

Termékkatalógus 2023

Választék, árak és értékesítést segítő érvek – Fürdőszoba és konyha

hansgrohe.hu

Hansgrohe elérhetőségek

Hansgrohe márkaszervizek

Super Építő Kft.
1047 Budapest Váci út 53.
Tel: 06 1/231-0036
06 30/900-3219
06 30/290-9145
E-mail: csapszerviz@gmail.com
Nyitva: H-P: 8.00-16.00
Hatáskör: Budapest illetve Pest,
Komárom-Esztergom,
Győr-Moson-Sopron,
Nógrád, Jász-Nagykun-Szolnok megyék

Demjén István e.v.
Tel: 06 30/550 0540
E-mail: vizfolyas@gmail.com
Hatáskör: Jász-Nagykun-Szolnok, Békés megyék

Szina-2000 Bt.
3562 Onga Csokonay u.29.
Tel: 06 30/998-7433
E-mail: zoltan.szikora@gmail.com
Nyitva: telefonos egyeztetéssel
Hatáskör: Nógrád, Borsod-Abaúj-Zemplén,
Hajdú-Bihar, Szabolcs-Szatmár,
Heves megyék

Vasi Aqua Trend Kft.
9700 Szombathely, Stromfeld Aurél utca 27.
Tel: 06 30/237 6131
E-mail: dalostamas89@gmail.com
Hatáskör: Vas, Zala megyék

Csapguru Kft.
6783 Ásotthalom, I. kerület 26.
Tel: 06 20/426 7265
E-mail: derjaneczvili@gmail.com
Hatáskör: Dél-Pest, Bács-Kiskun,
Csongrád megyék

Kirkop Kft.
7150 Bonyhád, Gyár utca 29.
Tel: 06 74/454 065
06 30/947 0240
E-mail: iroda@kirkop.hu
Honlap: www.kirkop.hu

AZUR-TRADE Kft.
8248 Nemesvámos, Dózsa György út 27.
Tel: 06 30/743 3412
E-mail: info@szerelvenybolt.hu
Hatáskör: Veszprém, Somogy megyék

Triovin 2000 Kft.
Postacím: 6783 Ásotthalom, Béke u. 39.
Tel: 06 20/277 0742
E-mail: dobakdani42@gmail.com
Hatáskör: Budapest illetve Pest és Fejér megyék

Hansgrohe

Hansgrohe Kft. 1139, Budapest, Forgách u.
11.-13. Magyarország
Telefon: +36 1 236 9090
info@hansgrohe.hu
www.hansgrohe.hu

A feltüntetett árak nem kötelező érvényűek, a helyi áfát nem tartalmazzák. Előfordulhatnak hibák, tévesen feltüntetett információk.
A termékkatalógus megjelenésével a korábban megjelent árlisták
már nem érvényesek.
A méretrajzokhoz megadott ábrák mm-ben értendők.
A termékek beszerelésekor kérjük, kövesse
a szerelési útmutatóban található utasításokat.
Minden termék a készlet erejéig kapható. A készletet átmenetileg anyaghiány, üzemzavarok, illetve befolyásolhatják
ellátási lánc vagy egyéb vis maior események.
További részletekért érdeklődjön a területi képviselőknél.

Az alábbi általános szerződési feltételek érvényesek:
https://www.hansgrohe.hu/hasznalati-feltetelek

Hansgrohe Kft. · 1139 Budapest, Forgách u. 11-13
Telefon: +36-1/236-9090. · Fax: +36-1/236-9098.
info@hansgrohe.hu · www.hansgrohe.hu

A hansgrohe márka
6 Előszó
8 Vállalat
10 Felelősség
13 Minőség
14 Innováció
16 Formatervezés
18 Szolgáltatások
19 Sportszponzorálás

Vízsugár fajták és technológiák
Fürdőszoba
20 Vízsugár fajták
23 Technológiák
30 FinishPlus
Konyha
32 Vízsugár fajták
33 Technológiák
38 FinishPlus

Termékjegyzék
40 Kifutó termékek
42 Új termékek
46 Csomagolási egységek
55 Cikkszámjegyzék

Zuhany

Zuhanyok
90 Rainfinity
104 Rainmaker
114 Raindance
176 Pulsify
190 Croma
236 Crometta
266 Vernis
290 Jocolino
294 DogShower
297 Rudak és tartozékok

Termosztátok
Falsíkon kívüli szerelés
328 ShowerTablet Select
334 Ecostat
Falsík alatti szerelés
352 RainSelect
362 ShowerSelect
378 Ecostat

Easy Drain lefolyórendszerek
Zuhany
388 RainDrain
405 Staro
Fürdőkád
406 Flexaplus
410 Exafill

Tervezés és szerelés
416 iBox universal
426 sBox fürdőkádhoz
432 uBox universal
448 Telepítési példák

Mosdókagyló

Csaptelepek
474 Metropol
492 Metris
504 Finoris
514 Vivenis
524 Talis
556 Focus
570 Rebris
592 Vernis
622 Logis
642 Elektronikus csaptelepek
645 LowFlow csaptelepek
648 Szifonok és tartozékok

Tartozékok

Tartozékok
658 XtraStoris
670 AddStoris
679 Logis
690 WallStoris

Konyha

Mosogatótálak
Rozsdamentes acél hatású
706 S71
718 S41
SilicaTec
722 S51

Ivóvízrendszerek
730 Aqittura

Konyhai csaptelepek
750 Aquno Select
754 Metris
762 Talis
782 Cento
784 Focus
796 Zesis
802 Logis
810 Vernis

Kiegészítők és tartozékok
812 Szűrők és tartozékok
813 Kiegészítők
816 Lefolyógarnitúrák

Pótalkatrészek

Pótalkatrészek, átszerelő készletek és tartozékok
Zuhanyok
820 Zuhanytömlők
820 Zuhanyok
821 Zuhanytartók és tolók
Csaptelepek
823 Kartusok
824 Szervizkészletek
825 Vízsugár alakítók, levegőztetők
827 Elzáró és szabályozóegységek
830 Elzáró és váltószelepek
831 Egyéb pótalkatrészek

Vízsugár fajták



Ellazító, mikrofinom vízcseppek, amelyek lágyan és halkan vonják be a testet. Az érzéki zuhanyélményhez.



Intenzív vízsugár ezernyi mikrofinom vízcseppből – alapos, jóleső és fröccsenésmentes.



Élénkítő és energetizáló zuhanyélmény telt zuhanyesővel, amely alaposan kiöblíti a sampont a hajból.



Erős, élénkítő vízsugarak, amelyek elűzik a fáradtságot és azonnal felfrissítenek.



Élénkítő zuhanyeső, amely erőteljesen felfrissít. Ideális ahhoz, hogy reggelente vagy sport után ismét lendületbe jöjjön.



Simogató vízsugarak, amelyek lágyan bevonják a testet. Kellemes a bőrnek, a szellemnek és a léleknek.



Lágy zuhanyesőből és dinamikus vízsugárból álló, harmonikus kombináció a mindennapi zuhanyozáshoz.



Pontszerű vízsugár, amely lágyan ellazít és a jóleső wellness pillanatokról gondoskodik.



Telt zuhanyeső, amely levegővel dúsított cseppekkel gondoskodik a lágy, mégis hatékony zuhanyélményről.



Élénkítő, koncentrált vízsugár az otthoni wellness fürdőhöz, amely jólesően elmossa a mindennapi fáradtságot.



Koncentrált masszázssugár, amely segít a mindennapok feszültségeit kellemesen megszüntetni.



Forgó, egymással összefonódó vízsugarak az élénkítő és kellemes masszázs érdekében.

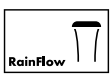

Erőteljes hullámsugár, amely nagy felületen kényezteti a testet és egy vízeséshez hasonló érzékkel lazít el.



Dús zuhany különálló, gyöngyöző és lágy vízsugarakból, amelyek élénkítik a testet, a szellemet és a lelket.



Lágy zuhanyesőből és dinamikus vízsugárból álló, harmonikus kombináció, a zuhanyozás közbeni kényeztetéshez.



Telt, levegővel dúsított zuhanyeső, amely nap mint nap kényeztet. Ideális a haj öblítésére.



Intenzív vízsugár, amely pillanatok alatt kiöblíti a sampont, élénkít és felébreszt.



Vízsugár kutyáknak, amely gondoskodik a bunda alapos öblítéséről, egészen az aljszőrzetig.



Jóleső vízsugár kutyáknak a lábak és az érzékeny testrészek kíméletes mosásához.



Lágy vízsugár kutyáknak, amely lágyan és gyorsan lemossa a mancsokat.



Kristálytiszta vízsugár levegő hozzákeverése nélkül, ideális nagy edények gyors töltéséhez.



Levegővel dúsított, kellemes és telt vízsugár, amely a mosogatótálnál végzett minden munkához használható.



Erőforráskímélő és hatékony konyhai vízsugár, amellyel még az élelmiszereket is gyorsan megmoshatók.

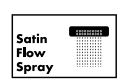

Nagy felületű, szuperlágy vízsugár, mely nem fröcsköl, rendkívül hatékony és kíméli az erőforrásokat.

Technológiák



A vízfolyás, a zuhany vagy a vízsugár fajtája könnyedén, egy gombnyomással szabályozható.



Zuhany, ami 40%-kal kevesebb vizet fogyaszt a hagyományos megoldásoknál, ezzel is csökkentve az energiaköltségeket.



A takarékos zuhany akár 60%-kal kevesebb vizet használ el a hagyományoshoz képest, ami az energiaköltségeket is csökkenti.



Csaptelep, amely csak 5 l/perc vizet fogyaszt, így csökkentve a víz- és energiaköltségeket. Jó a környezetnek és a pénztárcájának.



Éghajlatvédő csaptelep, amely csak 4 l/percet fogyaszt 3 bar esetén. Kevesebb víz – kevesebb energiafelhasználás.



Levegőt kever a vízhez. A lágy, fröccsenésmentes vízsugárért és a telített, könnyű vízcseppekért.



A vízkőlerakódások és a szennyeződések könnyedén ledörzsölhetők kézzel, így kevesebb takarítás szükséges.



Könnyedén tisztítható zuhanyfolyóka: Csak nyissa fel a burkolatot a mellékelt szerszámmal, és távolítsa el a koszt.



A zuhany nagy felületen teríti szét a vizet, így a kellemes cseppek az egész testet bevonják.



A különböző szögekbe állítható fejzuhannyal egyénileg állítható be a vízsugár.



A zuhany gyors ürítőfunkciója csökkenti az utáncsepegési időt zuhanyozás után.

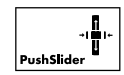

Segítségével gombnyomásra, egy kézzel és fokozatmentesen állítható be a kézizuhany magassága.



A vízfogyasztás aktív szabályozása – a vízmennyiség a forgószabályozóval állítható be.



A kádtöltő a termosztát alá hajtható, ha nincs használatban. Így lesz szép rendezett a fürdő.



Termosztát innovatív hűtési technológiával, amely véd a kellemetlen érintésektől és égési sérülésektől.



Környezetbarát csaptelep, amely kíméli az értékes erőforrásokat, valamint csökkenti a CO_2-kibocsátást és a költségeket.

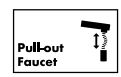

Jelentősen nagyobb mozgástér és maximális rugalmasság a mosdókagylónál, például hajmosáskor.



Kényelem minden szinten – a csaptelep optimálisan illeszkedik a mosdókagyló kialakításához.



Érintésmentes, higiénikus csaptelep, amely infravörös sugárzásra reagál. A vizet csak a kéz melege indítja el.



Maximális mozgásszabadságit biztosít a mosogatótálnál, mind magasságban, mind az oldalirányú forgatási tartományban.

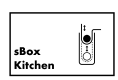

Könnyű és védett tömlővezetés. A kihúzható zuhanyfej akár 76 cm-re is kihúzható.

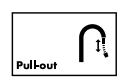

Egy kihúzható zuhanyfej, illetve kihúzható kifolyó megnöveli a mosogatótálnál végezhető műveletek sugarát.

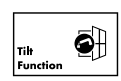

Az ablak előtt van a mosogatótál? Ez a konyhai csaptelep könnyedén kiemelhető a tartójából és elfektethető.



A kisnyomású technológia már 0,2 bartól lehetővé teszi a használatot. Bojlerhez/hőtárolóhoz alkalmas.



Akasztók, kosarak és hasonlók egyszerűen felszerelhetők a fali rúdra és bármikor levehetők.



A kiegészítő a mellékelt ragasztókészlettel rögzíthető, de fel is csavarozható.

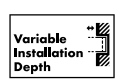

A tetszés szerint elhelyezhető falfülkék maximális tárolóhelyet és egyedi kialakítást biztosítanak az eltérő vastagságú falakban.



A kiváló minőségű szerelőkészlet egy előreszerelt szigetelőfilcet tartalmaz, amely 100%-ban víztömör.



A bűzzár még akkor is kivehető tisztítás céljából, ha a lefolyó már be van építve.

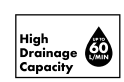

A nagy fejzuhanyok nagy elvezetési kapacitást igényelnek. Ez a lefolyó akár 60 l/perccel is megbirkózik.

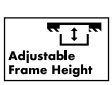

A zuhanylefolyó egy síkban van a járólapokkal, így nem lehet benne megbotlani.



Praktikus és megbízható zuhanylefolyó, amely szabadon elhelyezhető.



Ezt a zuhanylefolyót a falnál kell elhelyezni – stílusos és megbízható.

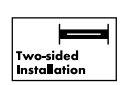

Esztétikus és megbízható lefolyómegoldás. Ezt a zuhanylefolyót két fal között kell elhelyezni.

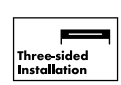

Modern, praktikus, minimalista – ezt a zuhanylefolyót a hátfalnál és két oldalfal között kell beszerelni.



Ez a zuhanyfolyóka egyszerűen méretre vágható, így optimálisan hozzáigazítható minden szerelvényezési környezethez.



Igen koszos a bunda? A DogShower zuhanyfejnél szükség esetén növelheti a vízmennyiséget.

A legszebb pillanatok a vízzel

A hansgrohe márka az élet szolgálatában áll. Legyen szó ellazulásról, élénkítő felfrissülésről vagy megbízható letisztultságról: minden termékünket lelkes fekete-erdői szakemberek fejlesztik, hogy megkönnyítsék vele mindennapjait, és kellemes pillanatokat okozzanak velük. Termékeink nem csupán önmagukban álló ötletelgetések, hanem rendszert alkotó megoldások. Ennek köszönhetően a mindennapi élet részévé válnak. Márkánk legfontosabb jellemzője: az ember áll a középpontban.



Innovációk, melyek felpörgetik az üzletet

Alapértékeink: **az innováció, a minőség, a dizájn** és **a felelősség** szellemében új, izgalmas fürdőszobai és konyhai megoldásokat fejlesztettünk. Minden esetben igazodunk a felhasználók igényeihez, és ehhez a legkiválóbb, jövőbemutató termékeket fejlesztjük. Például a Pulsify S zuhannyal, amely az innovatív PowderRain vízsugár fajtát kínálja, és teljesen új zuhanyélményt biztosít minden fürdőszobaméretthez. Vagy a Rebris csaptelep családdal, amely a korszellemnek megfelelően a fenntarthatósággal kombinálja a modern dizájnt. Az EcoSmart+ termékekkel telt vízsugarat élvezhet a standard EcoSmart csaptelepeinkhez képest akár 20%-kal kisebb vízfogyasztás mellett. Ezek 3 bar mellett alig 4 l/perc vizet fogyasztanak, így a víz mellett energiát is megtakaríthat.



hansgrohe – a jövőhöz szükség van gyökerekre

A Hansgrohe vállalat ragaszkodik a gyökereihez. Az alapító Hans Grohe 1901-ben kicsiben, egy fémlemeznyomó üzemmel kezdte a Fekete-erdőben, Schiltachban. A mai napig itt található a központ és a vállalat székhelye. Mára azonban a hansgrohe márka világhírűvé vált: olyan emberek dolgoznak a hansgrohe vállaltnál, akik szenvedélyesen és szívesen ötletelgetnek. Ez a víz iránti szenvedély visszaköszön a mérnöki munkában és a kísérletezgető kedvben. A legfontosabb húzóerő azonban a dolgozóink szakértelme és elkötelezettsége. Ez az energia, valamint munkálkodás és az ötletelgetés vágya forradalmi fürdőszobai innovációkat és jövőbemutató víztakarékossági technológiákat eredményezett. Az egyszerű és funkcionális, porcelánfogantyús kézizuhany vagy az első Unica zuhanyrúd továbbfejlesztéseként olyan megoldások születtek, melyek szalonképessé és mindennapos rutinná tették a zuhanyozást. A Mistral Eco zuhannyal, mely akkoriban 50 százalékkal csökkentette a vízfogyasztást, nagyot léptünk előre a fenntartható jövő irányába. A PowderRain vízsugár fajta a testet lágyan bevonó mikrocseppeknek köszönhetően egyedülálló zuhanyélményt nyújt, méghozzá az EcoSmart technológia révén még kevesebb víz felhasználásával. Ezek és a többi innovatív találmány írja a hansgrohe márka sikertörténetét.



Hans Grohe 1901-ben alapította fémlemeznyomó üzemét. Látnokként felismerte, mekkora lehetőség rejtőzik az akkoriban még újdonságnak számító fürdőszobai árucikkekben.

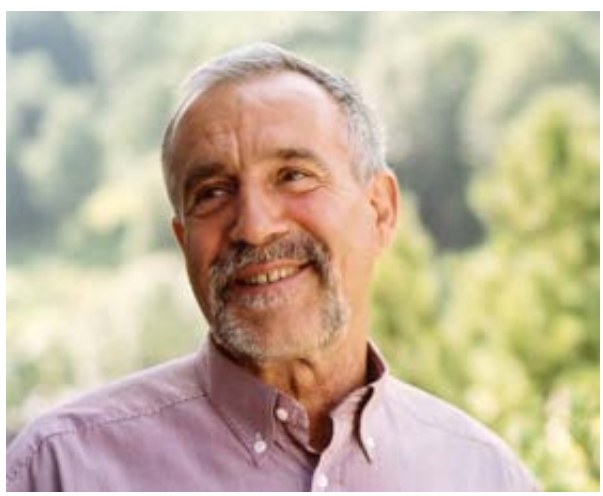

Klaus Grohe nagy szenvedélye volt az élet elixírje, a víz. „Az éghajlatváltozás nem a távoli jövő, hiszen már itt van velünk. A CO_2-kibocsátások csökkentéséhez az egész társadalomnak hozzá kell járulnia. Mi már ma készülünk a holnaputánra."

Klaus Grohe, 1990

A fürdőkultúra mérföldkövei

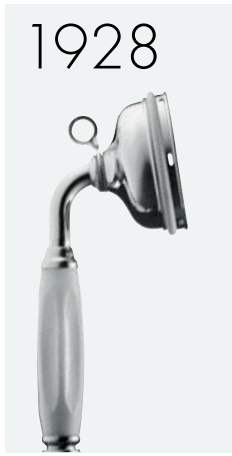

Kézizuhany
Az első kézizuhany fehér porcelán fogantyúval. A hansgrohe sok háztartásban ezzel tette először elérhetővé a zuhanyozást.



Unica zuhanyrúd
Ezzel az abszolút újdonsággal első alkalommal lehetett tetszőleges magasságban rögzíteni a kézizuhanyokat.



Tribel
Az első dizájndíjjal jutalmazott kézizuhany tarka színekben, három állítható vízsugár fajtával.



ALLEGROH
Az első csaptelep újszerű, kengyeles karral, forgatható kifolyóval és innovatív, golyós keverőtechnológiával.



iBox universal
Az első és egyetlen alaptest minden hagyományos és termosztátos megoldáshoz – forradalom a falsík alatti szerelésben.



Raindance
Az első kézizuhany lapos, XXL méretű zuhanyfejjel és rövid fogantyúval. Ez a mindentudó új trendet teremtett.



FinishPlus
A minőségi felületdizájnok sokféle kialakítási lehetőséget kínálnak.



EcoSmart+
Éghajlatvédő csaptelep, amely csak 4 l/percet fogyaszt 3 bar esetén. Kevesebb víz – kevesebb energiafelhasználás.



PowderRain
Egyedülálló zuhanyélmény a testet lágyan bevonó mikrocseppeknek köszönhetően.



RainTunes*
Vízzel, hangokkal, illatokkal, képekkel és fényekkel hat az érzelmekre.

*A RainTunes csak tanúsított partnerek számára elérhető.

Felelősségvállalás: fenntartható cselekvés

A víz az életünk és a szenvedélyünk. Lenyűgöző pillanatokat teremtünk a víz kapcsán, és közben óvjuk ezt az értékes erőforrást. Ezzel vállalunk felelősséget emberért és környezetért, vagyis a bolygónkért.

Célunk, hogy hatókörünkön belül megóvjuk a Föld erőforrásait, amelyek egyre szűkösebben állnak rendelkezésre, és amelyek felhasználása hozzájárul a globális felmelegedéshez. A párizsi éghajlatvédelmi egyezmény által célul kitűzött 1,5 fokos cél lebeg a szemünk előtt. Tevékenységünk a bolygónk jólétét szolgálja. Ezt fejezi ki vezérelvünk: ÖSSZHANGBAN A BOLYGÓNKKAL.

IN TOUCH WITH OUR PLANET

A bolygót védő kezdeményezéseinket három cselekvési területre osztjuk fel: A hansgrohe óvja a vízkörforgást, védi az éghajlatot és a körforgásos gazdaság része. Most új szintre emeljük a víz iránti szenvedélyünket. 10 kezdeményezést hoztunk létre konkrét célkitűzésekkel és projektekkel, amelyek ehhez a három cselekvési területhez kapcsolódnak. Ezek közé tartozik többek között a Zöld gyártás, a Zöld csomagolások és a Zöld termékek nevű kezdeményezés.

Számunkra a legnagyobb megtakarítási lehetőséggel kecsegtető tényező a víz- és az energiafelhasználás, és ezáltal a CO_2-kibocsátás csökkentésére, a termékek vízfelhasználásának csökkentése azok hosszú használati időszaka alatt.





2030: Következetes átállás ökotermékekre

A Zöld termékek kezdeményezés keretében a következő években következetesen leváltjuk termékválasztékunkat. A legnagyobb megtakarítási lehetőséggel kecsegtető tényező a víz- és az energiafelhasználás, és ezáltal a CO_2-kibocsátás csökkentésére, a termékek vízfelhasználásának csökkentése azok hosszú használati időszaka alatt. Ez különösen érvényes addig, amíg a melegvízkészítéshez túlnyomórészt magas kibocsátással járó energiahordozókat használunk fel. Kiemelt célunk, hogy csökkentsük a friss melegvíz iránti igényt.

Részletesen a cselekvési területeinkről, amelyekkel bolygónkat kívánjuk védeni:

A hansgrohe óvja a vízkörforgást
A biztonságos édesvíz egy igen értékes erőforrás, amely egyenetlenül oszlik el. A vízszegény régiókban létszükséglet annak takarékos felhasználása. Ugyanakkor a vízben gazdag országokban is rendszeres befektetéseket igényel a vízkezelés. A hansgrohe úgy óvja a vízkörforgást, hogy víztakarékos termékei változatlan zuhanyélményt nyújtanak.

A hansgrohe óvja az éghajlatot
Termékeink környezetbarátok, és ezzel elősegítik a párizsi és glasgow-i éghajlatvédelmi célok elérését. A meleg víz előállítása sok energiát emészt fel. Ezért a víz takarékos felhasználása egyet jelent a szaniterek energiafogyasztásának csökkentésével és az éghajlat védelmével.

A hansgrohe a körforgásos gazdaság része
Minden erőforrás, amelyet nem kell újonnan előállítani, hanem újrahasznosításból származik, kíméli az ökoszisztémáinkat, és csökkenti a termelési folyamatok víz- és energiafelhasználását. A hansgrohe hosszú élettartamú, javítható és újrahasznosítható termékeket, valamint fenntartható csomagolóanyagokat fejleszt, és azon dolgozik, hogy olyan anyagokat használjon, amelyek a lehető legkevésbé terhelik meg ökoszisztémáinkat.

Egy kézizuhany életciklus-elemzése

Gyártás



Hulladékkezelés

A hansgrohe csoport elemzése szerint a használati szakaszhoz kötődik messze a legnagyobb CO_2-kibocsátás, jóval több, mint ami egy kézizuhany gyártása közben keletkezik.

* Environmental Product Declaration, Hansgrohe AG, 2011

Megtakarítási potenciál kiszámítása egyszerűen

Megéri a standard kézizuhanyokat víztakarékos változatra cserélni. Ezáltal egy négyszemélyes háztartás több mint 1500 kilowattóra* energiát takaríthat meg évente a melegvízkészítésen. Ez az átlagos összenergia-fogyasztás 8 százalékának felel meg. A beszerzés már mintegy két hónapon belül megtérül.

Intelligens online eszközünk néhány adat alapján megmondja, mekkora a megtakarítási lehetőség a környezetbarát EcoSmart technológiával. A hansgrohe vízmegtakarítási kalkulátor kis- és nagyfogyasztók számára egyaránt érdekes, mert egy pillanat alatt megmondja, hogy mely termékekkel takaríthat meg költségeket, és kímélheti az értékes erőforrásokat.
pro.hansgrohe.com/sparrechner

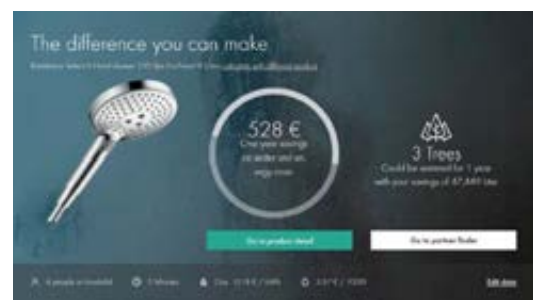

Egyedileg kiszámítható
- Személyek száma háztartásban
- Energiatípus
- Átlagos zuhanyozási idő percben
- Vízköltségek €/1000 literben
- Energiaköltségek €/kWh-ban
- Termékkiválasztás

*A számítási példa a négyszemélyes háztartást, személyenként 5 perces zuhanyozási időtartamot, 5,37 €/m³ vízdíjat és 18 ct/kWh gázdíjat vett alapul. Az itt megadott díjak a minél pontosabb eredmény érdekében egyedileg módosíthatók.

Minőség: a legmagasabb elvárások a hosszú élettartamért

Nyilvánvaló, hogy ügyfelei olyan fürdőszobai termékeket szeretnének beépíteni, melyekben hosszú távon örömét leli. Ebben számíthat a hansgrohe-ra. A hansgrohe vállalati filozófiájának alapvető eleme, hogy mindenkor a legkiválóbb minőséget nyújtsuk ügyfeleinknek. Több mint 120 éve gyártunk kiváló minőségű szanitertermékeket, a magas színvonalról pedig széleskörű minőségbiztosítási rendszerünk gondoskodik, amely valamennyi, németországi és külföldi gyárunkban érvényes.

Gyártóként erre a megbízható és nemzedékek óta sokszor bizonyított alapra építkezve most egy lépéssel tovább megyünk: valamennyi termékünkre önkéntesen öt év* gyártói garanciát vállalunk.

Ez a gyártói garancia önkéntes vállalás, amellyel a hansgrohe további indokot ad az értékesítő partnerek kezébe, hogy sikeresen érvelhessenek a márka előnyei mellett a végfelhasználóknak. E gyártói garancia érvényesítéséhez a hansgrohe szerviz szakértőként segíti szakmai partnereit.

Ezenkívül 15 év pótalkatrész utánrendelési garanciát is vállalunk vásárlói irányába, ami egy-egy sorozat kifutása után is biztosítja a befektetés értékállóságát.

5 év* garancia és 15 év utánrendelési garancia



A hansgrohe-nél a legmagasabb műszaki színvonalon zajlik a gyártás. Ám elvárásaink mércéje végérvényben maga az ember. Ezért minden egyes terméket emberi kéz ellenőriz tüzetesen, mielőtt az elhagyná a gyárat.

*Ez a garancia a **hansgrohe.com/garantie** weboldalon a II. b pontban felsoroltak kivételével az összes hansgrohe termékre érvényes.

Innováció – a mi mozgatórugónk, amely előreviszi az Ön üzletét

Legyen szó új építésről vagy felújításról: okost termékeinkkel és legújabb technológiáinkkal mindig egy lépéssel előrébb járhat a piacon. A Hansgrohe SE évente több száz új dizájn, szabadalmat és márkát jelent be, és több mint 15 000 aktív ipari oltalmi jogot tudtat magáénak. Nem hiába mondják, hogy úttörőnek számítunk a szaniteriparban. Műszaki csúcsteljesítményeink nem önmagukért valóak, hanem olyan újító megoldások, melyek biztosítják az Ön sikerét is. A hansgrohe-nél mindig a vásárló, a termék nyújtotta előnyök és a használat öröme állnak a középpontban. A hansgrohe-ra vezető technológiai partnerként számíthat.



Saját kutató- és fejlesztőlabor

A hansgrohe termékeknél nem csak a zuhanyok és csaptelepek megjelenése, funkciói és alapanyagai prémium kategóriásak, hanem a zajok is. Akusztikai szakembereink ugyanis a saját vízsugár laborunkban kutatják a hansgrohe márkás termékek tökéletes vízhangját. Ennek köszönhetően vásárlóink világszerte jól érezhetik magukat a fürdőszobában, és élvezhetik a kellemes hangminőséget.





Minden zuhanytípushoz a hozzáillő vízsugár fajta

Mindenki másképp zuhanyozik, ami némelyeknél nem csak a testápolást, hanem egyben a kikapcsolódást is jelenti. Másoknak az élénkítő, frissítő zuhanyélmény számít. Mindegy, milyen elképzeléssel keresik meg ügyfelei, a hansgrohe-nél mindenki megtalálja a számára tökéletes vízsugár fajtát, melyek közül egyiket PowderRain-nek neveztük el. Ennél a vízsugár fajtánál több ezer ultrafinom csepp folyik ki a zuhanyfejből. A PowderRain úgy borítja be a testet, és olyan simogató érzést nyújt, mintha csak egy vízburok venné körül. Ezekbe a halk mikrocseppekbe a hansgrohe vízsugár kutatói minden tudásukat beletették. Az eredmény pedig: egy testet-lelket kényeztető érzéki, suttogó kikapcsolódás az otthoni wellness fürdőben. Kis tömegük miatt a mikrofinomságú cseppek a kellemetlen fröcskölést is csökkentik.



Lenyűgöző technológiák

Az emberek szeretik, ha a termékek szebbé és kényelmesebbé teszik a mindennapjaikat. Ezek néha a részletekben rejlő, apró technológiák, melyek mégis nagy különbséget jelentenek. A gombnyomás gyakran egyszerűbb, mint elforgatni valamit. Azt a technológiát, amely egy kis gomb megnyomásával új szintre emeli az otthon kényelmét, úgy hívják: Select. A gyors vízkőmentesítő funkció neve pedig QuickClean. A hansgrohe technológiái takarékossá, kényelmesen kezelhetővé és könnyen tisztíthatóvá teszik a csaptelepeket és a zuhanyokat.

Design – díjazott termékek hosszú élettartammal

Az esztétikus funkciók szívet-lelket melengetőek, még a fürdőszobai projektekben is. A hansgrohe-ra teljes mértékben rábízhatja magát: dizájnzsűrik által díjazott termékeink túlélik a kérészéletű trendeket, ráadásul biztos befektetésnek is bizonyulnak. Erről világszerte számtalan projekt tanúskodik. A különbség a jó dizájnban rejlik, mely folyamatosan tökéletes felhasználói élményt nyújt. A PHOENIX Design stúdióval folytatott, több mint 30 éves együttműködésnek köszönhetően a hansgrohe az iparág egyik vezetőjévé vált a dizájn terén, és több mint 700 díjat tudhat magáénak az elért csúcsteljesítményért.

Több mint 700 elnyert díj







Serenia The Palm
Dubai, Egyesült Arab Emírségek
Termékek: hansgrohe Metris
Copyright: Serenia The Palm



A világon mindenütt otthon

Az építési vállalkozók és ügyfeleik a világon mindenhol építészekkel és tervezőkkel együttműködve valósítják meg igényes projektjeiket. Az ilyen esetekben mindig van igény a víz okos és formatervezett megoldásokkal történő felhasználására. A Fekete-erdőből származó csaptelepek, zuhanyok és fürdőszobai kollekciók olyan elegáns helyeken is kitűnnek kiváló formatervükkel és kényelmükkel, mint a fényűző szállodák és középületek, rezidenciák és királyi paloták, exkluzív sportklubok, üdülőhajók és luxusjachtok.
További inspiráló példák a **pro.hansgrohe.com/mehrwerte/referenzen** oldalon találhatók



InterContinental – ANA Beppu Resort & Spa
Oita, Japán
Termékek: hansgrohe Logis
Copyright: ANA Beppu Resort & Spa



Szolgáltatások – partneri kapcsolat, amelyre rábízhatja magát

Ön minden bizonnyal a legjobb teljesítményt nyújtja a munkájában, és ebben megbízható partnerként számíthat ránk. A hansgrohe több oldalról is profiként segíti Önt a projektek megvalósításában: a hansgrohe-nál tapasztalt szaniteripari szakembereket talál, akik még bonyolult kérdésekben is tudnak segíteni, méghozzá bármikor, akár személyesen is, a világ bármely pontján. A szolgáltatás azonban még ennél is többet jelent számunkra: a legújabb technológiákat ismertető és az ügyfelekkel való kapcsolattartást segítő brosúrákat, videókat és online webináriumokat. Szolgáltatásainkat Önökkel együttműködésben fejlesztjük tovább.

Rendszeres hírleveleinkben naprakész információkat kínálunk Önnek a hansgrohe termékújdonságokról, marketing- és értékesítési akciókról, szemináriumokról, rendezvényekről és vállalati hírekről. Sőt, személyre szabottan tájékoztatjuk, legyen akár kereskedő, akár szakember, akár projektvezető. Iratkozzon fel itt, és legyen mindig naprakész!
pro.hansgrohe.com/newsletter

Szerezzen profi tudást az Online Aquadémián és helyszíni szemináriumokon

A hansgrohe eLearning tananyagok segítségével első kézből származó információkhoz juthat, ezzel is növelve az értékesítési tanácsadás során felhasznált szakértelmét. Digitális tanfolyamaink keretében megismerheti a legfontosabb érveket, megismerheti a terméktulajdonságokat és még sok minden mást. Kompakt, online prezentációinkat rugalmasan, bárhol és bármikor, számítógépen, tableten vagy akár mobiltelefonon is felhasználhatja. Az adott eLearning tananyagot saját tempójában sajátíthatja el.
pro.hansgrohe.com/service/elearning

Szakértelmünk az Ön számára: sokféle szemináriumot, tanfolyamot és rendezvényt kínálunk különböző témakörökben, például új technológiák, modern értékesítési eszközök vagy vállalat- és személyzeti vezetés terén. Hogy hol? Saját schiltachi oktatási központunkban, az Aquadémián és Németország-szerte helyszíni kiszállással.
pro.hansgrohe.com/seminars



Az Ön sikere érdekében bármikor elérhetőek vagyunk

Szakmai partnereknek szóló weboldalunkon számos további digitális szolgáltatást nyújtunk, például tájékoztatás a szállítási határidőkről, online pótalkatrész katalógusok, méretrajzok és 3D-adatok, árjegyzékek, BIM-adatok (Building Information Modeling) a legfontosabb szoftveres alkalmazásokhoz és marketingeszközök. Így bármikor, akár útközben vagy az ügyfélnél is hozzájuthat a legfontosabb információkhoz.
pro.hansgrohe.com

Sportszponzorálás – prémium csapat, prémium termékek

A hansgrohe 2017 óta a BORA-hansgrohe UCI WorldTour csapat névadó szponzora. A sportág versenyein való részvétellel nyomatékosítjuk német identitásunkat és a két topcsapat nemzetközi kiválóságra törekvését. A BORA-hansgrohe csapatában összesen 14 ország 30 profi kerékpárosa versenyez, akik egész évben, a Földet keresztülkasul bejárva hirdetik a márkát.

A nemrégiben átszervezett csapat ígéretes újoncokkal történt a nagy kupák felé. 2022-ben született meg az első összetett győzelem az egyik nagy európai körversenyen, a Giro d'Italián. A BORA-hansgrohe további nagy célokat tűzött ki maga elé a kerékpársport versenynaptárában.

A versenyek helyszínével és időpontjával kapcsolatos információk megtalálhatók a hansgrohe és a BORA-hansgrohe csapat weboldalán és közösségi csatornáin.

borahansgroheofficial
hansgrohe

borahansgrohe
hansgrohe

BORA-hansgrohe.com
hansgrohe.com

Csúcspontok



Jai Hindley személyében a BORA-hansgrohe csapat először adott bajnokot a három nagy körverseny egyikén, a 2022-es Giro d'Italián



Pascal Ackermann, a 2019. évi Giro d'Italia pontversenyének győztese



Peter Sagan megszerzi a zöld trikót a 2019-es Tour de France-on



Nils Politt az első szakaszgyőzelmét ünnepli a 2021. évi Tour de France-on

Zuhany vízsugár fajták



PowderRain

Ellazító, mikrofinom vízcseppek, amelyek lágyan és halkan vonják be a testet. A vizet apró nyílások formálják vékony vízburokká. Az érzéki zuhanyélményhez és élvezetes ellazuláshoz.



Intense PowderRain

Intenzív vízsugár mikrofinom cseppekből. A jelentősen több cseppnek köszönhetően rendkívül hatékony, például a sampon leöblítésében. A víz puhán és lágyan érintkeznek a bőrrel, szinte fröccsenésmentesen.



Rain

Élénkítő és energetizáló zuhanyélmény telt zuhanyesővel. A zuhanyfejen lévő apró kilépőnyílások révén ez a vízsugár fajta igen hatékony, amellyel például alaposan kiöblíthető a sampon a hajból.



Mix

Lágy zuhanyesőből és dinamikus vízsugárból álló, harmonikus kombináció. Ennél a vízsugár fajtánál lágy és erőteljes sugarak fonódnak össze, vagyis kívül lágyan simogatnak, belül pedig masszíroznak.

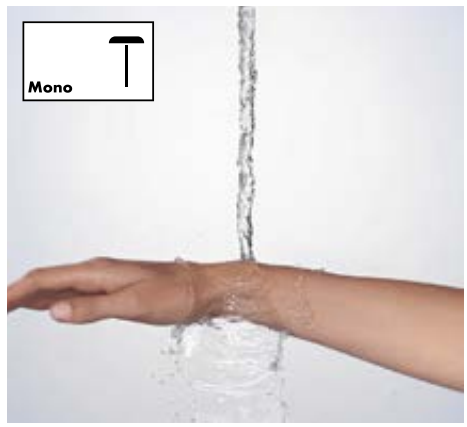

MonoRain

Pontszerű vízsugár a jóleső wellness pillanatokhoz. A fókuszált vízsugár fajta lágyan és kellemesen segít egyensúlyba kerülni. Mindazoknak, akik szeretnek ellazulni zuhanyzás vagy fürdés közben.



RainAir

A lágy, levegővel dúsított vízcseppek simogatóan lágy zuhanyélményről gondoskodnak. A telt és lágy zuhanyeső kellemesen simogatja a bőrt, mégis hatékony és alaposan kiöblíti a sampont a hajból.



IntenseRain

Élénkítő vízsugarak, amelyek elűzik a fáradtságot és azonnal kellemesen felfrissítenek. Ideális a gyors reggeli tisztálkodáshoz, hogy egész nap fitt maradjon. Az erős sugárral ezenkívül gond nélkül kiöblítheti a sampont a hajból.



TurboRain

Beszélő nevű élénkítő univerzális vízsugár. Az esősugarak turbósebességgel gondoskodnak az erőteljes és kellemes zuhanyélményről. Ideális mindazok számára, akik gyorsan és egyszerűen szeretnek felfrissülni.



SoftRain

Simogató vízsugarak, amelyek lágyan bevonják a testet. Kellemes a bőrnek, a szellemnek és a léleknek. Ideális ahhoz, hogy reggelente jól induljon a nap, hogy sport után ismét lendületbe jöjjön, vagy hogy ellazuljon egy fárasztó nap végén.



Masszázssugár

Élénkítő vízsugár, amely jólesően elmossa a mindennapi fáradtságot. A vízsugarak koncentráltan helyezkednek el, hogy ellazítsák a merev izmokat. A mindennapi zuhanyélményhez, mint egy wellness fürdőben.



Whirl

A forgó vízsugarak kellemesen lemoshatók a mindennapok megpróbáltatásai. A különálló vízsugarak spirálalakban forogva, intenzív masszírozó hatás révén segítik a merev izmok ellazulását.



CaresseAir

Forgó vízsugarak gondoskodnak a kellemes ellazulásról. A különálló, erőteljes vízsugarak egymásba fonódnak, és élénkítő, erőteljes masszázssugarat hoznak létre. Pontosan a megfelelő választás a mindennapi stressz levezetésére vagy sportolás után.



RainFlow

Erőteljes hullámsugár, amely nagy felületen kényezteti a testet és kellemesen ellazít. A szép formájú vízsugár természetes módon ömlik évig a tarkón és a vállakon. Kényeztet és elhozza a vízesés élményét a fürdőszobába.



RainStream

Dús zuhany különálló lágy vízsugarakból, amelyek élénkítik a testet, a szellemet és a lelket. A szokatlan gyöngyöző vízsugarak energetizáló és intenzív zuhanyélményt biztosít kicsiknek és nagyoknak.



BalanceAir

Lágy zuhanyesőből és dinamikus vízsugárból álló, harmonikus kombináció. A vízsugár fajták kifinomult keveréke pompás érzést kelt a bőrön, megszólítja az érzékeket és kellemesen ellazít.



Normal

Sokoldalú zuhanyfej a mindennapokhoz. A levegővel dúsított zuhanyeső a megszokottnál teltebb, könnyedebb és lágyabb cseppekkel kényeztet.



Shampoo

Intenzív vízsugár, amely pillanatok alatt kiöblíti a hajból a sampont. És ez még nem minden: A hatékony vízsugár élénkíti a testet és a lelket reggelente vagy sport után. Az egész éves wellness élményért.

Fürdőszoba technológiák



Select

A Select gomb megkönnyíti a mindennapi fürdőszobai műveleteket. Egy egyszerű gombnyomással elindíthatja és elzárhatja a vizet, zuhanyzáskor pedig átválthat a vízsugár fajták vagy átkapcsol a fej- és a kézizuhany között.



Select

A fürdőkádban a Select gomb helyettesíti a váltót. Csak egy gombnyomás, és a víz vagy a kádtöltőből, vagy a zuhanyból jön. Nyugalmi helyzetben a rendszer visszaáll a kádtöltőre, hogy a zuhany véletlenül se fröcsköljön le senkit.



Select

Az intuitív dizájn rajongói gombnyomással indíthatják el, szakíthatják meg vagy zárhatják el a vizet a mosdókagylónál. A Select gomb megkönnyíti az olyan rutinfeladatokat, mint a borotválkozás vagy a fogmosás, és kézháttal vagy könyökkel is kezelhető.



QuickClean

Ki az, aki szívesen takarít? A vízkőlerakódások és a szennyeződések egy szempillantás alatt eltüntethető. A rugalmas szilikon lamellákat és bütyköket az ujjával dörzsölheti le. Gyorsan és minimális erőfeszítés mellett.



QuickClean

Erről az ergonomikus gyerekzuhanyról egy szempillantás alatt eltűnik a vízkőlerakódás és a szennyeződés, amikor átváltja a vízsugár fajtáját a zuhanyfejen. Mintha varázskezek tisztítanák a fúvókákat.



QuickClean

Minden szifonban felgyűlik előbb-utóbb a haj és a kosz. Ez a kiváló minőségű zuhanyfolyóka pofonegyszerűen tisztítható: csak távolítsa el a burkolatot a mellékelt szerszámmal és távolítsa el a maradékokat.



EcoSmart

A zuhany 40%-kal kevesebb vizet fogyaszt a hagyományos tusolókhoz képest. Ennek köszönhetően csökkenti a víz- és energiaköltségeket, és értékes erőforrásokat takarít meg. A fenntarthatóan kellemes tusolási élmény.



EcoSmart+

A hagyományos tusolóhoz képest akár 60%-os vízmegtakarítású zuhany különlegesen hatékony és takarékos. Ennek köszönhetően napról napra csökkenti a víz- és energiaköltségeket, és értékes erőforrásokat takarít meg.



AirPower

Bőséges levegőt kever a vízhez, és a gyöngyöző, könnyű vízcseppek kellemesen simogatják a bőrt. A zuhany kisebb vízfogyasztás mellett is dús érzetet kelt. A vízsugár kevésbé fröcsköl, így kevesebbet kell takarítani a zuhanyzót.



EcoSmart

Ez a csaptelep csupán 5 l/perc vizet fogyaszt, lényegesen kevesebbet, mint a hagyományos csaptelepek. És ehhez a kényelemről sem kell lemondani. Mivel így sokkal kevesebb vizet kell felmelegíteni, az energiaköltségeket is csökkenti. Rendkívül erőforráskímélő!



EcoSmart+

Ez a csaptelep csupán 4 l/perc vizet fogyaszt 3 bar mellett, vagyis lényegesen kevesebbet, mint a hagyományos csaptelepek. És ehhez a kényelemről sem kell lemondani. Mivel így sokkal kevesebb vizet kell felmelegíteni, az energiaköltségeket is csökkenti. Rendkívül erőforráskímélő!



AirPower

Bőséges levegőt kever a vízhez. A dúsított vízcseppek dúsak, könnyűek és kellemesek a bőrnek, továbbá kevésbé fröcskölnek. Így hatékonyabban használható fel értékes erőforrásunk, a víz.



XXL Performance

Óriási zuhanyélmény csodálatosan kellemes vízsugár fajtákkal. A 100 és 600 mm közötti átmérőjű kézizuhanyok és fejzuhanyok maximális élvezetről gondoskodnak, mivel vízcseppekkel borítják be az egész testet.



Dőlésszögállítás

A fejzuhany dőlésszöge állítható, így a zuhanyesőt hozzáigazíthatja a zuhanyozóhoz vagy a testmagasságához. A jóleső vízsugarak az egész testet körbeölelik.



FastDrain ürítőfunkció

Hatékony ürítőfunkció a zuhanynál, amely jelentősen csökkenti a kellemetlen csöpögést zuhanyozás után. Hogy senki se ázzon meg, ha már száraz a teste vagy a zuhanyzó.



Vízszabályozás

A víztakarékos termosztátvezérlésen egy forgószabályozóval állíthatja be a pontos vízmennyiséget, így a napok során kevesebbet vizet fog fogyasztani. Gyermekek számára is ideális, akik általában jobban szeretik a lágyan folyó vizet.



Állítható magasságú PushSlider

Ergonomikusan és fokozatmentesen állítható: Ezzel a zuhanytartóval rendkívül kényelmesen állíthatja be a kézizuhany magasságát a zuhanyrúdon. Ehhez nyomja meg egyik kezével a gombot, majd tolja el könnyedén a tartót.



Elfordítható kádkifolyó

A minimalista és biztonságos kádmegoldások kedvelőinek: a kádtermosztát kifolyója 90°-ban elforgatható, így eltűnik a csaptelep alatt, ami nagyobb mozgásteret biztosít fürdés vagy zuhanyozás közben, ráadásul rendezettebbé is teszi a megjelenést.



CoolContact

Ez a termosztát innovatív hűtési technológiával rendelkezik, így nem forrósodhat fel, és mindig kellemesen hűvös marad. Akadálymentes zuhanyélmény távolságtartás és égési sérülések nélkül.



CoolStart

Ennél a környezetbarát csaptelepnél csak akkor folyik melegvíz, ha teljesen balra forgatják el a kart, szemben a szokványos csaptelepeknél, amelyek a kar középállásában is fogyasztanak energiát. A CoolStart automatikusan csökkenti az erőforrások felhasználását, a CO_2-kibocsátást és a költségeket.



LowFlow

A víz- és energiatakarékosság különösen a nagy projektekben játszik fontos szerepet az épület például LEED vagy BREEAM minősítés alapján történő tanúsítása szempontjából. A hansgrohe erre a célra fejlesztette ki a LowFlow kartusokat. Ezek vízátfolyása csupán 3,5 l/perc.



Érintésmentes csaptelepek

Az érintésmentes csaptelep érzékelője a mozgás-érzékelőkhöz hasonlóan az infravörös sugárzás változásaira reagál. Csak akkor folyik víz, ha érzékeli a kéz melegét. Takarékos, tehát környezetbarát, érintésmentes, vagyis higiénikus.



Kihúzható funkció

A mosdócsaptelep kihúzható funkciója megnöveli a hatósugarat, maximális rugalmasságot biztosít és megkönnyíti a fürdőszobai műveleteket.A csaptelep és a kihúzható zuhanyfej kényelmesen és intuitívan kezelhető, például a mosdónál végzett hajmosáskor.



ComfortZone

Legyen szó nagyobb mozgásszabadságról kézmosáskor, hajmosásról vagy edények töltéséről: minél jobba illeszkedik a csaptelep, annál kényelmesebb a vízfelhasználás a mindennapokban. Ezt a csaptelep és a kerámia közötti, egyénileg használható teret úgy hívjuk: ComfortZone.

ComfortZone teszt – Tökéletesen összehangolt csaptelep és mosdókagyló

Minél magasabb a csaptelep, annál nagyobb a kihasználható tér. Ám ha a mosdókagyló és a csaptelep nem megfelelően illeszkedik egymáshoz, akkor a víz állandóan kifröccsen. Ennek előzetes kiküszöbölése érdekében a hansgrohe kifejlesztette a ComfortZone tesztet. Ennek során valósághű körülmények között ellenőrzik, hogyan illeszkednek a saját csaptelepek a vezető gyártók elterjedt mosdókagylóihoz.

Ingyenesen letölthető PDF
A több mint 12.000 kombináció ellenőrzésének eredményei ingyenesen letölthetők a következő weboldalról:
pro.hansgrohe.com/comfortzone-test



Így működik a ComfortZone teszt

1. Szabad tér tesztelése
Elegendő szabad teret biztosít a csaptelep-mosdókagyló kombináció? A csaptelep és a mosdókagyló közé próbagolyót helyeznek annak ellenőrzésére, hogy lehetséges-e a kényelmes kézmosás.

2. Fröccsenésteszt
Kifröccsen a víz a csaptelep megnyitásakor? A csaptelepet különböző víznyomások mellett többször megnyitják és elzárják. Eközben kiértékelik a víz kifröccsenését, majd újra és újra szárazra törlik a mosdókagylót.

3. Gyakorlati teszt
Kifröccsen a víz kézmosáskor? Egy szabványos kézmodellt fordítanak a vízsugár útjába, és kiértékelik a mosdókagylón kívülre fröccsenő vizet.

Minden felhasználási célra a megfelelő csaptelep

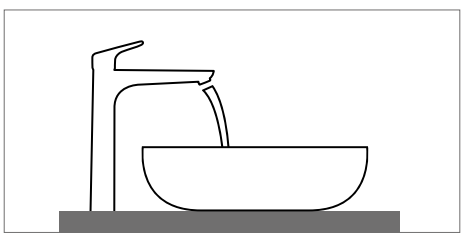

Csaptelep szabadon álló felhelyezett mosdókagyló vagy mosdóedény mögött.

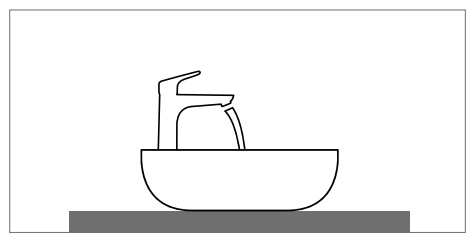

Mosdóedény ráhelyezett csapteleppel.

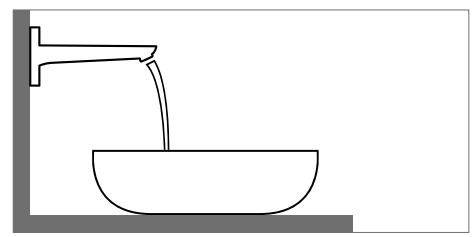

Mosdóedény fali csapteleppel.

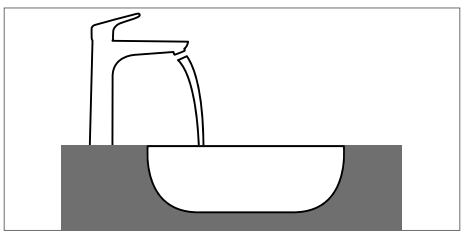

Csaptelep aláépített, ill. beépített mosdókagylókhoz.

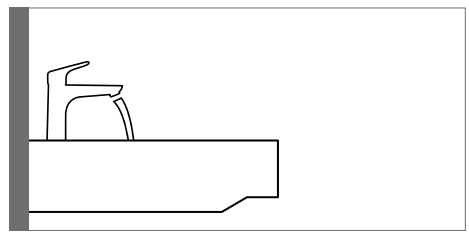

Fali függesztésű mosdókagyló rászerelt csapteleppel.



EasyClick szerelési funkció

Az akasztók, polcok és kosarak könnyedén rögzíthetők a fali rúdra és távolíthatók el arról. A moduláris kiegészítőkkel pillanatok alatt rendet tehet és bármikor átrendezheti azokat.



Ragasztással/csavarozással rögzíthető

Biztonságos tartás kétféle rögzítési móddal: a termékek főbérlőbarát módon egyszerűen felragaszthatók a falra, de akár fel is fúrhatók. Mindkét rögzítési mód biztonságosan megtartja a kiegészítőket.



Variálható beépítési mélység

A vonzó falfülkék rendet teremtenek az álomfürdőjében. A rugalmas beépítési mélységnek köszönhetően maximális tárolóhelyet biztosítanak az eltérő vastagságú falakban és egyedi kialakítást tesznek lehetővé. A fülkék síkba süllyesztve vagy síkból kiállva is beszerelhetők.



Védelem a vízkárok ellen

Vízkárok megelőzése előre szerelt tömítőfilccel, amely 100%-ban víztömör, és megakadályozza, hogy a zuhanyvíz a kőburkolat alá jusson. A megbízható és biztonságos zuhanyélményért.



Egyszerűen tisztítható szifon

Korszerű bűzzáró nagy átfolyással, amely a padlóba való beépítést követően is kivehető tisztítás céljából. Az abban lévő kosz vagy haj így könnyedén eltávolítható folyó víz alatt.



Magas elfolyási teljesítmény

A nagy fejzuhany által nyújtott zuhanyélmény nagy követelményeket támaszt a vízelvezetéssel szemben. Ezt nagy teljesítményű lefolyót magas, akár 60 l/perces átfolyási mennyiségekre terveztük, így a segítségével elkerülhető a fürdő elárasztása.

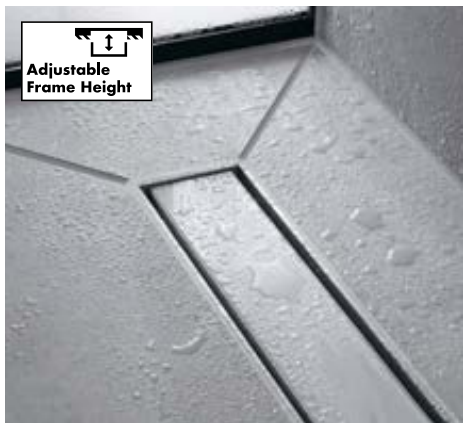

Beállítható keretmagasság

A zuhanylefolyó egy síkban van a vele határos felületekkel, hogy ne okozzon botlásveszélyt. A magasságkiegyenlítő kerettel még akkor is pontosan beállítható a szint, ha már lerakták a járólapokat.



Méretre vágható zuhanyfolyóka

Minden zuhanyzó másként van megépítve, ezért úgy terveztük meg ezt a kiváló minőségű zuhanyfolyókát, hogy egyszerűen méretre vágható legyen, így optimálisan idomul a mindenkori szerelési környezethez.



Szabadon elhelyezett szerelés

Ez a zuhanylefolyó egy formatervezési csoda, amely tetszőleges helyen helyezhető el a padlón. Ez a fajta szabad szerelés négyoldali lejtést igényel.



Falhoz csatlakozó szerelés

Ezt a praktikus zuhanylefolyót a hely kényelmes kihasználása és a megbízható lefolyási teljesítmény érdekében a falhoz kell beépíteni. A fali beépítés háromoldali lejtést igényel.

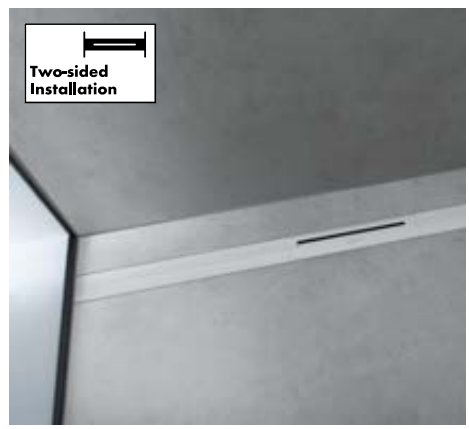

Faltól falig szerelés

Ezt a zuhanylefolyót két fal között kell elhelyezni. Korszerű, megbízható és kellemes lefolyómegoldás átgondolt zuhanyzókhoz. A faltól falig szerelés kétoldali lejtést igényel.



Elhelyezés három falnál

Ezt a zuhanylefolyót a hátfalhoz és a két oldalfalhoz kell beépíteni. Egy korszerű és átgondolt lefolyómegoldás a fürdőszobába. Ez a fajta háromoldalú beszerelés egyoldali lejtést igényel.

FinishPlus – egyedi kialakítás színes felületekkel

A fürdőszoba dizájn mindig a divathoz igazodik. A hansgrohe FinishPlus felületeivel vásárlói szabadjára engedhetik a fantáziájukat. A minőségi fémes színárnyalatok és a modern matt színek minden önkifejezési vágynak eleget tesznek. A fürdő tetszés szerinti színekkel tervezhető meg, akár létesítményekben is.

- Kiváló minőségű felületdizájnok számtalan kialakítási lehetőséget biztosítanak ügyfeleinek, Önnek pedig értékesítési lehetőségeket.
- A FinishPlus finom és stílusos hangsúlyokat teremt a helyiségben. A fémes felületekkel és a divatos matt színekkel teljesen egyedi fürdőszobák álmodhatók meg.
- A különböző árszintek révén a FinishPlus széles körben szólítja meg a vásárlókat.
- A kapcsolódó kiegészítő termékek szintén ugyanabban a színárnyalatban kaphatók.

PVD bevonat

A PVD bevonatot vákuumos bevonatolási folyamat során molekuláról molekulára gőzöljük fel, aminek eredményeképpen rendkívül strapabíró, ragyogó színű felület jön létre

Bevizsgált élettartam a felület sokéves tartósságáért

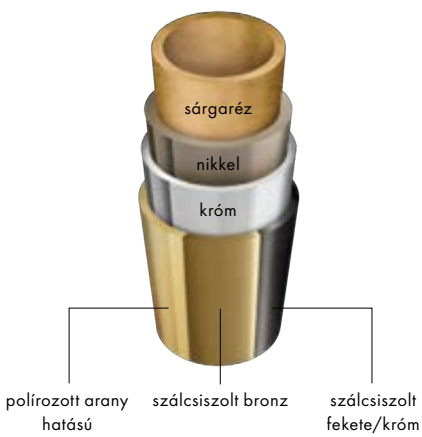

Lakkbevonat

A speciális lakkozást több munkafázisban visszük fel, így erős, intenzív felületet kapunk

Bevizsgált élettartam a felület sokéves tartósságáért

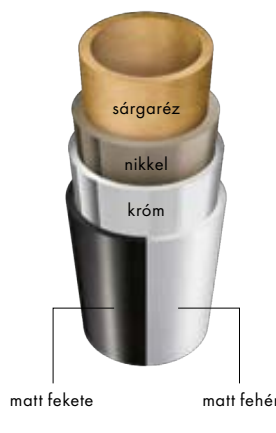





matt fekete
Kontrasztos és lényegre törő.

matt fehér
A világos színárnyalat szokatlan hűvösséget áraszt.





szálcsiszolt fekete króm
Igényes esztétikum a sötét hatás révén.

szálcsiszolt bronz
Tökéletes kombináció a lágy natúr színárnyalatokhoz.



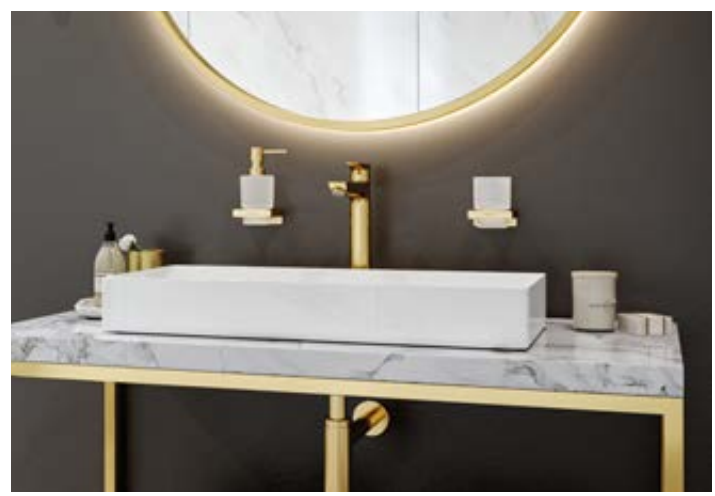

króm
Időtlen klasszikus, gyengéd eleganciával párosítva.

polírozott arany hatású
Elbűvölő, esztétikusan extravagáns megjelenés.

Konyha vízsugár fajták



Lamináris vízsugár

Kristálytiszta vízsugár levegő hozzákeverése nélkül, amely optimálisan támogatja az összes műveltet a konyhai mindennapokban, például lehetővé teszi a nagy fazekak és tálak gyors megtöltését vízzel. Ez a vízsugár fajta bőséges és fröccsenésmentes.



Normál vízsugár

Levegővel dúsított, kellemes vízsugár. A levegő hozzákeverése teltebb, könnyedebb és lágyabb vízsugarat biztosít, amely hatékonyan támogat minden műveletet a mosogatónál.



Zuhany vízsugár

Erőforrásokat kímélő, jól tisztító zuhanyvízsugár a mosogatótálnál. Zöldség vagy gyümölcs, hús vagy hal: a lágy sugár többek között megkönnyíti az élelmiszerek kíméletes, de hatékony mosását.



SatinFlow vízsugár

Mikrofinom és erőforráskímélő vízsugár fajta, amellyel többek között a kényes élelmiszerek is kíméletesen tisztíthatóak. A víz nagy felületen áramlik ki a csaptelep lábazatából és kellemesen, fröccsenésmentesen érkezik meg a mosogatótálba.

Konyhai technológiák

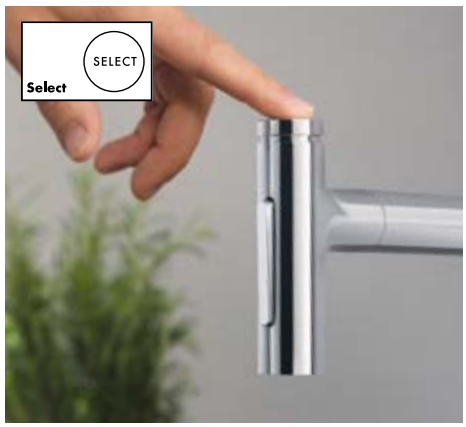

Select

Az egyszerű kezelés rajongói kényelmesen, gombnyomással indíthatják el, szakíthatják meg vagy zárhatják el a vizet. A pontos és ergonomikus vízszabályozásért, amely könnyedén és akár kézháttal vagy könyökkel is kezelhető.



Select Digital

Mentes, enyhe vagy buborékos víz gombnyomásra. Ebből a konyhai csaptelepből választása szerinti hőmérsékletű, szűrt vagy ásványi anyagokkal dúsított ivóvíz folyik három különböző formában. A víz egyszerű gombnyomással indítható és zárható el.



Push

Könnyen kezelhető, többfunkciós és minőségi: gombnyomásra szűrt vagy ásványi anyagokkal dúsított víz folyik a konyhai csaptelepből. A beépített szelepnek köszönhetően a kezelt víz addig folyik, amíg nyomva tartja a gombot.



QuickClean

Ki az, aki szívesen takarít? A vízkőlerakódások és a szennyeződések egy szempillantás alatt eltüntethető. A rugalmas szilikon lamellákat és bütyköket az ujjával dörzsölheti le. Gyorsan és minimális erőfeszítés mellett.



ComfortZone

Azt a nagyvonalú teret nevezzük így, amely a konyhai csaptelep és a mosogatótál között keletkezik vízszintesen és függőlegesen. Ezek a minőségi csaptelepek rendkívül felhasználóbarátak, rugalmasan beállítható elfordulási tartománnyal rendelkeznek és maximális mozgásszabadságot biztosítanak.



Kihúzható funkció

Nagyobb mozgásszabadság és kényelem: a kihúzható zuhanyfejek vagy kihúzható kifolyók megnövelik a hatósugarat a mosogatótál körül, így egy kézmozdulattal viheti oda a vizet, ahol éppen szükség van rá.



sBox

Gondoskodik a kihúzható konyhai csaptelepeknél arról, hogy a tömlőt könnyedén, biztonságosan és védve lehessen kihúzni és visszaengedni. Az sBox révén a kihúzható zuhanyfej akár 76 cm-re is kihúzható. Minden szokványos alsó szekrényben elfér.

Beépítési helyzetek

Az 52 cm magas sBox belefér minden szabványos, legalább 74 cm-es alsószekrénybe.

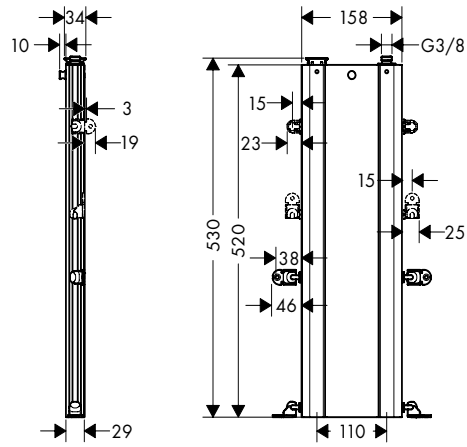



Ideális esetben függőlegesen a konyhai csaptelep alatt: Az alsó rögzítők a fenéklaphoz vannak csavarozva. A felső rögzítők a hátfalhoz vannak csavarozva, vagy másik lehetőségként be is akaszthatók. A rögzítőelemek rugalmasan eltolhatók, és 360°-ban elforgathatók. Ez egyszerű és gyors rögzítést tesz lehetővé.



A hátfalra, oldalra döntve: Az oldalra döntött szerelés pl. a fenéklapon lévő akadályok – kihúzható szemetes vagy lefolyó rendszerek – vagy a sarokszelephez való nehezített hozzáférhetőség esetén alkalmazható. A rögzítők a fenéklaphoz, az oldal- vagy a hátfalhoz csavarozhatók. Ajánlott legnagyobb billentési szög: ± 20°.



Függőlegesen a konyhai csaptelep alatt, hátrafelé vagy előrefelé döntve: A hátrafelé döntött szerelés előreugró hátfal vagy a fenéklapon lévő egyéb akadályok esetén ajánlott. A rögzítők mindegyike előrefelé néz. Ily módon az sBox egyszerűen előrehúzható, és kipattintható a tartókból. Ez pl. egyszerű és gyors tisztítást tesz lehetővé. Az sBox ugyanígy előrebillenthető a hátfal felett. Ajánlott legnagyobb billentési szög: ± 20°.



Döntve és az oldalfalra helyezve: Az oldalfalra történő szerelés pl. sarokmosogatóknál, csepegtetőfelülettel rendelkező mosogatóknál vagy oldalsó csapteleplyukkal ellátott mosogatóknál alkalmazható. A rögzítők mindegyike az oldalfalra van csavarozva. Kerülni kell az sBox párhuzamos eltolását. Amennyiben a beépítéshez elkerülhetetlen az eltolás, az soha nem lehet nagyobb 30 mm-nél a csaptelep- és az sBox kilépési tengelye között.



Eldönthető funkció ablak előtti szereléshez

A mosogató közvetlenül a befelé nyíló ablak előtt áll? Itt a tökéletes megoldás a helyszűkére: a konyhai csaptelep könnyedén kiemelhető a tartójából és elfektethető a mosogatótálon.



Kisnyomás

Alacsony a víznyomás? Semmi gond. A kisnyomású technológiával rendelkező konyhai csaptelepek már 0,2 bartól lehetővé teszi a használatot. Bojlerhez/hőtárolóhoz alkalmas.



CoolStart

Ennél a környezetbarát csaptelepnél csak akkor folyik melegvíz, ha megmozdítják a kart, szemben a szokványos csaptelepeknél, amelyek a kar középállásában is fogyasztanak energiát. A CoolStart automatikusan csökkenti az erőforrások felhasználását, a CO_2-kibocsátást és a költségeket.



Két külön vízút

A csaptelepben két vízvezeték gondoskodik arról, hogy ne keveredjen egymással a minden tekintetben tökéletes víz és a kezeletlen vezetékes víz. Ez vízvételkor kiváló vízminőséget garantál.



MemoryFunction

Ennek segítségével egyedileg és pontosan tölthető fel az ivóedényeket, mivel a vízfolyás automatikusan áll meg az előre beállított mennyiség elérésekor. Csak adja meg a vízmennyiséget, majd kétszeri gombnyomással folyassa ki a vizet.



hansgrohe home alkalmazás

Az alkalmazás sok fontos információt tartalmaz a konyhai csaptelepekről. Többek között értesít, ha esedékessé válik a szűrő vagy a CO_2-patron cseréje. Jelzi a működési hibákat és kérésre push értesítéseket küld az okostelefonjára.



AirPower

Bőséges levegőt kever a vízhez. A dúsított vízcseppek dúsak, könnyűek és kellemesek a bőrnek, továbbá kevésbé fröcskölnek. Így hatékonyabban használható fel értékes erőforrásunk, a víz.



EcoSmart

Ez a csaptelep csupán 6 liter vizet fogyaszt percenként,lényegesen kevesebbet, mint a hagyományos csaptelepek. És ehhez a kényelemről sem kell lemondani. Mivel így sokkal kevesebb vizet kell felmelegíteni, az energiaköltségeket is csökkenti. Rendkívül erőforráskímélő!

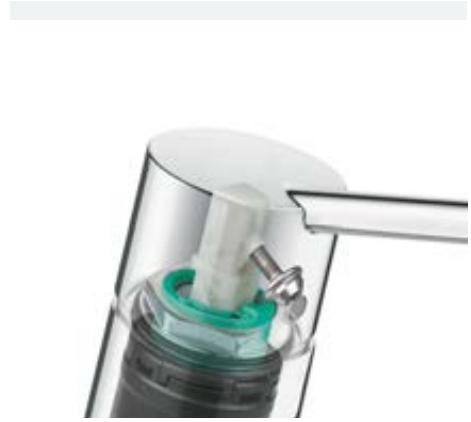

Kerámiabetét/fogantyú reteszelés

A speciálisan edzett kerámiatárcsáknak köszönhetően a kerámiabetétek a csaptelep hosszú élettartamáról gondoskodnak. A Boltic fogantyú reteszelés lötyögésmentes kezelést garantál.



MagFit mágneses tartó

A MagFit funkciónak köszönhetően a tömlő szinte zajtalanul csúszik vissza és rögzül a konyhai csaptelep kifolyójának közepén.



Egyszerű szerelés

A rugalmas csatlakozások megkönnyítik a konyhai csaptelep felszerelését és biztonságos kapcsolatot szavatolnak. A PEX-csövek hőállóak, továbbá íz- és szagsemlegesek.



QuickConnect

A QuickConnect funkciónak köszönhetően a tömlők szerelése rendkívül egyszerű. A bevált bepattintásos technológia még gyorsabbá és kényelmesebbé teszi a felszerelést.

Mosogatótálak beépítési módja

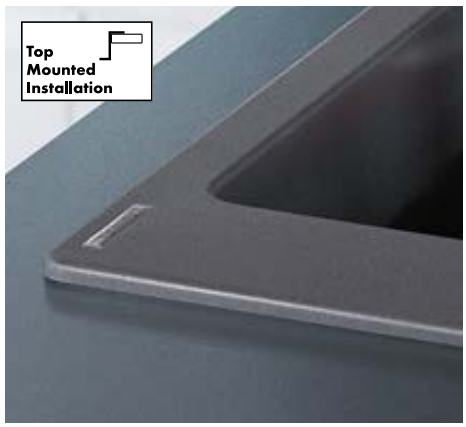

Ráültetett szerelés

A ráültetett szerelés a legelterjedtebb beépítési mód. A mosogatótálat fölülről ültetik rá a munkalapra a kivágott lyukon keresztül. Ehhez csak egy egyszerű kivágást kell készíteni a munkalapban. Ily módon a lapos perem különösen jól mutat. Ez a beépítési mód például fa- vagy laminált munkalapoknál alkalmazható.

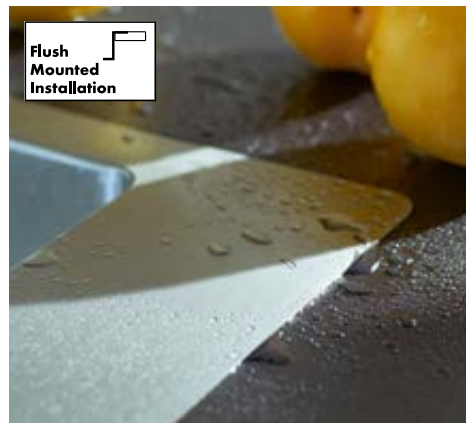

Síkba süllyesztett szerelés

A síkba süllyesztett szerelés csak nemesacél mosogatók esetében lehetséges: így a mosogató és a munkalap optikailag egy egységet alkot. A mosogatótálat besüllyesztik a munkalap síkjába. Ezzel az eljárással olyan szintkülönbség nélküli átmenet jön létre, amellyel értékes, plusz munkafelület hozható létre, és a tisztítás is egyszerűbbé válik, hiszen nincsenek élek a mosogató pereménél. Ez a beépítési mód elsősorban tömör, egységes anyagokból – pl. terméskőből, üvegből, kvarckőből vagy kerámiából készült munkalapoknál alkalmazható.

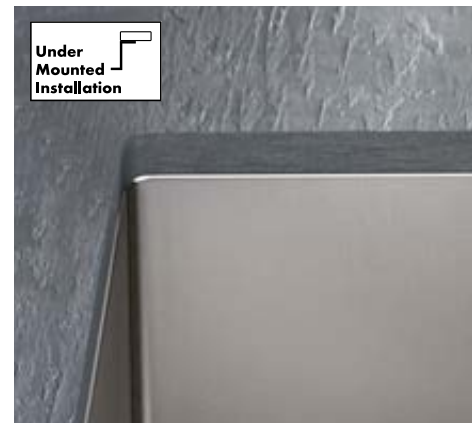

Aláépített szerelés

Az aláépített szerelés esetén a mosogató a munkalap alá van süllyesztve, és a mosogatótálat alulról rögzítik a munkalapra. Ehhez a mosogató méretének megfelelő kivágást kell készíteni. Azután a mosogatót hozzá kell ragasztani és csavarozni a munkalaphoz. Ez a beépítési mód csak vízre nem érzékeny, terméskőből, betonból vagy kvarcból készült munkalapok esetében alkalmazható. Aláépített szerelés esetén a konyhai csaptelepet a munkalapba vagy a felette lévő falba kell beszerelni.

FinishPlus – Minőségi, szembeötlő csaptelep a mosogatótálnál

A konyhadizájn mindig a divathoz igazodik. A hansgrohe FinishPlus felületeivel vásárlói szabadjára engedhetik a fantáziájukat. A minőségi fémes színárnyalatok és a divatos matt színek minden önkifejezési vágyat lehetővé tesznek. A konyha tetszés szerinti színekkel tervezhető meg, akár létesítményekben is.

- Kiváló minőségű felületdizájnok számtalan kialakítási lehetőséget biztosítanak ügyfeleinek, Önnek pedig értékesítési lehetőségeket.
- A FinishPlus finom és stílusos hangsúlyokat teremt a helyiségben. A fémes felületekkel és a divatos matt színekkel teljesen egyedi konyhák álmodhatók meg.
- A különböző árszintek révén a FinishPlus széles körben szólítja meg a vásárlókat.
- A kapcsolódó kiegészítő termékek szintén ugyanabban a színárnyalatban kaphatók.

PVD bevonat

A PVD bevonatot vákuumos bevonási folyamat során molekuláról molekulára gőzöljük fel, aminek eredményeképpen rendkívül strapabíró, ragyogó színű felület jön létre

Bevizsgált élettartam a felület sokéves tartósságáért

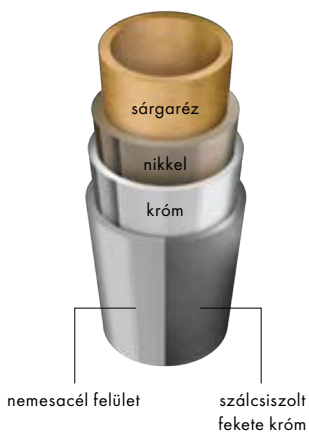

Lakkbevonat

A speciális lakkozást több munkafázisban visszük fel, így erős, intenzív felületet kapunk

Bevizsgált élettartam a felület sokéves tartósságáért





matt fekete
Kontrasztos és lányegretörő.



szálcsiszolt fekete króm
Igényes esztétikum a sötét hatás révén.



króm
Időtlen klasszikus, gyengéd eleganciával párosítva.



nemesacél felület
Harmónia és letisztult esztétikum.

Kifutó termékek 2023

Elérhetőek a készlet erejéig

	Cikkszám
Raindance	
Raindance Classic	
Raindance Classic Kézizuhany 100, 3jet	28548000
	28548090
Croma	
Croma Select E	
Showerpipe 180 termosztáttal, 2jet	27256400
Showerpipe 180 termosztáttal, EcoSmart 9l/perc, 2jet	27257400
Showerpipe 180, 2jet, egykaros csapteleppel	27258400
Showerpipe 180, 2jet, kádtermosztáttal	27352400
Croma Select S	
Showerpipe 180 termosztáttal, 2jet	27253400
Showerpipe 180 termosztáttal, EcoSmart 9l/perc, 2jet	27254400
Showerpipe 180, 2jet, kádtermosztáttal	27351400
Croma 100	
Zuhanyrendszer falsíkon kívüli telepítéshez Vario, EcoSmart 9l/perc Ecostat Comfort termosztáttal és 65cm-es zuhanyrúddal	27032000
Zuhanyrendszer falsíkon kívüli telepítéshez Vario, EcoSmart 9l/perc Ecostat Comfort termosztáttal és 90cm-es zuhanyrúddal	27033000
Zuhanyrendszer falsíkon kívüli telepítéshez Multi, Ecostattal Comfort termosztát és 65cm-es zuhanyrúddal	27086000
Zuhanyszett Vario, EcoSmart 9l/perc, 90cm-es zuhanyrúddal és szappantartóval	27653000
Zuhanyszett Mono, 65cm-es zuhanyrúddal és szappantartóval	27717000
Zuhanyszett Mono, 90cm-es zuhanyrúddal és szappantartóval	27724000
Kézizuhany Multi, Ecosmart 9l/perc	28538000
Kézizuhany 1jet	28580000
Kézizuhany Mono, Ecosmart 9l/perc	28583000
Croma 100 Classic	
Kézizuhany Multi	28539000
Croma	
Kézizuhany 110, 1jet, EcoSmart 9l/perc	26815140
Bidette	
Bidette kézizuhany 1jet, zuhanytartóval és nyomásálló 160cm-es zuhanytömlővel	32122000
Bidette kézizuhany 1jet, zuhanytartóval és nyomásálló 125cm-es zuhanytömlővel	32127000

	Cikkszám
Zuhany kiegészítők	
Toldóelem 15cm	13597990
Mennyezeti csatlakozó 10cm	27479000 27479140 27479340 27479670 27479700
Zuhanytartó Porter Reno	28335000
Zuhanyrudak	
Unica	
Croma 65cm-es zuhanyrúd, 160cm-es Isiflex zuhanytömlővel	26503000
Croma 90cm-es zuhanyrúd, 160cm-es Isiflex zuhanytömlővel	26504000
C 90cm-es zuhanyrúd, 160cm-es Isiflex zuhanytömlővel	27610000
S Puro Reno 72cm-es zuhanyrúd	28662000
S Puro Reno 105cm-es zuhanyrúd	28663000
PuraVida	
Toldóelem	15597000 15597990
Metris	
Metris	
2-lyukú kádperemre szerelhető csaptelep váltószeleppel és Croma 100 Vario kézizuhannyal	31422000
2-lyukú kádperemre szerelhető csaptelep	31423000
Metris S	
Egykaros mosdócsaptelep 100, LowFlow, lefolyógarnitúra nélkül	31015000
Egykaros mosdócsaptelep 260, kézmosóhoz, automata lefolyógarnitúrával	31022000
Egykaros mosdócsaptelep 260, kézmosóhoz, lefolyógarnitúra nélkül	31023000
Egykaros mosdócsaptelep 100, automata lefolyógarnitúrával	31060000
Egykaros mosdócsaptelep 100, LowFlow 3.5l/perc, automata lefolyógarnitúrával	31063000
Egykaros mosdócsaptelep 100, lefolyógarnitúra nélkül	31068000
Egykaros mosdócsaptelep elforgatható kifolyóval, automata lefolyógarnitúrával	31159000
Egykaros mosdócsaptelep bidette kézizuhannyal és 160 cm-es zuhanytömlővel	31160000
Egykaros mosdócsaptelep 230, elforgatható kifolyóval, Push-open lefolyógarnitúrával	31161000
Egykaros falsík alatti mosdócsaptelep, 16,5cm-es kifolyóval	31162000

	Cikkszám
Egykaros falsík alatti mosdócsaptelep, 22.5cm-es kifolyóval	31163000
Egykaros bidé csaptelep automata lefolyógarnitúrával	31261000
4-lyukú kádperemre szerelhető csaptelep	31443000
4-lyukú kádperemre szerelhető csaptelep 17.1cm-es kifolyóval	31446000
4-lyukú kádperemre szerelhető csaptelep 22cm-es kifolyóval	31447000
Egykaros kádcsaptelep falsíkon kívüli	31460000
Egykaros kádcsaptelep falsík alatti szereléshez, iBox universalhoz	31465000
Egykaros kádcsaptelep falsík alatti szereléshez, beépített biztonsági kombinációval EN1717, iBox universalhoz	31466000
Egykaros mosdócsaptelep falsíkon kívüli	31660000
Egykaros mosdócsaptelep falsík alatti szereléshez	31665000
Talis	
Talis Select S	
Bidé csaptelep automata lefolyógarnitúrával	72202000
Mosdócsaptelep 100, bidette kézizuhannyal és 160cm-es zuhanytömlővel	72291000
Talis S	
Egykaros mosdócsaptelep 80, LowFlow, automata lefolyógarnitúrával	72015000
Egykaros mosdócsaptelep 80, LowFlow, lefolyógarnitúra nélkül	72018000
Egykaros mosdócsaptelep 100, LowFlow, automata lefolyógarnitúrával	72024000
Egykaros falsík alatti kádcsaptelep	
4-lyukú kádperemre szerelhető csaptelep Secuflexhez	72418000
Focus	
2-lyukú kádperemre szerelhető csaptelep váltószeleppel and Crometta 85 kézizuhannyal, 1jet	31521000
2-lyukú kádperemre szerelhető csaptelep	
Egykaros falsík alatti zuhanycsaptelep	31967000
Logis	
Egykaros mosdócsaptelep elzárószeleppel bidette kézizuhannyal és	31515000

	Cikkszám
Konyhai csaptelepek	
Metris M71	
Egykaros konyhai csaptelep 320, elzárószeleppel, 1jet	14888000
Talis M51	
Egykaros konyhai csaptelep 220, elzárószeleppel, 1jet	72811000
Focus M42	
Egykaros konyhai csaptelep 180, elzárószeleppel, 1jet	71813000
Logis M31	
Egykaros konyhai csaptelep 220, elzárószeleppel, 1jet	71834000
Mosogatókombinációk	
C71	
C71-F450-06 Mosogatókombináció 450 Select	43201000 43201800
C71-F660-08 Mosogatókombináció 660 Select	43202000 43202800
C71-F765-10 Mosogatókombináció 370/370 Select	43203000 43203800
C71-F450-07 Mosogatókombináció Select, baloldali csepegtetővel	43205000 43205800
C71-F655-09 Mosogatókombináció 180/450 Select	43206000 43206800
C71-F450-12 Mosogatókombináció 450 Select, jobboldali csepegtetővel	43230000 43230800
C51	
C51-F450-06 Mosogatókombináció 450 Select	43217000
C51-F660-07 Mosogatókombináció 660 Select	43218000
C51-F660-07 Mosogatókombináció 450 Select, baloldali csepegtetővel	43219000
C51-F635-09 Mosogatókombináció 180/450 Select	43220000
C51-F770-10 Mosogatókombináció 370/370 Select	43221000
C51-F450-12 Mosogatókombináció 450 Select, jobboldali csepegtetőve	43228000

Új termékek

	Cikkszám
Crometta **Crometta E**	
Fejzuhany 240, 1jet	26726670
Fejzuhany 240, 1jet, Ecosmart 9l/perc	26727670
Crometta S	
Fejzuhany 240, 1jet	26723670
Fejzuhany 240, 1jet, Ecosmart 9l/perc	26724670
Vernis **Vernis Blend**	
Showerpipe 240 termosztáttal, 1jet	26426670
Showerpipe 240 termosztáttal, EcoSmart, 1jet	26428670
Showerpipe 240, kádtermosztáttal, 1jet	26899670
Vernis Shape	
Showerpipe 240, termosztáttal, 1jet	26427670
Showerpipe 240, termosztáttal, EcoSmart, 1jet	26429670
Showerpipe 240, kádtermosztáttal, 1jet	26900670
Bidette	
Bidette kézizuhany 1jet, S EcoSmart+ hidegvízhez, zuhanytartóval és 125cm-es zuhanytömlővel	29230000 29230670 29230700
Bidette kézizuhany 1jet, E EcoSmart+ hidegvízhez, zuhanytartóval és 125cm-es zuhanytömlővel	29231000 29231670 29231700
Bidette kézizuhany 1jet, S EcoSmart+ kevert vízhez, zuhanytartóval és 125cm-es zuhanytömlővel	29232000 29232140 29232340 29232670 29232700
Bidette kézizuhany 1jet, E EcoSmart+ kevert vízhez, zuhanytartóval és 125cm-es zuhanytömlővel	29233000 29233140 29233340 29233670 29233700
Bidette kézizuhany 1jet, S EcoSmart+ zuhanytartóval és nyomástűrő, 125cm-es zuhanytömlővel	29234000
Alaptest kevert vízhez való bidette-hez	29235180
FixFit / FixFit Porter **FixFit E**	
Fali kimenet zuhanytartóval	26889000 26889140 26889340 26889670 26889700 26889990

	Cikkszám
FixFit Q	
Fali kimenet zuhanytartóval	26887000 26887140 26887340 26887670 26887700 26887990
FixFit S	
Fali kimenet zuhanytartóval	26888000 26888140 26888340 26888670 26888700 26888990
RainDrain **RainDrain Original**	
Lefolyó színkészlet 600	56196800
Lefolyó színkészlet 700	56197800
Lefolyó színkészlet 800	56198800
Lefolyó színkészlet 900	56199800
Lefolyó színkészlet 1000	56200800
Lefolyó színkészlet 1200	56201800
RainDrain Allround	
Teljes lefolyó készlet 700, standard/lapos telepítéshez	56186800
Teljes lefolyó készlet 800, standard/lapos telepítéshez	56187800
Teljes lefolyó készlet 900, standard/lapos telepítéshez	56188800
Teljes lefolyó készlet 1000, standard/lapos telepítéshez	56189800
Teljes lefolyó készlet 1200, standard/lapos telepítéshez	56190800
RainDrain Compact	
Teljes lefolyókészlet 600, lapos telepítéshez	56162800
Teljes lefolyókészlet 600, burkolható, lapos telepítéshez	56163000
Teljes lefolyókészlet 700, lapos telepítéshez	56164800
Teljes lefolyókészlet 700, burkolható, lapos telepítéshez	56165000
Teljes lefolyókészlet 800, lapos telepítéshez	56166800
Teljes lefolyókészlet 800, burkolható, lapos telepítéshez	56167000
Teljes lefolyókészlet 900, lapos telepítéshez	56168800
Teljes lefolyókészlet 900, burkolható, lapos telepítéshez	56169000
Teljes lefolyókészlet 1000, lapos telepítéshez	56170800
Teljes lefolyókészlet 1000, burkolható, lapos telepítéshez	56171000
Teljes lefolyókészlet 1200, lapos telepítéshez	56172800
Teljes lefolyókészlet 1200, burkolható, lapos telepítéshez	56173000
Teljes lefolyókészlet 600, standard telepítéshez	56174800
Teljes lefolyó készlet 600, burkolható, standard telepítéshez	56175000

	Cikkszám
Teljes lefolyókészlet 700, standard telepítéshez	56176800
Teljes lefolyókészlet 700, csempézhető, standard telepítéshez	56177000
Teljes lefolyókészlet 800, standard telepítéshez	56178800
Teljes lefolyókészlet 800, csempézhető, standard telepítéshez	56179000
Teljes lefolyókészlet 900, standard telepítéshez	56180800
Teljes lefolyókészlet 900, csempézhető, standard telepítéshez	56181000
Teljes lefolyókészlet 1000, standard telepítéshez	56182800
Teljes lefolyókészlet 1000, csempézhető, standard telepítéshez	56183000
Teljes lefolyókészlet 1200, standard telepítéshez	56184800
Teljes lefolyókészlet 1200, csempézhető, standard telepítéshez	56185000
RainDrain Brilliance	
Teljes pontlefolyó készlet 100/100, csempézhető fedlappal	56250670 56250800
Teljes pontlefolyó készlet 150/150, csempézhető fedlappal	56251670 56251800
RainDrain Point	
Teljes pontlefolyó készlet 100/100	56246800
Teljes pontlefolyó készlet 100/100, csempézhető fedlappal	56247670 56247800
Teljes pontlefolyó készlet 150/150	56248800
Teljes pontlefolyó készlet 150/150, csempézhető fedlappal	56249670 56249800
Rebris **Rebris E**	
Egykaros bidécsaptelep automata lefolyógarnitúrával	72211000 72211670
Egykaros bidécsaptelep fém automata lefolyógarnitúrával	72213000 72213670
Egykaros mosdócsaptelep 110, bidette kézizuhannyal, és 160cm-es zuhanytömlővel, lefolyógarnitúra nélkül	72216000
Kádtöltő	72431000 72431670
Egykaros kádcsaptelep Monotrou	72435000
Egykaros kád- és zuhanycsaptelep monotrou, 2 átfolyási mennyiséggel	72437000
Egykaros kádcsaptelep falsíkon kívüli	72450000 72450670
Egykaros kádcsaptelep falsíkon kívüli, 15.3 cm-es középtávolsággal	72452000
Egykaros falsík alatti kádcsaptelep szett	72458000 72458670

	Cikkszám
Egykaros falsík alatti kádcsaptelep	72459000 72459670
Egykaros falsík alatti kádcsaptelep iBox universalhoz	72468000 72468670
Egykaros falsík alatti kádcsaptelep beépített biztonsági kombinációval EN1717, iBox universalhoz	72469000 72469670
Pillar csaptelep 80, hideg- vagy előre beállított vízhez, lefolyógarnitúra nélkül	72506000 72506670
Egykaros mosdócsaptelep 80, automata lefolyógarnitúrával	72550000
Egykaros mosdócsaptelep 110 CoolStart, fém automata lefolyógarnitúrával	72551000 72551670
Egykaros mosdócsaptelep 80, CoolStart, automata lefolyógarnitúrával	72553000 72553670
Egykaros mosdócsaptelep 80, CoolStart, lefolyógarnitúra nélkül	72554000 72554670
Egykaros mosdócsaptelep 110, automata lefolyógarnitúrával	72557000 72557670
Egykaros mosdócsaptelep 110, CoolStart, automata lefolyógarnitúrával	72559000 72559670
Egykaros mosdócsaptelep 110, CoolStart, lefolyógarnitúra nélkül	72560000 72560670
Egykaros falsík alatti mosdócsaptelep, 20cm-es kifolyóval	72568000 72568670
Egykaros mosdócsaptelep 210, elforgatható kifolyóval, automata lefolyógarnitúrával	72576000 72576670
Egykaros mosdócsaptelep 240 CoolStart kézmosóhoz, automata lefolyógarnitúrával	72581000 72581670
Egykaros mosdócsaptelep 240 CoolStart kézmosóhoz, lefolyógarnitúra nélkül	72583000
Egykaros mosdócsaptelep 80, CoolStart, fém automata lefolyógarnitúrával	72585000 72585670
Egykaros mosdócsaptelep 80, CoolStart, EcoSmart+, automata lefolyógarnitúrával	72587000 72587670
Egykaros mosdócsaptelep 110, CoolStart, EcoSmart+, automata lefolyógarnitúrával	72589000 72589670
Egykaros mosdócsaptelep 240, CoolStart, EcoSmart+, kézmosóhoz, automata lefolyógarnitúrával	72591000 72591670
Egykaros zuhanycsaptelep, falsíkon kívüli	72650000 72650670
Egykaros zuhanycsaptelep, falsíkon kívüli, 15.3 cm-es középtávolsággal	72652000
Egykaros zuhanycsaptelep szett, falsík alatti	72658000 72658670
Egykaros zuhanycsaptelep, falsík alatti	72659000 72659670
Egykaros zuhanycsaptelep, falsík alatti, iBox universalhoz	72668000 72668670

Új termékek

	Cikkszám
Rebris S	
Egykaros bidé csaptelep automata lefolyógarnitúrával	72210000 72210670
Egykaros bidé csaptelep fém automata lefolyógarnitúrával	72212000 72212670
Egykaros mosdócsaptelep 110, bidette kézizuhannyal és 160cm-es zuhanytömlővel, lefolyógarnitúra nélkül	72215000 72215670
Kádtöltő	72430000 72430670
Egykaros kádcsaptelep Monotrou	72434000
Egykaros kád és zuhanycsaptelep Monotrou, 2 féle átfolyási sebességgel	72436000
Egykaros kádcsaptelep, falsíkon kívüli	72440000 72440670
Egykaros kádcsaptelep, falsíkon kívüli, 15.3 cm-es középtávolsággal	72442000
Egykaros kádcsaptelep, falsíkon kívüli, 2 féle átfolyási sebességgel	72443000 72443670
Egykaros kádcsaptelep szett, falsík alatti	72448000 72448670
Egykaros kádcsaptelep, falsík alatti	72449000 72449670
Egykaros kádcsaptelep, falsík alatti, iBox universalhoz	72466000 72466670
Egykaros kádcsaptelep, falsík alatti, beépített biztonsági kombinációval EN1717, iBox universalhoz	72467000 72467670
Pillar csaptelep 80, hideg- vagy előre beállított vízhez, lefolyógarnitúra nélkül	72503000 72503670
Egykaros mosdócsaptelep 80, automata lefolyógarnitúrával	72510000
Egykaros mosdócsaptelep 80, CoolStart, automata lefolyógarnitúrával	72513000 72513670
Egykaros mosdócsaptelep 80, CoolStart, lefolyógarnitúra nélkül	72514000
Egykaros mosdócsaptelep 110, automata lefolyógarnitúrával	72517000 72517670
Egykaros mosdócsaptelep 110, CoolStart, automata lefolyógarnitúrával	72519000 72519670
Egykaros mosdócsaptelep 110, CoolStart, lefolyógarnitúra nélkül	72520000 72520670
Egykaros mosdócsaptelep 110, CoolStart, fém lefolyógarnitúrával	72527000 72527670
Egykaros mosdócsaptelep, falsík alatti, 20cm-es kifolyóval	72528000 72528670
3-lyukú mosdócsaptelep 110, automata lefolyógarnitúrával	72530000
Egykaros mosdócsaptelep 210, elforgatható kifolyóval, automata lefolyógarnitúrával	72536000 72536670
Egykaros mosdócsaptelep 240 CoolStart, kézmosóhoz, automata lefolyógarnitúrával	72580000 72580670
Egykaros mosdócsaptelep 240 CoolStart, kézmosóhoz, lefolyógarnitúra nélkül	72582000
Egykaros mosdócsaptelep 80 CoolStart, fém automata lefolyógarnitúrával	72584000 72584670
Egykaros mosdócsaptelep 80 CoolStart, EcoSmart+, automata lefolyógarnitúrával	72586000 72586670
Egykaros mosdócsaptelep 110 CoolStart, EcoSmart+, automata lefolyógarnitúrával	72588000 72588670
Egykaros mosdócsaptelep 240 CoolStart, EcoSmart+, kézmosóhoz, automata lefolyógarnitúrával	72590000 72590670
Egykaros zuhanycsaptelep, falsíkon kívüli	72640000 72640670
Egykaros zuhanycsaptelep, falsíkon kívüli, 15.3 cm-es középtávolsággal	72642000
Egykaros zuhanycsaptelep, falsíkon kívüli, 2 féle átfolyási mennyiséggel	72643000 72643670
Egykaros zuhanycsaptelep szett, falsík alatti	72648000 72648670
Egykaros zuhanycsaptelep, falsík alatti	72649000 72649670
Egykaros zuhanycsaptelep, falsík alatti, iBox universalhoz	72667000 72667670
Vernis **Vernis Blend**	
Egykaros bidécsaptelep, fém automata lefolyógarnitúrával	71218000 71218670
Kádcsaptelep szett, falsík alatti	71473000 71473670
Zuhanycsaptelep szett, falsík alatti	71663000 71663670
Vernis Shape	
Egykaros bidécsaptelep, fém automata lefolyógarnitúrával	71219000 71219670
Kádcsaptelep szett, falsík alatti	71472000 71472670
Zuhanycsaptelep szett, falsík alatti	71662000 71662670
Kiegészítők **XtraStoris Original**	
XtraStoris Original, falba süllyesztett wc-papír tartó 150/150/140	56065670 56065700 56065800
XtraStoris Original Falfülke kerettel 300/150/70	56092380 56092670 56092700

	Cikkszám
XtraStoris Original Falfülke kerettel, 300/300/70	56093380 56093670 56093700
XtraStoris Rock	
XtraStoris Rock falba süllyesztett wc-kefe tartó wc-papír tartóval és csmpézhető ajtóval	56062670 56062700 56062800
Konyhai csaptelepek **Talis M54**	
Egykaros konyhai csaptelep 210, kihúzható kifolyóval, 2jet	72800340
Egykaros konyhai csaptelep 210, kihúzható kifolyóval, 2jet, sBox	72801340
Egykaros konyhai csaptelep 270, kihúzható kifolyóval, 1jet	72808340
Egykaros konyhai csaptelep 270, kihúzható kifolyóval, 1jet, sBox	72809340
Egykaros konyhai csaptelep 270, 1jet	72840340
Egykaros konyhai csaptelep 270, LowPressure/nyílt rendszerű vízmelegítőkhöz	72859000 72859670 72859800
Egykaros konyhai csaptelep 270, LowPressure/nyílt rendszerű vízmelegítőkhöz, kihúzható kifolyóval, 1jet	72860000 72860670 72860800
Zesis M33	
Egykaros konyhai csaptelep 150, LowPressure/nyílt rendszerű vízmelegítőkhöz	74806670 74806800

Csomagolási egységek

*Kérjük, rendeléskor vegye figyelembe a csomagolási egységet.

Cikkszám	Darabszám/csomag
01	
01000180	8
01001180	8
01002180	8
01800180	10
01850180	10
06	
06010000	2500
10	
10452180	6
10823000	30
10823800	30
13	
13111000	4
13111400	3
13114000	7
13114140	7
13114340	7
13114670	7
13114700	7
13114990	7
13115000	7
13116000	10
13116140	8
13116340	8
13116670	8
13116700	8
13116990	8
13117000	7
13122000	10
13123000	7
13132000	20
13141000	5
13141400	5
13151000	4
13151400	4
13159180	10
13161000	4
13161400	4
13171000	4
13171400	4
13201000	7
13211000	10
13233180	5
13244180	6
13414000	35
13423000	20
13424000	15
13437180	4
13439180	8
13440180	4
13444180	4
13560180	7
13593000	15
13593340	15
13595000	30
13597000	24
13601000	20
13604000	20
13620180	24
13622180	25
13901000	100
13903000	100
13904000	100
13913000	750
13950000	40
13950140	36
13950340	36
13950670	36
13950700	36
13950990	36
13952000	50
13954000	50
13954820	36
13964000	100
14	
14095000	56
14096000	56
14495000	28
14806000	3
14820000	4
14820800	4
14821000	4
14821800	4
14822000	4
14822800	4
14823000	4
14834000	4
14834800	4
14847000	4
14847800	4
14857000	4
14857800	4
14883000	4
14883800	4
14884000	4
14884800	4
15	
15310180	3
15311180	3
15346000	31
15355000	2
15355400	2
15355600	2
15356000	2
15356400	2
15356600	2
15357000	2
15357400	2
15357600	2
15358000	2
15358400	2
15358600	2
15380000	2
15380140	3
15380340	3
15380670	2
15380700	4
15380990	3
15381000	2
15381700	2
15382000	2
15382140	2
15382340	2
15382670	2
15382700	2
15382990	2
15384000	2
15384700	2
15705000	12
15706000	9
15707000	9
15708000	10
15712000	10
15714000	10
15714140	10
15714340	10
15714670	10
15714700	10
15714990	10
15734400	12
15735400	6
15736400	12
15737400	12
15738400	10
15741000	10
15742000	10
15743000	10
15743140	10
15743340	10
15743670	10
15743700	10
15743990	10
15744000	10
15745000	10
15747000	10
15748000	10
15755000	6
15756000	9
15757000	10
15758000	10
15758140	10
15758340	10
15758670	10
15758700	10
15758990	10
15760000	10
15760670	10
15761000	10
15762000	10
15763000	10
15763140	6
15763340	6
15763670	6
15763700	6
15763990	8
15764000	10
15764670	10
15765000	6
15767000	10
15768000	10
15773000	8
15774000	7
15930180	25
15932000	25
15970180	25
15972000	40
15973180	50
15974180	50
15981180	20
16	
16884000	100
16884820	80
19	
19418000	4
21	
21140700	64
21141000	64
21142000	64
21143000	64
21144000	64
21145000	64
21146000	64
24	
24010180	6
24100000	30
24100670	30
24100700	30
24101000	35
24101670	30
24101700	30
24110000	30
24110670	30
24110700	30
24111000	35
24111670	35
24111700	35
24120000	30
24120670	30
24120700	30
24121000	30
24121670	30
24121700	30
24130000	12
24130670	12
24130700	12
24132000	12
24132670	12
24132700	12
24139000	24
24139670	24
24139700	24
24140000	4
24140670	4
24140700	4
24149000	24
24149670	24
24149700	24
24150000	4
24150670	2
24150700	2
24151000	2
24151670	2
24151700	2
24160000	12
24160670	12
24160700	12
24161000	12
24161670	12
24161700	12
24170000	10
24170670	10
24170700	10
24171000	10
24171670	10
24171700	10
24240700	2
24250670	2
24250700	2
24270000	2
24291670	2
24291700	3
24301000	20
24301670	20
24301700	20
24302000	20
24302670	20
24302700	20
24303000	20
24303670	20
24303700	20
24340000	2
24340670	2
24340700	2
24360000	2
24360670	2
24360700	2
24400000	12
24401000	16
26	
26014000	22
26014140	20
26014340	20
26014670	20
26014700	20
26014990	20
26079000	4
26089000	4
26089670	4
26090000	24
26093000	8
26094000	8
26095000	8
26096000	8
26097000	4

Csomagolási egységek

*Kérjük, rendeléskor vegye figyelembe a csomagolási egységet.

Cikkszám	Darabszám/csomag
26097670	4
26098000	4
26099000	4
26099670	4
26220000	6
26220140	6
26220340	6
26220670	6
26220700	6
26220990	6
26221000	6
26221140	6
26221340	6
26221670	6
26221700	6
26221990	6
26228000	3
26228140	3
26228340	3
26228670	6
26228700	3
26229000	6
26229670	6
26229700	6
26231000	2
26231340	2
26231670	3
26231700	2
26238000	3
26238140	3
26238340	3
26238670	3
26238700	3
26238990	3
26239000	3
26243000	8
26243700	8
26250000	3
26250140	3
26250340	3
26250670	3
26250700	3
26250990	3
26251000	3
26252000	3
26253000	3
26254180	6
26257000	4
26258000	4
26270000	34
26270670	34
26271000	8
26271670	8
26272000	4
26272670	4
26273000	8
26274000	4
26275000	12
26276000	4

Cikkszám	Darabszám/csomag
26276670	4
26277000	6
26277670	6
26278000	8
26279000	12
26281000	8
26281670	8
26282000	4
26282670	4
26283000	6
26283670	6
26284000	4
26286000	4
26286670	4
26289000	4
26289670	4
26318000	4
26319000	4
26320000	10
26322000	3
26322400	3
26323000	6
26324000	3
26326000	3
26328400	9
26329000	15
26330400	24
26331400	24
26332400	65
26333400	24
26334400	24
26336400	24
26340000	34
26340670	34
26401000	10
26402000	6
26403400	3
26404400	3
26405000	70
26405670	70
26406000	140
26406670	140
26407000	60
26407670	60
26410400	20
26411400	20
26412400	20
26413400	20
26420400	20
26421400	20
26422670	14
26423670	12
26424400	20
26425400	20
26426670	4
26427670	3
26428670	4
26429670	4
26442000	10

Cikkszám	Darabszám/csomag
26443000	10
26453000	110
26453340	183
26453670	110
26455000	110
26455140	110
26455340	110
26455670	110
26455700	110
26455990	110
26456000	10
26456400	10
26457000	168
26457140	168
26457340	110
26457670	110
26464000	10
26465000	7
26466000	6
26466400	6
26467000	6
26467400	6
26469000	6
26470000	6
26470400	6
26471180	10
26472000	6
26481000	6
26505000	12
26506000	6
26511000	24
26511400	24
26511600	24
26515000	20
26516000	15
26519000	38
26520000	25
26520140	20
26520340	20
26520400	25
26520670	20
26520700	20
26520990	20
26521000	25
26521400	24
26522000	10
26522400	7
26523000	7
26524000	10
26524400	10
26528000	10
26528400	10
26530000	20
26530140	20
26530340	20
26530400	20
26530670	20
26530700	20
26530990	20

Cikkszám	Darabszám/csomag
26531000	25
26531140	20
26531340	20
26531400	25
26531670	20
26531700	20
26531990	20
26532400	12
26533400	12
26534400	12
26535400	12
26536400	10
26537400	10
26538400	4
26539400	10
26550000	28
26550400	28
26551000	30
26551400	28
26553400	12
26554400	12
26555400	16
26560400	12
26561400	12
26562400	12
26563400	12
26564400	12
26565400	12
26566400	12
26567400	20
26568400	20
26569400	20
26570400	10
26571400	10
26572400	10
26573400	10
26574400	10
26575400	4
26580400	12
26581400	12
26582400	12
26583400	10
26584400	12
26585400	12
26586400	12
26590400	10
26591400	10
26592400	10
26593400	10
26594400	10
26595400	10
26600000	3
26601000	6
26604000	4
26605000	4
26606000	12
26620000	16
26620400	12
26621000	10

Cikkszám	Darabszám/csomag
26621400	10
26622000	12
26622400	12
26623000	10
26623400	10
26626000	8
26626400	8
26630000	12
26630400	16
26631000	10
26631400	10
26632000	12
26633000	10
26640540	12
26640560	12
26640670	12
26640700	12
26690400	20
26691400	20
26692400	20
26693400	15
26694400	14
26700000	20
26701000	20
26720000	20
26720400	20
26721000	20
26721400	10
26722000	10
26723000	10
26723670	10
26724000	10
26724670	10
26725000	10
26726000	8
26726670	10
26727000	10
26727670	10
26790000	3
26791000	3
26793000	3
26794000	3
26800400	24
26801400	24
26802400	24
26803400	24
26804400	24
26805400	34
26806400	34
26810400	32
26811400	34
26812400	32
26813400	32
26814400	32
26815400	34
26815700	34
26816400	34
26840180	8
26843000	8

Csomagolási egységek

*Kérjük, rendeléskor vegye figyelembe a csomagolási egységet.

Cikkszám	Darabszám/csomag
26843700	8
26844000	8
26844700	8
26851000	13
26851700	10
26852000	12
26852700	12
26856000	18
26857000	12
26857700	12
26858000	8
26858700	8
26864000	26
26864140	20
26864340	20
26864670	20
26864700	26
26864990	26
26865000	20
26865340	15
26865670	20
26865700	16
26866000	30
26866140	48
26866340	30
26866670	48
26866700	30
26866990	30
26867000	30
26867670	48
26867700	30
26887000	40
26887140	40
26887340	40
26887670	40
26887700	40
26887990	25
26888000	40
26888140	40
26888340	40
26888670	40
26888700	40
26888990	25
26889000	40
26889140	40
26889340	40
26889670	40
26889700	40
26889990	25
26890140	3
26890340	3
26890670	3
26890700	3
26890990	3
26891140	3
26891340	3
26891670	3
26891700	3
26891990	3
26899670	4
26900670	4
27	
27013400	7
27014400	4
27034000	7
27035000	3
27036000	2
27036400	2
27037000	2
27037400	2
27038000	2
27038400	2
27039000	2
27039400	2
27081400	7
27082400	4
27085000	5
27114000	3
27115000	3
27116000	3
27129000	3
27129400	3
27133000	3
27133400	3
27185000	3
27188000	3
27222000	3
27224000	3
27247400	3
27248400	3
27255400	3
27267000	3
27268000	3
27269000	3
27270000	3
27271000	3
27281000	3
27284000	3
27289000	3
27294000	2
27295000	2
27297000	2
27337000	6
27337400	6
27355000	20
27356000	16
27370000	4
27371000	4
27375000	4
27376000	4
27378000	6
27378400	6
27380000	4
27381000	4
27388000	7
27389000	7
27389140	7
27389340	7
27389670	7
27389700	7
27389990	7
27393000	24
27393140	24
27393340	55
27393670	24
27393700	24
27405000	7
27405090	7
27409000	20
27409820	20
27411000	48
27412000	15
27413000	21
27413140	21
27413340	21
27413670	21
27413700	21
27413990	21
27414000	150
27424000	5
27424090	7
27438000	36
27441000	26
27443000	26
27446000	20
27452000	20
27453000	100
27454000	100
27454140	100
27454340	100
27454670	100
27454700	100
27454990	100
27456000	98
27458000	100
27461000	6
27463000	7
27467000	24
27474000	6
27477000	7
27478000	7
27492000	2
27493000	6
27494000	6
27505000	150
27506000	100
27521000	100
27558000	20
27559000	20
27575000	20
27576000	20
27577000	20
27592000	20
27593000	20
27594000	20
27595000	20
27607000	6
27609000	16
27611000	20
27614000	16
27615000	20
27617000	12
27617820	12
27620000	7
27623000	7
27623670	7
27623700	7
27630000	3
27633000	3
27633140	3
27633340	3
27633670	3
27633700	3
27633990	3
27636000	8
27646000	2
27648000	5
27648400	5
27649000	5
27652000	12
27654000	12
27660000	3
27667000	10
27668000	10
27669000	11
27671000	5
27672000	2
27673000	2
27674000	2
27694000	9
27694670	12
27704000	14
27728000	10
27729000	10
27762000	10
27763000	10
27764000	12
27766000	10
27767000	10
27771000	10
27772000	10
27774000	10
27776000	12
27802000	10
27803000	5
27803400	5
27804000	70
27804670	70
27805000	40
27805670	40
27809000	60
27809670	60
27812400	7
27813400	3
27833400	3
27856000	10
27857000	8
27902670	25
27902700	25
27904670	30
27904700	30
27912670	22
27912700	22
27913670	40
27913700	40
27914670	216
27914700	216
27915670	24
27915700	24
27916670	170
27916700	170
27917670	120
27917700	120
27921670	24
27921700	24
27925670	105
27925700	105
27926670	30
27926700	30
27927670	6
27927700	6
27928670	28
27928700	28
27929670	216
27929700	216
27951000	2
27953000	2
27954000	2
27957000	2
27958000	2
27959670	2
27966670	2
27966700	2
27967670	8
27967700	8
27968670	3
27968700	3
27969670	6
27969700	6
28	
28010000	5
28010140	6
28010340	6
28010670	6
28010700	5
28016000	8
28020000	5
28020670	5
28020700	5
28021000	7
28071000	200
28072000	400
28132000	25
28134000	25
28136000	25

Cikkszám	Darabszám/ csomag
28167000	25
28168000	25
28169000	25
28248000	25
28249000	25
28262000	50
28264000	50
28266000	50
28272000	25
28272140	25
28272340	25
28272450	25
28272670	25
28272700	25
28272990	25
28274000	25
28276000	25
28276140	25
28276340	25
28276450	25
28276670	25
28276700	25
28276800	25
28276880	25
28276990	25
28321000	200
28324000	100
28328000	72
28331000	100
28331140	105
28331340	105
28331670	105
28331700	105
28331800	105
28331990	105
28346000	180
28387000	60
28387140	105
28387340	105
28387670	105
28387700	105
28387990	105
28423000	68
28424000	32
28425000	25
28462000	36
28466000	48
28467000	80
28496000	10
28535000	20
28536000	20
28536450	24
28537000	24
28561000	30
28562000	30
28563000	30
28585000	35
28587000	20
28587400	20

Cikkszám	Darabszám/ csomag
28588000	20
28588400	20
28631000	16
28631140	16
28631340	16
28631670	16
28631700	16
28631990	16
28632000	20
28632140	20
28632340	20
28632670	20
28632700	20
28632990	20
28650000	170
28672000	20
28678000	40
28679000	64
28694000	100
28698000	6
28760210	24
28787640	24
28788570	24
31	
31080000	10
31081000	6
31082000	4
31084000	10
31085000	6
31086000	6
31087000	5
31088000	10
31102000	4
31103000	4
31121000	10
31130000	10
31166000	10
31173000	4
31174000	8
31183000	5
31184000	4
31185000	5
31186000	10
31187000	6
31190000	6
31203000	11
31204000	11
31251000	12
31280000	10
31285000	6
31442000	6
31451000	12
31454000	12
31456000	12
31480000	8
31493000	10
31494000	20
31509000	10
31513000	10

Cikkszám	Darabszám/ csomag
31517000	10
31518000	5
31519000	6
31531000	5
31532000	5
31539000	10
31603000	10
31604000	10
31607000	10
31608000	5
31609000	6
31621000	10
31657000	10
31658000	4
31677000	40
31680000	8
31685000	9
31686000	15
31730000	10
31732000	10
31733000	10
31741180	20
31803000	6
31804000	10
31806000	10
31806800	10
31815000	4
31815670	4
31815800	4
31816000	10
31817000	10
31817670	4
31817800	10
31820000	10
31820670	10
31820800	10
31822000	10
31823000	4
31825000	8
31910000	8
31911000	8
31913000	6
31914000	8
31915000	8
31916000	2
31917000	8
31920000	10
31922000	10
31923000	6
31926000	10
31927000	6
31928000	10
31930000	10
31931000	10
31937000	4
31938000	8
31940000	8
31945000	10
31946000	10

Cikkszám	Darabszám/ csomag
31947000	25
31948000	8
31952000	7
31960000	8
31961000	20
31965000	10
31968000	8
31971000	50
32	
32020000	10
32031000	10
32032000	10
32070000	6
32420000	8
32475000	10
32477000	10
32500000	6
32500140	6
32500340	6
32500670	6
32500700	6
32500990	6
32501000	5
32502000	5
32503000	5
32506000	5
32507000	5
32507140	5
32507340	5
32507670	5
32507700	5
32507990	5
32508000	5
32511000	6
32511140	6
32511340	6
32511670	6
32511700	6
32511990	6
32512000	4
32512140	4
32512340	4
32512670	4
32512700	4
32512990	4
32514000	4
32515000	9
32515140	9
32515340	9
32515670	9
32515700	9
32515990	9
32520000	5
32520140	7
32520990	7
32522000	4
32525000	6
32526000	9
32526140	8

Cikkszám	Darabszám/ csomag
32526340	7
32526670	9
32526700	9
32526990	10
32540000	6
32540140	8
32540340	6
32540670	8
32540700	6
32540990	10
32542000	20
32543000	5
32543140	7
32543340	7
32543670	7
32543700	7
32543990	7
32545000	10
32545140	10
32545340	10
32545670	10
32545700	10
32545990	10
32546000	6
32548000	30
32550000	6
32551000	6
32552000	6
32553000	6
32560000	6
32560670	6
32560700	10
32565000	6
32565140	10
32565340	10
32565670	10
32565700	10
32565990	10
32570000	5
32571000	5
32572000	4
32620000	8
32675000	10
32841000	9
32851000	10
40	
40068000	48
40088000	48
40089000	22
40418000	15
40418800	15
40438000	15
40438340	15
40438670	15
40438800	15
40448000	15
40448670	15
40448800	15
40468000	15

Csomagolási egységek

*Kérjük, rendeléskor vegye figyelembe a csomagolási egységet.

Cikkszám	Darabszám/ csomag
40468670	15
40468800	15
40511000	125
40512000	15
40513000	20
40514000	12
40515000	18
40516000	14
40517000	30
40518000	18
40522000	10
40523000	32
40526000	30
40952800	90
40961000	7
40962800	6
40963000	3
41	
41710000	30
41711000	200
41712000	18
41713000	30
41714000	30
41715000	30
41716000	25
41717000	24
41718000	40
41720000	4
41722000	6
41723000	30
41724000	9
41725000	75
41726000	75
41727000	3
41728000	2
41741000	12
41741140	12
41741340	12
41741670	12
41741700	12
41741990	12
41742000	72
41742140	72
41742340	72
41742670	72
41742700	72
41742990	72
41743000	12
41743140	12
41743340	10
41743670	12
41743700	12
41743990	12
41744000	18
41744140	18
41744340	18
41744670	18
41744700	18
41744990	18

Cikkszám	Darabszám/ csomag
41745000	24
41745140	20
41745340	20
41745670	19
41745700	20
41745990	20
41746000	15
41746140	15
41746340	15
41746670	15
41746700	15
41746990	15
41747000	20
41747140	20
41747340	20
41747670	20
41747700	20
41747990	20
41748000	18
41748140	18
41748340	18
41748670	18
41748700	18
41748990	18
41749000	15
41749140	15
41749340	15
41749670	15
41749700	15
41749990	15
41751000	4
41751140	4
41751340	4
41751670	4
41751700	4
41751990	4
41752000	8
41752140	8
41752340	8
41752670	8
41752700	8
41752990	8
41753000	20
41753140	20
41753340	20
41753670	20
41753700	20
41753990	20
41754000	20
41754140	20
41754340	20
41754670	20
41754700	20
41754990	20
41755000	144
41755140	144
41755340	144
41755670	144
41755700	144

Cikkszám	Darabszám/ csomag
41755990	144
41756000	30
41756140	30
41756340	30
41756670	30
41756700	30
41756990	30
41759000	15
41759140	15
41759340	15
41759670	15
41759700	15
41759990	15
41770000	18
41770140	18
41770340	18
41770670	18
41770700	18
41770990	18
41771000	30
41771140	30
41771340	30
41771670	30
41771700	30
41771990	30
41772000	30
41772140	30
41772340	30
41772670	30
41772700	30
41772990	30
41773000	30
41773140	30
41773340	30
41773670	30
41773700	30
41773990	30
41774000	12
41774140	12
41774340	12
41774670	12
41774700	12
41774990	12
41775000	6
41775670	6
41775700	6
41790000	4
41790140	4
41790340	4
41790670	4
41790700	4
41790990	4
41791000	10
41791140	10
41791340	10
41791670	10
41791700	10
41791990	10
43	

Cikkszám	Darabszám/ csomag
43921800	12
43922800	4
43927000	10
43928000	4
43931800	12
43937000	10
43938000	6
50	
50001000	80
50001140	105
50001670	105
50100000	30
50100140	100
50100340	70
50100670	100
50100700	100
50100990	70
50105000	100
50107000	12
52	
52010000	30
52053000	30
52100000	18
52105000	30
52105140	24
52105340	24
52105670	18
52105700	24
52105990	24
52120000	20
53	
53002000	25
53010000	25
53428000	50
53428670	23
53493000	110
53646000	14
53990000	100
55	
55213000	30
55237000	25
56	
56010180	2
56011180	2
56012180	2
56013180	2
56014180	2
56015180	2
56019180	2
56029000	8
56030000	8
56031000	8
56032000	8
56033000	8
56034000	2
56036000	8
56036450	8
56036610	8
56036670	8

Cikkszám	Darabszám/ csomag
56036700	8
56036800	8
56037000	8
56037450	8
56037610	8
56037670	8
56037700	8
56037800	8
56038000	8
56038450	8
56038610	8
56038670	8
56038700	8
56038800	8
56040000	8
56040450	8
56040610	8
56040670	8
56040700	8
56040800	8
56041000	4
56041450	8
56041610	8
56041670	8
56041700	8
56041800	8
56042000	2
56042450	2
56042610	2
56042670	2
56042700	2
56042800	2
56043000	8
56043140	8
56043340	8
56043670	8
56043700	8
56043800	8
56043990	8
56044000	8
56044140	8
56044340	8
56044670	8
56044700	8
56044800	8
56044990	8
56045000	8
56045140	8
56045340	8
56045670	8
56045700	8
56045800	8
56045990	8
56046000	8
56046140	8
56046340	8
56046670	8
56046700	8
56046800	8

Cikkszám	Darabszám/csomag
56046990	8
56047000	2
56047140	2
56047340	2
56047670	2
56047700	2
56047800	2
56047990	2
56050000	8
56050140	8
56050340	8
56050670	8
56050700	8
56050800	8
56050990	8
56051000	8
56051140	8
56051340	8
56051670	8
56051700	8
56051800	8
56051990	8
56052000	8
56052140	8
56052340	8
56052670	8
56052700	8
56052800	8
56052990	8
56053000	8
56053140	8
56053340	8
56053670	8
56053700	8
56053800	8
56053990	8
56054000	2
56054140	2
56054340	2
56054670	2
56054700	2
56054800	2
56054990	2
56055800	3
56056000	8
56057380	3
56057670	3
56057700	3
56061380	3
56061670	3
56061700	3
56064380	2
56064670	2
56064700	2
56067670	2
56067700	2
56070670	3
56070700	3
56070800	3
56073670	3
56073700	3
56073800	3
56076670	2
56076700	2
56076800	2
56079670	2
56079700	2
56079800	2
56082670	3
56082700	3
56082800	3
56085670	3
56085700	3
56085800	3
56088670	2
56088700	2
56088800	2
56091670	2
56091700	3
56091800	2
56094140	3
56094340	3
56094670	3
56094700	3
56094800	3
56094990	3
56095140	3
56095340	3
56095670	3
56095700	3
56095800	3
56095990	3
56096140	3
56096340	3
56096670	3
56096700	3
56096800	3
56096990	3
56097140	3
56097340	3
56097670	3
56097700	3
56097800	3
56097990	3
56098140	3
56098340	3
56098670	3
56098700	3
56098800	3
56098990	3
56099140	3
56099340	3
56099670	3
56099700	3
56099800	3
56099990	3
56100800	3
56112800	7
56373000	36
58	
58112000	12
58113000	13
58115180	13
58116180	10
58117000	50
58117140	36
58117340	36
58117670	36
58117700	36
58117820	50
58117990	36
58123000	13
58126180	10
58127000	50
58128000	36
58140180	13
58141180	10
58142000	13
58143000	13
58150000	13
58185000	100
58185670	80
58185990	100
58186000	80
58192000	20
60	
60056000	20
60067000	14
71	
71070000	13
71071000	13
71072000	13
71073000	13
71074000	10
71075000	13
71076000	13
71077000	13
71078000	13
71090000	5
71091000	5
71095000	5
71100000	13
71101000	13
71102000	13
71103000	13
71104000	13
71105000	13
71107000	13
71120000	13
71130000	6
71131000	6
71133000	4
71170000	13
71171000	13
71200000	13
71201000	5
71203000	13
71204000	13
71210000	5
71210670	5
71211000	5
71211670	5
71214000	7
71215000	6
71216000	6
71220000	6
71221000	4
71222000	4
71225000	8
71243000	6
71251000	5
71252000	5
71253000	5
71254000	5
71255000	5
71256000	8
71257000	4
71258000	4
71263000	9
71280000	5
71283000	5
71284000	6
71285000	5
71286000	6
71287000	6
71290000	10
71310000	5
71311000	12
71312000	12
71313000	5
71314000	9
71315000	12
71400000	8
71401000	8
71402000	5
71405000	10
71406000	15
71407000	10
71409000	12
71410000	20
71420000	50
71420670	50
71430000	8
71440000	8
71440670	8
71442000	4
71442670	4
71443000	10
71444000	10
71446000	10
71447000	2
71449000	10
71449670	10
71450000	8
71450670	10
71452670	3
71453000	8
71454000	8
71456000	8
71456670	4
71457000	2
71458000	10
71458670	10
71459000	8
71459670	4
71460000	50
71460670	50
71461000	4
71461670	3
71463000	14
71464000	8
71466000	8
71466670	7
71467000	8
71467670	8
71468000	8
71468670	8
71469000	10
71469670	10
71474140	10
71474670	10
71474700	10
71474990	10
71501000	12
71504000	9
71550000	5
71550670	5
71551000	5
71551670	5
71552000	5
71552670	5
71553000	5
71553670	6
71554000	4
71557000	6
71558000	15
71558670	6
71559000	6
71560000	6
71560670	6
71561000	6
71561670	6
71562000	5
71562670	5
71563000	5
71563670	6
71564000	4
71566000	6
71567000	10
71567670	6
71568000	6
71569000	10
71569670	6
71570000	7
71571000	7

Csomagolási egységek

*Kérjük, rendeléskor vegye figyelembe a csomagolási egységet.

Cikkszám	Darabszám/csomag
71572000	5
71576000	8
71576670	8
71578000	8
71578670	8
71580000	15
71580670	15
71581000	5
71582000	5
71582670	5
71583000	15
71583670	15
71584000	5
71584670	6
71585000	5
71585670	6
71587000	2
71588000	2
71590000	5
71591000	5
71591670	6
71592000	15
71592670	15
71593000	5
71593670	6
71594000	5
71594670	6
71596000	2
71600000	8
71604000	15
71605000	10
71606000	20
71629000	5
71630000	8
71640000	8
71640670	8
71646000	14
71647000	2
71649000	10
71649670	10
71650000	10
71650670	8
71656000	14
71658000	10
71658670	10
71666000	9
71667000	6
71667670	7
71668000	7
71668670	7
71700000	10
71701000	10
71702000	10
71703000	10
71704000	10
71705000	10
71706000	10
71710000	10
71710140	10
71710340	10
71710670	10
71710700	10
71710990	10
71711000	10
71712000	10
71712140	10
71712340	10
71712670	10
71712700	10
71712990	10
71713000	10
71713140	10
71713340	10
71713670	10
71713700	10
71713990	10
71714000	10
71714140	10
71714340	10
71714670	10
71714700	10
71714990	10
71715000	10
71716000	4
71716140	5
71716340	5
71716670	5
71716700	5
71716990	5
71717000	5
71717140	5
71717340	5
71717670	5
71717700	5
71717990	5
71718000	6
71719000	6
71720000	10
71720140	15
71720340	15
71720670	15
71720700	15
71720990	15
71721000	10
71729000	7
71730000	2
71731000	5
71732000	6
71733000	4
71733140	4
71733670	4
71733990	4
71734000	6
71734140	6
71734340	6
71734670	6
71734700	6
71734990	6
71740000	8
71740140	6
71740340	6
71740670	6
71740700	6
71740990	6
71745000	10
71745140	9
71745340	9
71745670	10
71745700	10
71745990	10
71746000	10
71747000	5
71748000	6
71748140	3
71748670	5
71750000	10
71751000	10
71752000	5
71753000	10
71754000	6
71754140	2
71754340	2
71754670	5
71754700	5
71754990	2
71755000	5
71760000	8
71760140	6
71760340	6
71760670	6
71760700	6
71760990	6
71761000	8
71764000	20
71765000	10
71765140	10
71765340	10
71765670	10
71765700	10
71765990	10
71766000	20
71768000	10
71800000	4
71800800	4
71801000	4
71801800	4
71802000	4
71802800	4
71803000	4
71804000	10
71805000	10
71806000	10
71806800	10
71807000	4
71808000	6
71814000	10
71814800	10
71820000	6
71820800	6
71821000	4
71829000	3
71829800	3
71830000	10
71831000	10
71832000	10
71833000	4
71835000	10
71836000	10
71837000	10
71839000	10
71861000	4
71864000	10
71870000	5
71870670	5
71871000	5
71871670	5
71970000	50
72	
72010000	10
72011000	10
72012000	10
72013000	10
72014000	10
72017000	10
72020000	10
72021000	10
72022000	10
72023000	10
72031000	5
72032000	8
72040000	10
72041000	10
72042000	10
72043000	10
72044000	7
72045000	5
72105000	6
72110000	8
72111000	9
72113000	5
72115000	6
72116000	6
72200000	10
72210000	10
72210670	10
72211000	10
72211670	10
72212000	10
72212670	10
72213000	10
72213670	10
72215000	4
72215670	4
72216000	4
72290000	6
72400000	8
72405000	9
72410000	20
72416000	6
72417000	5
72419000	6
72430000	18
72430670	18
72431000	18
72431670	18
72434000	9
72435000	9
72436000	9
72437000	9
72440000	6
72440670	6
72443670	6
72449000	24
72449670	24
72450000	6
72450670	6
72459000	24
72459670	24
72466000	9
72466670	9
72467000	9
72467670	9
72468000	9
72468670	9
72469000	9
72469670	9
72503000	10
72503670	10
72506000	10
72506670	10
72510000	10
72513000	10
72513670	10
72514000	10
72517000	7
72517670	7
72519000	7
72519670	7
72520000	7
72520670	7
72527000	7
72527670	7
72528000	10
72528670	10
72530000	4
72536000	2
72536670	2
72550000	10
72551000	7
72551670	7
72553000	10
72553670	10
72554000	10
72554670	10
72557000	7

Cikkszám	Darabszám/ csomag
72557670	7
72559000	7
72559670	7
72560000	7
72560670	7
72568000	10
72568670	10
72576000	2
72576670	2
72580000	5
72580670	5
72581000	5
72581670	5
72582000	5
72583000	5
72584000	10
72584670	10
72585000	10
72585670	10
72586000	10
72586670	10
72587000	10
72587670	10
72588000	5
72591000	10
72600000	8
72605000	12
72606000	20
72640000	6
72640670	6
72643000	8
72648000	10
72648670	10
72649000	24
72649670	24
72650000	6
72650670	6
72658000	10
72658670	10
72659000	24
72659670	24
72667000	9
72667670	9
72668000	9
72668670	9
72800000	4
72800340	4
72800670	4
72800800	9
72801000	3
72801340	5
72801670	3
72801800	3
72802000	4
72802670	9
72802800	9
72803000	3
72803670	3
72803800	3

Cikkszám	Darabszám/ csomag
72804000	9
72804670	9
72804800	9
72805000	9
72805670	9
72805800	9
72806000	9
72806670	9
72806800	9
72807000	9
72807670	9
72807800	9
72808000	4
72808340	4
72808670	9
72808800	9
72809000	3
72809340	5
72809670	3
72809800	3
72810000	4
72810800	4
72813000	4
72813800	4
72814000	4
72814800	9
72815000	9
72815800	9
72820000	4
72820800	4
72821000	4
72821800	4
72822000	8
72822800	8
72823000	3
72823800	3
72824000	4
72827000	9
72827670	9
72827800	9
72840000	9
72840340	4
72840670	9
72840800	9
72841000	16
72841670	16
72841800	16
72842000	4
72842670	9
72843000	4
72843670	4
72844000	4
72844670	9
72845000	4
72845670	9
73	
73561000	9
73800000	6
73800800	6

Cikkszám	Darabszám/ csomag
73801000	6
73801800	6
73802000	6
73802800	4
73803000	6
73803800	6
73804000	5
73804800	6
73812000	4
73812800	6
73816000	3
73816800	2
73817000	3
73817800	3
73818000	4
73818340	3
73818670	3
73818800	4
73820000	3
73822000	4
73850000	6
73850800	6
73851000	6
73851800	6
73852000	6
73852800	6
73853000	6
73853800	5
73860000	6
73860800	6
73867000	3
73868000	3
73868800	3
73880000	4
73880800	3
74	
74500000	5
74502000	5
74506000	5
74507000	5
74511000	5
74512000	4
74514000	9
74515000	9
74520000	5
74522000	8
74525000	6
74526000	6
74540000	8
74545000	10
74546000	10
74548000	30
74550000	6
74551000	6
74552000	6
74553000	6
74560000	8
74565000	10
74800000	4

Cikkszám	Darabszám/ csomag
74800670	4
74800800	4
74801000	4
74801670	4
74801800	4
74802000	4
74802670	4
74802800	4
74803000	4
74803670	4
74803800	4
74804000	4
74804670	4
74804800	4
74805000	4
74807000	3
74808000	3
74810000	4
74811000	4
74813000	4
75	
75010000	5
75010670	5
75010700	5
75012000	5
75012670	5
75012700	5
75013000	5
75013670	5
75013700	5
75020000	5
75020670	5
75020700	5
75022000	5
75022670	5
75022700	5
75023000	5
75023670	5
75023700	5
75024000	5
75024670	5
75024700	5
75030000	2
75030670	2
75030700	2
75032000	2
75032670	2
75032700	2
75033000	4
75040000	4
75040670	4
75040700	4
75042000	3
75042670	3
75042700	4
75050000	6
75050670	6
75050700	6
75200000	5

Cikkszám	Darabszám/ csomag
75200670	5
75200700	5
75210000	4
75410000	20
75410670	20
75410700	20
75415000	6
75415670	6
75415700	6
75416000	10
75416670	10
75420000	2
75420670	2
75420700	2
75444670	3
75615000	6
75615670	6
75615700	6
75620000	8
75620670	8
75620700	8
76	
76010000	5
76010670	5
76010700	5
76013000	5
76013670	5
76013700	5
76020000	5
76020670	5
76020700	5
76023000	5
76023670	5
76023700	5
76024000	5
76024670	5
76024700	5
76050000	6
76050670	6
76050700	6
76051000	6
76051670	6
76051700	6
76060000	2
76060670	2
76060700	2
76063000	2
76063670	2
76063700	2
76070000	3
76070670	3
76070700	3
76200000	5
76200670	5
76200700	5
76210000	4
76210670	4
76220670	4
76410000	20

Csomagolási egységek

*Kérjük, rendeléskor vegye figyelembe a csomagolási egységet.

Cikkszám	Darabszám/ csomag
76410670	20
76410700	20
76415000	6
76415670	6
76415700	6
76416670	10
76420000	2
76420670	2
76420700	2
76615000	6
76615670	6
76615700	6
76620000	4
76620670	8
76620700	8
76800000	2
76800670	2
76800800	2
76801000	2
76801670	2
76801800	2
76802000	2
76802670	2
76802800	2
76803000	2
76804000	2
76804670	2
76814000	21
76815000	21
76827000	15
76828000	21
76829000	21
76830000	21
92	
92601000	50
92631000	30
92646000	197
92730000	100
93	
93286000	20
93500000	32
94	
94005000	200
94008000	135
94009000	120
94108000	7
94139000	20
94139140	20
94139340	20
94148000	25
94149000	200
94246000	800
94282000	50
95	
95014000	80
95093000	36
95239000	100
95282000	200
95387000	400
95455000	150
95758000	100
96	
96026000	50
96083000	50
96100000	1000
96153000	50
96170000	50
96189000	160
96190000	50
96339000	56
96370000	100
96387000	18
96441000	6
96454000	300
96507000	100
96509000	83
96615000	27
96618000	160
96633000	72
96783000	50
97	
97204000	100
97205000	200
97206000	90
97450000	4000
97651000	50
97685000	96
97999000	40
98	
98127000	200
98189000	100
98282000	60
98283000	96
98520000	40
98702000	100
98753000	50
98993000	100
98996000	500

Márka	Cikkszám	Ár (Ft)	EAN-kód	Oldal
01				
HG	01000180	69.250,00	4059625350867	388
HG	01001180	69.250,00	4059625350850	388
HG	01002180	69.250,00	4059625350836	388
HG	01800180	59.440,00	4011097347240	97
HG	01850180	77.245,00	4011097677545	422
02				
HG	02024000	2.010,00	4011097100005	313
HG	02026000	13.945,00	4011097729220	128
06				
HG	06010000	1.140,00	4011097100135	656
10				
AX	10452180	199.040,00	4011097254104	438
AX	10823000	64.480,00	4011097693712	814
AX	10823800	96.740,00	4011097694566	814
11				
AX	11095000	34.150,00	4011097165110	824
13				
HG	13085000	3.860,00	4011097102184	825
HG	13111000	162.880,00	4011097754161	335
HG	13111400	162.880,00	4011097753928	335
HG	13114000	138.495,00	4011097678832	339
HG	13114140	207.745,00	4059625229774	339
HG	13114340	207.745,00	4059625229781	339
HG	13114670	193.880,00	4059625229798	339
HG	13114700	193.880,00	4059625229804	339
HG	13114990	207.745,00	4059625229811	339
HG	13115000	149.405,00	4011097678849	339
HG	13116000	108.400,00	4011097678856	336
HG	13116140	162.680,00	4059625229828	336
HG	13116340	162.680,00	4059625229835	336
HG	13116670	151.730,00	4059625229842	336
HG	13116700	151.730,00	4059625229859	336
HG	13116990	162.680,00	4059625229866	336
HG	13117000	119.310,00	4011097678863	337
HG	13122000	97.335,00	4011097739205	337
HG	13123000	124.395,00	4011097739229	340
HG	13132000	64.245,00	4011097526058	551
HG	13141000	211.485,00	4011097661308	338
HG	13141400	211.485,00	4011097666402	338
HG	13151000	282.820,00	4011097717036	331
HG	13151400	282.820,00	4011097717029	331
HG	13159180	90.910,00	4011097835310	439
HG	13161000	162.880,00	4011097661315	335
HG	13161400	162.880,00	4011097665696	335
HG	13171000	211.485,00	4011097717012	329
HG	13171400	211.485,00	4011097717005	329
HG	13183000	636.660,00	4011097771021	331
HG	13184000	530.585,00	4011097771083	329
HG	13184400	530.585,00	4011097771076	107
HG	13201000	96.465,00	4011097799599	340
HG	13211000	76.060,00	4011097799582	336
HG	13233180	81.695,00	4011097629407	439
HG	13244180	125.105,00	4011097629414	440
HG	13414000	48.805,00	4011097532509	553
HG	13423000	49.905,00	4011097603766	553
HG	13424000	54.005,00	4011097594774	553
HG	13437180	297.200,00	4011097660837	440
HG	13439180	151.535,00	4011097734033	439
HG	13440180	183.990,00	4059625321218	440
HG	13444180	362.745,00	4011097140841	489
HG	13479000	19.420,00	4011097378138	830
HG	13560180	22.730,00	4059625202968	428
HG	13593000	20.285,00	4011097745015	367
HG	13593140	30.370,00	4059625346716	367
HG	13593340	30.370,00	4059625346723	367
HG	13593670	28.360,00	4059625346693	367
HG	13593700	28.360,00	4059625346709	367
HG	13593990	30.370,00	4059625346730	367
HG	13595000	21.820,00	4011097333670	363
HG	13597000	20.720,00	4011097564739	372
HG	13597140	31.080,00	4059625250075	372
HG	13597340	31.080,00	4059625346839	372
HG	13597670	28.990,00	4059625346815	372
HG	13597700	28.990,00	4059625346822	372
HG	13601000	49.200,00	4011097783727	367
HG	13604000	43.370,00	4011097825915	424
HG	13620180	47.860,00	4011097228747	441
HG	13622180	95.440,00	4011097625386	438
HG	13901000	7.050,00	4011097537122	652
HG	13902000	6.065,00	4011097537139	652
HG	13903000	6.775,00	4011097646411	652
HG	13904000	13.040,00	4011097666778	651
HG	13913000	4.725,00	4011097413754	827
HG	13950000	14.180,00	4011097350721	650
HG	13950140	21.190,00	4011097957050	650
HG	13950340	21.190,00	4059625266151	650
HG	13950670	19.775,00	4059625266137	650
HG	13950700	19.775,00	4059625266144	650
HG	13950990	21.190,00	4011097957128	650
HG	13952000	12.210,00	4011097105932	824
HG	13954000	22.885,00	4011097360393	651
HG	13954820	34.385,00	4011097525532	651
HG	13964000	15.165,00	4011097105970	824
HG	13970000	23.990,00	4011097105994	830
HG	13971000	29.305,00	4011097178578	830
14				
HG	14095000	34.150,00	4011097165103	823
HG	14096000	34.150,00	4011097176222	823
HG	14495000	43.880,00	4011097255705	554
HG	14780000	217.670,00	4059625195970	759
HG	14781000	175.760,00	4059625197110	760
HG	14782000	148.735,00	4059625198100	760
HG	14785000	188.915,00	4059625197998	758
HG	14786000	222.870,00	4059625195994	757
HG	14806000	167.685,00	4011097732992	783
HG	14820000	217.670,00	4011097718378	759
HG	14820800	282.820,00	4011097718361	759
HG	14821000	175.760,00	4011097718354	760
HG	14821800	228.815,00	4011097718347	760
HG	14822000	148.735,00	4011097718170	760
HG	14822800	193.405,00	4011097718330	760
HG	14823000	175.760,00	4011097718323	761
HG	14834000	193.915,00	4011097823690	759
HG	14834800	252.055,00	4011097823683	759
HG	14847000	165.635,00	4011097823676	758
HG	14847800	215.580,00	4011097823669	758
HG	14857000	199.000,00	4011097823652	757
HG	14857800	258.635,00	4011097823645	757
HG	14883000	188.915,00	4011097748559	758
HG	14883800	240.710,00	4011097748566	758
HG	14884000	222.870,00	4011097772783	757

Cikkszámok és nettó listaárak (HG = hansgrohe, AX = AXOR)

Márka	Cikkszám	Ár (Ft)	EAN-kód	Oldal
HG	14884800	289.715,00	4011097772790	757
15				
HG	15310180	272.695,00	4011097815602	99
HG	15311180	318.155,00	4059625034057	353
HG	15312180	363.610,00	4059625034040	354
HG	15313180	409.065,00	4059625034033	354
HG	15346000	120.060,00	4011097727219	350
HG	15355000	543.780,00	4059625034019	355
HG	15355400	543.780,00	4011097815619	355
HG	15355600	543.780,00	4059625034002	355
HG	15356000	642.650,00	4059625033999	355
HG	15356400	642.650,00	4059625033982	355
HG	15356600	642.650,00	4059625033975	355
HG	15357000	741.515,00	4059625033968	356
HG	15357400	741.515,00	4059625033951	356
HG	15357600	741.515,00	4059625033944	356
HG	15358000	840.385,00	4059625033937	356
HG	15358400	840.385,00	4059625033920	356
HG	15358600	840.385,00	4059625033913	356
HG	15380000	499.700,00	4059625201350	99
HG	15380140	749.515,00	4059625241707	353
HG	15380340	749.515,00	4059625241691	353
HG	15380670	649.540,00	4059625241684	353
HG	15380700	649.540,00	4059625201336	99
HG	15380990	749.515,00	4059625241677	353
HG	15381000	593.530,00	4059625201312	353
HG	15381700	771.530,00	4059625201299	353
HG	15382000	687.355,00	4059625201275	354
HG	15382140	1.030.995,00	4059625241967	354
HG	15382340	1.030.995,00	4059625241974	354
HG	15382670	893.525,00	4059625241981	354
HG	15382700	893.525,00	4059625201251	354
HG	15382990	1.030.995,00	4059625241998	354
HG	15384000	781.145,00	4059625201237	354
HG	15384700	1.015.435,00	4059625201213	354
HG	15705000	107.730,00	4011097741727	380
HG	15706000	175.090,00	4011097741710	381
HG	15707000	175.090,00	4011097741703	380
HG	15708000	196.555,00	4011097741697	380
HG	15712000	175.090,00	4059625028728	379
HG	15714000	196.555,00	4059625028735	379
HG	15714140	294.835,00	4059625230244	379
HG	15714340	294.835,00	4059625230251	379
HG	15714670	275.220,00	4059625230268	379
HG	15714700	275.220,00	4059625230275	379
HG	15714990	294.835,00	4059625230282	379
HG	15734400	223.340,00	4011097777528	106
HG	15735400	307.400,00	4011097777511	105
HG	15736400	223.340,00	4011097777504	105
HG	15737400	307.400,00	4011097777498	363
HG	15738400	336.310,00	4011097777481	107
HG	15741000	179.660,00	4011097741369	373
HG	15742000	248.670,00	4011097741352	115
HG	15743000	270.805,00	4011097741345	372
HG	15743140	406.230,00	4059625142424	372
HG	15743340	406.230,00	4059625244548	372
HG	15743670	379.090,00	4059625266069	372
HG	15743700	379.090,00	4059625266076	372
HG	15743990	406.230,00	4059625266083	372
HG	15744000	248.670,00	4011097741338	372
HG	15745000	179.660,00	4011097741321	115
HG	15747000	207.230,00	4011097746388	375
HG	15748000	229.445,00	4011097749631	375
HG	15755000	107.730,00	4011097741680	383
HG	15756000	175.090,00	4011097741673	383
HG	15757000	175.090,00	4011097741666	382
HG	15758000	196.555,00	4011097741659	382
HG	15758140	294.835,00	4059625155028	382
HG	15758340	294.835,00	4059625216682	382
HG	15758670	275.220,00	4059625266038	382
HG	15758700	275.220,00	4059625266045	382
HG	15758990	294.835,00	4059625266052	382
HG	15760000	179.660,00	4011097719870	118
HG	15760140	269.505,00	4059625355893	368
HG	15760340	269.505,00	4059625355879	368
HG	15760670	251.505,00	4059625355855	368
HG	15760700	251.505,00	4059625355831	368
HG	15760990	269.505,00	4059625355817	368
HG	15761000	248.670,00	4011097719863	115
HG	15762000	248.670,00	4011097719856	119
HG	15763000	270.805,00	4011097719849	135
HG	15763140	406.230,00	4059625230299	366
HG	15763340	406.230,00	4059625230909	366
HG	15763670	379.090,00	4059625230916	366
HG	15763700	379.090,00	4059625230923	366
HG	15763990	406.230,00	4059625230930	366
HG	15764000	179.660,00	4011097719832	115
HG	15764140	269.505,00	4059625355794	368
HG	15764340	269.505,00	4059625355770	368
HG	15764670	251.505,00	4059625355756	368
HG	15764700	251.505,00	4059625355732	368
HG	15764990	269.505,00	4059625355718	368
HG	15765000	331.585,00	4011097719825	367
HG	15767000	207.230,00	4011097746364	371
HG	15768000	229.445,00	4011097749624	371
HG	15773000	125.065,00	4059625196076	336
HG	15774000	152.835,00	4059625196069	338
HG	15930180	113.915,00	4011097345239	384
HG	15932000	56.880,00	4011097487984	384
HG	15956000	27.140,00	4011097629360	423
HG	15970180	39.785,00	4011097345208	384
HG	15972000	42.500,00	4011097487960	384
HG	15973180	36.595,00	4011097345215	384
HG	15974180	38.050,00	4011097345222	384
HG	15981180	72.280,00	4011097415772	384
HG	15984180	69.680,00	4011097727073	502
16				
AX	16884000	17.920,00	4011097515915	312
AX	16884820	26.905,00	4011097515922	312
19				
AX	19418000	186.670,00	4011097664637	439
21				
HG	21140700	6.815,00	4059625250341	702
HG	21141000	4.650,00	4059625250358	702
HG	21142000	4.650,00	4059625250365	702
HG	21143000	4.650,00	4059625250372	702
HG	21144000	4.650,00	4059625250389	702
HG	21145000	4.650,00	4059625250396	702
HG	21146000	4.650,00	4059625250402	702
24				
HG	24001400	1.167.245,00	4011097772219	105
HG	24001600	1.167.245,00	4011097983165	105

Márka	Cikkszám	Ár (Ft)	EAN-kód	Oldal
HG	24002400	689.800,00	4011097771182	107
HG	24002600	689.800,00	4011097975764	107
HG	24003400	742.815,00	4011097771243	106
HG	24003600	742.815,00	4011097983066	106
HG	24004400	902.030,00	4011097771304	107
HG	24004600	902.030,00	4011097983080	107
HG	24005400	954.970,00	4011097771366	106
HG	24005600	954.970,00	4011097983103	106
HG	24006400	1.008.030,00	4011097771380	107
HG	24006600	1.008.030,00	4011097983127	107
HG	24007400	1.061.165,00	4011097771397	106
HG	24007600	1.061.165,00	4011097983141	106
HG	24010180	106.155,00	4011097771175	108
HG	24011400	1.167.245,00	4011097772226	105
HG	24012400	689.800,00	4011097771151	107
HG	24013400	742.815,00	4011097771229	106
HG	24014400	902.030,00	4011097771281	107
HG	24015400	954.970,00	4011097771342	106
HG	24016400	1.008.030,00	4011097772202	107
HG	24017400	1.061.165,00	4011097772332	106
HG	24100000	15.165,00	4059625315897	178
HG	24100670	19.695,00	4059625316016	178
HG	24100700	19.695,00	4059625316009	178
HG	24101000	15.165,00	4059625320556	178
HG	24101670	19.695,00	4059625320570	178
HG	24101700	19.695,00	4059625320563	178
HG	24110000	15.165,00	4059625310915	178
HG	24110670	19.695,00	4059625313046	178
HG	24110700	19.695,00	4059625313039	178
HG	24111000	15.165,00	4059625310922	178
HG	24111670	19.695,00	4059625338773	178
HG	24111700	19.695,00	4059625338766	178
HG	24120000	11.500,00	4059625316023	179
HG	24120670	14.930,00	4059625316047	179
HG	24120700	14.930,00	4059625316030	179
HG	24121000	11.500,00	4059625320587	178
HG	24121670	14.930,00	4059625320600	178
HG	24121700	14.930,00	4059625320594	178
HG	24130000	36.830,00	4059625313718	184
HG	24130670	47.820,00	4059625313732	184
HG	24130700	47.820,00	4059625313725	184
HG	24132000	36.830,00	4059625316894	184
HG	24132670	47.820,00	4059625317013	184
HG	24132700	47.820,00	4059625317006	184
HG	24139000	21.625,00	4059625340974	184
HG	24139670	28.165,00	4059625340998	184
HG	24139700	28.165,00	4059625340981	184
HG	24140000	108.205,00	4059625340073	183
HG	24140670	140.700,00	4059625340097	183
HG	24140700	140.700,00	4059625340080	183
HG	24141000	108.205,00	4059625340707	183
HG	24141670	140.700,00	4059625340721	183
HG	24141700	140.700,00	4059625340714	183
HG	24149000	34.625,00	4059625341063	183
HG	24149670	45.025,00	4059625341087	183
HG	24149700	45.025,00	4059625341070	183
HG	24150000	203.450,00	4059625340851	182
HG	24150670	264.505,00	4059625340875	182
HG	24150700	264.505,00	4059625340868	182
HG	24151000	203.450,00	4059625340882	182
HG	24151670	264.505,00	4059625340905	182
HG	24151700	264.505,00	4059625340899	182
HG	24160000	41.165,00	4059625348048	179
HG	24160670	57.550,00	4059625358214	179
HG	24160700	57.550,00	4059625358221	179
HG	24161000	41.165,00	4059625348031	179
HG	24161670	57.550,00	4059625358238	179
HG	24161700	57.550,00	4059625358245	179
HG	24170000	47.625,00	4059625348024	179
HG	24170670	66.685,00	4059625358252	179
HG	24170700	66.685,00	4059625358269	179
HG	24171000	47.625,00	4059625348017	179
HG	24171670	66.685,00	4059625358276	179
HG	24171700	66.685,00	4059625358283	179
HG	24220000	320.320,00	4059625358375	186
HG	24221000	320.320,00	4059625358290	186
HG	24230000	344.150,00	4059625358306	187
HG	24240000	363.610,00	4059625358313	185
HG	24240670	472.680,00	4059625358320	185
HG	24240700	472.680,00	4059625358337	185
HG	24241000	363.610,00	4059625358344	185
HG	24241670	472.680,00	4059625358351	185
HG	24241700	472.680,00	4059625358368	185
HG	24250670	260.370,00	4059625368251	700
HG	24250700	260.370,00	4059625368244	700
HG	24260000	186.120,00	4059625368268	180
HG	24270000	192.655,00	4059625368275	180
HG	24291670	42.425,00	4059625368299	700
HG	24291700	42.425,00	4059625368282	700
HG	24301000	21.190,00	4059625347928	182
HG	24301670	27.575,00	4059625358382	182
HG	24301700	27.575,00	4059625358399	182
HG	24302000	23.830,00	4059625347911	181
HG	24302670	30.960,00	4059625358405	181
HG	24302700	30.960,00	4059625358412	181
HG	24303000	25.525,00	4059625347904	181
HG	24303670	33.205,00	4059625358429	181
HG	24303700	33.205,00	4059625358436	181
HG	24340000	178.635,00	4059625358443	332
HG	24340670	232.245,00	4059625358450	332
HG	24340700	232.245,00	4059625358467	332
HG	24360000	147.790,00	4059625358474	330
HG	24360670	192.105,00	4059625358481	330
HG	24360700	192.105,00	4059625358498	330
HG	24400000	30.290,00	4059625347799	298
HG	24401000	33.325,00	4059625347782	297
26				
HG	26014000	40.810,00	4059625136621	142
HG	26014140	61.210,00	4059625346907	142
HG	26014340	61.210,00	4059625346914	142
HG	26014670	57.115,00	4059625346921	142
HG	26014700	57.115,00	4059625346938	142
HG	26014990	61.210,00	4059625346945	142
HG	26079000	227.270,00	4059625315125	275
HG	26085000	104.060,00	4059625319994	267
HG	26089000	174.990,00	4059625315101	273
HG	26089670	244.970,00	4059625338667	273
HG	26090000	8.890,00	4059625299142	267
HG	26093000	45.455,00	4059625302514	270
HG	26094000	45.455,00	4059625302507	277
HG	26095000	45.455,00	4059625302491	271
HG	26096000	45.455,00	4059625302484	277

Cikkszámok és nettó listaárak (HG = hansgrohe, AX = AXOR)

Márka	Cikkszám	Ár (Ft)	EAN-kód	Oldal
HG	26097000	174.990,00	4059625314791	279
HG	26097670	244.970,00	4059625338650	279
HG	26098000	227.270,00	4059625314784	281
HG	26099000	143.185,00	4059625314777	276
HG	26099670	200.430,00	4059625338643	276
HG	26115000	1.879.220,00	4011097679174	116
HG	26117000	2.241.175,00	4011097679167	115
HG	26220000	146.100,00	4011097790992	219
HG	26220140	219.085,00	4059625264126	219
HG	26220340	219.085,00	4059625264102	219
HG	26220670	204.550,00	4059625264089	219
HG	26220700	204.550,00	4059625264096	219
HG	26220990	219.085,00	4059625264119	219
HG	26221000	147.005,00	4011097791104	219
HG	26221140	220.505,00	4059625203798	219
HG	26221340	220.505,00	4059625217030	219
HG	26221670	205.815,00	4059625264058	219
HG	26221700	205.815,00	4059625264065	219
HG	26221990	220.505,00	4059625264072	219
HG	26226000	323.785,00	4059625201084	94
HG	26226700	420.845,00	4059625201077	94
HG	26227000	323.785,00	4059625200780	94
HG	26227700	420.845,00	4059625200797	94
HG	26228000	272.105,00	4059625201565	95
HG	26228140	408.160,00	4059625264775	95
HG	26228340	408.160,00	4059625264751	95
HG	26228670	353.720,00	4059625264744	95
HG	26228700	353.720,00	4059625201558	95
HG	26228990	408.160,00	4059625264768	95
HG	26229000	272.105,00	4059625200902	95
HG	26229140	408.160,00	4059625264812	95
HG	26229340	408.160,00	4059625264799	95
HG	26229670	353.720,00	4059625264782	95
HG	26229700	353.720,00	4059625200919	95
HG	26229990	408.160,00	4059625264805	95
HG	26230000	370.620,00	4059625200926	94
HG	26230140	555.990,00	4059625264737	94
HG	26230340	555.990,00	4059625264713	94
HG	26230670	481.860,00	4059625264706	94
HG	26230700	481.860,00	4059625201541	94
HG	26230990	555.990,00	4059625264720	94
HG	26231000	318.980,00	4059625201534	95
HG	26231140	478.510,00	4059625264898	95
HG	26231340	478.510,00	4059625264874	95
HG	26231670	414.775,00	4059625264867	95
HG	26231700	414.775,00	4059625201527	95
HG	26231990	478.510,00	4059625264881	95
HG	26232000	464.485,00	4059625201510	97
HG	26232700	603.770,00	4059625201503	97
HG	26233000	464.485,00	4059625201497	97
HG	26233700	603.770,00	4059625201480	97
HG	26234000	511.360,00	4059625201473	97
HG	26234140	767.080,00	4059625264850	97
HG	26234340	767.080,00	4059625264836	97
HG	26234670	664.785,00	4059625264829	97
HG	26234700	664.785,00	4059625201466	97
HG	26234990	107.495,00	4059625264843	97
HG	26238000	244.690,00	4011097853420	131
HG	26238140	367.075,00	4059625230718	131
HG	26238340	367.075,00	4059625230725	131
HG	26238670	342.655,00	4059625230732	131

Márka	Cikkszám	Ár (Ft)	EAN-kód	Oldal
HG	26238700	342.655,00	4059625230749	131
HG	26238990	367.075,00	4059625230756	131
HG	26239000	244.690,00	4011097975658	131
HG	26243000	211.170,00	4059625201435	98
HG	26243700	274.430,00	4059625201428	98
HG	26250000	229.880,00	4011097853413	133
HG	26250140	344.860,00	4059625191934	133
HG	26250340	344.860,00	4059625230763	133
HG	26250670	321.935,00	4059625230770	133
HG	26250700	321.935,00	4059625230787	133
HG	26250990	344.860,00	4059625230794	133
HG	26251000	229.880,00	4011097975665	133
HG	26252000	370.815,00	4011097975672	133
HG	26253000	370.815,00	4011097975689	133
HG	26254180	54.360,00	4011097975696	133
HG	26257000	145.900,00	4059625196106	199
HG	26258000	145.900,00	4059625196090	199
HG	26270000	8.890,00	4059625299135	267
HG	26270670	12.410,00	4059625339145	267
HG	26271000	45.455,00	4059625302170	271
HG	26271670	63.610,00	4059625339121	271
HG	26272000	143.185,00	4059625328934	276
HG	26272670	200.430,00	4059625330067	276
HG	26273000	16.625,00	4059625325575	270
HG	26274000	227.270,00	4059625328941	275
HG	26275000	21.795,00	4059625333228	268
HG	26276000	174.990,00	4059625314760	273
HG	26276670	244.970,00	4059625339084	273
HG	26277000	45.455,00	4059625302163	270
HG	26277670	63.610,00	4059625339077	270
HG	26278000	16.625,00	4059625325582	270
HG	26279000	21.795,00	4059625333235	268
HG	26281000	45.455,00	4059625302156	277
HG	26281670	63.610,00	4059625339053	277
HG	26282000	143.185,00	4059625315873	282
HG	26282670	200.430,00	4059625339039	282
HG	26283000	45.455,00	4059625302149	277
HG	26283670	63.610,00	4059625339022	277
HG	26284000	227.270,00	4059625328958	281
HG	26285000	343.160,00	4059625326602	274
HG	26286000	174.990,00	4059625314753	279
HG	26286670	244.970,00	4059625330074	279
HG	26287000	343.160,00	4059625326596	280
HG	26289000	143.185,00	4059625339015	282
HG	26289670	200.430,00	4059625339008	282
HG	26318000	174.990,00	4059625338995	273
HG	26319000	174.990,00	4059625338988	279
HG	26320000	122.465,00	4011097804330	150
HG	26322000	127.545,00	4011097804316	150
HG	26322400	127.545,00	4011097787855	150
HG	26323000	127.545,00	4011097804309	150
HG	26324000	178.595,00	4011097804293	148
HG	26326000	178.595,00	4011097804279	148
HG	26328400	64.680,00	4011097787794	151
HG	26329000	66.335,00	4011097787787	149
HG	26330400	9.180,00	4011097780689	237
HG	26331400	8.115,00	4011097780672	237
HG	26332400	10.125,00	4011097780665	237
HG	26333400	9.180,00	4011097780658	237
HG	26334400	9.180,00	4011097780641	237
HG	26336400	10.125,00	4011097792064	237

Márka	Cikkszám	Ár (Ft)	EAN-kód	Oldal
HG	26340000	8.890,00	4059625299128	267
HG	26340670	12.410,00	4059625338971	267
HG	26365000	534.075,00	4059625320419	272
HG	26371000	128.175,00	4059625338964	269
HG	26401000	81.655,00	4011097804255	303
HG	26402000	86.695,00	4011097804248	303
HG	26403400	137.745,00	4011097804231	302
HG	26404400	137.745,00	4011097804224	302
HG	26405000	21.385,00	4059625316351	242
HG	26405670	29.905,00	4059625326589	242
HG	26406000	20.475,00	4059625316344	242
HG	26406670	28.620,00	4059625326565	242
HG	26407000	27.255,00	4059625316337	242
HG	26407670	38.175,00	4059625326541	242
HG	26410400	28.795,00	4011097744872	208
HG	26411400	34.350,00	4011097744865	208
HG	26412400	28.795,00	4011097760285	196
HG	26413400	34.350,00	4011097760292	196
HG	26420400	27.295,00	4011097757025	208
HG	26421400	32.655,00	4011097757018	208
HG	26422670	57.365,00	4059625365793	269
HG	26423670	57.365,00	4059625365816	269
HG	26424400	27.295,00	4011097757049	196
HG	26425400	32.655,00	4011097757032	196
HG	26426670	261.350,00	4059625425626	273
HG	26427670	261.350,00	4059625425596	279
HG	26428670	261.350,00	4059625425565	273
HG	26429670	261.350,00	4059625425558	279
HG	26442000	117.975,00	4011097705941	118
HG	26443000	117.975,00	4011097705958	118
HG	26453000	11.700,00	4011097756868	311
HG	26453140	17.530,00	4059625142448	311
HG	26453340	17.530,00	4059625308509	311
HG	26453670	16.385,00	4059625308523	311
HG	26453700	16.385,00	4059625308516	311
HG	26453990	17.530,00	4059625308530	311
HG	26455000	11.700,00	4011097756851	311
HG	26455140	17.530,00	4011097837291	311
HG	26455340	17.530,00	4011097837284	311
HG	26455670	16.385,00	4059625230947	311
HG	26455700	16.385,00	4059625230954	311
HG	26455990	17.530,00	4011097837390	311
HG	26456000	69.485,00	4011097814803	308
HG	26456400	69.485,00	4011097786902	308
HG	26457000	11.700,00	4011097756875	312
HG	26457140	17.530,00	4011097891873	312
HG	26457340	17.530,00	4011097891866	312
HG	26457670	16.385,00	4059625304778	312
HG	26457700	16.385,00	4059625304761	312
HG	26457990	17.530,00	4011097891972	312
HG	26464000	102.375,00	4011097689678	219
HG	26465000	102.375,00	4011097689685	219
HG	26466000	192.655,00	4011097720562	154
HG	26466400	192.655,00	4011097720555	154
HG	26467000	176.150,00	4011097720548	153
HG	26467400	176.150,00	4011097720531	153
HG	26469000	176.150,00	4011097720524	153
HG	26470000	192.655,00	4011097720500	154
HG	26470400	192.655,00	4011097720494	154
HG	26471180	43.485,00	4011097718637	135
HG	26472000	190.175,00	4011097718620	135
HG	26481000	190.175,00	4011097718613	135
HG	26505000	21.190,00	4011097773810	298
HG	26506000	23.910,00	4011097773803	298
HG	26511000	29.660,00	4011097857046	130
HG	26511400	29.660,00	4011097857039	304
HG	26511600	29.660,00	4011097961286	304
HG	26515000	40.810,00	4059625326763	142
HG	26516000	40.810,00	4059625326770	142
HG	26519000	8.625,00	4011097693200	305
HG	26520000	40.020,00	4011097706047	124
HG	26520140	60.030,00	4059625230824	124
HG	26520340	60.030,00	4059625221297	124
HG	26520400	40.020,00	4011097706085	124
HG	26520670	56.050,00	4059625230817	124
HG	26520700	56.050,00	4059625230800	124
HG	26520990	60.030,00	4059625230961	124
HG	26521000	40.020,00	4011097706054	124
HG	26521400	40.020,00	4011097706092	124
HG	26522000	108.755,00	4011097741956	209
HG	26522400	108.755,00	4011097741963	209
HG	26523000	108.755,00	4011097741970	209
HG	26524000	108.755,00	4011097751993	197
HG	26524400	108.755,00	4011097752006	197
HG	26528000	108.755,00	4011097752068	197
HG	26528400	108.755,00	4011097752075	197
HG	26530000	40.020,00	4011097706764	142
HG	26530140	60.030,00	4059625264027	142
HG	26530340	60.030,00	4059625264010	142
HG	26530400	40.020,00	4011097726663	142
HG	26530670	56.050,00	4059625263990	142
HG	26530700	56.050,00	4059625264003	142
HG	26530990	60.030,00	4059625026830	142
HG	26531000	40.020,00	4011097719115	142
HG	26531140	60.030,00	4059625265925	142
HG	26531340	60.030,00	4059625265901	142
HG	26531400	40.020,00	4011097726946	142
HG	26531670	56.050,00	4059625265888	142
HG	26531700	56.050,00	4059625265895	142
HG	26531990	60.030,00	4059625265918	142
HG	26532400	22.335,00	4011097792057	238
HG	26533400	21.350,00	4011097792040	238
HG	26534400	23.435,00	4011097792033	238
HG	26535400	22.335,00	4011097792026	238
HG	26536400	24.975,00	4011097792019	238
HG	26537400	23.910,00	4011097792002	238
HG	26538400	25.880,00	4011097791999	238
HG	26539400	24.975,00	4011097791982	238
HG	26550000	51.170,00	4011097720067	124
HG	26550400	51.170,00	4011097720050	124
HG	26551000	51.170,00	4011097720043	124
HG	26551400	51.170,00	4011097720036	124
HG	26553400	24.975,00	4011097791975	238
HG	26554400	22.335,00	4011097791968	238
HG	26555400	23.435,00	4011097791951	238
HG	26560400	55.185,00	4011097744858	204
HG	26561400	55.185,00	4011097736228	204
HG	26562400	48.330,00	4011097744841	204
HG	26563400	48.330,00	4011097736433	204
HG	26564400	43.015,00	4011097744834	204
HG	26565400	43.015,00	4011097736426	204
HG	26566400	51.170,00	4011097767048	204

Cikkszámok és nettó listaárak (HG = hansgrohe, AX = AXOR)

Márka	Cikkszám	Ár (Ft)	EAN-kód	Oldal
HG	26567400	16.030,00	4011097791944	241
HG	26568400	16.030,00	4011097791937	241
HG	26569400	17.135,00	4011097791920	241
HG	26570400	57.945,00	4011097744827	204
HG	26571400	57.945,00	4011097736419	204
HG	26572400	51.170,00	4011097744810	204
HG	26573400	51.170,00	4011097736402	204
HG	26574400	45.730,00	4011097744803	204
HG	26575400	45.730,00	4011097736396	204
HG	26579000	534.075,00	4059625320433	278
HG	26580400	55.185,00	4011097753911	194
HG	26581400	55.185,00	4011097736389	194
HG	26582400	48.330,00	4011097753904	193
HG	26583400	48.330,00	4011097736372	193
HG	26584400	43.015,00	4011097753898	194
HG	26585400	43.015,00	4011097736365	194
HG	26586400	51.170,00	4011097767055	193
HG	26590400	57.945,00	4011097753881	193
HG	26591400	57.945,00	4011097736358	193
HG	26592400	51.170,00	4011097753850	193
HG	26593400	51.170,00	4011097736341	193
HG	26594400	45.730,00	4011097753843	193
HG	26595400	45.730,00	4011097736334	193
HG	26600000	292.075,00	4011097754369	157
HG	26601000	309.095,00	4011097754826	156
HG	26604000	272.265,00	4011097754383	134
HG	26605000	287.940,00	4011097754390	135
HG	26606000	119.275,00	4011097761619	287
HG	26620000	83.390,00	4011097706061	125
HG	26620400	83.390,00	4011097706078	125
HG	26621000	86.185,00	4011097706306	125
HG	26621400	86.185,00	4011097706313	125
HG	26622000	83.390,00	4011097711799	125
HG	26622400	83.390,00	4011097712000	125
HG	26623000	86.185,00	4011097712017	125
HG	26623400	86.185,00	4011097712024	125
HG	26626000	155.040,00	4011097691893	143
HG	26626400	155.040,00	4011097692043	143
HG	26630000	83.390,00	4011097719108	144
HG	26630400	83.390,00	4011097726953	144
HG	26631000	86.185,00	4011097719092	144
HG	26631400	86.185,00	4011097726960	144
HG	26632000	83.390,00	4011097719085	144
HG	26633000	86.185,00	4011097719078	144
HG	26640540	37.655,00	4059625301951	295
HG	26640560	37.655,00	4059625301944	295
HG	26640670	37.655,00	4059625301937	295
HG	26640700	37.655,00	4059625301920	295
HG	26690400	15.045,00	4011097791913	241
HG	26691400	16.030,00	4011097791906	241
HG	26692400	17.135,00	4011097791890	241
HG	26693400	17.135,00	4011097791883	241
HG	26694400	18.120,00	4011097791876	241
HG	26700000	53.885,00	4011097808741	130
HG	26701000	53.885,00	4011097808727	152
HG	26720000	54.870,00	4011097758107	130
HG	26720400	54.870,00	4011097758114	130
HG	26721000	54.870,00	4011097758121	152
HG	26721400	54.870,00	4011097758138	152
HG	26722000	91.895,00	4011097770987	243
HG	26723000	91.895,00	4011097770970	250
HG	26723670	114.745,00	4059625413296	250
HG	26724000	92.840,00	4011097770963	250
HG	26724670	114.745,00	4059625413289	250
HG	26725000	91.895,00	4011097770956	251
HG	26726000	91.895,00	4011097770949	242
HG	26726670	114.745,00	4059625413265	242
HG	26727000	92.840,00	4011097770932	242
HG	26727670	114.745,00	4059625413258	242
HG	26790000	347.540,00	4011097801711	211
HG	26791000	332.410,00	4011097801704	214
HG	26792000	423.010,00	4011097801698	213
HG	26793000	312.245,00	4011097806280	215
HG	26794000	348.485,00	4011097806297	211
HG	26800400	28.520,00	4011097744599	203
HG	26801400	28.520,00	4011097736273	203
HG	26802400	21.785,00	4011097744582	203
HG	26803400	21.785,00	4011097736266	203
HG	26804400	16.385,00	4011097744575	203
HG	26805400	16.385,00	4011097736327	203
HG	26806400	16.385,00	4011097752037	203
HG	26810400	28.520,00	4011097750026	192
HG	26811400	28.520,00	4011097736259	192
HG	26812400	21.785,00	4011097750033	192
HG	26813400	21.785,00	4011097736242	192
HG	26814140	24.580,00	4059625346617	192
HG	26814340	24.580,00	4059625346624	192
HG	26814400	16.385,00	4011097750040	192
HG	26814670	22.885,00	4059625346594	192
HG	26814700	22.885,00	4059625346600	192
HG	26814990	24.580,00	4059625346631	192
HG	26815340	24.580,00	4059625346679	192
HG	26815400	16.385,00	4011097736235	192
HG	26815670	22.885,00	4059625346648	192
HG	26815700	22.885,00	4059625346655	192
HG	26815990	24.580,00	4059625346686	192
HG	26816400	16.385,00	4011097752136	192
HG	26840180	51.560,00	4059625241660	99
HG	26842000	586.440,00	4059625241653	99
HG	26842700	762.355,00	4059625241646	99
HG	26843000	154.805,00	4059625201411	100
HG	26843700	201.285,00	4059625201404	100
HG	26844000	117.345,00	4059625201398	100
HG	26844700	152.520,00	4059625201381	100
HG	26851000	72.755,00	4059625216095	93
HG	26851700	94.535,00	4059625216408	93
HG	26852000	71.810,00	4059625216415	93
HG	26852700	93.315,00	4059625216422	93
HG	26856000	65.665,00	4059625216439	93
HG	26856700	85.400,00	4059625216446	93
HG	26857000	64.755,00	4059625216453	93
HG	26857700	84.135,00	4059625216460	93
HG	26858000	154.805,00	4059625201374	100
HG	26858700	201.285,00	4059625201367	100
HG	26864000	44.550,00	4059625189696	91
HG	26864140	66.845,00	4059625264935	91
HG	26864340	66.845,00	4059625264911	91
HG	26864670	57.980,00	4059625264904	91
HG	26864700	57.980,00	4059625189702	91
HG	26864990	66.845,00	4059625264928	91
HG	26865000	44.550,00	4059625198544	91
HG	26865140	66.845,00	4059625264973	91

Márka	Cikkszám	Ár (Ft)	EAN-kód	Oldal
HG	26865340	66.845,00	4059625264959	91
HG	26865670	57.980,00	4059625264942	91
HG	26865700	57.980,00	4059625198575	91
HG	26865990	66.845,00	4059625264966	91
HG	26866000	37.540,00	4059625213407	91
HG	26866140	56.290,00	4059625265710	91
HG	26866340	56.290,00	4059625265673	91
HG	26866670	48.845,00	4059625264980	91
HG	26866700	48.845,00	4059625220054	91
HG	26866990	56.290,00	4059625265703	91
HG	26867000	37.540,00	4059625220085	91
HG	26867140	56.290,00	4059625265758	91
HG	26867340	56.290,00	4059625265734	91
HG	26867670	48.845,00	4059625265727	91
HG	26867700	48.845,00	4059625220092	91
HG	26867990	56.290,00	4059625265741	91
HG	26887000	35.845,00	4059625433393	309
HG	26887140	53.730,00	4059625433362	309
HG	26887340	53.730,00	4059625433331	309
HG	26887670	50.145,00	4059625433300	309
HG	26887700	50.145,00	4059625433270	309
HG	26887990	53.727,96	4059625444221	309
HG	26888000	35.845,00	4059625433249	309
HG	26888140	53.730,00	4059625433218	309
HG	26888340	53.730,00	4059625433188	309
HG	26888670	50.145,00	4059625433157	309
HG	26888700	50.145,00	4059625433126	309
HG	26888990		4059625444238	309
HG	26889000	35.845,00	4059625433096	309
HG	26889140	53.730,00	4059625433065	309
HG	26889340	53.730,00	4059625433034	309
HG	26889670	50.145,00	4059625433003	309
HG	26889700	50.145,00	4059625431276	309
HG	26889990	53.727,96	4059625443286	309
HG	26890140	545.195,00	4059625265970	211
HG	26890340	545.195,00	4059625265956	211
HG	26890670	509.035,00	4059625265932	211
HG	26890700	509.035,00	4059625265949	211
HG	26890990	545.195,00	4059625265963	211
HG	26891140	546.575,00	4059625266021	211
HG	26891340	546.575,00	4059625266007	211
HG	26891670	510.415,00	4059625265987	211
HG	26891700	510.415,00	4059625265994	211
HG	26891990	546.575,00	4059625266014	211
HG	26899670	361.770,00	4059625425541	275
HG	26900670	361.770,00	4059625425510	281
27				
HG	27008400	1.134.630,00	4011097662251	166
HG	27013400	125.140,00	4011097745152	206
HG	27014400	127.780,00	4011097745169	206
HG	27028400	1.485.675,00	4011097771106	109
HG	27029400	1.697.825,00	4011097771120	109
HG	27034000	141.605,00	4011097679679	232
HG	27035000	144.680,00	4011097679686	232
HG	27036000	238.585,00	4011097679303	146
HG	27036400	238.585,00	4011097691824	146
HG	27037000	241.975,00	4011097679310	146
HG	27037400	241.975,00	4011097691831	146
HG	27038000	216.920,00	4011097727936	127
HG	27038400	216.920,00	4011097727943	127
HG	27039000	220.310,00	4011097727950	127
HG	27039400	220.310,00	4011097727967	127
HG	27081400	125.140,00	4011097755243	195
HG	27082400	127.780,00	4011097755250	195
HG	27085000	154.920,00	4011097537566	232
HG	27106400	1.697.825,00	4011097771113	109
HG	27109400	1.485.675,00	4011097771090	109
HG	27112000	631.895,00	4011097679549	137
HG	27112400	631.895,00	4011097679556	137
HG	27113000	688.615,00	4011097679563	138
HG	27113400	688.615,00	4011097679570	138
HG	27114000	483.160,00	4011097679587	163
HG	27115000	386.575,00	4011097679594	163
HG	27116000	386.575,00	4011097690117	163
HG	27117000	489.145,00	4011097690124	164
HG	27126000	750.380,00	4011097716954	136
HG	27126400	750.380,00	4011097716947	136
HG	27127000	889.230,00	4011097716930	136
HG	27127400	889.230,00	4011097716923	136
HG	27129000	466.535,00	4011097718132	161
HG	27129400	466.535,00	4011097718125	161
HG	27133000	554.020,00	4011097718118	161
HG	27133400	554.020,00	4011097718101	161
HG	27185000	307.320,00	4011097689692	221
HG	27188000	307.320,00	4011097690148	221
HG	27222000	288.770,00	4011097690155	223
HG	27223000	399.140,00	4011097690162	222
HG	27224000	233.385,00	4011097690179	218
HG	27247400	152.835,00	4011097770000	217
HG	27248400	152.835,00	4011097770024	200
HG	27255400	294.835,00	4011097751733	214
HG	27267000	199.000,00	4011097775944	253
HG	27268000	199.905,00	4011097775937	253
HG	27269000	183.675,00	4011097775920	255
HG	27270000	163.230,00	4011097775913	256
HG	27271000	199.000,00	4011097775906	245
HG	27281000	199.905,00	4011097775890	245
HG	27283000	750.380,00	4011097755205	136
HG	27283400	750.380,00	4011097755212	136
HG	27284000	183.675,00	4011097775883	248
HG	27286000	631.895,00	4011097754246	137
HG	27286400	631.895,00	4011097754253	137
HG	27288000	750.380,00	4011097751245	139
HG	27288400	750.380,00	4011097751238	139
HG	27289000	163.230,00	4011097775876	249
HG	27294000	370.975,00	4011097773896	198
HG	27295000	370.975,00	4011097775500	210
HG	27297000	524.755,00	4011097775524	155
HG	27298000	275.570,00	4011097801681	247
HG	27320000	275.570,00	4011097801674	254
HG	27337000	231.180,00	4011097720609	153
HG	27337400	231.180,00	4011097720593	153
HG	27355000	24.185,00	4011097815732	302
HG	27356000	26.785,00	4011097815749	302
HG	27361000	617.910,00	4011097971735	140
HG	27362000	617.910,00	4011097971728	140
HG	27363000	721.745,00	4011097971711	140
HG	27364000	721.745,00	4011097971704	140
HG	27370000	239.650,00	4011097625126	135
HG	27371000	289.870,00	4011097625140	135
HG	27375000	241.735,00	4011097655727	135
HG	27376000	287.940,00	4011097691435	135

Cikkszámok és nettó listaárak (HG = hansgrohe, AX = AXOR)

Márka	Cikkszám	Ár (Ft)	EAN-kód	Oldal
HG	27378000	247.685,00	4011097720586	154
HG	27378400	247.685,00	4011097720579	154
HG	27380000	222.000,00	4011097625119	134
HG	27381000	272.265,00	4011097625133	134
HG	27388000	36.395,00	4011097783253	199
HG	27389000	36.395,00	4011097783260	96
HG	27389140	54.830,00	4059625234471	96
HG	27389340	54.830,00	4059625234488	96
HG	27389670	51.205,00	4059625234495	96
HG	27389700	51.205,00	4059625234464	96
HG	27389990	54.830,00	4059625234457	96
HG	27393000	25.565,00	4011097769837	96
HG	27393140	38.365,00	4059625234518	96
HG	27393340	38.365,00	4059625234525	96
HG	27393670	35.805,00	4059625234440	96
HG	27393700	35.805,00	4059625234501	96
HG	27393990	38.365,00	4059625234532	96
HG	27405000	284.395,00	4011097592466	165
HG	27405090	355.455,00	4011097815701	165
HG	27409000	26.745,00	4011097476124	320
HG	27409820	27.790,00	4011097511795	320
HG	27411000	9.810,00	4011097112930	234
HG	27412000	26.745,00	4011097112947	319
HG	27413000	37.775,00	4011097112978	159
HG	27413140	56.682,21	4011097819983	219
HG	27413340	56.680,00	4011097819976	219
HG	27413670	52.900,00	4059625264034	159
HG	27413700	52.900,00	4059625264041	159
HG	27413990	56.680,00	4011097820064	219
HG	27414000	18.555,00	4011097614083	312
HG	27424000	302.475,00	4011097592459	165
HG	27424090	378.025,00	4011097806426	165
HG	27438000	32.575,00	4011097113128	287
HG	27441000	22.490,00	4011097537580	234
HG	27443000	35.215,00	4011097537597	234
HG	27446000	37.775,00	4011097759746	197
HG	27452000	38.760,00	4011097235219	310
HG	27453000	14.180,00	4011097514383	311
HG	27454000	11.815,00	4011097113258	310
HG	27454140	17.765,00	4011097892863	310
HG	27454340	17.765,00	4011097892825	310
HG	27454670	16.545,00	4059625266090	310
HG	27454700	16.545,00	4059625266106	310
HG	27454990	17.765,00	4011097113425	310
HG	27456000	25.485,00	4011097526782	311
HG	27458000	22.845,00	4011097113449	310
HG	27461000	260.090,00	4011097528205	158
HG	27463000	241.620,00	4011097528229	157
HG	27467000	25.485,00	4011097759753	197
HG	27474000	257.845,00	4011097413693	158
HG	27477000	239.490,00	4011097413709	157
HG	27478000	180.605,00	4011097415819	157
HG	27479990	38.250,00	4011097838694	219
HG	27492000	319.925,00	4011097583556	156
HG	27493000	309.095,00	4011097563831	156
HG	27494000	292.075,00	4011097563824	157
HG	27505000	13.630,00	4011097678733	310
HG	27506000	15.480,00	4011097678726	311
HG	27521000	8.270,00	4011097157818	306
HG	27558000	16.190,00	4011097570228	263
HG	27559000	17.135,00	4011097570242	263

Márka	Cikkszám	Ár (Ft)	EAN-kód	Oldal
HG	27575000	26.115,00	4011097663975	233
HG	27576000	14.025,00	4011097663982	263
HG	27577000	15.400,00	4011097663999	263
HG	27592000	29.190,00	4011097537436	233
HG	27593000	40.570,00	4011097537443	233
HG	27594000	30.250,00	4011097537450	233
HG	27595000	43.330,00	4011097537474	233
HG	27607000	185.015,00	4059625137161	158
HG	27609000	23.280,00	4011097626871	301
HG	27611000	33.440,00	4011097537511	300
HG	27614000	25.880,00	4011097570167	301
HG	27615000	24.460,00	4011097570174	301
HG	27617000	75.155,00	4011097594590	304
HG	27617820	112.735,00	4011097594903	304
HG	27620000	170.715,00	4059625137178	157
HG	27623000	156.455,00	4059625137185	159
HG	27623670	219.995,00	4059625340028	159
HG	27623700	219.995,00	4059625340011	159
HG	27630000	328.865,00	4059625196052	201
HG	27633000	427.620,00	4059625154892	161
HG	27633140	641.425,00	4059625230978	161
HG	27633340	641.425,00	4059625230985	161
HG	27633670	598.650,00	4059625230992	161
HG	27633700	598.650,00	4059625231005	161
HG	27633990	641.425,00	4059625231012	161
HG	27636000	124.080,00	4011097587448	297
HG	27646000	212.625,00	4011097856988	129
HG	27648000	163.155,00	4011097856940	129
HG	27648400	163.155,00	4011097856933	129
HG	27649000	163.155,00	4011097856926	129
HG	27652000	30.175,00	4011097607139	261
HG	27654000	85.120,00	4059625154908	144
HG	27660000	328.865,00	4059625196045	201
HG	27667000	87.920,00	4059625154915	144
HG	27668000	56.250,00	4059625157077	152
HG	27669000	55.265,00	4059625157084	152
HG	27671000	161.895,00	4059625214145	92
HG	27672000	161.895,00	4059625214152	92
HG	27673000	208.765,00	4059625214169	92
HG	27674000	208.765,00	4059625214176	92
HG	27687000	405.285,00	4059625196038	202
HG	27694000	84.415,00	4059625261309	96
HG	27694140	126.720,00	4059625266199	96
HG	27694340	126.720,00	4059625266175	96
HG	27694670	118.210,00	4059625266168	96
HG	27694700	118.210,00	4059625261316	96
HG	27694990	126.720,00	4059625266182	96
HG	27704000	31.710,00	4011097710495	300
HG	27728000	26.115,00	4011097664859	261
HG	27729000	27.610,00	4011097664866	261
HG	27762000	28.165,00	4011097570181	261
HG	27763000	26.510,00	4011097570198	261
HG	27764000	29.385,00	4011097610221	261
HG	27766000	34.820,00	4011097570204	261
HG	27767000	33.245,00	4011097570211	261
HG	27771000	49.945,00	4011097537290	231
HG	27772000	46.085,00	4011097537405	231
HG	27774000	62.355,00	4011097537412	231
HG	27776000	50.340,00	4011097537528	231
HG	27802000	101.825,00	4011097679600	144
HG	27803000	105.015,00	4011097679624	144

Márka	Cikkszám	Ár (Ft)	EAN-kód	Oldal
HG	27803400	105.015,00	4011097679631	144
HG	27804000	20.475,00	4059625316320	250
HG	27804670	28.620,00	4059625326527	250
HG	27805000	27.255,00	4059625316313	250
HG	27805670	38.175,00	4059625326503	250
HG	27809000	21.385,00	4059625316306	250
HG	27809670	29.905,00	4059625326480	250
HG	27812400	94.380,00	4011097803265	240
HG	27813400	98.435,00	4011097803272	240
HG	27833400	107.535,00	4059625039175	207
HG	27856000	102.215,00	4011097720029	125
HG	27857000	105.685,00	4011097720005	125
HG	27902670	10.755,00	4059625352892	691
HG	27902700	10.755,00	4059625353035	691
HG	27904670	12.960,00	4059625352885	691
HG	27904700	12.960,00	4059625353028	691
HG	27912670	8.195,00	4059625352861	692
HG	27912700	8.195,00	4059625353004	692
HG	27913670	6.025,00	4059625352854	692
HG	27913700	6.025,00	4059625352991	692
HG	27914670	2.560,00	4059625352847	693
HG	27914700	2.560,00	4059625352984	693
HG	27915670	10.755,00	4059625352830	692
HG	27915700	10.755,00	4059625352977	692
HG	27916670	4.725,00	4059625352823	692
HG	27916700	4.725,00	4059625352960	692
HG	27917670	8.625,00	4059625347331	695
HG	27917700	8.625,00	4059625347348	695
HG	27921670	8.195,00	4059625352816	696
HG	27921700	8.195,00	4059625352953	696
HG	27925670	4.095,00	4059625352809	692
HG	27925700	4.095,00	4059625352946	692
HG	27926670	12.960,00	4059625352793	694
HG	27926700	12.960,00	4059625352939	694
HG	27927670	16.820,00	4059625352786	697
HG	27927700	16.820,00	4059625352922	697
HG	27928670	12.960,00	4059625352779	696
HG	27928700	12.960,00	4059625352915	696
HG	27929670	2.090,00	4059625352762	693
HG	27929700	2.090,00	4059625352908	693
HG	27939670	896.675,00	4059625321546	132
HG	27951000	603.610,00	4059625341155	160
HG	27952000	662.305,00	4059625341179	132
HG	27953000	509.000,00	4059625341186	199
HG	27954000	509.195,00	4059625341193	220
HG	27957000	273.920,00	4059625341216	244
HG	27958000	295.230,00	4059625341223	252
HG	27959670	812.890,00	4059625347157	160
HG	27961670	693.580,00	4059625347164	220
HG	27966670	30.290,00	4059625368398	698
HG	27966700	30.290,00	4059625368381	698
HG	27967670	22.845,00	4059625368374	697
HG	27967700	22.845,00	4059625368367	697
HG	27968670	27.610,00	4059625368350	698
HG	27968700	27.610,00	4059625368336	698
HG	27969670	28.320,00	4059625368312	698
HG	27969700	28.320,00	4059625368305	698
HG	27999000	94.300,00	4011097662268	166
28				
HG	28010000	136.090,00	4059625203026	428
HG	28010140	204.080,00	4059625241639	428

Márka	Cikkszám	Ár (Ft)	EAN-kód	Oldal
HG	28010340	204.080,00	4059625241622	428
HG	28010670	190.490,00	4059625241615	428
HG	28010700	190.490,00	4059625241608	428
HG	28010990	204.080,00	4059625241592	428
HG	28016000	28.165,00	4059625206676	428
HG	28020000	136.090,00	4059625203002	428
HG	28020140	204.080,00	4059625358849	428
HG	28020340	204.080,00	4059625358856	428
HG	28020670	190.490,00	4059625310731	428
HG	28020700	190.490,00	4059625310748	428
HG	28020990	204.080,00	4059625358863	428
HG	28021000	70.390,00	4059625206690	428
HG	28071000	12.210,00	4011097115498	428
HG	28072000	1.890,00	4011097436920	316
HG	28132000	16.660,00	4011097557854	314
HG	28134000	18.315,00	4011097557861	314
HG	28136000	17.450,00	4011097557847	314
HG	28167000	7.525,00	4011097796055	316
HG	28168000	7.880,00	4011097796062	316
HG	28169000	9.925,00	4011097796079	316
HG	28248000	20.875,00	4059625024799	315
HG	28249000	19.930,00	4059625024782	315
HG	28262000	6.025,00	4011097314044	316
HG	28264000	8.510,00	4011097314051	316
HG	28266000	6.340,00	4011097260860	316
HG	28272000	10.715,00	4011097314013	315
HG	28272140	16.070,00	4011097838779	315
HG	28272340	16.070,00	4011097838748	315
HG	28272450	13.470,00	4011097327099	315
HG	28272670	13.470,00	4059625302125	315
HG	28272700	13.470,00	4059625302132	315
HG	28272990	16.070,00	4011097838984	315
HG	28274000	12.290,00	4011097314020	314
HG	28276000	11.620,00	4011097314037	314
HG	28276090	23.990,00	4011097327143	820
HG	28276140	17.410,00	4011097839677	314
HG	28276340	17.410,00	4011097839639	314
HG	28276450	14.535,00	4011097327150	314
HG	28276460	19.420,00	4011097667201	820
HG	28276670	16.230,00	4059625231029	314
HG	28276700	16.230,00	4059625231036	314
HG	28276800	17.410,00	4011097411804	820
HG	28276880	19.420,00	4011097327181	820
HG	28276990	17.410,00	4011097839950	314
HG	28321000	9.215,00	4011097116587	307
HG	28324000	12.880,00	4011097594958	307
HG	28328000	15.915,00	4011097734514	307
HG	28331000	10.990,00	4011097487311	306
HG	28331140	16.505,00	4011097830452	306
HG	28331340	16.505,00	4011097830421	306
HG	28331670	15.400,00	4059625273708	306
HG	28331700	15.400,00	4059625273692	306
HG	28331800	16.505,00	4011097487335	306
HG	28331990	16.505,00	4011097830698	306
HG	28346000	5.320,00	4011097116969	291
HG	28387000	21.115,00	4059625214121	306
HG	28387140	31.670,00	4059625231043	306
HG	28387340	31.670,00	4059625231050	306
HG	28387670	29.580,00	4059625231067	306
HG	28387700	29.580,00	4059625231074	306
HG	28387990	31.670,00	4059625231081	306

Cikkszámok és nettó listaárak (HG = hansgrohe, AX = AXOR)

Márka	Cikkszám	Ár (Ft)	EAN-kód	Oldal
HG	28412180	52.900,00	4011097502809	115
HG	28414180	58.650,00	4011097591766	115
HG	28417000	1.879.180,00	4011097591742	116
HG	28418000	2.240.895,00	4011097591759	115
HG	28423000	19.735,00	4011097570136	264
HG	28424000	19.970,00	4011097570143	264
HG	28425000	24.815,00	4011097570150	264
HG	28433000	600.065,00	4011097660936	118
HG	28433400	600.065,00	4011097681542	118
HG	28462000	25.760,00	4011097607184	234
HG	28466000	45.930,00	4011097192437	288
HG	28467000	53.175,00	4011097235264	288
HG	28496000	92.450,00	4011097141909	287
HG	28535000	16.505,00	4011097537306	230
HG	28536000	29.305,00	4011097537016	230
HG	28536450	42.460,00	4011097681153	230
HG	28536460	42.460,00	4011097681146	820
HG	28536880	42.460,00	4011097706641	820
HG	28537000	18.710,00	4011097537269	230
HG	28561000	12.880,00	4011097570105	260
HG	28562000	9.925,00	4011097570112	260
HG	28563000	17.450,00	4011097570129	260
HG	28585000	8.115,00	4011097664842	260
HG	28587000	51.170,00	4011097679327	142
HG	28587400	51.170,00	4011097679334	142
HG	28588000	51.170,00	4011097679341	142
HG	28588400	51.170,00	4011097679358	142
HG	28631000	55.815,00	4011097487175	299
HG	28631140	83.820,00	4059625231098	299
HG	28631340	83.820,00	4059625229606	299
HG	28631670	78.150,00	4059625231104	299
HG	28631700	78.150,00	4059625231111	299
HG	28631820	83.820,00	4011097499574	299
HG	28631990	83.820,00	4059625231128	299
HG	28632000	52.150,00	4011097487199	299
HG	28632140	78.270,00	4059625231135	299
HG	28632340	78.270,00	4059625231142	299
HG	28632670	72.990,00	4059625231159	299
HG	28632700	72.990,00	4059625231166	299
HG	28632990	78.270,00	4059625231173	299
HG	28650000	7.600,00	4011097118789	821
HG	28672000	12.210,00	4011097118833	821
HG	28672450	23.990,00	4011097118857	821
HG	28672880	19.420,00	4011097151076	821
HG	28678000	6.815,00	4011097537283	262
HG	28679000	16.700,00	4011097487557	299
HG	28694000	15.165,00	4011097591735	143
HG	28698000	34.190,00	4011097413686	297
HG	28760210	21.625,00	4059625361337	291
HG	28787640	21.625,00	4059625361351	291
HG	28788570	21.625,00	4059625361375	291
31				
HG	31074000	156.770,00	4011097660950	494
HG	31080000	107.970,00	4011097660967	493
HG	31081000	139.715,00	4011097660974	495
HG	31082000	145.940,00	4011097660981	493
HG	31084000	104.740,00	4011097661001	493
HG	31085000	136.525,00	4011097661018	496
HG	31086000	149.170,00	4011097661025	496
HG	31087000	142.870,00	4011097651231	495
HG	31088000	101.665,00	4011097661032	493

Márka	Cikkszám	Ár (Ft)	EAN-kód	Oldal
HG	31102000	338.440,00	4011097519234	643
HG	31103000	312.955,00	4011097519241	643
HG	31121000	109.820,00	4011097691527	493
HG	31130000	44.985,00	4011097679396	561
HG	31132000	77.990,00	4011097678030	558
HG	31166000	95.325,00	4011097661049	495
HG	31173000	229.130,00	4011097679136	562
HG	31174000	219.205,00	4011097679143	562
HG	31183000	133.455,00	4011097661056	493
HG	31184000	142.790,00	4011097692319	493
HG	31185000	130.185,00	4011097705149	493
HG	31186000	98.355,00	4011097710402	493
HG	31187000	142.870,00	4011097674056	495
HG	31190000	336.825,00	4011097661063	500
HG	31203000	109.820,00	4011097719337	494
HG	31204000	107.220,00	4011097719320	494
HG	31251000	131.600,00	4011097718590	496
HG	31280000	125.770,00	4011097661070	497
HG	31285000	134.675,00	4011097661094	497
HG	31442000	336.825,00	4011097661100	501
HG	31451000	152.440,00	4011097748450	499
HG	31454000	98.355,00	4011097748443	499
HG	31456000	92.095,00	4011097748467	502
HG	31471000	742.815,00	4011097760667	498
HG	31480000	140.385,00	4011097656687	498
HG	31484000	50.775,00	4011097661117	499
HG	31487000	152.440,00	4011097661124	499
HG	31493000	98.355,00	4011097661131	499
HG	31494000	94.300,00	4011097661148	500
HG	31509000	56.995,00	4011097755847	557
HG	31513000	54.950,00	4011097719313	558
HG	31517000	56.995,00	4011097679402	557
HG	31518000	69.050,00	4011097679419	557
HG	31519000	84.020,00	4011097679426	560
HG	31531000	85.675,00	4011097795201	557
HG	31532000	83.230,00	4011097795218	557
HG	31539000	48.805,00	4011097734026	557
HG	31603000	57.745,00	4011097719306	558
HG	31604000	48.805,00	4011097706160	557
HG	31607000	59.990,00	4011097679433	557
HG	31608000	71.965,00	4011097679440	557
HG	31609000	87.015,00	4011097679457	560
HG	31621000	59.990,00	4011097691510	557
HG	31652000	92.095,00	4011097708584	502
HG	31657000	59.990,00	4011097696089	559
HG	31658000	71.965,00	4011097696096	559
HG	31677000	17.255,00	4011097665290	385
HG	31680000	118.720,00	4011097656694	501
HG	31685000	92.095,00	4011097661155	502
HG	31686000	44.470,00	4011097661162	503
HG	31730000	48.805,00	4011097590769	557
HG	31732000	45.375,00	4011097602424	557
HG	31733000	45.375,00	4011097590783	557
HG	31741180	53.885,00	4011097477237	441
HG	31803000	130.185,00	4011097641881	788
HG	31804000	63.220,00	4011097641898	788
HG	31806000	56.090,00	4011097641904	787
HG	31806800	72.870,00	4011097654829	787
HG	31815000	118.130,00	4011097718187	785
HG	31815670	165.320,00	4059625231180	785
HG	31815800	153.620,00	4011097718309	785

Márka	Cikkszám	Ár (Ft)	EAN-kód	Oldal
HG	31816000	57.905,00	4011097646312	788
HG	31817000	91.070,00	4011097718194	785
HG	31817670	127.545,00	4059625231197	785
HG	31817800	118.645,00	4011097726717	785
HG	31820000	79.490,00	4011097679464	786
HG	31820670	111.235,00	4059625231203	786
HG	31820800	103.675,00	4011097679471	786
HG	31821000	79.490,00	4059625196700	786
HG	31821800	103.675,00	4059625197974	786
HG	31822000	87.760,00	4011097679488	786
HG	31823000	130.225,00	4011097708027	787
HG	31825000	75.670,00	4011097708041	789
HG	31826000	56.090,00	4059625196694	787
HG	31827000	91.070,00	4059625196786	785
HG	31833000	118.130,00	4059625196717	785
HG	31910000	53.570,00	4011097725819	559
HG	31911000	65.705,00	4011097725833	559
HG	31913000	68.460,00	4011097725864	561
HG	31914000	50.815,00	4011097757421	559
HG	31915000	62.790,00	4011097757438	559
HG	31916000	55.185,00	4011097725857	567
HG	31917000	62.790,00	4011097757445	559
HG	31920000	48.805,00	4011097591506	562
HG	31922000	48.805,00	4011097706177	562
HG	31923000	62.315,00	4011097766072	560
HG	31926000	56.880,00	4011097646688	563
HG	31927000	68.460,00	4011097728544	563
HG	31928000	48.805,00	4011097646329	563
HG	31930000	63.300,00	4011097629889	565
HG	31931000	59.205,00	4011097629896	566
HG	31937000	114.190,00	4011097689739	561
HG	31938000	63.300,00	4011097646336	566
HG	31940000	59.990,00	4011097591520	564
HG	31945000	60.780,00	4011097602523	564
HG	31946000	92.880,00	4011097602547	565
HG	31947000	22.255,00	4011097602561	565
HG	31948000	59.990,00	4011097646343	564
HG	31952000	43.725,00	4011097719283	558
HG	31960000	50.260,00	4011097591544	566
HG	31961000	18.985,00	4059625194195	569
HG	31964000	57.115,00	4011097708560	568
HG	31965000	57.115,00	4011097602615	568
HG	31968000	50.260,00	4011097646350	567
HG	31971000	48.845,00	4011097641539	438
32				
HG	32020000	92.725,00	4011097397382	550
HG	32031000	88.785,00	4011097397399	550
HG	32032000	120.260,00	4011097399287	550
HG	32070000	138.730,00	4011097473574	551
HG	32420000	117.420,00	4011097397894	552
HG	32475000	79.845,00	4011097397962	552
HG	32477000	142.275,00	4011097399430	552
HG	32498000	55.105,00	4011097240077	441
HG	32500000	116.160,00	4011097812786	476
HG	32500140	174.220,00	4059625229286	476
HG	32500340	174.220,00	4059625229293	476
HG	32500670	162.640,00	4059625231210	476
HG	32500700	162.640,00	4059625231227	476
HG	32500990	174.220,00	4059625229309	476
HG	32501000	108.755,00	4011097812762	476
HG	32502000	118.645,00	4011097812755	477
HG	32503000	121.165,00	4011097812724	477
HG	32506000	123.645,00	4011097812687	477
HG	32507000	126.050,00	4011097812649	477
HG	32507140	189.110,00	4059625229316	477
HG	32507340	189.110,00	4059625229330	477
HG	32507670	176.545,00	4059625212455	477
HG	32507700	176.545,00	4059625212462	477
HG	32507990	189.110,00	4059625229347	477
HG	32508000	128.530,00	4011097812625	477
HG	32511000	173.080,00	4011097812588	479
HG	32511140	259.540,00	4059625222539	479
HG	32511340	259.540,00	4059625222546	479
HG	32511670	242.250,00	4059625231234	479
HG	32511700	242.250,00	4059625231241	479
HG	32511990	259.540,00	4059625222553	479
HG	32512000	177.965,00	4011097812540	478
HG	32512140	266.905,00	4059625229354	478
HG	32512340	266.905,00	4059625229378	478
HG	32512670	249.100,00	4059625231500	478
HG	32512700	249.100,00	4059625231517	478
HG	32512990	266.905,00	4059625229385	478
HG	32514000	165.635,00	4011097810973	480
HG	32515000	173.080,00	4011097835297	481
HG	32515140	259.540,00	4059625229392	481
HG	32515340	259.540,00	4059625229408	481
HG	32515670	242.250,00	4059625231524	481
HG	32515700	242.250,00	4059625231531	481
HG	32515990	259.540,00	4059625229415	481
HG	32520000	163.155,00	4011097812472	482
HG	32520140	244.730,00	4059625229446	482
HG	32520340	244.730,00	4059625229453	482
HG	32520670	228.385,00	4059625231548	482
HG	32520700	228.385,00	4059625231555	482
HG	32520990	244.730,00	4059625229460	482
HG	32522000	165.635,00	4011097812441	483
HG	32525000	148.305,00	4011097835280	480
HG	32526000	158.230,00	4011097835273	480
HG	32526140	237.285,00	4059625229422	480
HG	32526340	237.285,00	4059625204672	480
HG	32526670	221.450,00	4059625231562	480
HG	32526700	221.450,00	4059625231579	480
HG	32526990	237.285,00	4059625229439	480
HG	32530000	519.040,00	4011097835266	481
HG	32531000	395.515,00	4011097835259	486
HG	32532000	766.215,00	4011097835242	483
HG	32532140	1.149.400,00	4059625229491	483
HG	32532340	1.149.400,00	4059625229507	483
HG	32532670	1.072.745,00	4059625231586	483
HG	32532700	1.072.745,00	4059625231593	483
HG	32532990	1.149.400,00	4059625229514	483
HG	32540000	153.305,00	4011097812410	484
HG	32540140	229.960,00	4059625231708	484
HG	32540340	229.960,00	4059625229477	484
HG	32540670	214.635,00	4059625231715	484
HG	32540700	214.635,00	4059625231722	484
HG	32540990	229.960,00	4059625231739	484
HG	32542000	98.870,00	4059625007266	486
HG	32543000	148.305,00	4011097835235	487
HG	32543140	222.475,00	4059625231746	487
HG	32543340	222.475,00	4059625231753	487
HG	32543670	207.625,00	4059625231760	487

Cikkszámok és nettó listaárak (HG = hansgrohe, AX = AXOR)

Márka	Cikkszám	Ár (Ft)	EAN-kód	Oldal
HG	32543700	207.625,00	4059625231777	487
HG	32543990	222.475,00	4059625231784	487
HG	32545000	103.830,00	4011097826097	485
HG	32545140	155.750,00	4059625231791	485
HG	32545340	155.750,00	4059625229484	485
HG	32545670	145.390,00	4059625231807	485
HG	32545700	145.390,00	4059625231814	485
HG	32545990	155.750,00	4059625231821	485
HG	32546000	148.305,00	4011097826073	485
HG	32546140	222.475,00	4059625231838	485
HG	32546340	222.475,00	4059625231845	485
HG	32546670	207.625,00	4059625231852	485
HG	32546700	207.625,00	4059625231869	485
HG	32546990	222.475,00	4059625231876	485
HG	32548000	123.645,00	4011097835228	487
HG	32550000	296.605,00	4011097835211	488
HG	32551000	222.515,00	4011097835204	488
HG	32552000	296.605,00	4011097835198	489
HG	32553000	222.515,00	4011097835181	490
HG	32560000	103.830,00	4011097812373	490
HG	32560140	155.750,00	4059625241585	490
HG	32560340	155.750,00	4059625241578	490
HG	32560670	145.390,00	4059625241561	490
HG	32560700	145.390,00	4059625241554	490
HG	32560990	155.750,00	4059625241547	490
HG	32565000	96.425,00	4011097826066	491
HG	32565140	144.640,00	4059625231883	491
HG	32565340	144.640,00	4059625231890	491
HG	32565670	134.990,00	4059625231906	491
HG	32565700	134.990,00	4059625231913	491
HG	32565990	144.640,00	4059625231920	491
HG	32570000	138.375,00	4011097812335	475
HG	32571000	143.420,00	4011097812304	475
HG	32572000	197.775,00	4011097812274	475
HG	32620000	93.825,00	4011097399423	554
HG	32675000	74.445,00	4011097398006	554
HG	32698000	42.460,00	4011097240534	441
HG	32841000	153.700,00	4011097521565	771
HG	32842000	163.785,00	4011097523071	771
HG	32845000	153.700,00	4059625195956	771
HG	32851000	109.740,00	4011097521558	772
HG	32857000	109.740,00	4059625195987	772
40				
HG	40068000	7.600,00	4011097218939	682
HG	40088000	7.600,00	4011097120461	682
HG	40089000	23.990,00	4011097147208	682
HG	40418000	47.150,00	4011097191669	814
HG	40418800	70.705,00	4011097304342	814
HG	40438000	26.430,00	4059625131589	813
HG	40438340	38.250,00	4059625297469	813
HG	40438670	35.685,00	4059625297452	813
HG	40438800	34.385,00	4059625131596	813
HG	40448000	36.040,00	4059625131602	813
HG	40448670	48.685,00	4059625297445	813
HG	40448800	46.835,00	4059625131619	813
HG	40468000	36.040,00	4059625131626	814
HG	40468670	48.685,00	4059625297438	814
HG	40468800	46.835,00	4059625131633	814
HG	40511000	7.955,00	4011097584805	680
HG	40512000	39.705,00	4011097584584	680
HG	40513000	39.705,00	4011097584812	680
HG	40514000	52.940,00	4011097584829	679
HG	40515000	33.205,00	4011097584843	679
HG	40516000	46.360,00	4011097584591	681
HG	40517000	26.510,00	4011097584836	682
HG	40518000	33.205,00	4011097584881	679
HG	40522000	59.560,00	4011097584850	681
HG	40523000	33.205,00	4011097584874	681
HG	40526000	26.510,00	4011097585260	681
HG	40952800	5.475,00	4059625027134	717
HG	40953670	13.905,00	4059625325148	717
HG	40953800	7.915,00	4059625027141	717
HG	40960000	57.665,00	4059625175194	716
HG	40961000	43.290,00	4059625175200	716
HG	40962800	37.540,00	4059625189276	716
HG	40963000	9.375,00	4059625189269	716
41				
HG	41710000	11.975,00	4059625123140	685
HG	41711000	3.625,00	4059625123089	687
HG	41712000	24.030,00	4059625123010	686
HG	41713000	19.220,00	4059625123102	685
HG	41714000	16.780,00	4059625123133	684
HG	41715000	11.975,00	4059625123058	684
HG	41716000	19.220,00	4059625123003	686
HG	41717000	11.975,00	4059625123126	688
HG	41718000	11.975,00	4059625123041	684
HG	41720000	33.600,00	4059625123027	686
HG	41722000	16.780,00	4059625123034	688
HG	41723000	16.780,00	4059625123119	688
HG	41724000	11.975,00	4059625123065	686
HG	41725000	7.250,00	4059625123096	687
HG	41726000	11.975,00	4059625123072	687
HG	41727000	52.860,00	4059625131374	689
HG	41728000	86.460,00	4059625131381	689
HG	41741000	15.915,00	4059625296868	670
HG	41741140	23.830,00	4059625296851	670
HG	41741340	25.405,00	4059625296844	670
HG	41741670	22.255,00	4059625296837	670
HG	41741700	22.255,00	4059625296820	670
HG	41741990	23.830,00	4059625296813	670
HG	41742000	3.980,00	4059625296325	670
HG	41742140	5.985,00	4059625296318	670
HG	41742340	6.340,00	4059625296301	670
HG	41742670	5.555,00	4059625296295	670
HG	41742700	5.555,00	4059625296288	670
HG	41742990	5.985,00	4059625296271	670
HG	41743000	29.580,00	4059625296264	671
HG	41743140	44.355,00	4059625296257	671
HG	41743340	47.270,00	4059625296240	671
HG	41743670	41.400,00	4059625296233	671
HG	41743700	41.400,00	4059625296226	671
HG	41743990	44.355,00	4059625296219	671
HG	41744000	22.100,00	4059625296806	673
HG	41744140	33.090,00	4059625296790	673
HG	41744340	35.295,00	4059625296783	673
HG	41744670	30.880,00	4059625296776	673
HG	41744700	30.880,00	4059625296769	673
HG	41744990	33.090,00	4059625296752	673
HG	41745000	19.380,00	4059625296561	675
HG	41745140	29.110,00	4059625296554	675
HG	41745340	31.040,00	4059625296547	675
HG	41745670	27.180,00	4059625296530	675

Márka	Cikkszám	Ár (Ft)	EAN-kód	Oldal
HG	41745700	27.180,00	4059625296523	675
HG	41745990	29.110,00	4059625296516	675
HG	41746000	13.670,00	4059625297131	676
HG	41746140	20.520,00	4059625297124	676
HG	41746340	21.860,00	4059625297117	676
HG	41746670	19.145,00	4059625297100	676
HG	41746700	19.145,00	4059625297094	676
HG	41746990	20.520,00	4059625297087	676
HG	41747000	22.100,00	4059625296202	671
HG	41747140	33.090,00	4059625296196	671
HG	41747340	35.295,00	4059625296189	671
HG	41747670	30.880,00	4059625296172	671
HG	41747700	30.880,00	4059625296165	671
HG	41747990	33.090,00	4059625296158	671
HG	41748000	13.670,00	4059625297377	674
HG	41748140	20.520,00	4059625297360	674
HG	41748340	21.860,00	4059625297353	674
HG	41748670	19.145,00	4059625297346	674
HG	41748700	19.145,00	4059625297339	674
HG	41748990	20.520,00	4059625297322	674
HG	41749000	13.670,00	4059625297070	676
HG	41749140	20.520,00	4059625297063	676
HG	41749340	21.860,00	4059625297056	676
HG	41749670	19.145,00	4059625297049	676
HG	41749700	19.145,00	4059625297032	676
HG	41749990	20.520,00	4059625297025	676
HG	41751000	64.365,00	4059625296745	672
HG	41751140	96.505,00	4059625296738	672
HG	41751340	102.965,00	4059625296721	672
HG	41751670	90.085,00	4059625296714	672
HG	41751700	90.085,00	4059625296707	672
HG	41751990	96.505,00	4059625296691	672
HG	41752000	19.380,00	4059625296509	675
HG	41752140	29.110,00	4059625296493	675
HG	41752340	31.040,00	4059625296486	675
HG	41752670	27.180,00	4059625296479	675
HG	41752700	27.180,00	4059625296462	675
HG	41752990	29.110,00	4059625296455	675
HG	41753000	21.585,00	4059625297018	674
HG	41753140	32.420,00	4059625297001	674
HG	41753340	34.585,00	4059625296998	674
HG	41753670	30.250,00	4059625296981	674
HG	41753700	30.250,00	4059625296974	674
HG	41753990	32.420,00	4059625296967	674
HG	41754000	13.670,00	4059625296141	672
HG	41754140	20.520,00	4059625296134	672
HG	41754340	21.860,00	4059625296127	672
HG	41754670	19.145,00	4059625296110	672
HG	41754700	19.145,00	4059625296103	672
HG	41754990	20.520,00	4059625295892	672
HG	41755000	8.430,00	4059625297315	670
HG	41755140	12.525,00	4059625297308	670
HG	41755340	13.430,00	4059625297292	670
HG	41755670	11.740,00	4059625297285	670
HG	41755700	11.740,00	4059625297278	670
HG	41755990	12.525,00	4059625297261	670
HG	41756000	13.670,00	4059625296950	675
HG	41756140	20.520,00	4059625296943	675
HG	41756340	21.860,00	4059625296936	675
HG	41756670	19.145,00	4059625296929	675
HG	41756700	19.145,00	4059625296912	675
HG	41756990	20.520,00	4059625296905	675
HG	41759000	29.580,00	4059625297254	673
HG	41759140	44.355,00	4059625297247	673
HG	41759340	47.270,00	4059625297230	673
HG	41759670	41.400,00	4059625297223	673
HG	41759700	41.400,00	4059625297216	673
HG	41759990	44.355,00	4059625297209	673
HG	41770000	22.100,00	4059625297193	672
HG	41770140	33.090,00	4059625297186	672
HG	41770340	35.295,00	4059625297179	672
HG	41770670	30.880,00	4059625297162	672
HG	41770700	30.880,00	4059625297155	672
HG	41770990	33.090,00	4059625297148	672
HG	41771000	15.440,00	4059625296448	674
HG	41771140	23.200,00	4059625296431	674
HG	41771340	24.735,00	4059625296424	674
HG	41771670	21.585,00	4059625296417	674
HG	41771700	21.585,00	4059625296400	674
HG	41771990	23.200,00	4059625296394	674
HG	41772000	18.515,00	4059625296684	674
HG	41772140	27.810,00	4059625296677	674
HG	41772340	29.660,00	4059625296660	674
HG	41772670	25.920,00	4059625296653	674
HG	41772700	25.920,00	4059625296646	674
HG	41772990	27.810,00	4059625296639	674
HG	41773000	9.730,00	4059625296387	676
HG	41773140	14.575,00	4059625296370	676
HG	41773340	15.520,00	4059625296363	676
HG	41773670	13.590,00	4059625296356	676
HG	41773700	13.590,00	4059625296349	676
HG	41773990	14.575,00	4059625296332	676
HG	41774000	21.150,00	4059625296622	677
HG	41774140	31.750,00	4059625296615	677
HG	41774340	33.915,00	4059625296608	677
HG	41774670	29.660,00	4059625296592	677
HG	41774700	29.660,00	4059625296585	677
HG	41774990	31.750,00	4059625296578	677
HG	41775000	21.150,00	4059625296899	677
HG	41775670	29.660,00	4059625296882	677
HG	41775700	29.660,00	4059625296875	677
HG	41790000	67.475,00	4059625321683	677
HG	41790140	101.270,00	4059625321911	677
HG	41790340	108.005,00	4059625321690	677
HG	41790670	94.495,00	4059625321935	677
HG	41790700	94.495,00	4059625321928	677
HG	41790990	101.270,00	4059625321904	677
HG	41791000	33.090,00	4059625321942	678
HG	41791140	69.130,00	4059625321973	678
HG	41791340	73.700,00	4059625321959	678
HG	41791670	46.325,00	4059625321997	678
HG	41791700	46.325,00	4059625321980	678
HG	41791990	69.130,00	4059625321966	678
43				
HG	43301800	283.055,00	4059625007082	707
HG	43302800	307.440,00	4059625007129	707
HG	43303800	527.040,00	4059625007167	711
HG	43305800	283.055,00	4059625007099	708
HG	43306800	403.115,00	4059625007105	709
HG	43307800	403.115,00	4059625007112	710
HG	43308800	307.440,00	4059625007136	708
HG	43309800	478.195,00	4059625007143	711

Cikkszámok és nettó listaárak (HG = hansgrohe, AX = AXOR)

Márka	Cikkszám	Ár (Ft)	EAN-kód	Oldal
HG	43310800	478.195,00	4059625007150	712
HG	43311800	527.040,00	4059625007174	712
HG	43312170	131.245,00	4059625104781	723
HG	43312290	131.245,00	4059625104774	723
HG	43312380	131.245,00	4059625104767	723
HG	43313170	167.525,00	4059625104750	723
HG	43313290	167.525,00	4059625104743	723
HG	43313380	167.525,00	4059625104736	723
HG	43314170	203.845,00	4059625104729	724
HG	43314290	203.845,00	4059625104712	724
HG	43314380	203.845,00	4059625104705	724
HG	43315170	167.525,00	4059625104699	725
HG	43315290	167.525,00	4059625104682	725
HG	43315380	167.525,00	4059625104941	725
HG	43316170	195.495,00	4059625104934	725
HG	43316290	195.495,00	4059625104927	725
HG	43316380	195.495,00	4059625104910	725
HG	43330170	203.845,00	4059625173572	724
HG	43330290	203.845,00	4059625173565	724
HG	43330380	203.845,00	4059625173558	724
HG	43331800	403.115,00	4059625177792	709
HG	43332800	403.115,00	4059625177808	710
HG	43333000	9.925,00	4059625024003	819
HG	43334800	111.160,00	4059625217511	721
HG	43335800	115.765,00	4059625217504	721
HG	43336800	120.415,00	4059625217498	721
HG	43337800	157.480,00	4059625217481	720
HG	43338800	166.740,00	4059625217474	720
HG	43339800	189.900,00	4059625217467	720
HG	43340800	148.225,00	4059625217450	719
HG	43341800	157.480,00	4059625217443	719
HG	43342800	180.645,00	4059625217436	719
HG	43425800	195.215,00	4059625007181	713
HG	43426800	209.830,00	4059625007198	713
HG	43427800	219.640,00	4059625007204	714
HG	43428800	229.370,00	4059625007211	714
HG	43429800	385.470,00	4059625007228	715
HG	43430800	419.660,00	4059625007235	715
HG	43431170	161.500,00	4059625104903	726
HG	43431290	161.500,00	4059625104897	726
HG	43431380	161.500,00	4059625104880	726
HG	43432170	197.815,00	4059625104873	726
HG	43432290	197.815,00	4059625104866	726
HG	43432380	197.815,00	4059625104859	726
HG	43433170	197.815,00	4059625104842	727
HG	43433290	197.815,00	4059625104835	727
HG	43433380	197.815,00	4059625104828	727
HG	43434170	225.705,00	4059625104811	727
HG	43434290	225.705,00	4059625104804	727
HG	43434380	225.705,00	4059625104798	727
HG	43921800	11.620,00	4059625248737	707
HG	43922800	19.300,00	4059625248720	711
HG	43927000	11.580,00	4059625105009	723
HG	43928000	19.220,00	4059625104996	725
HG	43931800	20.325,00	4059625248713	708
HG	43932800	31.435,00	4059625248706	712
HG	43937000	20.245,00	4059625104989	723
HG	43938000	31.315,00	4059625104972	725
50				
HG	50001000	16.385,00	4011097146867	649
HG	50001140	24.540,00	4011097820347	649

Márka	Cikkszám	Ár (Ft)	EAN-kód	Oldal
HG	50001340	24.540,00	4011097820330	649
HG	50001670	22.885,00	4059625324950	649
HG	50001700	22.885,00	4059625324967	649
HG	50001990	24.540,00	4011097820415	649
HG	50100000	25.485,00	4011097369495	648
HG	50100140	38.285,00	4011097820125	648
HG	50100340	38.285,00	4011097820101	648
HG	50100670	35.685,00	4059625266113	648
HG	50100700	35.685,00	4059625266120	648
HG	50100990	38.285,00	4011097820286	648
HG	50105000	10.870,00	4011097716282	648
HG	50107000	25.170,00	4011097664323	407
52				
HG	52010000	15.010,00	4011097123349	653
HG	52053000	10.675,00	4011097123431	653
HG	52100000	59.440,00	4011097346199	649
HG	52105000	33.365,00	4011097440804	650
HG	52105140	50.025,00	4059625001400	650
HG	52105340	50.025,00	4059625001370	650
HG	52105670	46.715,00	4059625240182	650
HG	52105700	46.715,00	4059625240199	650
HG	52105990	50.025,00	4059625001707	650
HG	52120000	85.160,00	4011097369563	649
53				
HG	53002000	8.270,00	4011097123912	654
HG	53010000	10.830,00	4011097123936	654
HG	53428000	5.750,00	4011097124070	655
HG	53428670	8.075,00	4059625346747	655
HG	53428700	8.075,00	4059625346754	655
HG	53493000	10.240,00	4011097124193	655
HG	53493670	14.340,00	4059625315149	655
HG	53493700	14.340,00	4059625315132	655
HG	53555000	10.480,00	4011097124308	655
HG	53646000	22.295,00	4011097124384	656
HG	53971000	1.105,00	4011097124872	835
HG	53985000	1.105,00	4011097124988	837
HG	53990000	9.810,00	4011097125008	656
55				
HG	55213000	14.220,00	4011097125121	653
HG	55237000	10.990,00	4011097125138	654
56				
HG	56010180	92.210,00	4059625355589	437
HG	56011180	93.080,00	4059625355572	437
HG	56012180	94.770,00	4059625355565	437
HG	56013180	97.410,00	4059625355558	437
HG	56014180	100.840,00	4059625355541	437
HG	56015180	106.905,00	4059625355534	437
HG	56016180	161.460,00	4059625355527	392
HG	56017180	162.325,00	4059625355510	392
HG	56018180	164.060,00	4059625355503	392
HG	56019180	166.660,00	4059625355497	392
HG	56020180	170.125,00	4059625355480	392
HG	56021180	176.190,00	4059625355473	393
HG	56022180	161.460,00	4059625355466	392
HG	56023180	162.325,00	4059625355459	392
HG	56024180	164.060,00	4059625355442	392
HG	56025180	166.660,00	4059625355435	392
HG	56026180	170.125,00	4059625355428	392
HG	56027180	176.190,00	4059625355411	392
HG	56029000	54.120,00	4059625350621	394
HG	56030000	56.720,00	4059625350614	394

Márka	Cikkszám	Ár (Ft)	EAN-kód	Oldal
HG	56031000	64.090,00	4059625350607	394
HG	56032000	65.385,00	4059625350591	394
HG	56033000	67.950,00	4059625350584	394
HG	56034000	77.915,00	4059625350577	394
HG	56036000	109.935,00	4059625350553	391
HG	56036450	175.720,00	4059625360989	391
HG	56036610	175.720,00	4059625360972	391
HG	56036670	161.025,00	4059625350515	391
HG	56036700	161.025,00	4059625350508	391
HG	56036800	73.145,00	4059625355398	391
HG	56037000	116.870,00	4059625350492	391
HG	56037450	186.985,00	4059625360965	391
HG	56037610	186.985,00	4059625360958	391
HG	56037670	171.385,00	4059625350454	391
HG	56037700	171.385,00	4059625350447	391
HG	56037800	77.915,00	4059625355381	391
HG	56038000	121.635,00	4059625350430	391
HG	56038450	194.350,00	4059625360941	391
HG	56038610	194.350,00	4059625360934	391
HG	56038670	177.925,00	4059625350393	391
HG	56038700	177.925,00	4059625350386	391
HG	56038800	80.945,00	4059625355374	391
HG	56040000	125.535,00	4059625350362	391
HG	56040450	200.415,00	4059625360927	391
HG	56040610	200.415,00	4059625360910	391
HG	56040670	183.990,00	4059625350324	391
HG	56040700	183.990,00	4059625350317	391
HG	56040800	83.545,00	4059625355367	391
HG	56041000	128.135,00	4059625350300	392
HG	56041450	204.750,00	4059625360903	392
HG	56041610	204.750,00	4059625360897	392
HG	56041670	187.420,00	4059625350263	392
HG	56041700	187.420,00	4059625350256	392
HG	56041800	85.280,00	4059625355350	392
HG	56042000	138.970,00	4059625350249	392
HG	56042450	222.515,00	4059625360880	392
HG	56042610	222.515,00	4059625360873	392
HG	56042670	203.885,00	4059625350201	392
HG	56042700	203.885,00	4059625350195	392
HG	56042800	92.645,00	4059625355343	392
HG	56043000	168.355,00	4059625350188	387
HG	56043140	206.915,00	4059625350171	387
HG	56043340	206.915,00	4059625350164	387
HG	56043670	168.355,00	4059625350157	387
HG	56043700	168.355,00	4059625350140	387
HG	56043800	120.335,00	4059625350133	387
HG	56043990	206.915,00	4059625350126	387
HG	56044000	172.685,00	4059625350119	387
HG	56044140	212.115,00	4059625350102	387
HG	56044340	212.115,00	4059625350096	387
HG	56044670	172.685,00	4059625350089	387
HG	56044700	172.685,00	4059625350072	387
HG	56044800	123.370,00	4059625350065	387
HG	56044990	212.115,00	4059625350058	387
HG	56045000	187.850,00	4059625350041	387
HG	56045140	230.705,00	4059625350034	387
HG	56045340	230.705,00	4059625350027	387
HG	56045670	187.850,00	4059625350010	387
HG	56045700	187.850,00	4059625350003	387
HG	56045800	134.200,00	4059625349991	387
HG	56045990	230.705,00	4059625349984	387

Márka	Cikkszám	Ár (Ft)	EAN-kód	Oldal
HG	56046000	192.655,00	4059625349977	388
HG	56046140	236.775,00	4059625349960	388
HG	56046340	236.775,00	4059625349953	388
HG	56046670	192.655,00	4059625349946	388
HG	56046700	192.655,00	4059625349939	388
HG	56046800	137.670,00	4059625349922	388
HG	56046990	236.775,00	4059625349915	388
HG	56047000	207.310,00	4059625349908	388
HG	56047140	254.540,00	4059625349892	388
HG	56047340	254.540,00	4059625349885	388
HG	56047670	207.310,00	4059625349878	388
HG	56047700	207.310,00	4059625349861	388
HG	56047800	148.030,00	4059625349854	388
HG	56047990	254.540,00	4059625349847	388
HG	56050000	168.355,00	4059625349816	389
HG	56050140	206.915,00	4059625349809	389
HG	56050340	206.915,00	4059625349793	389
HG	56050670	168.355,00	4059625349786	389
HG	56050700	168.355,00	4059625349779	389
HG	56050800	120.335,00	4059625349762	389
HG	56050990	206.915,00	4059625349755	389
HG	56051000	172.685,00	4059625349748	389
HG	56051140	212.115,00	4059625349731	389
HG	56051340	212.115,00	4059625349724	389
HG	56051670	172.685,00	4059625349717	389
HG	56051700	172.685,00	4059625349700	389
HG	56051800	123.370,00	4059625349694	389
HG	56051990	212.115,00	4059625349687	389
HG	56052000	187.850,00	4059625349670	389
HG	56052140	230.705,00	4059625349663	389
HG	56052340	230.705,00	4059625349656	389
HG	56052670	187.850,00	4059625349649	389
HG	56052700	187.850,00	4059625349632	389
HG	56052800	134.200,00	4059625349625	389
HG	56052990	230.705,00	4059625349618	389
HG	56053000	192.655,00	4059625349601	390
HG	56053140	236.775,00	4059625349595	390
HG	56053340	236.775,00	4059625349588	390
HG	56053670	192.655,00	4059625349571	390
HG	56053700	192.655,00	4059625349564	390
HG	56053800	137.670,00	4059625349557	390
HG	56053990	236.775,00	4059625349540	390
HG	56054000	207.310,00	4059625349533	390
HG	56054140	254.540,00	4059625349526	390
HG	56054340	254.540,00	4059625349519	390
HG	56054670	207.310,00	4059625349502	390
HG	56054700	207.310,00	4059625349496	390
HG	56054800	148.030,00	4059625349489	390
HG	56054990	254.540,00	4059625349472	390
HG	56055800	46.325,00	4059625349465	401
HG	56056000	8.665,00	4059625349441	401
HG	56057380		4059625443132	659
HG	56057670	149.760,00	4059625351598	659
HG	56057700	149.760,00	4059625351581	659
HG	56061380		4059625443125	659
HG	56061670	170.125,00	4059625351567	659
HG	56061700	170.125,00	4059625351550	659
HG	56062670	303.305,00	4059625430156	666
HG	56062700	303.305,00	4059625430149	666
HG	56062800	303.305,00	4059625430132	666
HG	56064380		4059625443149	660

Cikkszámok és nettó listaárak (HG = hansgrohe, AX = AXOR)

Márka	Cikkszám	Ár (Ft)	EAN-kód	Oldal
HG	56064670	218.180,00	4059625351536	660
HG	56064700	218.180,00	4059625351529	660
HG	56065670	100.445,00	4059625430125	661
HG	56065700	100.445,00	4059625430118	661
HG	56065800	100.445,00	4059625430101	661
HG	56067380		4059625443156	660
HG	56067670	261.905,00	4059625351505	660
HG	56067700	261.905,00	4059625351499	660
HG	56070670	128.570,00	4059625351475	662
HG	56070700	128.570,00	4059625351468	662
HG	56070800	128.570,00	4059625351451	662
HG	56073670	148.460,00	4059625351444	662
HG	56073700	148.460,00	4059625351437	662
HG	56073800	148.460,00	4059625351420	662
HG	56076670	135.460,00	4059625351413	663
HG	56076700	135.460,00	4059625351406	663
HG	56076800	135.460,00	4059625351390	663
HG	56079670	157.125,00	4059625351383	663
HG	56079700	157.125,00	4059625351376	663
HG	56079800	157.125,00	4059625351369	663
HG	56082670	164.060,00	4059625351352	664
HG	56082700	164.060,00	4059625351345	664
HG	56082800	164.060,00	4059625351338	664
HG	56085670	184.385,00	4059625351321	664
HG	56085700	184.385,00	4059625351314	664
HG	56085800	184.385,00	4059625351307	664
HG	56088670	172.685,00	4059625351291	665
HG	56088700	172.685,00	4059625351284	665
HG	56088800	172.685,00	4059625351277	665
HG	56091670	194.350,00	4059625351260	665
HG	56091700	194.350,00	4059625351253	665
HG	56091800	194.350,00	4059625351246	665
HG	56092380	100.445,00	4059625445921	661
HG	56092670	100.445,00	4059625430095	661
HG	56092700	100.445,00	4059625430088	661
HG	56093380	125.575,00	4059625445938	661
HG	56093670	125.575,00	4059625430064	661
HG	56093700	125.575,00	4059625430057	661
HG	56094140	182.650,00	4059625349069	667
HG	56094340	182.650,00	4059625349052	667
HG	56094670	178.750,00	4059625349045	667
HG	56094700	178.750,00	4059625349038	667
HG	56094800	164.495,00	4059625349021	667
HG	56094990	182.650,00	4059625349014	667
HG	56095140	182.650,00	4059625349007	668
HG	56095340	182.650,00	4059625348994	668
HG	56095670	178.750,00	4059625348987	668
HG	56095700	178.750,00	4059625348970	668
HG	56095800	164.495,00	4059625348963	668
HG	56095990	182.650,00	4059625348956	668
HG	56096140	182.650,00	4059625348949	667
HG	56096340	182.650,00	4059625348932	667
HG	56096670	178.750,00	4059625348925	667
HG	56096700	178.750,00	4059625348918	667
HG	56096800	164.495,00	4059625348901	667
HG	56096990	182.650,00	4059625348895	667
HG	56097140	206.480,00	4059625348888	668
HG	56097340	206.480,00	4059625348871	668
HG	56097670	202.585,00	4059625348864	668
HG	56097700	202.585,00	4059625348857	668
HG	56097800	186.985,00	4059625348840	668

Márka	Cikkszám	Ár (Ft)	EAN-kód	Oldal
HG	56097990	206.480,00	4059625348833	668
HG	56098140	206.480,00	4059625348826	668
HG	56098340	206.480,00	4059625348819	668
HG	56098670	202.585,00	4059625348802	668
HG	56098700	202.585,00	4059625348796	668
HG	56098800	186.985,00	4059625348789	668
HG	56098990	206.480,00	4059625348772	668
HG	56099140	206.480,00	4059625348765	668
HG	56099340	206.480,00	4059625348758	668
HG	56099670	202.585,00	4059625348741	668
HG	56099700	202.585,00	4059625348734	668
HG	56099800	186.985,00	4059625348727	668
HG	56099990	206.480,00	4059625348710	668
HG	56100800	151.495,00	4059625351239	669
HG	56112800	46.325,00	4059625348697	401
HG	56162800	141.805,00	4059625430033	397
HG	56163000	151.260,00	4059625430026	399
HG	56164800	148.895,00	4059625430019	397
HG	56165000	158.350,00	4059625430002	399
HG	56166800	155.985,00	4059625429990	397
HG	56167000	165.440,00	4059625429983	400
HG	56168800	163.075,00	4059625429976	397
HG	56169000	172.530,00	4059625429969	400
HG	56170800	170.165,00	4059625429952	397
HG	56171000	179.620,00	4059625429945	400
HG	56172800	184.345,00	4059625429938	397
HG	56173000	193.800,00	4059625429921	400
HG	56174800	144.165,00	4059625429914	398
HG	56175000	155.985,00	4059625429907	399
HG	56176800	151.260,00	4059625429891	398
HG	56177000	163.075,00	4059625429884	399
HG	56178800	158.350,00	4059625429877	398
HG	56179000	170.165,00	4059625429860	399
HG	56180800	165.440,00	4059625429853	398
HG	56181000	177.255,00	4059625429846	399
HG	56182800	172.530,00	4059625429839	398
HG	56183000	184.345,00	4059625429822	399
HG	56184800	186.710,00	4059625429815	398
HG	56185000	198.525,00	4059625429808	399
HG	56186800	129.985,00	4059625429792	396
HG	56187800	137.075,00	4059625429785	396
HG	56188800	144.165,00	4059625429778	396
HG	56189800	151.260,00	4059625429761	396
HG	56190800	165.440,00	4059625429754	396
HG	56196800	124.080,00	4059625429747	395
HG	56197800	129.985,00	4059625429730	395
HG	56198800	135.895,00	4059625429723	395
HG	56199800	141.805,00	4059625429716	395
HG	56200800	147.715,00	4059625429709	395
HG	56201800	159.530,00	4059625429693	395
HG	56246800	37.815,00	4059625429686	403
HG	56247670	55.145,00	4059625429679	403
HG	56247800	39.390,00	4059625429662	403
HG	56248800	40.965,00	4059625429655	403
HG	56249670	59.560,00	4059625429648	404
HG	56249800	42.540,00	4059625429631	404
HG	56250670	159.925,00	4059625429624	402
HG	56250800	114.230,00	4059625429617	402
HG	56251670	165.440,00	4059625429600	402
HG	56251800	118.170,00	4059625429594	402
HG	56373000	5.635,00	4011097125282	407

Márka	Cikkszám	Ár (Ft)	EAN-kód	Oldal
58				
HG	58112000	38.600,00	4011097651804	407
HG	58113000	108.085,00	4011097423913	414
HG	58115180	49.160,00	4011097433103	411
HG	58116180	68.895,00	4011097433110	411
HG	58117000	71.335,00	4011097417479	411
HG	58117140	106.985,00	4059625003732	411
HG	58117340	106.985,00	4059625002599	411
HG	58117670	99.895,00	4059625235683	411
HG	58117700	99.895,00	4059625235676	411
HG	58117820	106.985,00	4011097516615	411
HG	58117990	106.985,00	4059625004050	411
HG	58123000	120.060,00	4011097363363	413
HG	58126180	75.000,00	4011097140230	410
HG	58127000	77.640,00	4011097140247	410
HG	58128000	92.095,00	4011097140353	410
HG	58140180	21.430,00	4011097233543	406
HG	58141180	33.010,00	4011097233574	406
HG	58142000	30.450,00	4011097233598	408
HG	58143000	30.450,00	4011097232874	409
HG	58150000	35.925,00	4011097492650	409
HG	58185000	9.690,00	4011097233581	406
HG	58185140	14.455,00	4059625243985	406
HG	58185340	14.455,00	4059625243992	406
HG	58185670	13.510,00	4059625244203	406
HG	58185700	13.510,00	4059625244210	406
HG	58185990	14.455,00	4059625178706	406
HG	58186000	14.770,00	4011097440347	406
HG	58192000	47.505,00	4011097412955	411
60				
HG	60056000	25.330,00	4011097609751	405
HG	60067000	30.960,00	4011097557694	405
71				
HG	71070000	35.450,00	4011097738710	623
HG	71071000	32.930,00	4011097738703	623
HG	71072000	35.450,00	4011097738697	623
HG	71073000	32.930,00	4011097738680	623
HG	71074000	68.460,00	4011097738673	626
HG	71075000	35.450,00	4011097738666	625
HG	71076000	32.930,00	4011097738659	625
HG	71077000	35.450,00	4011097738642	623
HG	71078000	35.450,00	4011097753812	624
HG	71090000	58.260,00	4011097738628	623
HG	71091000	55.695,00	4011097738611	623
HG	71095000	58.260,00	4011097738604	625
HG	71100000	45.655,00	4011097738581	623
HG	71101000	43.130,00	4011097738574	623
HG	71102000	45.655,00	4011097738567	623
HG	71103000	43.130,00	4011097738550	623
HG	71104000	45.655,00	4011097753829	624
HG	71105000	45.655,00	4011097738543	625
HG	71107000	45.655,00	4011097738529	623
HG	71120000	30.370,00	4011097738499	628
HG	71130000	73.460,00	4011097738482	627
HG	71131000	70.980,00	4011097738475	627
HG	71133000	91.225,00	4011097738468	630
HG	71170000	40.375,00	4011097783475	623
HG	71171000	50.575,00	4011097783482	623
HG	71200000	48.135,00	4011097738444	630
HG	71201000	47.190,00	4059625395318	631
HG	71203000	41.480,00	4059625076873	630

Márka	Cikkszám	Ár (Ft)	EAN-kód	Oldal
HG	71204000	37.935,00	4011097753836	630
HG	71210000	33.665,00	4059625321461	599
HG	71210670	47.150,00	4059625326466	599
HG	71211000	39.540,00	4059625325346	613
HG	71211670	55.340,00	4059625326459	613
HG	71214000	56.290,00	4059625325544	600
HG	71215000	45.870,00	4059625329955	596
HG	71216000	54.925,00	4059625329962	611
HG	71218000	38.215,00	4059625404416	599
HG	71218670	51.700,00	4059625404430	599
HG	71219000	44.090,00	4059625404454	613
HG	71219670	59.890,00	4059625404478	613
HG	71220000	68.460,00	4011097738420	629
HG	71221000	43.130,00	4011097738413	628
HG	71222000	45.655,00	4011097738406	628
HG	71225000	50.695,00	4011097769981	627
HG	71243000	58.260,00	4011097768243	633
HG	71251000	47.190,00	4059625356210	626
HG	71252000	47.190,00	4059625356180	626
HG	71253000	44.590,00	4059625356173	626
HG	71254000	47.190,00	4059625356135	626
HG	71255000	44.590,00	4059625356128	626
HG	71256000	70.980,00	4059625356111	629
HG	71257000	73.145,00	4059625356067	626
HG	71258000	70.980,00	4059625356036	626
HG	71263000	48.135,00	4011097768250	639
HG	71280000	56.445,00	4011097741451	803
HG	71283000	71.885,00	4059625215531	807
HG	71284000	84.765,00	4059625215555	808
HG	71285000	71.885,00	4011097738369	807
HG	71286000	84.765,00	4011097754024	807
HG	71287000	84.765,00	4011097754017	808
HG	71290000	55.735,00	4011097738352	631
HG	71310000	202.660,00	4011097738338	636
HG	71311000	49.590,00	4011097738321	635
HG	71312000	54.200,00	4011097738314	635
HG	71313000	141.095,00	4011097738307	637
HG	71314000	141.095,00	4011097738291	637
HG	71315000	54.200,00	4011097738284	636
HG	71400000	50.695,00	4011097738260	632
HG	71401000	50.695,00	4011097738253	632
HG	71402000	69.285,00	4011097789507	633
HG	71405000	53.255,00	4011097738246	633
HG	71406000	18.985,00	4011097738239	634
HG	71407000	83.585,00	4011097769967	633
HG	71409000	71.570,00	4059625062463	634
HG	71410000	39.900,00	4011097738222	533
HG	71420000	34.120,00	4059625316290	603
HG	71420670	47.730,00	4059625326442	603
HG	71430000	53.255,00	4011097738215	632
HG	71440000	44.545,00	4059625316283	600
HG	71440670	62.370,00	4059625326428	600
HG	71442000	76.390,00	4059625325353	604
HG	71442670	106.915,00	4059625326381	604
HG	71443000	58.025,00	4059625325391	605
HG	71444000	62.120,00	4059625325506	605
HG	71446000	62.120,00	4059625325513	605
HG	71447000	261.765,00	4059625325612	601
HG	71449000	15.925,00	4059625325438	602
HG	71449670	22.250,00	4059625326374	602
HG	71450000	53.190,00	4059625316269	613

Cikkszámok és nettó listaárak (HG = hansgrohe, AX = AXOR)

Márka	Cikkszám	Ár (Ft)	EAN-kód	Oldal
HG	71450670	74.445,00	4059625326350	613
HG	71452000	91.610,00	4059625325377	617
HG	71452670	128.295,00	4059625326312	617
HG	71453000	53.190,00	4059625316245	614
HG	71454000	44.545,00	4059625316238	601
HG	71456000	113.615,00	4059625328583	603
HG	71456670	159.070,00	4059625330036	603
HG	71457000	312.720,00	4059625325650	614
HG	71458000	17.290,00	4059625325322	615
HG	71458670	24.155,00	4059625326305	615
HG	71459000	113.615,00	4059625328590	616
HG	71459670	159.070,00	4059625338872	616
HG	71460000	34.120,00	4059625316221	616
HG	71460670	47.730,00	4059625326282	616
HG	71461000	91.610,00	4059625325360	604
HG	71461670	128.295,00	4059625330043	604
HG	71462000	109.935,00	4059625325384	617
HG	71462670	153.940,00	4059625330050	617
HG	71463000	69.610,00	4059625325520	618
HG	71464000	69.610,00	4059625325537	618
HG	71466000	44.545,00	4059625363713	602
HG	71466670	62.370,00	4059625363706	602
HG	71467000	59.105,00	4059625363690	602
HG	71467670	82.720,00	4059625363683	602
HG	71468000	51.245,00	4059625363676	615
HG	71468670	71.760,00	4059625363669	615
HG	71469000	67.910,00	4059625363652	615
HG	71469670	95.045,00	4059625363645	615
HG	71472000	70.520,00	4059625399880	615
HG	71472670	76.805,00	4059625417355	615
HG	71473000	69.275,00	4059625399873	602
HG	71473670	75.065,00	4059625417379	602
HG	71474000	117.345,00	4011097778563	532
HG	71474140	176.035,00	4059625231982	532
HG	71474340	176.035,00	4059625229583	532
HG	71474670	164.255,00	4059625231999	532
HG	71474700	164.255,00	4059625232002	532
HG	71474990	176.035,00	4059625232019	532
HG	71501000	108.570,00	4059625353370	598
HG	71504000	90.495,00	4059625353349	599
HG	71550000	30.480,00	4059625316214	593
HG	71550670	42.685,00	4059625326268	593
HG	71551000	39.830,00	4059625316207	593
HG	71551670	55.380,00	4059625326244	593
HG	71552000	52.280,00	4059625316191	593
HG	71552670	73.205,00	4059625326220	593
HG	71553000	77.260,00	4059625325407	597
HG	71553670	108.195,00	4059625326190	597
HG	71554000	63.610,00	4059625325414	597
HG	71557000	35.030,00	4059625316184	593
HG	71558000	27.295,00	4059625316177	593
HG	71558670	38.215,00	4059625326169	593
HG	71559000	44.380,00	4059625316160	593
HG	71560000	36.355,00	4059625321454	609
HG	71560670	50.870,00	4059625326152	609
HG	71561000	47.730,00	4059625321447	609
HG	71561670	66.835,00	4059625326138	609
HG	71562000	62.285,00	4059625321430	609
HG	71562670	87.145,00	4059625326114	609
HG	71563000	77.260,00	4059625325476	612
HG	71563670	108.195,00	4059625326084	612

Márka	Cikkszám	Ár (Ft)	EAN-kód	Oldal
HG	71564000	75.895,00	4059625325483	611
HG	71566000	40.905,00	4059625321423	609
HG	71567000	33.170,00	4059625325445	609
HG	71567670	46.490,00	4059625326046	609
HG	71568000	52.280,00	4059625321416	609
HG	71569000	44.545,00	4059625325452	609
HG	71569670	62.370,00	4059625326015	609
HG	71570000	30.480,00	4059625324974	595
HG	71571000	39.830,00	4059625324981	595
HG	71572000	52.280,00	4059625324998	595
HG	71576000	54.555,00	4059625325421	598
HG	71576670	76.390,00	4059625325933	598
HG	71578000	59.105,00	4059625325315	612
HG	71578670	82.720,00	4059625325919	612
HG	71580000	36.685,00	4059625316153	593
HG	71580670	51.370,00	4059625325896	593
HG	71581000	56.830,00	4059625316146	593
HG	71582000	49.095,00	4059625316139	593
HG	71582670	68.740,00	4059625325889	593
HG	71583000	25.310,00	4059625325551	596
HG	71583670	35.485,00	4059625325872	596
HG	71584000	30.480,00	4059625316122	593
HG	71584670	42.685,00	4059625325865	593
HG	71585000	39.830,00	4059625316115	593
HG	71585670	55.380,00	4059625325858	593
HG	71587000	179.540,00	4059625325599	594
HG	71588000	232.690,00	4059625325605	594
HG	71590000	66.835,00	4059625321409	609
HG	71591000	59.105,00	4059625325469	609
HG	71591670	82.720,00	4059625325834	609
HG	71592000	30.190,00	4059625325568	610
HG	71592670	42.270,00	4059625325810	610
HG	71593000	36.355,00	4059625321393	609
HG	71593670	50.870,00	4059625325803	609
HG	71594000	47.730,00	4059625321386	609
HG	71594670	66.835,00	4059625325797	609
HG	71596000	213.620,00	4059625325636	610
HG	71597000	280.415,00	4059625325643	610
HG	71600000	40.570,00	4011097737799	638
HG	71604000	15.205,00	4059625194157	640
HG	71605000	45.655,00	4011097737775	638
HG	71606000	15.205,00	4011097737768	640
HG	71607000	45.655,00	4011097754581	639
HG	71629000	53.610,00	4011097787749	631
HG	71630000	43.130,00	4011097737751	638
HG	71640000	35.155,00	4059625316108	606
HG	71640670	49.260,00	4059625325780	606
HG	71646000	35.155,00	4059625310762	606
HG	71647000	206.840,00	4059625325629	606
HG	71649000	12.740,00	4059625321379	607
HG	71649670	17.785,00	4059625338865	607
HG	71650000	41.815,00	4059625315798	618
HG	71650670	58.525,00	4059625325759	618
HG	71656000	41.815,00	4059625405406	619
HG	71657000	245.880,00	4059625325667	619
HG	71658000	15.015,00	4059625325339	620
HG	71658670	20.970,00	4059625338858	620
HG	71663000	60.260,00	4059625399859	608
HG	71663670	64.850,00	4059625417362	608
HG	71666000	56.800,00	4011097769936	640
HG	71667000	39.830,00	4059625363638	607

Márka	Cikkszám	Ár (Ft)	EAN-kód	Oldal
HG	71667670	55.835,00	4059625363621	607
HG	71668000	45.825,00	4059625363614	619
HG	71668670	64.150,00	4059625363607	619
HG	71700000	50.500,00	4011097770703	526
HG	71701000	50.500,00	4011097770697	526
HG	71702000	47.270,00	4011097770680	526
HG	71703000	50.500,00	4011097770673	526
HG	71704000	47.270,00	4011097770666	526
HG	71705000	50.500,00	4011097770659	527
HG	71706000	44.550,00	4011097770642	529
HG	71707000	97.610,00	4011097770772	528
HG	71710000	61.605,00	4011097770765	527
HG	71710140	92.370,00	4059625232026	527
HG	71710340	92.370,00	4059625229521	527
HG	71710670	86.185,00	4059625232033	527
HG	71710700	86.185,00	4059625232040	527
HG	71710990	92.370,00	4059625232057	527
HG	71711000	61.605,00	4011097770758	527
HG	71712000	58.335,00	4011097770741	527
HG	71712140	87.605,00	4059625265789	527
HG	71712340	87.605,00	4059625147054	527
HG	71712670	81.695,00	4059625265765	527
HG	71712700	81.695,00	4059625265772	527
HG	71712990	87.605,00	4059625035573	527
HG	71713000	61.605,00	4011097770734	526
HG	71713140	92.370,00	4059625232064	526
HG	71713340	92.370,00	4059625232071	526
HG	71713670	86.185,00	4059625232088	526
HG	71713700	86.185,00	4059625232095	526
HG	71713990	92.370,00	4059625232101	526
HG	71714000	58.335,00	4011097770727	526
HG	71714140	87.605,00	4059625265833	526
HG	71714340	87.605,00	4059625265819	526
HG	71714670	81.695,00	4059625265796	526
HG	71714700	81.695,00	4059625265802	526
HG	71714990	87.605,00	4059625265826	526
HG	71715000	61.605,00	4011097778495	527
HG	71716000	102.965,00	4011097770710	527
HG	71716140	154.490,00	4059625232118	527
HG	71716340	154.490,00	4059625229538	527
HG	71716670	144.130,00	4059625232125	527
HG	71716700	144.130,00	4059625232132	527
HG	71716990	154.490,00	4059625232149	527
HG	71717000	100.285,00	4011097770826	527
HG	71717140	150.470,00	4059625265871	527
HG	71717340	150.470,00	4059625198001	527
HG	71717670	140.465,00	4059625265840	527
HG	71717700	140.465,00	4059625265857	527
HG	71717990	150.470,00	4059625265864	527
HG	71718000	75.785,00	4059625338841	525
HG	71719000	67.120,00	4059625338827	525
HG	71720000	61.605,00	4011097770819	530
HG	71720140	92.370,00	4059625250457	530
HG	71720340	92.370,00	4059625250440	530
HG	71720670	86.185,00	4059625250433	530
HG	71720700	86.185,00	4059625250426	530
HG	71720990	92.370,00	4059625250419	530
HG	71721000	61.605,00	4011097770802	530
HG	71729000	91.820,00	4011097770796	531
HG	71730000	233.975,00	4011097782409	534
HG	71731000	167.170,00	4011097782393	534

Márka	Cikkszám	Ár (Ft)	EAN-kód	Oldal
HG	71732000	86.460,00	4011097770789	529
HG	71733000	111.395,00	4011097770871	530
HG	71733140	167.170,00	4059625232156	530
HG	71733340	167.170,00	4059625229545	530
HG	71733670	155.945,00	4059625232163	530
HG	71733700	155.945,00	4059625232170	530
HG	71733990	167.170,00	4059625170472	530
HG	71734000	97.610,00	4011097778457	529
HG	71734140	146.450,00	4059625232187	529
HG	71734340	146.450,00	4059625232194	529
HG	71734670	136.685,00	4059625232200	529
HG	71734700	136.685,00	4059625232217	529
HG	71734990	146.450,00	4059625232224	529
HG	71740000	80.630,00	4011097770864	531
HG	71740140	121.005,00	4059625232231	531
HG	71740340	121.005,00	4059625221754	531
HG	71740670	112.890,00	4059625232248	531
HG	71740700	112.890,00	4059625232255	531
HG	71740990	121.005,00	4059625232262	531
HG	71745000	66.845,00	4011097770840	532
HG	71745140	100.250,00	4059625232279	532
HG	71745340	100.250,00	4059625232286	532
HG	71745670	93.510,00	4059625232293	532
HG	71745700	93.510,00	4059625232309	532
HG	71745990	100.250,00	4059625232316	532
HG	71746000	30.765,00	4011097770833	532
HG	71747000	106.155,00	4011097791395	533
HG	71748000	167.170,00	4011097788807	535
HG	71748140	250.755,00	4059625232323	535
HG	71748340	250.755,00	4059625232330	535
HG	71748670	234.055,00	4059625232347	535
HG	71748700	234.055,00	4059625232354	535
HG	71748990	250.755,00	4059625232361	535
HG	71750000	83.860,00	4011097782379	525
HG	71751000	80.630,00	4011097775791	525
HG	71752000	122.540,00	4011097782416	525
HG	71753000	119.865,00	4011097775784	525
HG	71754000	95.085,00	4011097782355	528
HG	71754140	142.550,00	4059625246429	528
HG	71754340	142.550,00	4059625246412	528
HG	71754670	133.060,00	4059625246443	528
HG	71754700	133.060,00	4059625246450	528
HG	71754990	142.550,00	4059625246436	528
HG	71755000	91.820,00	4011097782348	528
HG	71760000	69.485,00	4011097770918	535
HG	71760140	104.345,00	4059625232378	535
HG	71760340	104.345,00	4059625232385	535
HG	71760670	97.295,00	4059625232392	535
HG	71760700	97.295,00	4059625232408	535
HG	71760990	104.345,00	4059625232415	535
HG	71761000	78.030,00	4011097770901	536
HG	71764000	22.295,00	4059625194119	537
HG	71764670	31.235,00	4059625410523	537
HG	71765000	55.695,00	4011097778327	536
HG	71765140	83.585,00	4059625232422	536
HG	71765340	83.585,00	4059625147061	536
HG	71765670	77.990,00	4059625232439	536
HG	71765700	77.990,00	4059625232446	536
HG	71765990	83.585,00	4059625232453	536
HG	71766000	22.295,00	4011097770895	537
HG	71768000	55.695,00	4011097778310	536

Cikkszámok és nettó listaárak (HG = hansgrohe, AX = AXOR)

Márka	Cikkszám	Ár (Ft)	EAN-kód	Oldal
HG	71800000	124.905,00	4059625085127	791
HG	71800800	162.365,00	4059625085110	791
HG	71801000	110.530,00	4059625085103	791
HG	71801800	143.655,00	4059625085097	791
HG	71802000	79.290,00	4059625085080	792
HG	71802800	103.085,00	4059625085073	792
HG	71803000	124.905,00	4059625085066	792
HG	71804000	62.435,00	4059625085059	794
HG	71805000	57.665,00	4059625085042	793
HG	71806000	57.665,00	4059625085035	793
HG	71806800	74.920,00	4059625085028	793
HG	71807000	72.085,00	4059625085011	794
HG	71808000	48.055,00	4059625085004	793
HG	71808800	62.435,00	4059625084991	793
HG	71809000	48.055,00	4059625084984	793
HG	71814000	79.290,00	4059625098356	795
HG	71814800	103.085,00	4059625098363	795
HG	71820000	149.960,00	4059625098370	791
HG	71820800	187.380,00	4059625098387	791
HG	71821000	135.460,00	4059625098394	791
HG	71821800	168.670,00	4059625098400	791
HG	71829000	104.305,00	4059625098417	795
HG	71829800	128.055,00	4059625098424	795
HG	71830000	43.840,00	4011097761268	804
HG	71831000	52.465,00	4011097766461	805
HG	71832000	49.905,00	4011097766454	804
HG	71833000	63.930,00	4011097775487	804
HG	71835000	64.405,00	4011097766430	803
HG	71836000	64.405,00	4011097766423	806
HG	71837000	43.840,00	4011097766416	805
HG	71839000	49.905,00	4011097775753	805
HG	71860000	49.905,00	4059625197103	804
HG	71861000	64.405,00	4059625196755	803
HG	71862000	110.530,00	4059625198490	791
HG	71864000	57.665,00	4059625198513	793
HG	71865000	79.290,00	4059625198520	795
HG	71866000	48.055,00	4059625198537	793
HG	71870000	59.970,00	4059625321362	811
HG	71870670	84.000,00	4059625325698	811
HG	71871000	71.595,00	4059625321355	811
HG	71871670	100.215,00	4059625325674	811
HG	71970000	12.760,00	4011097737737	385
72				
HG	72010000	61.605,00	4011097770048	540
HG	72011000	61.605,00	4011097770116	540
HG	72012000	58.335,00	4011097770109	540
HG	72013000	61.605,00	4011097770093	540
HG	72014000	58.335,00	4011097770086	540
HG	72017000	55.695,00	4011097770055	542
HG	72020000	72.755,00	4011097770161	540
HG	72021000	69.485,00	4011097770154	540
HG	72022000	72.755,00	4011097770147	540
HG	72023000	69.485,00	4011097770130	540
HG	72025000	69.485,00	4011097775708	541
HG	72031000	111.395,00	4011097770246	540
HG	72032000	108.755,00	4011097770239	540
HG	72040000	83.860,00	4011097770222	539
HG	72041000	80.630,00	4011097770215	539
HG	72042000	100.285,00	4011097770208	539
HG	72043000	97.610,00	4011097770192	539
HG	72044000	133.690,00	4011097770185	539

Márka	Cikkszám	Ár (Ft)	EAN-kód	Oldal
HG	72045000	134.830,00	4011097770178	539
HG	72105000	122.540,00	4011097770307	542
HG	72110000	95.085,00	4011097770291	543
HG	72111000	106.155,00	4011097770284	543
HG	72113000	195.295,00	4011097782546	541
HG	72115000	239.845,00	4011097782522	541
HG	72116000	236.655,00	4011097782515	542
HG	72200000	72.755,00	4011097770260	543
HG	72210000	46.715,00	4059625402412	584
HG	72210670	58.415,00	4059625402405	584
HG	72211000	49.040,00	4059625402146	574
HG	72211670	61.330,00	4059625402139	574
HG	72212000	52.350,00	4059625413074	584
HG	72212670	65.425,00	4059625413067	584
HG	72213000	54.950,00	4059625413050	574
HG	72213670	68.655,00	4059625413043	574
HG	72215000	59.005,00	4059625413036	581
HG	72215670	73.775,00	4059625419595	581
HG	72216000	61.135,00	4059625413029	572
HG	72290000	95.085,00	4011097770253	544
HG	72400000	91.820,00	4011097770383	545
HG	72401000	100.285,00	4011097770376	545
HG	72405000	75.355,00	4011097770352	545
HG	72406000	128.450,00	4011097770345	545
HG	72410000	47.270,00	4011097770420	546
HG	72412000	700.395,00	4011097782508	544
HG	72416000	250.955,00	4011097770314	546
HG	72417000	180.920,00	4011097770413	547
HG	72419000	180.920,00	4011097770390	547
HG	72430000	34.505,00	4059625412978	587
HG	72430670	43.170,00	4059625412961	587
HG	72431000	36.160,00	4059625412954	577
HG	72431670	45.220,00	4059625412947	577
HG	72434000	44.275,00	4059625412916	587
HG	72435000	46.360,00	4059625412909	577
HG	72436000	48.490,00	4059625412893	587
HG	72437000	50.575,00	4059625412886	577
HG	72440000	48.685,00	4059625402122	584
HG	72440670	60.860,00	4059625402115	584
HG	72442000	51.130,00	4059625402108	584
HG	72443000	48.685,00	4059625402092	585
HG	72443670	60.860,00	4059625402085	585
HG	72448000	68.420,00	4059625412862	586
HG	72448670	72.755,00	4059625412855	586
HG	72449000	18.080,00	4059625412848	586
HG	72449670	22.570,00	4059625412831	586
HG	72450000	51.010,00	4059625402078	575
HG	72450670	63.770,00	4059625402061	575
HG	72452000	53.530,00	4059625402054	575
HG	72458000	69.130,00	4059625412817	576
HG	72458670	73.700,00	4059625412800	576
HG	72459000	18.830,00	4059625412794	576
HG	72459670	23.515,00	4059625412787	576
HG	72466000	51.680,00	4059625402047	585
HG	72466670	64.600,00	4059625402030	585
HG	72467000	81.105,00	4059625412770	585
HG	72467670	101.390,00	4059625412763	585
HG	72468000	54.160,00	4059625402023	575
HG	72468670	67.710,00	4059625402016	575
HG	72469000	84.965,00	4059625412756	575
HG	72469670	106.235,00	4059625412749	575

Márka	Cikkszám	Ár (Ft)	EAN-kód	Oldal
HG	72503000	33.205,00	4059625402399	582
HG	72503670	41.515,00	4059625402382	582
HG	72506000	34.780,00	4059625412732	573
HG	72506670	43.445,00	4059625412725	573
HG	72510000	37.655,00	4059625402375	580
HG	72513000	37.655,00	4059625402337	580
HG	72513670	47.030,00	4059625402320	580
HG	72514000	35.530,00	4059625412695	580
HG	72517000	44.275,00	4059625402290	581
HG	72517670	55.345,00	4059625402283	581
HG	72519000	44.275,00	4059625402276	580
HG	72519670	55.345,00	4059625402269	580
HG	72520000	42.145,00	4059625412657	580
HG	72520670	52.705,00	4059625412640	580
HG	72527000	49.590,00	4059625437919	580
HG	72527670	62.000,00	4059625402207	580
HG	72528000	66.610,00	4059625412619	583
HG	72528670	83.230,00	4059625412602	583
HG	72530000	84.100,00	4059625412596	583
HG	72536000	61.960,00	4059625401699	582
HG	72536670	77.480,00	4059625401682	582
HG	72550000	39.430,00	4059625402009	571
HG	72551000	51.955,00	4059625412565	571
HG	72551670	64.955,00	4059625412558	571
HG	72553000	39.430,00	4059625401989	571
HG	72553670	49.275,00	4059625401972	571
HG	72554000	37.300,00	4059625412527	571
HG	72554670	46.600,00	4059625412510	571
HG	72557000	46.360,00	4059625401941	572
HG	72557670	57.945,00	4059625401934	572
HG	72559000	46.360,00	4059625401927	571
HG	72559670	57.945,00	4059625401910	571
HG	72560000	44.275,00	4059625412480	572
HG	72560670	55.345,00	4059625412473	572
HG	72568000	69.565,00	4059625412442	574
HG	72568670	86.935,00	4059625412435	574
HG	72576000	74.725,00	4059625401873	573
HG	72576670	93.435,00	4059625401866	573
HG	72580000	68.695,00	4059625418512	581
HG	72580670	85.910,00	4059625418505	581
HG	72581000	71.845,00	4059625418499	572
HG	72581670	89.810,00	4059625418482	572
HG	72582000	66.610,00	4059625418475	581
HG	72583000	69.760,00	4059625418468	572
HG	72584000	42.110,00	4059625418451	580
HG	72584670	52.625,00	4059625418444	580
HG	72585000	43.880,00	4059625418437	571
HG	72585670	54.830,00	4059625418420	571
HG	72586000	37.655,00	4059625418413	580
HG	72586670	47.030,00	4059625418406	580
HG	72587000	39.430,00	4059625418390	571
HG	72587670	49.275,00	4059625418383	571
HG	72588000	44.275,00	4059625418376	580
HG	72588670	55.345,00	4059625418369	580
HG	72589000	46.360,00	4059625418352	571
HG	72589670	57.945,00	4059625418345	571
HG	72590000	68.695,00	4059625418338	581
HG	72590670	85.910,00	4059625418321	581
HG	72591000	71.845,00	4059625418314	572
HG	72591670	89.810,00	4059625418307	572
HG	72600000	72.755,00	4011097770475	548

Márka	Cikkszám	Ár (Ft)	EAN-kód	Oldal
HG	72601000	78.030,00	4011097770468	548
HG	72605000	66.845,00	4011097770444	548
HG	72606000	22.295,00	4011097770437	549
HG	72640000	37.655,00	4059625401859	588
HG	72640670	47.030,00	4059625401842	588
HG	72642000		4059625401835	588
HG	72643000	37.655,00	4059625401828	588
HG	72643670	47.030,00	4059625401811	588
HG	72648000	59.245,00	4059625412404	590
HG	72648670	62.750,00	4059625412398	590
HG	72649000	14.495,00	4059625412381	589
HG	72649670	18.120,00	4059625412374	589
HG	72650000	39.430,00	4059625401804	578
HG	72650670	49.275,00	4059625401798	578
HG	72652000		4059625401781	578
HG	72658000	59.715,00	4059625412367	579
HG	72658670	63.340,00	4059625412350	579
HG	72659000	14.970,00	4059625412343	579
HG	72659670	18.710,00	4059625412336	579
HG	72667000	44.275,00	4059625401774	589
HG	72667670	55.345,00	4059625401767	589
HG	72668000	46.400,00	4059625401750	578
HG	72668670	58.020,00	4059625401743	578
HG	72800000	138.970,00	4059625255452	775
HG	72800340		4059625446102	775
HG	72800670	180.645,00	4059625255445	775
HG	72800800	180.645,00	4059625255438	775
HG	72801000	162.090,00	4059625255421	775
HG	72801340		4059625446119	775
HG	72801670	210.775,00	4059625255414	775
HG	72801800	210.775,00	4059625255407	775
HG	72802000	118.130,00	4059625255391	776
HG	72802670	153.780,00	4059625255384	776
HG	72802800	153.780,00	4059625255377	776
HG	72803000	141.290,00	4059625255360	776
HG	72803670	183.875,00	4059625255353	776
HG	72803800	183.875,00	4059625255346	776
HG	72804000	94.970,00	4059625255339	776
HG	72804670	123.685,00	4059625255322	776
HG	72804800	123.685,00	4059625255315	776
HG	72805000	115.765,00	4059625277768	777
HG	72805670	150.590,00	4059625277775	777
HG	72805800	150.590,00	4059625277782	777
HG	72806000	83.390,00	4059625255308	778
HG	72806670	108.360,00	4059625255292	778
HG	72806800	108.360,00	4059625255285	778
HG	72807000	104.265,00	4059625277850	778
HG	72807670	135.425,00	4059625277867	778
HG	72807800	135.425,00	4059625277874	778
HG	72808000	94.970,00	4059625255278	779
HG	72808340	142.455,00	4059625405017	779
HG	72808670	123.685,00	4059625255261	779
HG	72808800	123.685,00	4059625255254	779
HG	72809000	118.130,00	4059625255247	779
HG	72809340	177.195,00	4059625407998	779
HG	72809670	153.780,00	4059625255230	779
HG	72809800	153.780,00	4059625255223	779
HG	72810000	118.250,00	4011097772455	767
HG	72810800	153.780,00	4011097772462	767
HG	72812000	133.650,00	4011097772479	768
HG	72813000	169.810,00	4011097772493	766

Cikkszámok és nettó listaárak (HG = hansgrohe, AX = AXOR)

Márka	Cikkszám	Ár (Ft)	EAN-kód	Oldal
HG	72813800	220.665,00	4011097772707	766
HG	72814000	103.830,00	4011097823621	767
HG	72814800	134.910,00	4011097823614	767
HG	72815000	147.990,00	4011097823607	766
HG	72815800	192.340,00	4011097823591	766
HG	72816000	118.250,00	4059625198155	767
HG	72817000	169.810,00	4059625197981	766
HG	72820000	170.795,00	4011097772721	765
HG	72820800	222.120,00	4011097772738	765
HG	72821000	206.875,00	4011097772752	764
HG	72821800	269.075,00	4011097772769	764
HG	72822000	183.675,00	4011097823584	764
HG	72822800	238.745,00	4011097823577	764
HG	72823000	207.115,00	4059625255667	763
HG	72823800	269.430,00	4059625255650	763
HG	72824000	183.990,00	4059625255643	763
HG	72824800	238.860,00	4059625255636	763
HG	72825000	170.795,00	4059625198186	765
HG	72826000	206.875,00	4059625198209	764
HG	72827000	104.265,00	4059625277928	781
HG	72827670	135.425,00	4059625277935	781
HG	72827800	135.425,00	4059625277942	781
HG	72840000	81.065,00	4059625255216	780
HG	72840340		4059625446126	780
HG	72840670	105.645,00	4059625255209	780
HG	72840800	105.645,00	4059625255193	780
HG	72841000	30.135,00	4059625293218	815
HG	72841670	39.115,00	4059625293225	815
HG	72841800	39.115,00	4059625293232	815
HG	72842000	138.970,00	4059625269909	775
HG	72842670	180.645,00	4059625269695	775
HG	72843000	94.970,00	4059625269688	777
HG	72843670	123.410,00	4059625269671	777
HG	72844000	83.390,00	4059625269664	778
HG	72844670	108.360,00	4059625269657	778
HG	72845000	94.970,00	4059625269640	779
HG	72845670	123.410,00	4059625269633	779
HG	72859000		4059625450048	781
HG	72859670		4059625450031	781
HG	72859800		4059625450024	781
HG	72860000		4059625450017	780
HG	72860670		4059625450000	780
HG	72860800		4059625448694	780
73				
HG	73561000	28.795,00	4059625131503	688
HG	73800000	215.070,00	4059625017630	759
HG	73800800	271.395,00	4059625017623	759
HG	73801000	238.115,00	4059625017616	759
HG	73801800	301.335,00	4059625017609	759
HG	73802000	220.035,00	4059625017593	757
HG	73802800	277.820,00	4059625017586	757
HG	73803000	243.155,00	4059625017579	757
HG	73803800	307.910,00	4059625017562	757
HG	73804000	247.250,00	4059625017555	756
HG	73804800	321.385,00	4059625017548	756
HG	73807000	243.155,00	4059625198292	757
HG	73812000	197.500,00	4059625017494	760
HG	73812800	248.905,00	4059625017487	760
HG	73816000	243.550,00	4059625176221	756
HG	73816800	306.455,00	4059625176207	756
HG	73817000	220.980,00	4059625176184	756
HG	73817800	277.185,00	4059625176177	756
HG	73818000	247.450,00	4059625176160	755
HG	73818340	371.210,00	4059625229590	755
HG	73818670	346.395,00	4059625232514	755
HG	73818800	319.530,00	4059625176153	755
HG	73819000	220.505,00	4059625255629	755
HG	73819800	286.680,00	4059625255612	755
HG	73820000	223.225,00	4059625255605	756
HG	73820800	290.145,00	4059625255599	756
HG	73822000	199.155,00	4059625255582	756
HG	73822800	259.070,00	4059625255575	756
HG	73823000	215.070,00	4059625198254	759
HG	73824000	238.115,00	4059625198230	759
HG	73825000	247.250,00	4059625198223	756
HG	73828000	197.500,00	4059625198278	760
HG	73830000	277.895,00	4059625255568	752
HG	73830670	389.055,00	4059625255186	752
HG	73830800	361.245,00	4059625255551	752
HG	73831000	301.060,00	4059625255179	751
HG	73831670	421.475,00	4059625255162	751
HG	73831800	393.705,00	4059625255155	751
HG	73836000	254.735,00	4059625269442	752
HG	73836670	356.635,00	4059625278093	752
HG	73836800	333.475,00	4059625269435	752
HG	73837000	277.895,00	4059625269428	751
HG	73837670	389.055,00	4059625278123	751
HG	73837800	361.245,00	4059625269411	751
HG	73850000	170.560,00	4059625017456	766
HG	73850800	213.575,00	4059625017449	766
HG	73851000	191.750,00	4059625017432	766
HG	73851800	241.025,00	4059625017425	766
HG	73852000	205.185,00	4059625017418	764
HG	73852800	258.555,00	4059625017401	764
HG	73853000	227.715,00	4059625017395	764
HG	73853800	287.900,00	4059625017388	764
HG	73860000	176.115,00	4059625017364	771
HG	73860800	220.740,00	4059625017357	771
HG	73867000	228.500,00	4059625176085	763
HG	73867800	286.995,00	4059625176078	763
HG	73868000	206.560,00	4059625176061	763
HG	73868800	258.475,00	4059625176054	763
HG	73876000	191.750,00	4059625198339	766
HG	73880000	140.860,00	4059625017210	785
HG	73880800	175.325,00	4059625017203	785
HG	73895000	140.860,00	4059625198438	785
74				
HG	74500000	126.050,00	4011097813226	476
HG	74502000	128.530,00	4011097813202	477
HG	74506000	136.015,00	4011097813141	477
HG	74507000	138.375,00	4011097813103	477
HG	74511000	182.925,00	4011097813066	479
HG	74512000	187.850,00	4011097813028	478
HG	74514000	175.560,00	4011097835129	480
HG	74515000	182.925,00	4011097835112	481
HG	74520000	173.080,00	4011097812960	482
HG	74522000	175.560,00	4011097812939	483
HG	74525000	158.230,00	4011097835105	480
HG	74526000	168.115,00	4011097835099	480
HG	74530000	528.930,00	4011097835082	481
HG	74532000	776.100,00	4011097835075	483
HG	74540000	163.155,00	4011097812915	484

Márka	Cikkszám	Ár (Ft)	EAN-kód	Oldal
HG	74545000	113.760,00	4011097826028	485
HG	74546000	158.230,00	4011097826004	485
HG	74548000	133.495,00	4011097835068	487
HG	74550000	306.535,00	4011097835051	488
HG	74551000	232.320,00	4011097835044	488
HG	74552000	306.535,00	4011097835037	489
HG	74553000	232.320,00	4011097835020	490
HG	74560000	113.760,00	4011097812878	490
HG	74565000	106.275,00	4011097825793	491
HG	74800000	69.250,00	4059625339749	797
HG	74800670	95.245,00	4059625339763	797
HG	74800800	90.910,00	4059625339756	797
HG	74801000	99.540,00	4059625339770	797
HG	74801670	138.495,00	4059625339794	797
HG	74801800	129.870,00	4059625339787	797
HG	74802000	49.790,00	4059625340103	798
HG	74802670	69.250,00	4059625340127	798
HG	74802800	64.915,00	4059625340110	798
HG	74803000	77.915,00	4059625340134	797
HG	74803670	103.870,00	4059625340158	797
HG	74803800	99.540,00	4059625340141	797
HG	74804000	108.205,00	4059625340165	797
HG	74804670	147.160,00	4059625340189	797
HG	74804800	138.495,00	4059625340172	797
HG	74805000	67.120,00	4059625340196	799
HG	74806000	60.580,00	4059625340202	798
HG	74806670	84.965,00	4059625463444	798
HG	74806800	78.900,00	4059625463451	798
HG	74807000	95.245,00	4059625340219	800
HG	74808000	95.245,00	4059625340226	800
HG	74810000	69.250,00	4059625340233	797
HG	74811000	49.790,00	4059625340240	798
HG	74813000	49.790,00	4059625340264	799
75				
HG	75010000	62.790,00	4059625335246	515
HG	75010670	87.880,00	4059625335208	515
HG	75010700	87.880,00	4059625335161	515
HG	75012000	59.755,00	4059625335109	515
HG	75012670	83.625,00	4059625335086	515
HG	75012700	83.625,00	4059625335062	515
HG	75013000	57.550,00	4059625335048	517
HG	75013670	80.590,00	4059625335031	517
HG	75013700	80.590,00	4059625335024	517
HG	75020000	71.455,00	4059625334980	515
HG	75020670	100.010,00	4059625334942	515
HG	75020700	100.010,00	4059625334904	515
HG	75022000	68.420,00	4059625334843	515
HG	75022670	95.755,00	4059625334829	515
HG	75022700	95.755,00	4059625334805	515
HG	75023000	71.455,00	4059625399835	515
HG	75023670	100.010,00	4059625399828	515
HG	75023700	100.010,00	4059625399811	515
HG	75024000	68.420,00	4059625399804	515
HG	75024670	95.755,00	4059625399699	515
HG	75024700	95.755,00	4059625399682	515
HG	75030000	106.075,00	4059625334751	517
HG	75030670	148.460,00	4059625335727	517
HG	75030700	148.460,00	4059625335697	517
HG	75032000	103.045,00	4059625335659	517
HG	75032670	144.205,00	4059625335642	517
HG	75032700	144.205,00	4059625335635	517
HG	75033000	108.205,00	4059625322710	517
HG	75033670	151.495,00	4059625337387	517
HG	75033700	151.495,00	4059625337356	517
HG	75040000	109.935,00	4059625335598	515
HG	75040670	153.935,00	4059625335567	515
HG	75040700	153.935,00	4059625335536	515
HG	75042000	106.905,00	4059625335499	516
HG	75042670	149.680,00	4059625335468	516
HG	75042700	149.680,00	4059625335437	516
HG	75050000	98.280,00	4059625337318	518
HG	75050670	137.590,00	4059625337295	518
HG	75050700	137.590,00	4059625337271	518
HG	75200000	90.910,00	4059625335369	518
HG	75200670	127.270,00	4059625335345	518
HG	75200700	127.270,00	4059625335321	518
HG	75210000	107.140,00	4059625395240	516
HG	75410000	51.955,00	4059625322727	521
HG	75410670	72.755,00	4059625337219	521
HG	75410700	72.755,00	4059625337196	521
HG	75415000	77.915,00	4059625358504	520
HG	75415670	109.070,00	4059625358511	520
HG	75415700	109.070,00	4059625358528	520
HG	75416000	121.205,00	4059625358535	520
HG	75416670	169.655,00	4059625358542	520
HG	75416700	169.655,00	4059625358559	520
HG	75420000	120.220,00	4059625335291	520
HG	75420670	168.275,00	4059625335260	520
HG	75420700	168.275,00	4059625336199	520
HG	75444000	246.740,00	4059625322703	521
HG	75444670	345.450,00	4059625337080	521
HG	75444700	345.450,00	4059625337073	521
HG	75445000	584.350,00	4059625322697	519
HG	75445670	818.090,00	4059625337035	519
HG	75445700	818.090,00	4059625336991	519
HG	75615000	69.250,00	4059625358566	522
HG	75615670	96.980,00	4059625358573	522
HG	75615700	96.980,00	4059625358580	522
HG	75620000	84.215,00	4059625336151	522
HG	75620670	117.895,00	4059625336137	522
HG	75620700	117.895,00	4059625336113	522
76				
HG	76010000	74.015,00	4059625336083	505
HG	76010670	103.635,00	4059625334430	505
HG	76010700	103.635,00	4059625334447	505
HG	76013000	67.515,00	4059625335932	507
HG	76013670	94.535,00	4059625335925	507
HG	76013700	94.535,00	4059625335918	507
HG	76020000	82.245,00	4059625335871	505
HG	76020670	115.135,00	4059625334423	505
HG	76020700	115.135,00	4059625334416	505
HG	76023000	84.415,00	4059625335758	505
HG	76023670	118.170,00	4059625334409	505
HG	76023700	118.170,00	4059625334393	505
HG	76024000	86.580,00	4059625334461	505
HG	76024670	121.205,00	4059625334386	505
HG	76024700	121.205,00	4059625334379	505
HG	76033000	120.100,00	4059625338124	508
HG	76033670	168.155,00	4059625338094	508
HG	76033700	168.155,00	4059625338063	508
HG	76034000	125.535,00	4059625338025	508
HG	76034670	175.720,00	4059625337998	508

Cikkszámok és nettó listaárak (HG = hansgrohe, AX = AXOR)

Márka	Cikkszám	Ár (Ft)	EAN-kód	Oldal
HG	76034700	175.720,00	4059625337967	508
HG	76050000	115.135,00	4059625337929	509
HG	76050670	161.225,00	4059625337899	509
HG	76050700	161.225,00	4059625337868	509
HG	76051000	103.635,00	4059625337820	509
HG	76051670	145.115,00	4059625337813	509
HG	76051700	145.115,00	4059625337806	509
HG	76060000	114.745,00	4059625336564	506
HG	76060670	160.595,00	4059625336557	506
HG	76060700	160.595,00	4059625336540	506
HG	76063000	136.370,00	4059625336533	507
HG	76063670	190.885,00	4059625336496	507
HG	76063700	190.885,00	4059625336441	507
HG	76070000	121.205,00	4059625334454	505
HG	76070670	169.655,00	4059625334362	505
HG	76070700	169.655,00	4059625334355	505
HG	76200000	98.710,00	4059625336823	509
HG	76200670	138.140,00	4059625336816	509
HG	76200700	138.140,00	4059625336809	509
HG	76210000	112.535,00	4059625395233	506
HG	76210670	157.560,00	4059625395226	506
HG	76220000	155.825,00	4059625395219	506
HG	76220670	218.180,00	4059625395202	506
HG	76410000	69.250,00	4059625337738	512
HG	76410670	96.980,00	4059625337714	512
HG	76410700	96.980,00	4059625337691	512
HG	76415000	80.120,00	4059625357637	511
HG	76415670	112.105,00	4059625357644	511
HG	76415700	112.105,00	4059625357651	511
HG	76416000	123.370,00	4059625357668	511
HG	76416670	172.685,00	4059625357675	511
HG	76416700	172.685,00	4059625357682	511
HG	76420000	123.840,00	4059625336793	511
HG	76420670	173.355,00	4059625336762	511
HG	76420700	173.355,00	4059625336731	511
HG	76444000	298.655,00	4059625337592	512
HG	76444670	418.125,00	4059625337585	512
HG	76444700	418.125,00	4059625337578	512
HG	76445000	649.265,00	4059625322734	510
HG	76445670	909.005,00	4059625337530	510
HG	76445700	909.005,00	4059625337493	510
HG	76615000	71.455,00	4059625357606	513
HG	76615670	100.010,00	4059625357613	513
HG	76615700	100.010,00	4059625357620	513
HG	76620000	90.910,00	4059625336694	513
HG	76620670	127.270,00	4059625336670	513
HG	76620700	127.270,00	4059625336656	513
HG	76800000	242.365,00	4059625391082	742
HG	76800670	339.305,00	4059625391105	742
HG	76800800	315.040,00	4059625391099	742
HG	76801000	221.295,00	4059625391112	742
HG	76801670	309.800,00	4059625391136	742
HG	76801800	287.665,00	4059625391129	742
HG	76802000	233.935,00	4059625391143	744
HG	76802670	326.660,00	4059625391167	744
HG	76802800	304.090,00	4059625391150	744
HG	76803000	189.665,00	4059625391174	742
HG	76803670	265.530,00	4059625391198	742
HG	76803800	246.580,00	4059625391181	742
HG	76804000	210.735,00	4059625391235	744
HG	76804670	295.030,00	4059625391259	744
HG	76804800	273.955,00	4059625391242	744
HG	76814000	31.195,00	4059625377734	738
HG	76815000	33.720,00	4059625377727	738
HG	76818000	42.935,00	4059625391419	743
HG	76826000	210.735,00	4059625391204	742
HG	76826670	295.030,00	4059625391228	742
HG	76826800	273.955,00	4059625391211	742
HG	76827000	48.490,00	4059625377710	738
HG	76828000	48.055,00	4059625377703	738
HG	76829000	48.055,00	4059625377390	738
HG	76830000	48.055,00	4059625377383	738
HG	76836000	920.940,00	4059625409855	738
HG	76836670	1.062.110,00	4059625409848	738
HG	76836800	1.015.750,00	4059625409831	738
HG	76837000	887.220,00	4059625409824	739
HG	76837670	1.022.090,00	4059625409817	739
HG	76837800	977.815,00	4059625409800	739
92				
HG	92017000	15.165,00	4011097143477	836
HG	92175000	2.875,00	4011097739007	838
HG	92219000	1.775,00	4011097742113	836
HG	92373000	84.965,00	4011097767062	827
HG	92504000	19.420,00	4011097766089	512
HG	92571450	10.910,00	4011097780931	365
HG	92572450	10.910,00	4011097780948	365
HG	92573450	10.910,00	4011097780955	365
HG	92574450	10.910,00	4011097780979	365
HG	92575450	10.910,00	4011097780986	366
HG	92576450	10.910,00	4011097780993	366
HG	92577450	10.910,00	4011097781105	366
HG	92578450	10.910,00	4011097780962	366
HG	92579450	10.910,00	4011097780924	365
HG	92594000	4.725,00	4011097780344	838
HG	92601000	55.105,00	4011097133249	827
HG	92605000	12.210,00	4011097133287	837
HG	92631000	84.965,00	4011097133546	828
HG	92646000	6.225,00	4011097133720	831
HG	92730000	19.420,00	4011097222776	823
HG	92996000	9.570,00	4059625026632	826
93				
HG	93286000	12.210,00	4059625136188	675
HG	93500000	5.635,00	4059625222478	422
HG	93571670	4.335,00	4059625270134	376
HG	93571700	4.335,00	4059625270127	376
AX	93572670	4.335,00	4059625270110	376
AX	93572700	4.335,00	4059625270103	376
HG	93573670	4.335,00	4059625270097	376
HG	93573700	4.335,00	4059625270080	376
HG	93574670	4.335,00	4059625270073	377
HG	93574700	4.335,00	4059625270066	377
HG	93575670	4.335,00	4059625270059	377
HG	93575700	4.335,00	4059625270042	377
HG	93576670	4.335,00	4059625270035	377
HG	93576700	4.335,00	4059625270028	377
HG	93577670	4.335,00	4059625270011	377
HG	93577700	4.335,00	4059625270004	377
HG	93578670	4.335,00	4059625269992	377
HG	93578700	4.335,00	4059625269985	377
HG	93579670	4.335,00	4059625269978	376
HG	93579700	4.335,00	4059625269961	376
HG	93913000	7.720,00	4059625365069	525

Márka	Cikkszám	Ár (Ft)	EAN-kód	Oldal
94				
AX	94005000	7.600,00	4011097228907	825
HG	94008000	12.210,00	4011097326849	829
HG	94009000	12.210,00	4011097326894	829
HG	94033000	2.875,00	4011097399256	826
HG	94074000	4.725,00	4011097242606	834
HG	94077000	12.210,00	4011097345024	831
HG	94108000	55.105,00	4011097177113	833
HG	94139000	27.575,00	4011097178752	648
HG	94139140	51.245,00	4011097949062	648
HG	94139340	51.245,00	4011097949048	648
HG	94139670	51.245,00	4059625308943	648
HG	94139700	51.245,00	4059625304327	648
HG	94139990	41.440,00	4011097949208	648
HG	94142000	9.570,00	4011097183800	829
HG	94148000	23.990,00	4011097177120	833
HG	94149000	9.570,00	4011097178745	828
HG	94246000	1.105,00	4011097134888	831
HG	94268000	2.875,00	4059625358948	691
HG	94282000	42.460,00	4011097239040	827
95				
HG	95014000	19.420,00	4011097404332	830
HG	95093000	12.210,00	4011097262321	834
HG	95239000	4.725,00	4011097611686	162
HG	95282000	6.225,00	4011097633152	826
AX	95387000	12.210,00	4011097622590	825
HG	95455000	9.570,00	4011097642864	826
HG	95506000	23.990,00	4011097646107	837
HG	95507000	23.990,00	4011097646114	838
HG	95758000	34.150,00	4011097730738	830
HG	95960000	12.210,00	4011097696621	136
96				
HG	96026000	7.600,00	4011097136011	833
HG	96026450	12.210,00	4011097136042	833
HG	96026880	9.570,00	4011097136073	833
HG	96083000	9.570,00	4011097136264	832
HG	96094000	12.210,00	4011097183251	838
HG	96100000	1.775,00	4011097136547	836
HG	96146000	9.570,00	4011097270388	834
HG	96153000	9.570,00	4011097136745	832
HG	96170000	23.990,00	4011097136844	821
HG	96189000	1.775,00	4011097176482	834
HG	96190000	23.990,00	4011097176499	822
HG	96190450	29.305,00	4011097178172	822
HG	96190840	42.460,00	4011097178202	822
HG	96190880	29.305,00	4011097363707	822
HG	96326000	15.165,00	4011097380575	825
HG	96339000	23.990,00	4011097363295	824
HG	96370000	21.035,00	4011097345000	384
HG	96387000	24.065,00	4011097361093	439
AX	96441000	55.105,00	4011097432717	438
HG	96445000	2.875,00	4011097400228	831
HG	96454000	2.875,00	4011097395968	834
HG	96507000	12.210,00	4011097603285	836
HG	96509000	29.305,00	4011097439914	830
HG	96615000	15.480,00	4011097391502	422
HG	96618000	9.570,00	4011097441245	836
HG	96633000	42.460,00	4011097450681	828
HG	96645000	23.990,00	4011097445366	831
HG	96783000	29.305,00	4011097477077	823
HG	96922000	2.875,00	4011097491240	834

Márka	Cikkszám	Ár (Ft)	EAN-kód	Oldal
97				
HG	97204000	19.420,00	4011097579801	835
HG	97205000	1.775,00	4011097654805	833
HG	97206000	9.570,00	4011097529523	837
HG	97350000	6.225,00	4011097500041	838
HG	97450000	3.780,00	4011097487304	126
HG	97651000	29.305,00	4011097504520	821
HG	97685000	19.420,00	4011097592824	823
HG	97999000	42.460,00	4011097541174	836
98				
HG	98058000	1.105,00	4011097137711	832
HG	98127000	1.105,00	4011097500157	835
HG	98133000	1.105,00	4011097500133	832
HG	98189000	1.105,00	4011097516714	835
HG	98282000	34.150,00	4011097606460	828
HG	98283000	23.990,00	4011097606453	829
HG	98371000	1.775,00	4011097716268	837
HG	98520000	29.305,00	4011097599489	822
HG	98681000	6.225,00	4011097545714	163
HG	98702000	2.875,00	4011097605494	832
HG	98753000	12.210,00	4011097554235	822
HG	98804000	9.570,00	4011097568744	824
HG	98806000	1.775,00	4011097570822	440
HG	98993000	2.440,00	4011097589657	143
HG	98996000	2.875,00	4011097592817	837

Kézizuhanyok

		Rainfinity		Raindance Select E	
					
Színfelület					
Zuhanyméret	mm	132	100	150	120
Vízsugár fajták száma		3	1	3	3
Standard	l/perc	14	13,8	16,4	14,4
EcoSmart	l/perc	8,5	9	8,5	8,5
Green	l/perc	–	–	–	–
Select		■	–	■	■
QuickClean		■	■	■	■
AirPower		–	–	■	■
PowderRain		■	■	–	–
		A 91. oldaltól		A 124. oldaltól	

		Raindance Select S		Pulsify S	Croma Select E	Croma E
						
Színfelület						
Zuhanyméret	mm	150	125	105	110	110
Vízsugár fajták száma		3	3	1 – 3	3	1
Standard	l/perc	16,4	11 – 15	11,4 – 13,5	14,7 – 16	16
EcoSmart	l/perc	8,8	8,5	8,2 – 8,5	9	7
Green	l/perc	–	–	5,7	–	–
Select		■	■	■	■	–
QuickClean		■	■	■	■	■
AirPower		■	■	–	–	–
PowderRain		–	■	■	–	–
		A 142. oldaltól		A 178. oldaltól	A 192. oldaltól	

■ Az elérhetőség modellfüggő
– nincs

	Croma Select S	Croma S	Croma 100	Crometta	Vernis Blend
					
Színfelület					
Zuhanyméret mm	110	110	100	100	100
Vízsugár fajták száma	3	1	1 – 4	1 – 2	2
Standard l/perc	14,7 – 16	16	16 – 19	13,8 – 14	15,2
EcoSmart l/perc	9	7 – 9	9	9	9,7
Green l/perc	–	–	–	5,7	5,2
Select	■	–	–	–	–
QuickClean	■	■	■	■	■
AirPower	–	–	–	–	–
PowderRain	–	–	–	–	–
	A 203. oldaltól		A 230. oldaltól	A 237. oldaltól	A 267. oldaltól

	Jocolino	DogShower
		
Színfelület		
Zuhanyméret mm	27	150
Vízsugár fajták száma	2	3
Standard l/perc	11	–
EcoSmart l/perc	–	7,6
Green l/perc	–	–
Select	–	■
QuickClean	■	–
AirPower	–	–
PowderRain	–	–
	A 291. oldaltól	A 295. oldaltól

Fejzuhanyok

	Rainmaker Select		Rainfinity		
			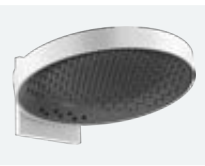		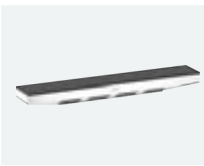
Színfelület					
Zuhanyméret mm	466	586	360	250	502
Vízsugár fajták száma	1 – 3	3	1 – 3	1 – 3	1
Fali rögzítés	■	■	■	■	■
Mennyezeti rögzítés	■	–	■	■	–
Standard l/perc	18 – 23	20	20,3 – 28,1	16 – 20	14,5
EcoSmart l/perc	9	9,5	–	9 – 9,4	–
Green l/perc	–	–	–	–	–
LowPressure l/perc	–	–	–	–	–
Select	–	–	–	–	–
QuickClean	■	■	■	■	■
AirPower	–	–	–	–	–
PowderRain	–	–	■	■	■
	A 105. oldaltól		A 94. oldaltól		

	Raindance Rainmaker		Raindance	Raindance Rainfall	
					
Színfelület					
Zuhanyméret mm	600	680	260	180	153
Vízsugár fajták száma	3	3	1	2	1
Fali rögzítés	–	–	–	■	■
Mennyezeti rögzítés	■	■	■	–	–
Standard l/perc	25	28,1	15	24	18
EcoSmart l/perc	–	–	9	–	–
Green l/perc	–	–	–	–	–
LowPressure l/perc	–	–	–	–	–
Select	–	–	–	–	–
QuickClean	■	■	■	■	–
AirPower	■	■	■	■	–
PowderRain	–	–	–	–	–
	A 115. oldaltól		A 135. oldaltól	A 118. oldaltól	

■ Az elérhetőség modellfüggő
– nincs

	Raindance Select S		Raindance E	
			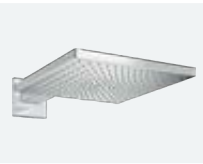	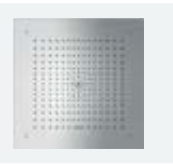
Színfelület				
Zuhanyméret mm	301	243	300	400
Vízsugár fajták száma	2	2	1	1
Fali rögzítés	■	■	■	–
Mennyezeti rögzítés	■	■	■	■
Standard l/perc	17	17	17	20
EcoSmart l/perc	–	9	9	9
Green l/perc	–	–	–	–
LowPressure l/perc	–	–	–	–
Select	■	■	–	–
QuickClean	■	■	■	■
AirPower	■	■	■	■
PowderRain	–	–	–	–
	A 153. oldaltól		A 131. oldaltól	

	Raindance E		Raindance S		
				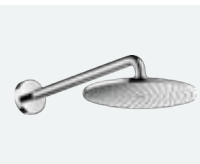	
Színfelület					
Zuhanyméret mm	360	250	300	240	180
Vízsugár fajták száma	1	1	1	1	1
Fali rögzítés	■	■	■	■	–
Mennyezeti rögzítés	■	■	■	■	■
Standard l/perc	16,5	17,6	18 – 20	18	18
EcoSmart l/perc	–	9	–	9	–
Green l/perc	–	–	–	–	–
LowPressure l/perc	–	–	–	–	–
Select	–	–	–	–	–
QuickClean	■	■	■	■	■
AirPower	■	■	■	■	■
PowderRain	–	–	–	■	–
	A 134. oldaltól			A 156. oldaltól	

	Pulsify S		Croma Select E	Croma Select S	Croma E
					
Színfelület					
Zuhanyméret mm	260	105	187	187	280
Vízsugár fajták száma	1 – 2	1	2	2	1
Fali rögzítés	■	■	■	■	■
Mennyezeti rögzítés	–	–	■	■	■
Standard l/perc	11,3 – 12,3	11,7	17	17	18,3
EcoSmart l/perc	7,5	–	9	9	8
Green l/perc	–	6	–	–	–
LowPressure l/perc	–	–	–	–	–
Select	–	–	■	■	–
QuickClean	■	■	■	■	■
AirPower	–	–	–	–	■
PowderRain	■	■	–	–	–
	A 182. oldaltól		A 197. oldaltól	A 209. oldaltól	A 199. oldaltól

	Croma		Croma 100	Crometta E	Crometta S
					
Színfelület					
Zuhanyméret mm	280	220	100	240	240
Vízsugár fajták száma	1	1	3 – 4	1	1
Fali rögzítés	■	■	■	■	■
Mennyezeti rögzítés	■	■	–	■	■
Standard l/perc	15,6	19	20 – 22	18	18
EcoSmart l/perc	8,5	9	9	9	9
Green l/perc	–	–	–	–	–
LowPressure l/perc	–	–	–	21	21
Select	–	–	–	–	–
QuickClean	■	■	■	■	■
AirPower	■	■	–	–	–
PowderRain	–	–	–	–	–
	A 219. oldaltól		A 234. oldaltól	A 242. oldaltól	A 250. oldaltól

		Crometta 85	**Vernis Shape**	**Vernis Blend**
				
Színfelület		◐	◐●	◐●
Zuhanyméret	mm	85	230	205
Vízsugár fajták száma		1 – 3	1	1
Fali rögzítés		■	■	■
Mennyezeti rögzítés		–	■	■
Standard	l/perc	15 – 18	12,4	12,4
EcoSmart	l/perc	–	8,7	8,7
Green	l/perc	5,7	5,4	5,4
LowPressure	l/perc	–	14,7	14,7
Select		–	–	–
QuickClean		■	■	■
AirPower		–	–	–
PowderRain		–	–	–
		A 260. oldaltól	A 277. oldaltól	A 270. oldaltól

Showerpipe-ok

	Rainmaker Select	Rainfinity	Raindance Select E
			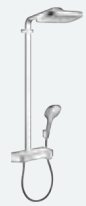
Színfelület	◐	◐○	◐◐
Fejzuhany méretek mm	460	360	300
Vízsugár fajták száma	2 – 3	1	2 – 3
Standard l/perc	27	19,6	16 – 19
EcoSmart l/perc	–	–	–
Green l/perc	–	–	–
Fürdőkád	–	–	–
Keverő	–	–	–
Reno	–	–	–
Elfordítható zuhanykar	–	–	–
Méretre vágható felvezetőcső	–	–	–
CoolContact	■	–	■
QuickClean	■	■	■
AirPower	–	–	■
PowderRain	–	■	–
	A 109. oldaltól	A 99. oldaltól	A 136. oldaltól

	Raindance E			Raindance Select S	
					
Színfelület	◐◐	◐◐	◐	◐◐	◐●●●○●
Fejzuhany méretek mm	360	360	300	300	240
Vízsugár fajták száma	1	1	1	2	1 – 2
Standard l/perc	15	16,9	16	15	15 – 16
EcoSmart l/perc	–	–	9	–	–
Green l/perc	–	–	–	–	–
Fürdőkád	–	–	–	–	–
Keverő	–	–	–	–	–
Reno	–	–	–	–	–
Elfordítható zuhanykar	–	–	–	■	■
Méretre vágható felvezetőcső	–	–	–	■	■
CoolContact	■	■	■	–	–
QuickClean	■	■	■	■	■
AirPower	■	■	■	■	■
PowderRain	–	–	–	–	■
		A 137. oldaltól		A 161. oldaltól	

■ Az elérhetőség modellfüggő
– nincs

	Raindance S		**Pulsify S**	
				
Színfelület				
Fejzuhany méretek mm	300	236	260	260
Vízsugár fajták száma	1	1	2	1
Standard l/perc	16	16	12,9	10,9
EcoSmart l/perc	–	9	9	9
Green l/perc	–	–	–	–
Fürdőkád	–	■	–	■
Keverő	–	–	–	–
Reno	–	–	–	–
Elfordítható zuhanykar	■	■	–	■
Méretre vágható felvezetőcső	■	■	■	■
CoolContact	–	–	■	■
QuickClean	■	■	■	■
AirPower	■	■	–	–
PowderRain	–	–	■	■
	A 163. oldaltól		A 185. oldaltól	

	Croma Select S		**Croma E**	
				
Színfelület				
Fejzuhany méretek mm	280	280	180	280
Vízsugár fajták száma	1	1	2	1
Standard l/perc	16	15	16	15
EcoSmart l/perc	9	9	9	8,5
Green l/perc	–	–	–	–
Fürdőkád	■	–	■	■
Keverő	■	–	■	–
Reno	■	–	–	–
Elfordítható zuhanykar	■	■	■	■
Méretre vágható felvezetőcső	■	■	■	■
CoolContact	–	–	–	■
QuickClean	■	■	■	■
AirPower	■	■	–	■
PowderRain	–	–	–	–
		A 211 oldaltól		A 201. oldaltól

	Croma	Crometta S	Crometta E	Vernis Shape	
					
Felület	◐	◐	◐	●	◐ ●
Fejzuhany méretek mm	220	240	240	240	230
Vízsugár fajták száma	1	1	1	1	1
Standard l/perc	15	16	15	18,2	15,9
EcoSmart l/perc	9	9	9	9	8,7
Green l/perc	–	–	–	–	5,7
Fürdőkád	■	■	■	■	■
Keverő	■	■	■	–	–
Reno	■	■	■	–	■
Elfordítható zuhanykar	■	–	–	–	–
Méretre vágható felvezetőcső	■	■	■	–	–
CoolContact	–	–	–	–	–
QuickClean	■	■	■	■	■
AirPower	■	–	–	–	–
PowderRain	–	–	–	–	–
	A 218. oldaltól	A 253. oldaltól	A 245 oldaltól	A 279. oldaltól	

	Vernis Blend	
		
Felület	●	◐ ●
Fejzuhany méretek mm	240	205
Vízsugár fajták száma	1	1
Standard l/perc	18,2	15,9
EcoSmart l/perc	9	8,7
Green l/perc	–	5,7
Fürdőkád	■	■
Keverő	–	–
Reno	–	■
Elfordítható zuhanykar	–	–
Méretre vágható felvezetőcső	–	–
CoolContact	–	–
QuickClean	■	■
AirPower	–	–
PowderRain	–	–
	A 273. oldaltól	

Rainfinity











Felületek

króm

szálcsiszolt bronz

szálcsiszolt fekete króm

matt fekete

matt fehér

polírozott arany hatású

Elnyert díjak

Technológia és előnyök



Select: A vízfolyás, a zuhany vagy a vízsugár fajtája könnyedén, egy gombnyomással szabályozható.



QuickClean: A vízkőlerakódások és a szennyeződések könnyedén ledörzsölhetők kézzel, így kevesebb takarítás szükséges.



Dőlésszög állítás: A különböző szögekbe állítható fejzuhannyal egyénileg állítható be a vízsugár.



Rakodófelület: A beépített rakodófelület bőséges tárolóhelyet kínál a tusoláshoz szükséges eszközöknek. Praktikus kézizuhany tartóval.

Vízsugár fajták



PowderRain: Ellazító, mikrofinom vízcseppek, amelyek lágyan és halkan vonják be a testet. Az érzéki zuhanyélményhez.



Intense PowderRain: Intenzív vízsugár ezernyi mikrofinom vízcseppből – alapos, jóleső és fröccsenésmentes.



MonoRain: Pontszerű vízsugár, amely lágyan ellazít és a jóleső wellness pillanatokról gondoskodik.



RainStream: Dús zuhany különálló, gyöngyöző és lágy vízsugarakból, amelyek élénkítik a testet, a szellemet és a lelket.

A felületek és termékjellemzők a modelltől függően állnak rendelkezésre

Rainfinity Kézizuhanyok 3jet, 1jet

Általános jellemzők

- belső vízvezetéssel
- kioblíthető beépített szűrővel
- csatlakozómenet ½"
- átfolyós vízmelegítőkhöz alkalmas

130



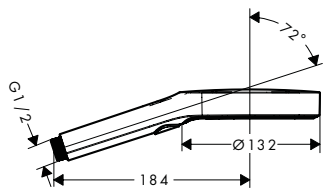

100



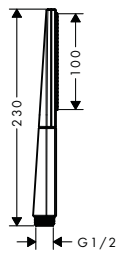

Fenntarthatóság

EcoSmart

Technológiák

Select | Quick Clean | XXL Performance

Vízsugárfajták

Powder Rain | Intense Powder Rain | Mono Rain

Termékváltozatok áttekintése

zuhanyfej mérete	vízsugár fajták száma	vízsugártípusok	max. átfolyási mennyiség 3 bar nyomáson (l/perc)	min. áramlási nyomás (bar)	Kiválasztás	Felület	Cikkszám	Ár (Ft)
130	3	PowderRain, Intense PowderRain, MonoRain	8,5	1,5	■	Króm	26865000	44.550,00
						Szálcsiszolt Bronz	26865140	66.845,00
						Szálcsiszolt Fekete Króm	26865340	66.845,00
						Matt Fekete	26865670	57.980,00
						Matt Fehér	26865700	57.980,00
						Polírozott Arany Hatású	26865990	66.845,00
130	3	PowderRain, Intense PowderRain, MonoRain	14	1,1	■	Króm	26864000	44.550,00
						Szálcsiszolt Bronz	26864140	66.845,00
						Szálcsiszolt Fekete Króm	26864340	66.845,00
						Matt Fekete	26864670	57.980,00
						Matt Fehér	26864700	57.980,00
						Polírozott Arany Hatású	26864990	66.845,00
100	1	PowderRain	9	1	–	Króm	26867000	37.540,00
						Szálcsiszolt Bronz	26867140	56.290,00
						Szálcsiszolt Fekete Króm	26867340	56.290,00
						Matt Fekete	26867670	48.845,00
						Matt Fehér	26867700	48.845,00
						Polírozott Arany Hatású	26867990	56.290,00
100	1	PowderRain	13,8	1	–	Króm	26866000	37.540,00
						Szálcsiszolt Bronz	26866140	56.290,00
						Szálcsiszolt Fekete Króm	26866340	56.290,00
						Matt Fekete	26866670	48.845,00
						Matt Fehér	26866700	48.845,00
						Polírozott Arany Hatású	26866990	56.290,00

A méretek mm-ben értendők.

A technikai és műszaki változtatások jogát fenntartjuk.

Rainfinity Zuhanyszettek 3jet

Általános jellemzők

- fejzuhany mérete: 130 mm
- vízsugár fajta: PowderRain, Intense PowderRain, MonoRain
- praktikus vízsugárválasztás a Select gombbal
- polc biztonsági üvegből
- polc felülete: króm
- dőlésszöge 90°-kal állítható, a kézizuhanytartó balra és jobbra, valamint felfelé és lefelé elfordítható
- zuhanyoldali gömbcsukló a zuhanycső kellemetlen elfordulása ellen
- falra szerelhető: rögzítő csavar
- műanyag fali tartók
- fali tartófogantyú típusa: lapos alumínium profil, biztonsági üveg felülettel
- felület: króm
- 41 mm széles rúd
- zuhanytartó rúd: szögletes
- vízsugártárcsa felülete: grafit

1500 mm

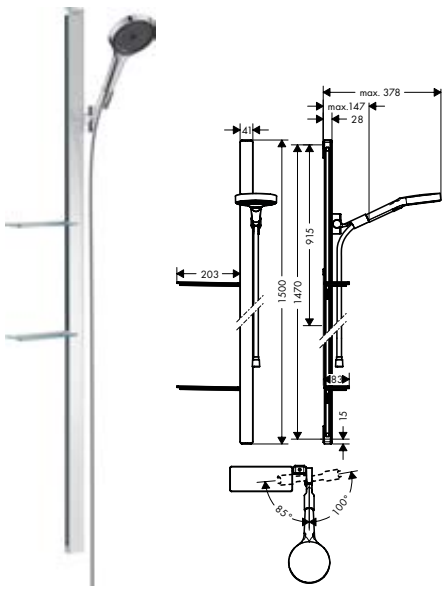

945 mm

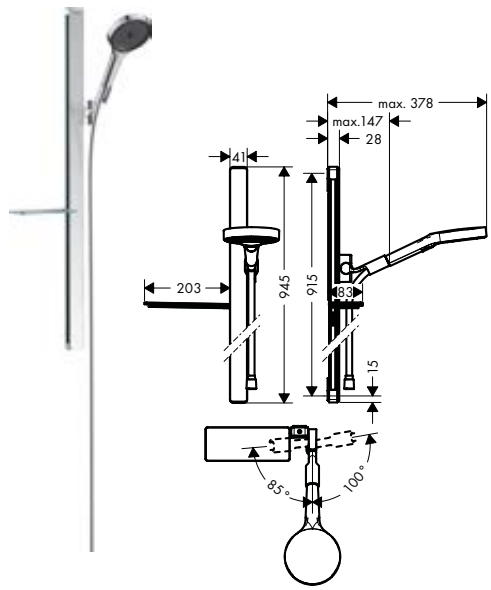

Fenntarthatóság

EcoSmart

Technológiák

Select | Quick Clean | XXL Performance

Vízsugárfajták

Powder Rain | Intense Powder Rain | Mono Rain

Termékváltozatok áttekintése

zuhanyrúd hossza (mm)	max. átfolyási mennyiség 3 bar nyomáson (l/perc)	különleges	Felület	Cikkszám	Ár (Ft)
1500	8	polcokkal	Króm	27674000	208.765,00
1500	14	polcokkal	Króm	27673000	208.765,00
945	8	polccal	Króm	27672000	161.895,00
945	14	polccal	Króm	27671000	161.895,00

Összetevők:		Mellékelve	Cikkszám
	Rainfinity Kézizuhany 130 3jet EcoSmart 9 liter/perc	27674000 27672000	26865000
	Rainfinity Kézizuhany 130 3jet	27673000 27671000	26864000
	Casetta Szappantartó E	27674000 27673000 27672000 27671000	26511000
	Isiflex Zuhanytömlő 160 cm	27674000 27673000 27672000 27671000	28276000

A méretek mm-ben értendők.

A technikai és műszaki változtatások jogát fenntartjuk.

Rainfinity Zuhanytartó szettek 3jet, 1jet

Általános jellemzők

- integrált tartófunkció
- zuhanyoldali gömbcsukló a zuhanycső kellemetlen elfordulása ellen
- zuhanycső mindkét végén kúpos anyával
- fém fali tartó
- falra szerelhető: rögzítő csavar
- kiöblíthető beépített szűrővel

130



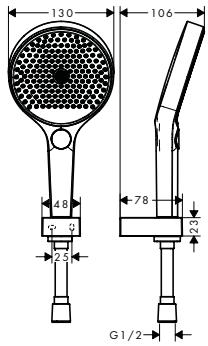

100



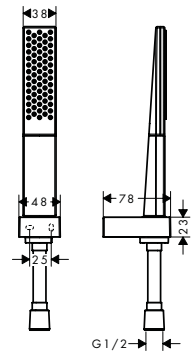

Technológiák



Vízsugárfajták



Termékváltozatok áttekintése

zuhanyfej mérete	vízsugár fajták száma	vízsugártípusok	max. átfolyási mennyiség 3 bar nyomáson (l/perc)	Kiválasztás	zuhanytömlő hossza (mm)	Felület	Cikkszám	Ár (Ft)
130	3	PowderRain, Intense PowderRain, MonoRain	14	■	1600	Króm	26851000	72.755,00
						Matt Fehér	26851700	94.535,00
130	3	PowderRain, Intense PowderRain, MonoRain	14	■	1250	Króm	26852000	71.810,00
						Matt Fehér	26852700	93.315,00
100	1	PowderRain	13,8	–	1600	Króm	26856000	65.665,00
						Matt Fehér	26856700	85.400,00
100	1	PowderRain	13,8	–	1250	Króm	26857000	64.755,00
						Matt Fehér	26857700	84.135,00

Összetevők:		Mellékelve	Cikkszám
	Rainfinity Kézizuhany 130 3jet	26851XXX 26852XXX	26864XXX
	Rainfinity Keskeny kézizuhany 100 1jet	26856XXX 26857XXX	26866XXX
	Porter E zuhanytartó	26851XXX 26852XXX 26856XXX 26857XXX	28387XXX
	Isiflex Zuhanytömlő 160 cm	26851XXX 26856XXX	28276XXX
	Isiflex Zuhanytömlő 125 cm	26852XXX 26857XXX	28272XXX

A méretek mm-ben értendők.

A technikai és műszaki változtatások jogát fenntartjuk.

Rainfinity Fejzuhany 1jet fali csatlakozóval

Általános jellemzők

- tartalmazza a következőket: fejzuhany, fali csatlakozó
- vízsugár fajta: PowderRain
- Keret: fém
- vízsugártárcsa anyaga: alumínium
- vízsugártárcsa felülete: grafit
- 10-30°-ban függőlegesen hajlítható zuhanyfej
- tisztításhoz levehető a fejzuhany
- beépítés: fal
- csatlakozómenet ½"
- átfolyós vízmelegítőkhöz nem alkalmas

360



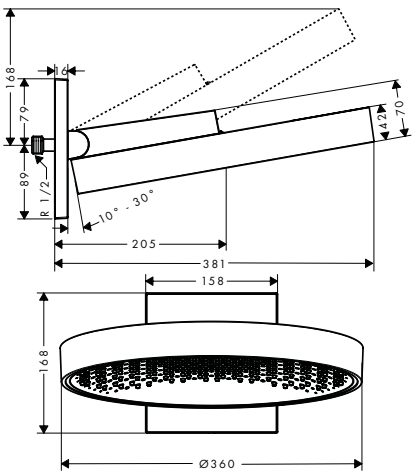

250



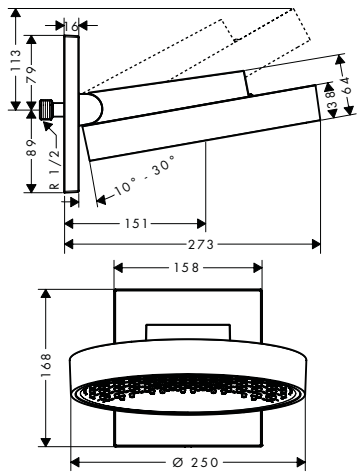

Fenntarthatóság

EcoSmart

Technológiák

Quick Clean

XXL Performance

Vízsugárfajták

Powder Rain

Termékváltozatok áttekintése

zuhanyfej mérete	max. átfolyási mennyiség 3 bar nyomáson (l/perc)	min. áramlási nyomás (bar)	Felület	Cikkszám	Ár (Ft)
360	21	2	Króm	26230000	370.620,00
			Szálcsiszolt Bronz	26230140	555.990,00
			Szálcsiszolt Fekete Króm	26230340	555.990,00
			Matt Fekete	26230670	481.860,00
			Matt Fehér	26230700	481.860,00
			Polírozott Arany Hatású	26230990	555.990,00
250	9,4	1,8	Króm	26227000	323.785,00
			Matt Fehér	26227700	420.845,00
250	19	1,4	Króm	26226000	323.785,00
			Matt Fehér	26226700	420.845,00

A méretek mm-ben értendők.

A technikai és műszaki változtatások jogát fenntartjuk.

Rainfinity Fejzuhanyok 1jet

Általános jellemzők

- vízsugár fajta: PowderRain
- gömbcsukló: állítható dőlésszögű fejzuhany (2 x 5°)
- Keret: fém
- vízsugártárcsa anyaga: alumínium
- vízsugártárcsa felülete: grafit
- tisztításhoz levehető a fejzuhany
- csatlakozómenet ½"
- átfolyós vízmelegítőkhöz nem alkalmas

360



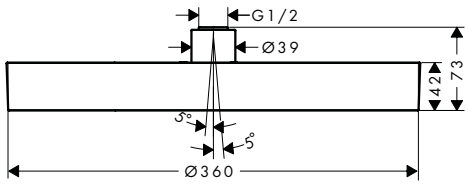

250



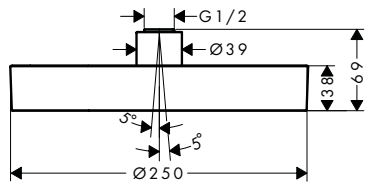

Fenntarthatóság



Technológiák



Vízsugárfajták



Termékváltozatok áttekintése

zuhanyfej mérete	max. átfolyási mennyiség 3 bar nyomáson (l/perc)	min. áramlási nyomás (bar)	Felület	Cikkszám	Ár (Ft)
360	20,3	2	Króm	26231000	318.980,00
			Szálcsiszolt Bronz	26231140	478.510,00
			Szálcsiszolt Fekete Króm	26231340	478.510,00
			Matt Fekete	26231670	414.775,00
			Matt Fehér	26231700	414.775,00
			Polírozott Arany Hatású	26231990	478.510,00
250	9	1,1	Króm	26229000	272.105,00
			Szálcsiszolt Bronz	26229140	408.160,00
			Szálcsiszolt Fekete Króm	26229340	408.160,00
			Matt Fekete	26229670	353.720,00
			Matt Fehér	26229700	353.720,00
			Polírozott Arany Hatású	26229990	408.160,00
250	16	1	Króm	26228000	272.105,00
			Szálcsiszolt Bronz	26228140	408.160,00
			Szálcsiszolt Fekete Króm	26228340	408.160,00
			Matt Fekete	26228670	353.720,00
			Matt Fehér	26228700	353.720,00
			Polírozott Arany Hatású	26228990	408.160,00

A méretek mm-ben értendők.

A technikai és műszaki változtatások jogát fenntartjuk.

Rainfinity Fejzuhanyok 1jet

⚠ **Szükséges alkatrészek (bármelyik választható):**		Felület	Cikkszám	Ár (Ft)
	Zuhanykar Square 38,9 cm	Króm	27694000	84.415,00
		Szálcsiszolt Bronz	27694140	126.720,00
		Szálcsiszolt Fekete Króm	27694340	126.720,00
		Matt Fekete	27694670	118.210,00
		Matt Fehér	27694700	118.210,00
		Polírozott Arany Hatású	27694990	126.720,00
	Mennyezeti csatlakozó S 100 mm	Króm	27393000	25.565,00
		Szálcsiszolt Bronz	27393140	38.365,00
		Szálcsiszolt Fekete Króm	27393340	38.365,00
		Matt Fekete	27393670	35.805,00
		Matt Fehér	27393700	35.805,00
		Polírozott Arany Hatású	27393990	38.365,00
	Mennyezeti csatlakozó S 300 mm	Króm	27389000	36.395,00
		Szálcsiszolt Bronz	27389140	54.830,00
		Szálcsiszolt Fekete Króm	27389340	54.830,00
		Matt Fekete	27389670	51.205,00
		Matt Fehér	27389700	51.205,00
		Polírozott Arany Hatású	27389990	54.830,00

A méretek mm-ben értendők.

A technikai és műszaki változtatások jogát fenntartjuk.

Rainfinity Fejzuhany 3jet fali csatlakozóval

Általános jellemzők

- tartalmazza a következőket: fejzuhany, fali csatlakozó
- vízsugár fajta: PowderRain, Intense PowderRain, RainStream
- Keret: fém
- vízsugártárcsa anyaga: alumínium
- vízsugártárcsa felülete: grafit
- 10-30°-ban függőlegesen hajlítható zuhanyfej
- a 3 vízsugár zóna vezérlésének 3 szeleppel vagy egy három fogyasztós váltószeleppel kell történnie
- tisztításhoz levehető a fejzuhany
- beépítés: falra rögzített - iBox alapon
- átfolyós vízmelegítőkhöz nem alkalmas

360



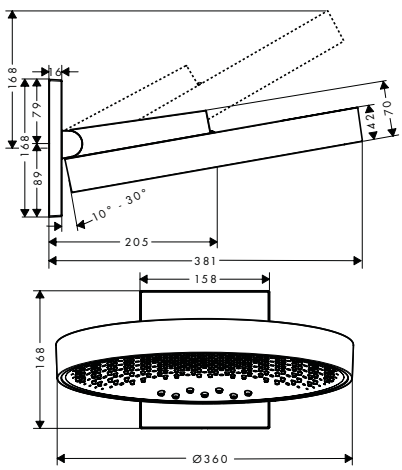

250



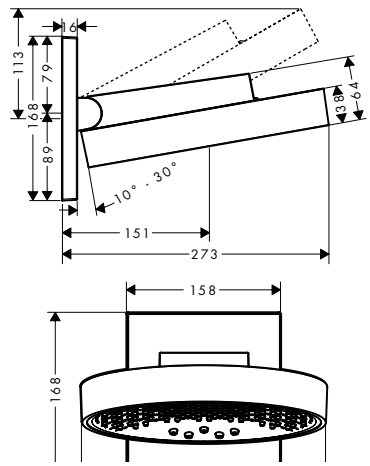

Fenntarthatóság

EcoSmart

Technológiák

Quick Clean | XXL Performance

Vízsugárfajták

Powder Rain | Intense Powder Rain | Rain Stream

Termékváltozatok áttekintése

zuhanyfej mérete	max. átfolyási mennyiség 3 bar nyomáson (l/perc)	min. áramlási nyomás (bar)	Felület	Cikkszám	Ár (Ft)
360	28,1	1,7	Króm	26234000	511.360,00
			Szálcsiszolt Bronz	26234140	767.080,00
			Szálcsiszolt Fekete Króm	26234340	767.080,00
			Matt Fekete	26234670	664.785,00
			Matt Fehér	26234700	664.785,00
			Polírozott Arany Hatású	26234990	107.495,00
250	9	1,9	Króm	26233000	464.485,00
			Matt Fehér	26233700	603.770,00
250	20	1,7	Króm	26232000	464.485,00
			Matt Fehér	26232700	603.770,00

Szükséges alkatrészek:	Cikkszám	Ár (Ft)
iBox universal alaptest	01800180	59.440,00

A méretek mm-ben értendők.

A technikai és műszaki változtatások jogát fenntartjuk.

Rainfinity Vállzuhany 500, 1jet, zuhanypolccal

Tulajdonságok

- fejzuhany mérete: 502 x 80 mm
- vízsugár fajta: PowderRain
- vízsugár terület: 309 x 28 mm
- alkalmazási terület: fej-, nyak- vagy oldalzuhanyként használható
- maximális átfolyási mennyiség 3 bar mellett: 14,5 l/perc
- PowderRain átfolyási mennyisége (3 bar nyomás esetén): 14,5 l/perc
- csatlakozómenet: ½"
- anyag: fém
- polc biztonsági üvegből
- polc felülete: grafit



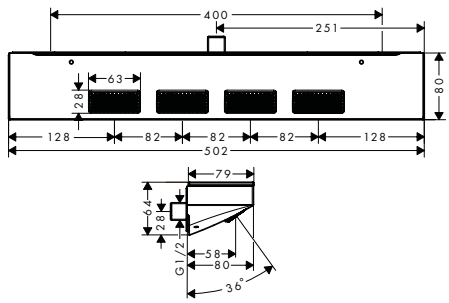

Technológiák

Quick Clean

XXL Performance

Vízsugárfajták

Powder Rain

Felület	Cikkszám	Ár (Ft)
Króm	26243000	211.170,00
Matt Fehér	26243700	274.430,00

26243000 Polc felülete: tükör üveg.

A méretek mm-ben értendők.

A technikai és műszaki változtatások jogát fenntartjuk.

Rainfinity Showerpipe 360 1jet falsík alatti szereléshez

Tulajdonságok

- tartalmazza a következőket: fejzuhany, kézizuhany, zuhanytartó, zuhanycső, polcok, zuhanyrúd
- fejzuhany Rainfinity 360 1jet
- mennyezeti zuhany mérete 360 mm
- vízsugár típusa fejzuhany: PowderRain
- vízsugártárcsa felülete: grafit
- a zuhanytartó dőlésszöge folyamatosan állítható
- zuhanykar függőlegesen 10-30 ° -kal dönthető
- polc biztonsági üvegből
- polc felülete: grafit
- 2 fogyasztós termosztát szükséges
- maximális átfolyási mennyiség 3 bar mellett: 19,6 l/perc
- a kézizuhany vízsugár fajtája: MonoRain, PowderRain, Intense PowderRain
- kézizuhany átfolyási mennyisége 3 bar nyomás esetén: 11,2 l/perc
- minimális működő nyomás: 2,4 bar
- maximális működő nyomás: 6 bar
- rögzítés típusa: falsík alatti
- rúdszélesség: 22 mm
- izolált vízvezetés
- vízcsatlakozás: polc integrált csatlakozással
- csatlakozómenet ½"



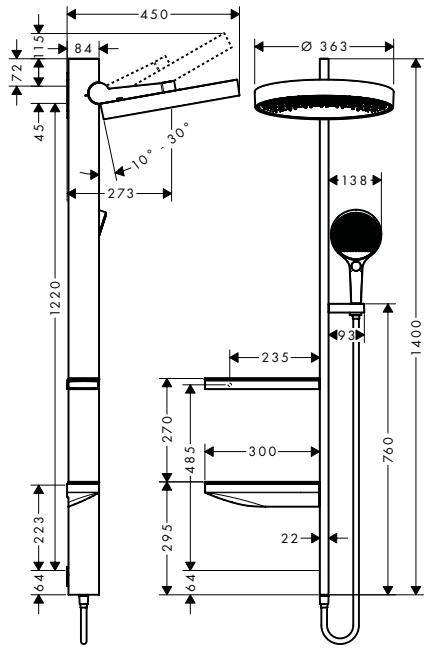

Technológiák



Vízsugárfajták



Felület	Cikkszám	Ár (Ft)
Króm	26842000	586.440,00
Matt Fehér	26842700	762.355,00

26842000 Polc felülete: tükör üveg.

Összetevők:	Mellékelve	Cikkszám
Rainfinity Kézizuhany 130 3jet	26842XXX	26864XXX
Isiflex Zuhanytömlő 160 cm	26842XXX	28276XXX

Szükséges alkatrészek:	Cikkszám	Ár (Ft)
Rainfinity Alaptest falsík alatti szerelésű Showerpipe 360 1jet termékhez	26840180	51.560,00

Kiegészítő termékek:	Felület	Cikkszám	Ár (Ft)
RainSelect Termosztát falsík alatti szereléshez, 2 fogyasztóhoz	Króm	15380000	499.700,00
	Matt Fehér	15380700	649.540,00
RainSelect Alaptest RainSelect 2 fogyasztós zuhanycsaptelep színkészlethez		15310180	272.695,00

A méretek mm-ben értendők.

A technikai és műszaki változtatások jogát fenntartjuk.

Rainfinity Polc 500

Tulajdonságok

- fali szerelés
- keret anyaga: sárgaréz
- polc anyaga: biztonsági üveg
- polc felülete: grafit
- hosszúság: 500 mm
- szerelő anyaggal
- rejtett rögzítés
- fúrási távolság: 400 mm
- fúrási lyuk átmérője: 6 mm



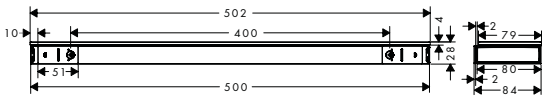

Felület	Cikkszám	Ár (Ft)
Króm	26844000	117.345,00
Matt Fehér	26844700	152.520,00

26844000 Polc felülete: tükör üveg.

Rainfinity Fali kimenetek integrált polccal, zuhanytartóval

Általános jellemzők

- 500 mm tárolópolc
- beépített támaszfunkció
- fém csatlakozó könyök
- visszacsapó szelep
- csatlakozás módja: ½"
- kúpos anyás zuhanytömlőhöz
- polc biztonsági üvegből
- polc felülete: grafit

zuhanytartó - jobb



zuhanytartó - bal



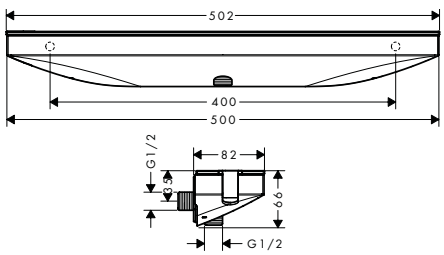

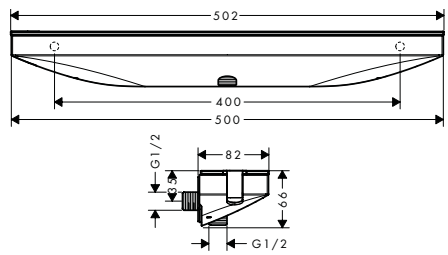

Termékváltozatok áttekintése

zuhanytartó	Felület	Cikkszám	Ár (Ft)
jobb	Króm	26858000	154.805,00
	Matt Fehér	26858700	201.285,00
bal	Króm	26843000	154.805,00
	Matt Fehér	26843700	201.285,00

26843000
26858000 Polc felülete: tükör üveg.

A méretek mm-ben értendők.

A technikai és műszaki változtatások jogát fenntartjuk.

A fogyasztás a megfelelő szerelvények fényében (termosztát/csaptelep/szelep) került megmérésre, a gyakorlati használat demonstrálására.

Kézizuhanyok

· **Rainfinity** Kézizuhany 130 3jet
 # 26864000, 26864140, 26864340, 26864670, 26864700, 26864990

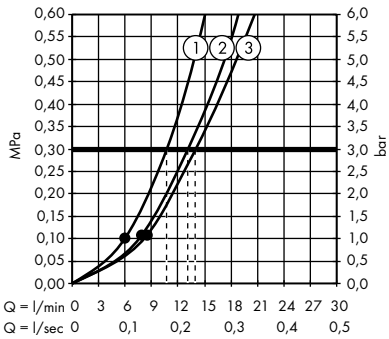

1. Mono
2. Intense PowderRain
3. PowderRain

· **Rainfinity** Kézizuhany 130 3jet EcoSmart 9 liter/perc
 # 26865000, 26865140, 26865340, 26865670, 26865700, 26865990

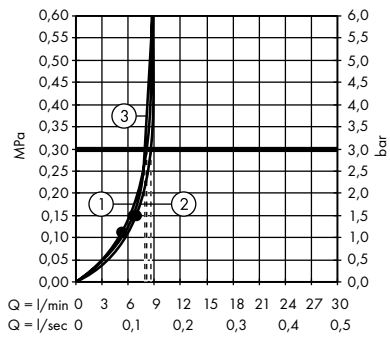

1. Mono
2. Intense PowderRain
3. PowderRain

· **Rainfinity** Keskeny kézizuhany 100 1jet
 # 26866000, 26866140, 26866340, 26866670, 26866700, 26866990

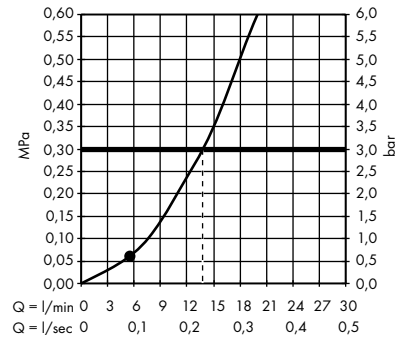

· **Rainfinity** Keskeny kézizuhany 100 1jet EcoSmart 9 liter/perc
 # 26867000, 26867140, 26867340, 26867670, 26867700, 26867990

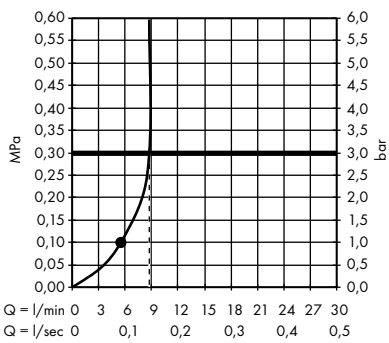

Fejzuhanyok

· **Rainfinity** Fejzuhany 250 1jet fali csatlakozóval
 # 26226000, 26226700

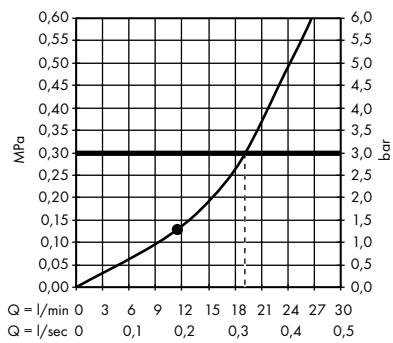

· **Rainfinity** Fejzuhany 250 1jet fali csatlakozóval, EcoSmart
 # 26227000, 26227700

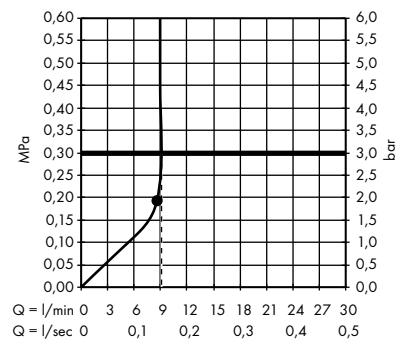

· **Rainfinity** Fejzuhany 250 1jet
 # 26228000, 26228140, 26228340, 26228670, 26228700, 26228990

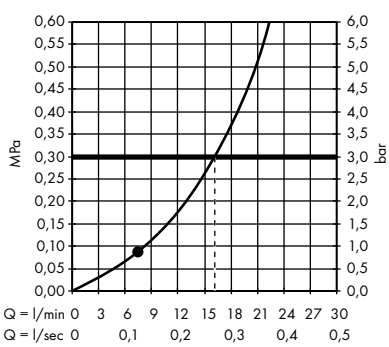

· **Rainfinity** Fejzuhany 250 1jet EcoSmart
 # 26229000, 26229140, 26229340, 26229670, 26229700, 26229990

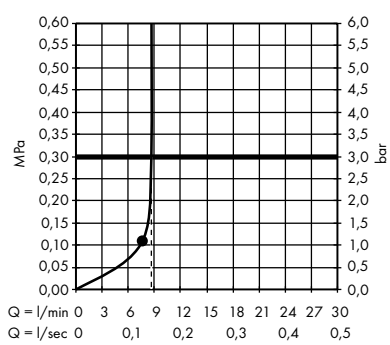

· **Rainfinity** Fejzuhany 360 1jet fali csatlakozóval
 # 26230000, 26230140, 26230340, 26230670, 26230700, 26230990

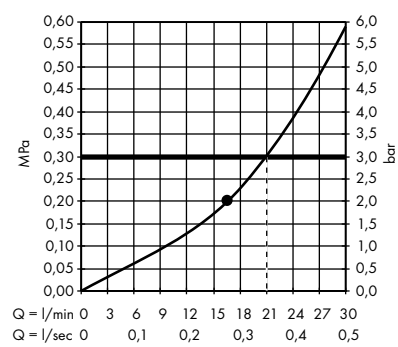

· **Rainfinity** Fejzuhany 360 1jet
 # 26231000, 26231140, 26231340, 26231670, 26231700, 26231990

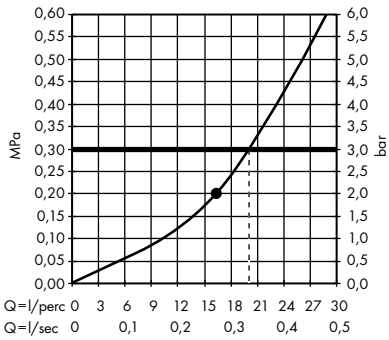

· **Rainfinity** Fejzuhany 250 3jet fali csatlakozóval
 # 26232000, 26232700

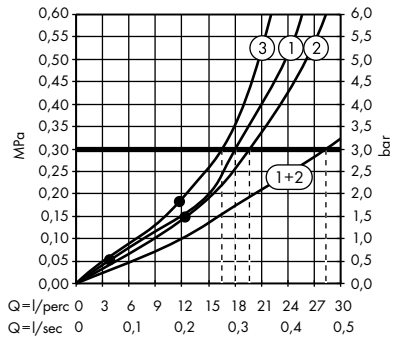

1. Intense PowderRain
2. PowderRain
3. RainStream

· **Rainfinity** Fejzuhany 250 3jet fali csatlakozóval, EcoSmart
 # 26233000, 26233700

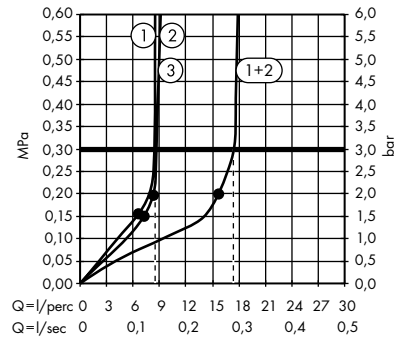

1. RainStream
2. PowderRain
3. Intense PowderRain

· **Rainfinity** Fejzuhany 360 3jet fali csatlakozóval
 # 26234000, 26234140, 26234340, 26234670, 26234700, 26234990

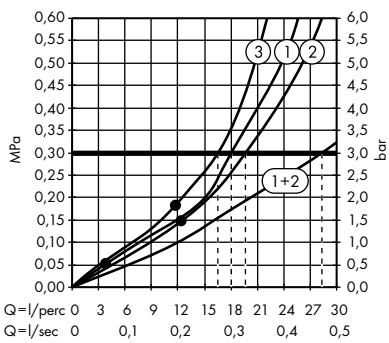

1. Intense PowderRain
2. PowderRain
3. RainStream

Oldalzuhanyok

· **Rainfinity** Vállzuhany 500, 1jet, zuhanypolccal
 # 26243000, 26243700

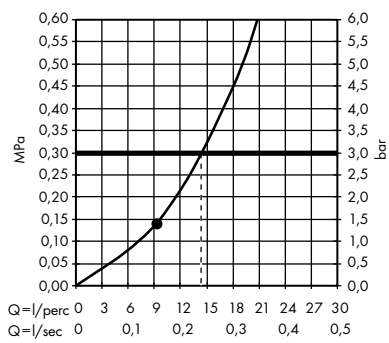

Showerpipe-ok

· **Rainfinity** Showerpipe 360 1jet falsík alatti szereléshez
 # 26842000, 26842700

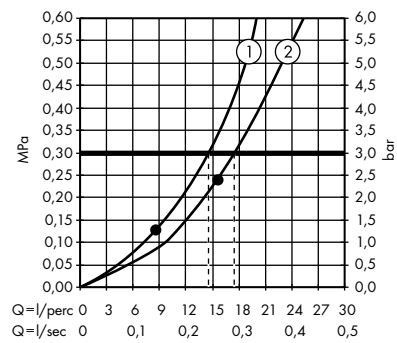

1. Kézi zuhany
2. Fejzuhany

Rainmaker Select







Felületek



fehér/króm



fekete/króm

Elnyert díjak

Technológia és előnyök



Select: A vízfolyás, a zuhany vagy a vízsugár fajtája könnyedén, egy gombnyomással szabályozható.



QuickClean: A vízkőlerakódások és a szennyeződések könnyedén ledörzsölhetők kézzel, így kevesebb takarítás szükséges.



CoolContact: CoolContact: Termosztát innovatív hűtési technológiával, amely megakadályozza a felforrósodást, és így véd az égési sérülésektől.



Rakodófelület: A beépített rakodófelület bőséges tárolóhelyet kínál a tusoláshoz szükséges eszközök számára.

Vízsugár fajták



Rain: Élénkítő és energetizáló zuhanyélmény telt zuhanyesővel, amely alaposan kiöblíti a sampont a hajból.



MonoRain: Pontszerű vízsugár, amely lágyan ellazít és a jóleső wellness pillanatokról gondoskodik.



RainFlow: Erőteljes hullámsugár, amely nagy felületen kényezteti a testet és egy vízeséshez hasonló érzékkel lazít el.



RainStream: Dús zuhany különálló, gyöngyöző és lágy vízsugarakból, amelyek élénkítik a testet, a szellemet és a lelket.

A felületek és termékjellemzők a modelltől függően állnak rendelkezésre

Rainmaker Select Fejzuhany 3jet fali csatlakozóval

Általános jellemzők

- tartalmazza a következőket: fejzuhany, fali csatlakozó
- fejzuhany mérete: 586 x 258 mm
- vízsugár fajta: Rain, RainFlow, MonoRain
- vízsugártárcsa anyaga: plexi
- vízsugártárcsa felülete: könnyen tisztítható, üveghatású
- a 3 vízsugár zóna vezérlésének 3 szeleppel vagy egy három fogyasztós váltószeleppel kell történnie
- tisztítás céljából levehető vízsugártárcsa
- beépítés: falra rögzített - iBox alapon
- csatlakozás módja: alaptest
- átfolyós vízmelegítőkhöz nem alkalmas
- a csomagolás nem tartalmazza: alaptest



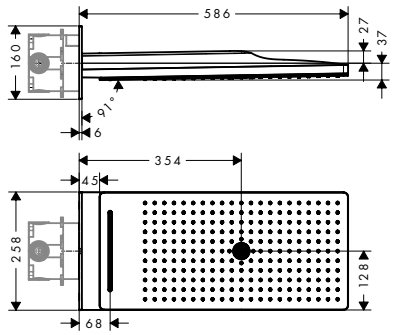

Fenntarthatóság

EcoSmart

Technológiák

Quick Clean

XXL Performance

Vízsugárfajták

Rain

Mono Rain

RainFlow

Termékváltozatok áttekintése

max. átfolyási mennyiség 3 bar nyomáson (l/perc)	min. áramlási nyomás (bar)	Felület	Cikkszám	Ár (Ft)
9,5	2	Fehér/Króm	24011400	1.167.245,00
20	1,7	Fehér/Króm	24001400	1.167.245,00
		Fekete/Króm	24001600	1.167.245,00

Szükséges alkatrészek:		Cikkszám	Ár (Ft)
	iBox universal alaptest	01800180	59.440,00

Kiegészítő termékek:		Felület	Cikkszám	Ár (Ft)
	ShowerSelect Glass Szelep falsík alatti elzáró- és váltószelep 3 fogyasztóhoz	Fehér/Króm	15736400	223.340,00
	ShowerSelect Glass Termosztát HighFlow falsík alatti szereléshez, 1+1 fogyasztóhoz	Fehér/Króm	15735400	307.400,00

A méretek mm-ben értendők.

A technikai és műszaki változtatások jogát fenntartjuk.

Rainmaker Select Fejzuhany zuhanykarral 3jet, 2jet, 1jet

Általános jellemzők

- vízsugártárcsa anyaga: plexi
- vízsugártárcsa felülete: könnyen tisztítható, üveghatású
- tisztítás céljából levehető vízsugártárcsa
- tisztításhoz levehető a fejzuhany
- átfolyós vízmelegítőkhöz nem alkalmas

3 fajta vízsugár



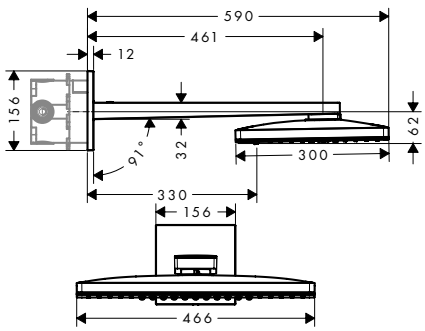

2 fajta vízsugár



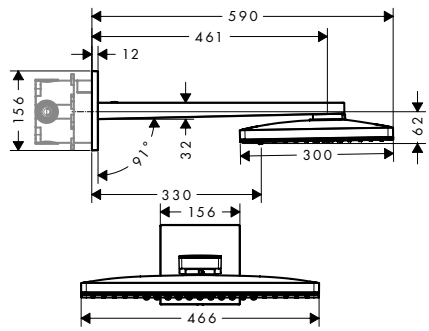

1 fajta vízsugár



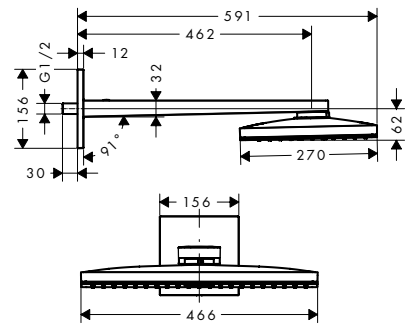

Fenntarthatóság



Technológiák



Vízsugárfajták



Termékváltozatok áttekintése

zuhanyfej mérete	vízsugár fajták száma	vízsugártípusok	max. átfolyási mennyiség 3 bar nyomáson (l/perc)	min. áramlási nyomás (bar)	zuhanykar hossza (mm)	Felület	Cikkszám	Ár (Ft)
460/300	3	Rain, RainStream, MonoRain	9	3	461	Fehér/Króm	24017400	1.061.165,00
460/300	3	Rain, RainStream, MonoRain	18	1,5	461	Fehér/Króm	24007400	1.061.165,00
						Fekete/Króm	24007600	1.061.165,00
460/300	2	Rain, RainStream	9	3	461	Fehér/Króm	24015400	954.970,00
460/300	2	Rain, RainStream	18	1,5	461	Fehér/Króm	24005400	954.970,00
						Fekete/Króm	24005600	954.970,00
460/270	1	Rain	9	3	462	Fehér/Króm	24013400	742.815,00
460/270	1	Rain	19	1,5	462	Fehér/Króm	24003400	742.815,00
						Fekete/Króm	24003600	742.815,00

Szükséges alkatrészek:			Cikkszám	Ár (Ft)
	iBox universal alaptest	24017XXX 24007XXX 24015XXX 24005XXX	01800180	59.440,00

Kiegészítő termékek:			Felület	Cikkszám	Ár (Ft)
	ShowerSelect Glass Szelep falsík alatti elzáró- és váltószelep 3 fogyasztóhoz	24017XXX 24007XXX 24015XXX 24005XXX	Fehér/Króm	15736400	223.340,00
	ShowerSelect Glass Termosztát HighFlow falsík alatti szereléshez, 1+1 fogyasztóhoz	24017XXX 24007XXX	Fehér/Króm	15735400	307.400,00

A méretek mm-ben értendők.

A technikai és műszaki változtatások jogát fenntartjuk.

Rainmaker Select Fejzuhany zuhanykarral 3jet, 2jet, 1jet

Kiegészítő termékek:			Felület	Cikkszám	Ár (Ft)
	ShowerSelect Glass Termosztát HighFlow falsík alatti szereléshez	24015XXX 24005XXX	Fehér/Króm	15734400	223.340,00
	ShowerSelect Glass Termosztát falsík alatti szereléshez, 2 fogyasztóhoz	24013XXX 24003XXX	Fehér/Króm	15738400	336.310,00
	ShowerTablet Select Termosztát 700 falsíkon kívüli szereléshez, 2 fogyasztóhoz	24013XXX 24003XXX	Fehér/Króm	13184400	530.585,00

Rainmaker Select Fejzuhanyok mennyezeti csatlakozással 3jet, 2jet, 1jet

Általános jellemzők

- tartalmazza a következőket: fejzuhany, mennyezeti csatlakozó
- vízsugártárcsa anyaga: plexi
- vízsugártárcsa felülete: könnyen tisztítható, üveghatású
- fém mennyezeti csatlakozó
- mennyezeti csatlakozás hossza: 100 mm
- tisztítás céljából levehető vízsugártárcsa
- tisztításhoz levehető a fejzuhany
- beépítés: mennyezeti
- csatlakozás módja: alaptest
- átfolyós vízmelegítőkhöz nem alkalmas
- a csomagolás nem tartalmazza: alaptest

3 fajta vízsugár



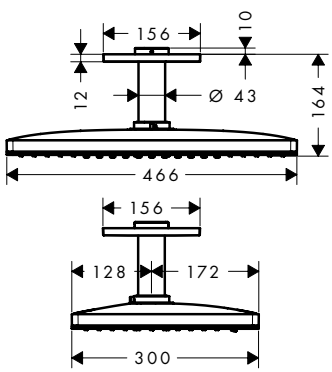

2 fajta vízsugár



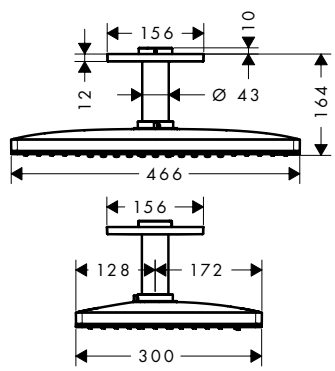

1 fajta vízsugár



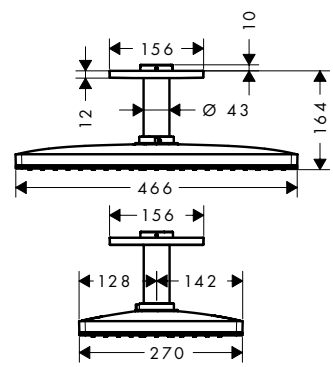

Fenntarthatóság



Technológiák



Vízsugárfajták



Termékváltozatok áttekintése

	zuhanyfej mérete	vízsugár fajták száma	vízsugártípusok	max. átfolyási mennyiség 3 bar nyomáson (l/perc)	min. áramlási nyomás (bar)	Felület	Cikkszám	Ár (Ft)
	460/300	3	Rain, RainStream, MonoRain	9	2	Fehér/Króm	24016400	1.008.030,00
	460/300	3	Rain, RainStream, MonoRain	23	1,5	Fehér/Króm	24006400	1.008.030,00
						Fekete/Króm	24006600	1.008.030,00
	460/300	2	Rain, RainStream	9	2	Fehér/Króm	24014400	902.030,00
	460/300	2	Rain, RainStream	21	1,5	Fehér/Króm	24004400	902.030,00
						Fekete/Króm	24004600	902.030,00
	460/270	1	Rain	9	2	Fehér/Króm	24012400	689.800,00
	460/270	1	Rain	21	1,5	Fehér/Króm	24002400	689.800,00
						Fekete/Króm	24002600	689.800,00

A méretek mm-ben értendők.

A technikai és műszaki változtatások jogát fenntartjuk.

Rainmaker Select Fejzuhanyok mennyezeti csatlakozással 3jet, 2jet, 1jet

Szükséges alkatrészek:				Cikkszám	Ár (Ft)
	Rainmaker Select Alaptest Rainmaker Select 460 3jet fejzuhanyhoz			24010180	106.155,00

Kiegészítő termékek:			Felület	Cikkszám	Ár (Ft)
	ShowerSelect Glass Szelep falsík alatti elzáró- és váltószelep 3 fogyasztóhoz	24016XXX 24006XXX 24014XXX 24004XXX	Fehér/Króm	15736400	223.340,00
	ShowerSelect Glass Termosztát HighFlow falsík alatti szereléshez, 1+1 fogyasztóhoz	24016XXX 24006XXX	Fehér/Króm	15735400	307.400,00
	ShowerSelect Glass Termosztát HighFlow falsík alatti szereléshez	24014XXX 24004XXX	Fehér/Króm	15734400	223.340,00
	ShowerSelect Glass Termosztát falsík alatti szereléshez, 2 fogyasztóhoz	24012XXX 24002XXX	Fehér/Króm	15738400	336.310,00
	ShowerTablet Select Termosztát 700 falsíkon kívüli szereléshez, 2 fogyasztóhoz	24002XXX	Fehér/Króm	13184400	530.585,00

A méretek mm-ben értendők.

A technikai és műszaki változtatások jogát fenntartjuk.

Rainmaker Select Showerpipe termosztáttal 3jet, 2jet

Általános jellemzők

- tartalmazza a következőket: fejzuhany, kézizuhany, termosztátos zuhanycsaptelep, zuhanytömlő, zuhanytartó, zuhanyrúd
- fejzuhany mérete: 460 x 300 mm
- praktikus vízsugárválasztás a Select gombbal
- vízsugártárcsa felülete: könnyen tisztítható, üveghatású
- levehető zuhanyfej
- polc biztonsági üvegből
- polc felülete: fehér
- a kézizuhany vízsugár fajtája: Rain, RainAir, Whirl
- maximális működő nyomás: 10 bar
- rúdszélesség: 80 mm
- zuhanykar hossza fejzuhany: 450 mm
- CoolContact termosztát: Megakadályozza a csaptelep felforrósodását, így a zuhanyozás még biztonságosabb
- ShowerTablet Select 700 termosztát
- biztonsági korlátozás 40 °C-on
- beállítható forróvíz korlátozás
- fogyasztóvezérlés Select gombbal
- teljesítményű átfolyós vízmelegítőkhöz alkalmas
- rögzítés típusa: falsíkon kívüli szerelés
- csatlakozóméret DN15
- csatlakozómenet ½"
- kiállások közti távolság 150 ± 18 mm
- visszafolyás elleni védelem
- 2 funkció

3 fajta vízsugár



2 fajta vízsugár

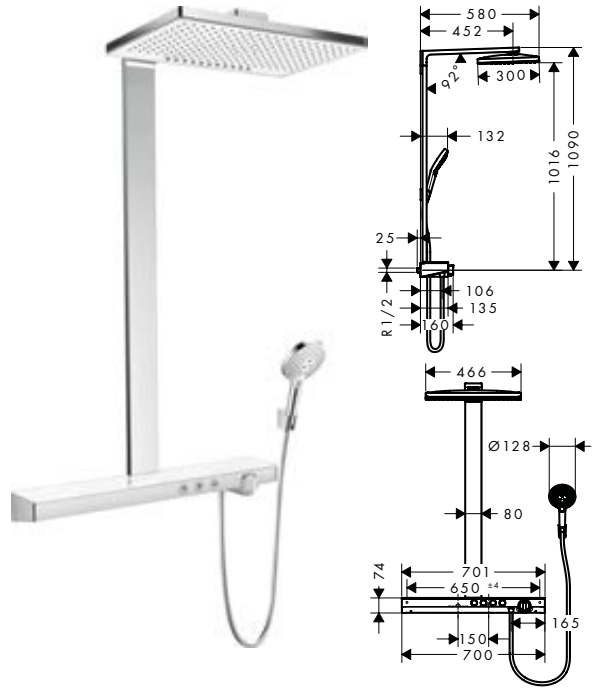

Fenntarthatóság

EcoSmart

Technológiák

Select | Cool Contact | Quick Clean | XXL Performance

Vízsugárfajták

Rain Air | Rain | Whirl | Mono Rain | Rain Stream

Termékváltozatok áttekintése

vízsugár fajták száma	vízsugártípusok	max. átfolyási mennyiség 3 bar nyomáson (l/perc)	min. áramlási nyomás (bar)	Felület	Cikkszám	Ár (Ft)
3	Rain, MonoRain, RainStream	9	1,5	Fehér/Króm	27029400	1.697.825,00
3	Rain, MonoRain, RainStream	27	1,5	Fehér/Króm	27106400	1.697.825,00
2	Rain, RainStream	9	1,5	Fehér/Króm	27028400	1.485.675,00
2	Rain, RainStream	27	1,5	Fehér/Króm	27109400	1.485.675,00

Összetevők:		Mellékelve	Cikkszám
	Raindance Select S Kézizuhany 120 3jet EcoSmart 9 l/perc	27029400 27028400	26531400
	Raindance Select S Kézizuhany 120 3jet	27106400 27109400	26530400
	Isiflex Zuhanytömlő 160 cm	27029400 27106400 27028400 27109400	28276000

A méretek mm-ben értendők.

A technikai és műszaki változtatások jogát fenntartjuk.

Rainmaker Select Showerpipe termosztáttal 3jet, 2jet

Összetevők:		Mellékelve	Cikkszám
	Zuhanytartó Porter S	27029400 27106400 27028400 27109400	28331000

A méretek mm-ben értendők.

A technikai és műszaki változtatások jogát fenntartjuk.

A fogyasztás a megfelelő szerelvények fényében (termosztát/csaptelep/szelep) került megmérésre, a gyakorlati használat demonstrálására.

Fejzuhanyok

· **Rainmaker Select** Fejzuhany 580 3jet
 # 24001400, 24001600

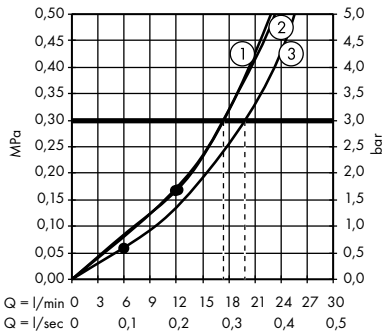

1. Rain
2. Rainflow
3. Mono

· **Rainmaker Select** Fejzuhany 460 1jet mennyezeti csatlakozóval
 # 24002400, 24002600

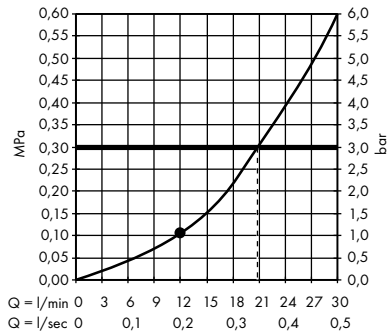

· **Rainmaker Select** Fejzuhany 460 1jet zuhanykarral
 # 24003400, 24003600

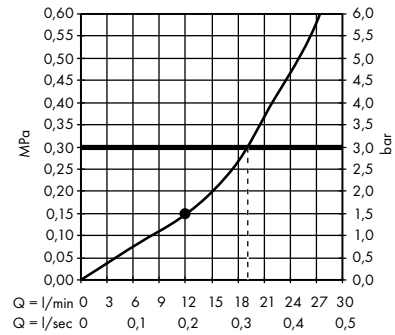

· **Rainmaker Select** Fejzuhany 460 2jet mennyezeti csatlakozóval
 # 24004400, 24004600

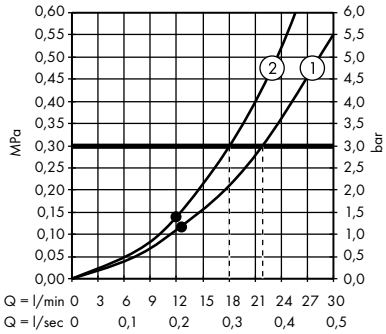

1. Rain
2. RainStream

· **Rainmaker Select** Fejzuhany 460 2jet zuhanykarral
 # 24005400, 24005600

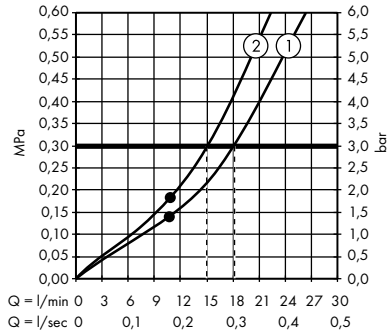

1. Rain
2. RainStream

· **Rainmaker Select** Fejzuhany 460 3jet mennyezeti csatlakozóval
 # 24006400, 24006600

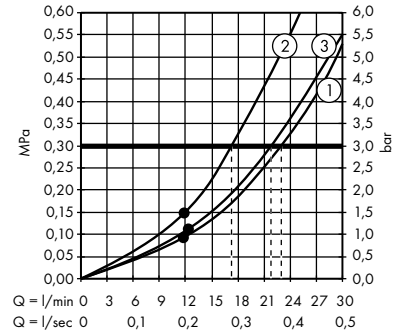

1. Mono
2. Rain
3. RainStream

· **Rainmaker Select** Fejzuhany 460 3jet zuhanykarral
 # 24007400, 24007600

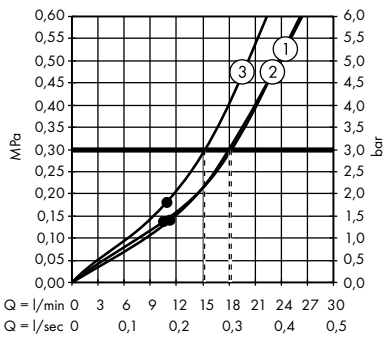

1. Mono
2. Rain
3. RainStream

· **Rainmaker Select** Fejzuhany 580 3jet EcoSmart 9 l/perc
 # 24011400

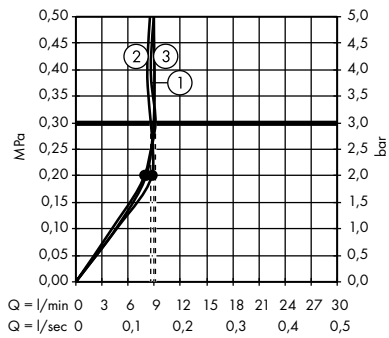

1. Rain
2. Rainflow
3. Mono

· **Rainmaker Select** Fejzuhany 460 1jet mennyezeti csatlakozóval, EcoSmart 9 l/perc
 # 24012400

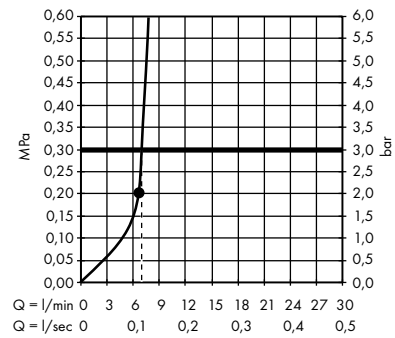

Rainmaker Select

A fogyasztás a megfelelő szerelvények fényében (termosztát/csaptelep/szelep) került megmérésre, a gyakorlati használat demonstrálására.

· **Rainmaker Select** Fejzuhany 460 1jet zuhanykarral, EcoSmart 9 l/perc
 # 24013400

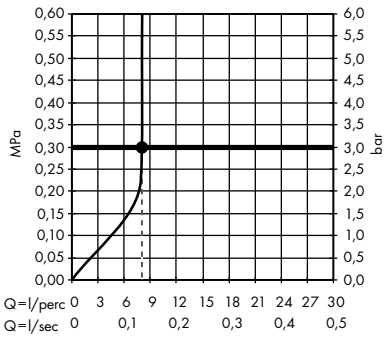

· **Rainmaker Select** Fejzuhany 460 2jet mennyezeti csatlakozóval, EcoSmart 9 l/perc
 # 24014400

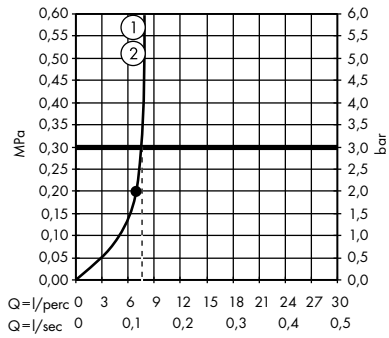

1. Rain
2. RainStream

· **Rainmaker Select** Fejzuhany 460 2jet zuhanykarral, EcoSmart 9 l/perc
 # 24015400

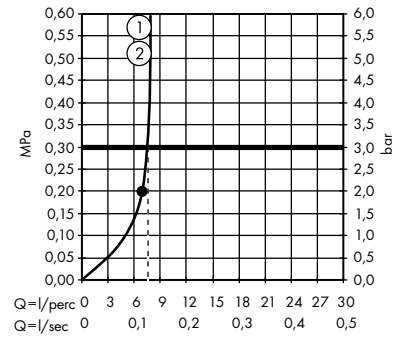

1. Rain
2. RainStream

· **Rainmaker Select** Fejzuhany 460 3jet mennyezeti csatlakozóval, EcoSmart 9 l/perc
 # 24016400

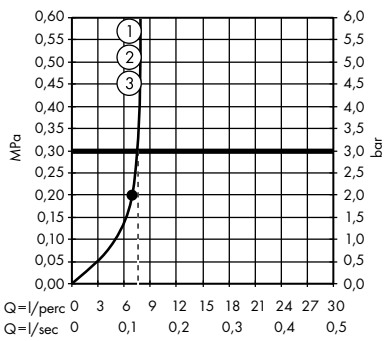

1. Rain
2. RainStream
3. Mono

· **Rainmaker Select** Fejzuhany 460 3jet zuhanykarral, EcoSmart 9 l/perc
 # 24017400

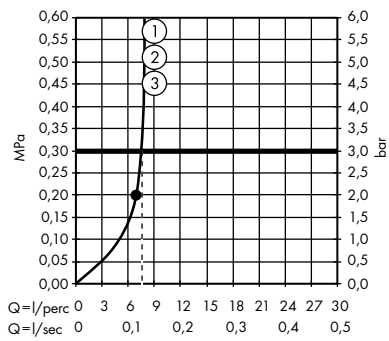

Showerpipe-ok

· **Rainmaker Select** Showerpipe 460 2jet, Ecosmart 9l/perc termosztáttal
 # 27028400

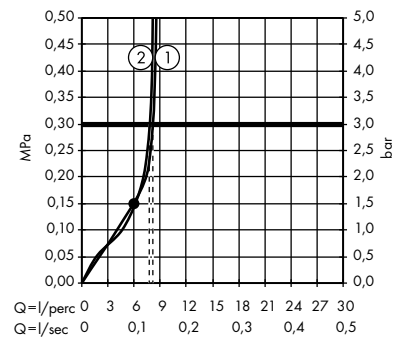

1. Kézi zuhany
2. Fejzuhany

· **Rainmaker Select** Showerpipe 460 3jet, Ecosmart 9l/perc termosztáttal
 # 27029400

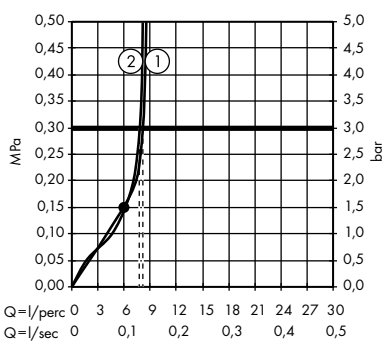

1. Kézi zuhany
2. Fejzuhany

· **Rainmaker Select** Showerpipe 460 3jet, termosztáttal
 # 27106400

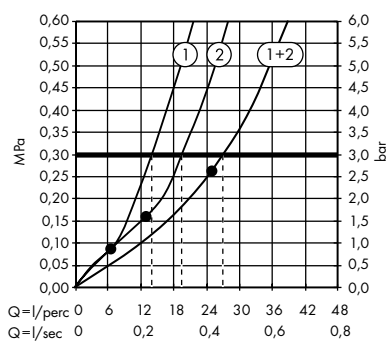

1. Kézi zuhany
2. Fejzuhany

· **Rainmaker Select** Showerpipe 460 2jet, termosztáttal
 # 27109400

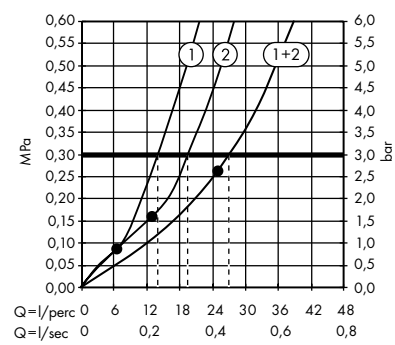

1. Kézi zuhany
2. Fejzuhany

Raindance Rainmaker/Rainfall

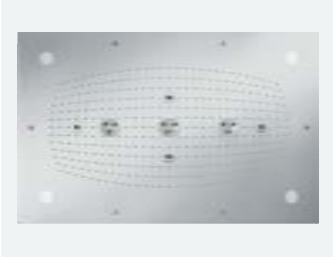



Felületek



króm



fehér/króm

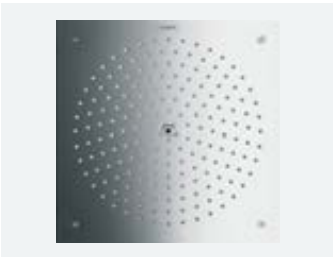



Technológia és előnyök



AirPower: Levegőt kever a vízhez. A lágy, fröccsenésmentes vízsugárért és a telített, könnyű vízcseppekért.



QuickClean: A vízkőlerakódások és a szennyeződések könnyedén ledörzsölhetők kézzel, így kevesebb takarítás szükséges.



Lapos beépítés: Mivel a mennyezet síkjába van beépítve, ez nem hagyományos értelemben vett zuhany, hanem egy olyan helyiség, ahol csodálatos módon esik az eső.

Vízsugár fajták



RainAir: Telt zuhanyeső, amely levegővel dúsított cseppekkel gondoskodik a lágy, mégis hatékony zuhanyélményről.



Whirl: Koncentrált masszázssugár, amely segít a mindennapok feszültségeit kellemesen megszüntetni.



RainFlow: Erőteljes hullámsugár, amely nagy felületen kényezteti a testet és egy vízeséshez hasonló érzékkel lazít el.



RainStream: Dús zuhany különálló, gyöngyöző és lágy vízsugarakból, amelyek élénkítik a testet, a szellemet és a lelket.

A felületek és termékjellemzők a modelltől függően állnak rendelkezésre

Raindance Rainmaker Fejzuhany világítással 3jet

Általános jellemzők

- vízsugár fajta: RainAir, Whirl, RainAir XL
- vízsugártárcsa anyaga: fém
- a 3 vízsugár zóna vezérlésének 3 szeleppel vagy egy három fogyasztós váltószeleppel kell történnie
- beépítés: mennyezet - falsík alatti szerelés alaptestre
- csatlakozómenet ½"
- csatlakozás módja: alaptest
- beépített világítással
- világítótest: LED
- tápellátás: 12 V - DC
- Transzformátor tápegység rejtett telepítéshez 12 V, 18 W
- bemeneti feszültség: 100 - 240 Volt AC / 50/60 Hz
- kimeneti feszültség: 12 V - DC
- színhőmérséklet: 2700 K
- energiahatékonysági címke G energiahatékonysági osztályba tartozó fényforrásokat tartalmaz
- átfolyós vízmelegítőkhöz nem alkalmas
- a csomagolás nem tartalmazza: alaptest

680/460

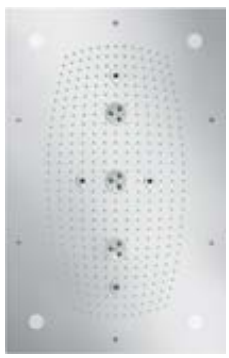

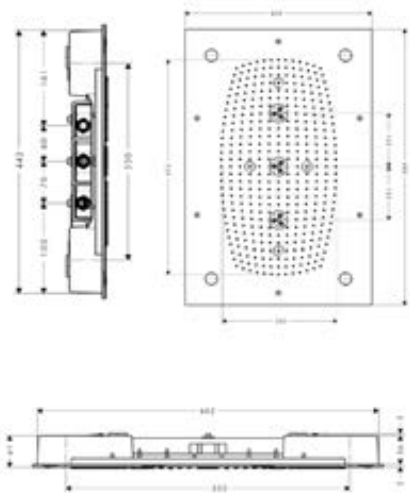

600



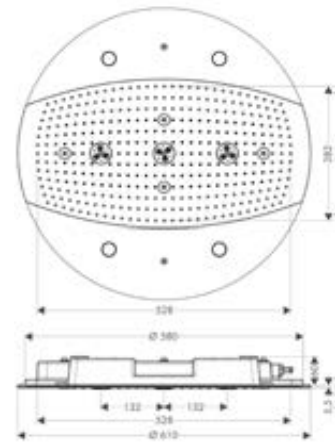

Technológiák



Vízsugárfajták

Termékváltozatok áttekintése

zuhanyfej mérete	max. átfolyási mennyiség 3 bar nyomáson (l/perc)	Felület	Cikkszám	Ár (Ft)
680/460	28,1	Króm	28418000	2.240.895,00
600	25	Króm	26117000	2.241.175,00

Szükséges alkatrészek:			Cikkszám	Ár (Ft)
	Raindance Rainmaker Alaptest Raindance Rainmaker 680 x 460 mm Air 3jet fejzuhanyhoz	28418XXX	28414180	58.650,00
	Raindance Rainmaker Alaptest Raindance Rainmaker Ø 600 mm Air 3jet fejzuhanyhoz	26117XXX	28412180	52.900,00

Kiegészítő termékek:			Felület	Cikkszám	Ár (Ft)
	ShowerSelect Váltószelep falsík alatti elzáró- és váltószelep 3 fogyasztóhoz	28418XXX	Króm	15764000	179.660,00
	ShowerSelect Termosztát HighFlow falsík alatti szereléshez, 1+1 fogyasztóhoz	28418XXX	Króm	15761000	248.670,00
	ShowerSelect S Termosztát HighFlow falsík alatti szereléshez, 1+1 fogyasztóhoz	26117XXX	Króm	15742000	248.670,00
	ShowerSelect S Váltószelep falsík alatti elzáró- és váltószelep 3 fogyasztóhoz	26117XXX	Króm	15745000	179.660,00

A méretek mm-ben értendők.

A technikai és műszaki változtatások jogát fenntartjuk.

Raindance Rainmaker Világítás nélküli fejzuhany 3jet

Általános jellemzők

- vízsugár fajta: RainAir, Whirl, RainAir XL
- vízsugártárcsa anyaga: fém
- a 3 vízsugár zóna vezérlésének 3 szeleppel vagy egy három fogyasztós váltószeleppel kell történnie
- beépítés: mennyezet - falsík alatti szerelés alaptestre
- csatlakozás módja: alaptest
- a csomagolás nem tartalmazza: alaptest

680/460

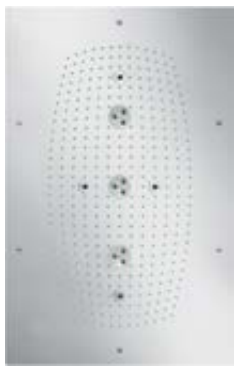

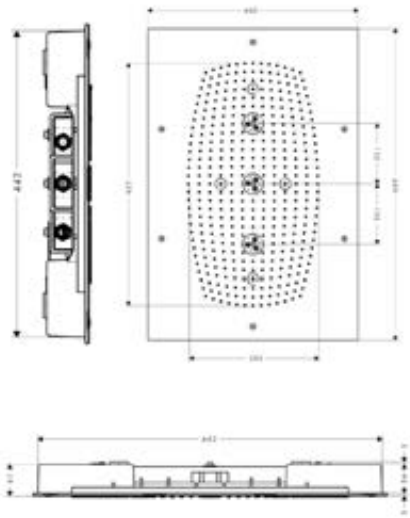

600



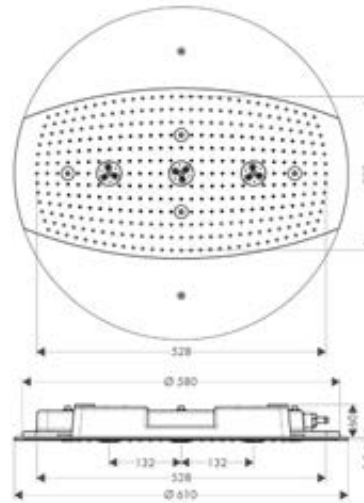

Technológiák







Vízsugárfajták







Termékváltozatok áttekintése

zuhanyfej mérete	max. átfolyási mennyiség 3 bar nyomáson (l/perc)	Felület	Cikkszám	Ár (Ft)
680/460	28,1	Króm	28417000	1.879.180,00
600	25	Króm	26115000	1.879.220,00

Szükséges alkatrészek:			Cikkszám	Ár (Ft)
	Raindance Rainmaker Alaptest Raindance Rainmaker 680 x 460 mm Air 3jet fejzuhanyhoz	28417XXX	28414180	58.650,00
	Raindance Rainmaker Alaptest Raindance Rainmaker Ø 600 mm Air 3jet fejzuhanyhoz	26115XXX	28412180	52.900,00

Kiegészítő termékek:			Felület	Cikkszám	Ár (Ft)
	ShowerSelect Termosztát HighFlow falsík alatti szereléshez, 1+1 fogyasztóhoz	28417XXX	Króm	15761000	248.670,00
	ShowerSelect Váltószelep falsík alatti elzáró- és váltószelep 3 fogyasztóhoz	28417XXX	Króm	15764000	179.660,00
	ShowerSelect S Váltószelep falsík alatti elzáró- és váltószelep 3 fogyasztóhoz	26115XXX	Króm	15745000	179.660,00
	ShowerSelect S Termosztát HighFlow falsík alatti szereléshez, 1+1 fogyasztóhoz	26115XXX	Króm	15742000	248.670,00

A méretek mm-ben értendők.

A technikai és műszaki változtatások jogát fenntartjuk.

A fogyasztás a megfelelő szerelvények fényében (termosztát/csaptelep/szelep) került megmérésre, a gyakorlati használat demonstrálására.

Fejzuhanyok

· **Raindance Rainmaker** Fejzuhany 680/460 3jet világítással
 # 28418000

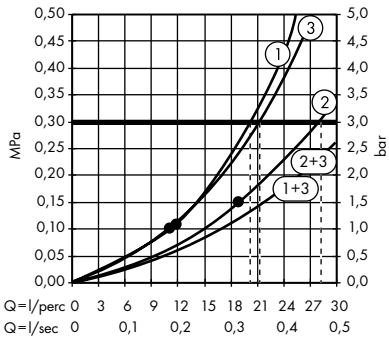

1. RainAir
2. RainAir XXL
3. WhirlAir

· **Raindance Rainmaker** Fejzuhany 680/460 3jet világítás nélkül
 # 28417000

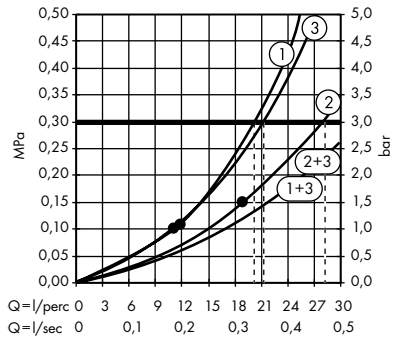

1. RainAir
2. RainAir XXL
3. WhirlAir

· **Raindance Rainmaker** Fejzuhany 600 3jet világítással
 # 26117000

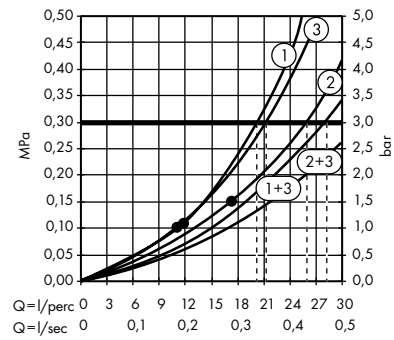

1. RainAir
2. RainAir XXL
3. WhirlAir

· **Raindance Rainmaker** Fejzuhany 600 3jet világítás nélkül
 # 26115000

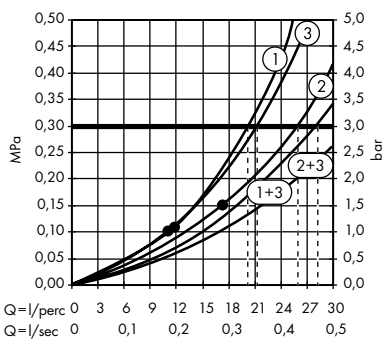

1. RainAir
2. RainAir XXL
3. WhirlAir

Raindance Rainfall Fejzuhany 180 2jet

Tulajdonságok

- tartalmazza a következőket: fejzuhany, fali csatlakozó
- fejzuhany mérete: 180 mm
- vízsugár fajta: RainAir, RainFlow
- vízsugártárcsa anyaga: fém
- vízsugártárcsa felülete: króm
- maximális átfolyási mennyiség 3 bar mellett: 24 l/perc
- RainAir vízsugár átfolyási mennyisége (3 bar mellett): 17 l/perc
- RainFlow átfolyási mennyisége (3 bar mellett): 24 l/perc
- a 2 vízsugár zóna vezérlésének 2 szeleppel vagy egy 2 fogyasztós váltószeleppel kell történnie
- beépítés: falra rögzített - iBox alapon
- átfolyós vízmelegítőkhöz alkalmas
- a csomagolás nem tartalmazza: alaptest



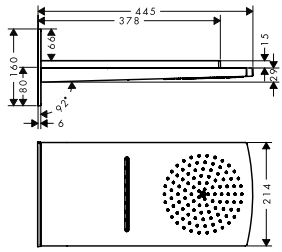

Technológiák

Quick Clean · AirPower · XXL Performance

Vízsugárfajták

Rain Air · RainFlow

Felület	Cikkszám	Ár (Ft)
Króm	28433000	600.065,00
Fehér/Króm	28433400	600.065,00

28433400 Vízsugártárcsa felülete: fehér.

Szükséges alkatrészek:		Cikkszám	Ár (Ft)
	iBox universal alaptest	01800180	59.440,00

Kiegészítő termékek:		Felület	Cikkszám	Ár (Ft)
	ShowerSelect Váltószelep falsík alatti elzáró- és váltószelep 3 fogyasztóhoz	Króm	15764000	179.660,00
	ShowerSelect Termosztát HighFlow falsík alatti szereléshez	Króm	15760000	179.660,00

Raindance Rainfall Fejzuhanyok 1jet

Általános jellemzők

- fejzuhany mérete: 153 mm
- gömbcsukló: állítható dőlésszögű fejzuhany
- maximális átfolyási mennyiség 3 bar mellett: 18 l/perc
- beépítés: fal
- csatlakozómenet ½"
- átfolyós vízmelegítőkhöz alkalmas

RainFlow



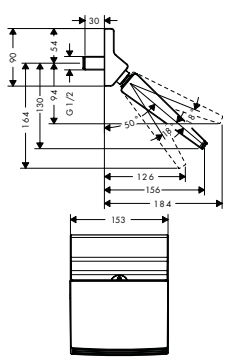

Stream



Technológiák

XXL Performance

Vízsugárfajták

RainFlow · Rain Stream

Termékváltozatok áttekintése

vízsugártípusok	Felület	Cikkszám	Ár (Ft)
RainFlow	Króm	26442000	117.975,00
Stream	Króm	26443000	117.975,00

A méretek mm-ben értendők.

A technikai és műszaki változtatások jogát fenntartjuk.

Raindance Rainfall Fejzuhanyok 1jet

Kiegészítő termékek:		Felület	Cikkszám	Ár (Ft)
	ShowerSelect Termosztát falsík alatti szereléshez, 1 fogyasztóhoz	Króm	15762000	248.670,00

A méretek mm-ben értendők.

A technikai és műszaki változtatások jogát fenntartjuk.

A fogyasztás a megfelelő szerelvények fényében (termosztát/csaptelep/szelep) került megmérésre, a gyakorlati használat demonstrálására.

Fejzuhanyok

· **Raindance Rainfall** Fejzuhany 180 2jet
 # 28433000, 28433400

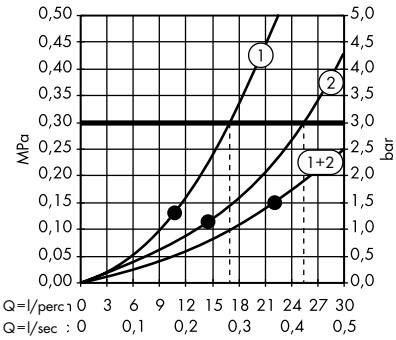

· **Raindance Rainfall** Fejzuhany 150 1jet stream
 # 26443000

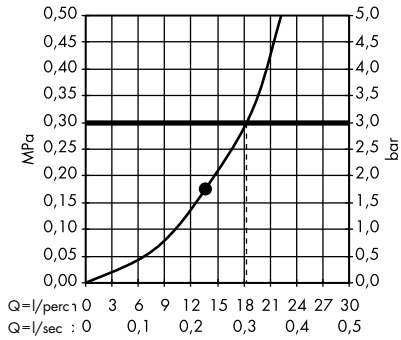

· **Raindance Rainfall** Fejzuhany 150 1jet
 # 26442000

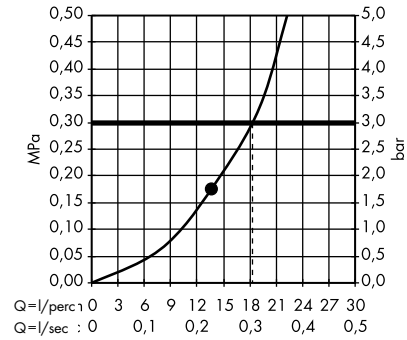

1. RainAir
2. Rainflow

Raindance E








Felületek

króm

szálcsiszolt bronz

szálcsiszolt fekete króm

fehér/króm

matt fekete

matt fehér

polírozott arany hatású

Elnyert díjak

Raindance S




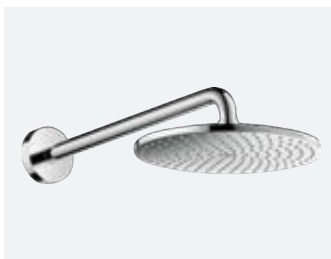



A felületek és termékjellemzők a modelltől függően állnak rendelkezésre

Technológia és előnyök



Select: A vízfolyás, a zuhany vagy a vízsugár fajtája könnyedén, egy gombnyomással szabályozható.



AirPower: Levegőt kever a vízhez. A lágy, fröccsenésmentes vízsugárért és a telített, könnyű vízcseppekért.



QuickClean: A vízkőlerakódások és a szennyeződések könnyedén ledörzsölhetők kézzel, így kevesebb takarítás szükséges.



CoolContact: Termosztát innovatív hűtési technológiával, amely megakadályozza a felforrósodást, és így véd az égési sérülésektől.



Rakodófelület: A beépített rakodófelület bőséges tárolóhelyet kínál a tusoláshoz szükséges eszközök számára.

Vízsugár fajták



Rain: Élénkítő és energetizáló zuhanyélmény telt zuhanyesővel, amely alaposan kiöblíti a sampont a hajból.



RainAir: Telt zuhanyeső, amely levegővel dúsított cseppekkel gondoskodik a lágy, mégis hatékony zuhanyélményről.



Whirl: Koncentrált masszázssugár, amely segít a mindennapok feszültségeit kellemesen megszüntetni.



CaresseAir: Forgó, egymással összefonódó vízsugarak az élénkítő és kellemes masszázs érdekében.



Mix: Lágy zuhanyesőből és dinamikus vízsugárból álló, harmonikus kombináció a mindennapi zuhanyozáshoz.



RainStream: Dús zuhany különálló, gyöngyöző és lágy vízsugarakból, amelyek élénkítik a testet, a szellemet és a lelket.



PowderRain: Ellazító, mikrofinom vízcseppek, amelyek lágyan és halkan vonják be a testet. Az érzéki zuhanyélményhez.

Raindance Select E Kézizuhanyok 3jet

Általános jellemzők

- praktikus vízsugárválasztás a Select gombbal
- belső vízvezetéssel
- kiöblíthető beépített szűrővel
- csatlakozómenet ½"
- átfolyós vízmelegítőkhöz alkalmas

150



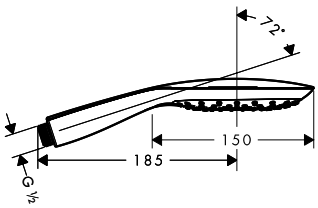

120



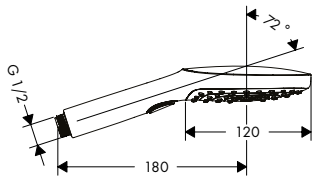

Fenntarthatóság

EcoSmart

Technológiák

Select | Quick Clean | AirPower | XXL Performance

Vízsugárfajták

Rain Air | Rain | Whirl | Mix | Caresse Air

Termékváltozatok áttekintése

zuhanyfej mérete	vízsugártípusok	max. átfolyási mennyiség 3 bar nyomáson (l/perc)	min. áramlási nyomás (bar)	Felület	Cikkszám	Ár (Ft)
150	RainAir, CaresseAir, kevert	8,5	1,6	Króm	26551000	51.170,00
				Fehér/Króm	26551400	51.170,00
150	RainAir, CaresseAir, kevert	16,4	1,5	Króm	26550000	51.170,00
				Fehér/Króm	26550400	51.170,00
120	Rain, RainAir, Whirl	8,5	1,5	Króm	26521000	40.020,00
				Fehér/Króm	26521400	40.020,00
120	RainAir, Rain, Whirl	14,4	1	Króm	26520000	40.020,00
				Szálcsiszolt Bronz	26520140	60.030,00
				Szálcsiszolt Fekete Króm	26520340	60.030,00
				Fehér/Króm	26520400	40.020,00
				Matt Fekete	26520670	56.050,00
				Matt Fehér	26520700	56.050,00
				Polírozott Arany Hatású	26520990	60.030,00

A méretek mm-ben értendők.

A technikai és műszaki változtatások jogát fenntartjuk.

Raindance Select E Zuhanyszettek 3jet

Általános jellemzők

- tartalmazza a következőket: kézizuhany, zuhanyrúd, zuhanytömlő, zuhanytartó csúszka, szappantartó
- praktikus vízsugárválasztás a Select gombbal
- dőlésszöge 90°-kal állítható, a kézizuhanytartó balra és jobbra, valamint felfelé és lefelé elfordítható
- zuhanyoldali gömbcsukló a zuhanycső kellemetlen elfordulása ellen
- falra szerelhető: rögzítő csavar
- műanyag fali tartó
- zuhanyrúd átmérője: 22 mm
- zuhanytartó rúd: kerek

1008 mm



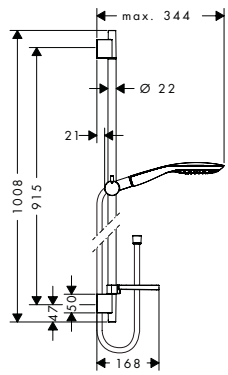

718 mm



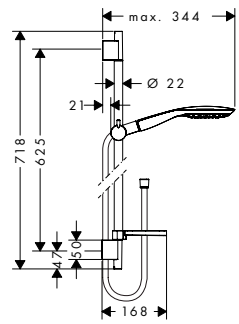

Fenntarthatóság

EcoSmart

Technológiák

Select · Quick Clean · AirPower · XXL Performance

Vízsugárfajták

Rain Air · Rain · Whirl · Mix · Caresse Air

Termékváltozatok áttekintése

zuhanyrúd hossza (mm)	zuhanyfej mérete	vízsugártípusok	max. átfolyási mennyiség 3 bar nyomáson (l/perc)	Felület	Cikkszám	Ár (Ft)
1008	150	RainAir, CaresseAir, kevert	16,4	Króm	27857000	105.685,00
718	150	RainAir, CaresseAir, kevert	16,4	Króm	27856000	102.215,00
1008	120	RainAir, Rain, Whirl	8,5	Króm	26623000	86.185,00
				Fehér/Króm	26623400	86.185,00
1008	120	RainAir, Rain, Whirl	14,4	Króm	26621000	86.185,00
				Fehér/Króm	26621400	86.185,00
718	120	Rain, RainAir, Whirl	8,5	Króm	26622000	83.390,00
				Fehér/Króm	26622400	83.390,00
718	120	Rain, RainAir, Whirl	14,4	Króm	26620000	83.390,00
				Fehér/Króm	26620400	83.390,00

Összetevők:		Mellékelve	Cikkszám
	Raindance Select E Kézizuhany 150 3jet	27857000 27856000	26550000
	Raindance Select E Kézizuhany 120 3jet EcoSmart 9 l/perc	26623XXX 26622XXX	26521XXX
	Raindance Select E Kézizuhany 120 3jet	26621XXX 26620XXX	26520XXX
	Unica Zuhanyrúd S Puro 90 cm-es zuhanytömlővel	27857000 26623XXX 26621XXX	28631000
	Unica Zuhanyrúd S Puro 65 cm-es, zuhanytömlővel	27856000 26622XXX 26620XXX	28632000

A méretek mm-ben értendők.

A technikai és műszaki változtatások jogát fenntartjuk.

Raindance Select E Zuhanyszettek 3jet

Összetevők:		Mellékelve	Cikkszám
	Casetta E szappantartó	27857000 27856000 26623XXX 26621XXX 26622XXX 26620XXX	26519000
	Isiflex Zuhanytömlő 160 cm	27856000	28276000

Kiegészítő termékek:		Felület	Cikkszám	Ár (Ft)
 Csempekiegyenlítő alátét	27857XXX 27856XXX 26621XXX 26622XXX 26620XXX	Króm	97450000	3.780,00

A méretek mm-ben értendők.

A technikai és műszaki változtatások jogát fenntartjuk.

Raindance Select E Zuhanyrendszerek termosztáttal 3jet

Általános jellemzők

- tartalmazza a következőket: kézizuhany, termosztátos zuhanycsaptelep, zuhanyrúd, zuhanytartó csúszka, szappantartó, zuhanytömlő
- fejzuhany mérete: 120 mm
- praktikus vízsugárválasztás a Select gombbal
- a kézizuhany vízsugár fajtája: Rain, RainAir, Whirl
- maximális átfolyási mennyiség 3 bar mellett: 14,4 l/perc
- zuhanytartó rúd: kerek
- zuhanyrúd átmérője: 22 mm
- zuhanyoldali gömbcsukló a zuhanycső kellemetlen elfordulása ellen
- dőlésszöge 90°-kal állítható, a kézizuhanytartó balra és jobbra, valamint felfelé és lefelé elfordítható
- meglévő G ¾ csatlakozókra történő szerelés esetén a #02026000 adapter szükséges
- CoolContact termosztát: Megakadályozza a csaptelep felforrósodását, így a zuhanyzás még biztonságosabb
- maximális működő nyomás: 6 bar
- minimális működő nyomás: 1 bar nyomás

1008 mm



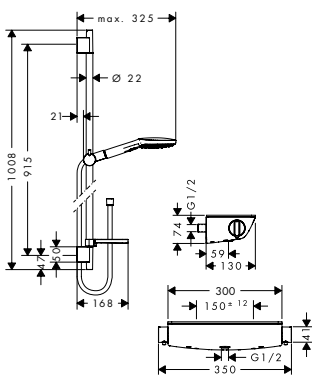

718 mm



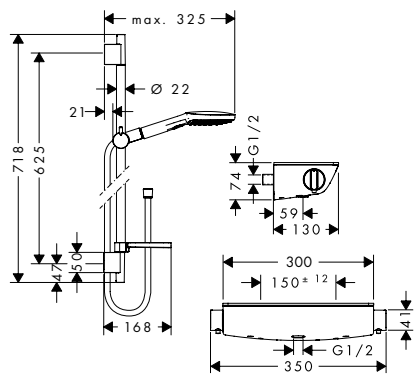

Technológiák



Vízsugárfajták



Termékváltozatok áttekintése

	zuhanyrúd hossza (mm)	Felület	Cikkszám	Ár (Ft)
	1008	Króm	27039000	220.310,00
		Fehér/Króm	27039400	220.310,00
	718	Króm	27038000	216.920,00
		Fehér/Króm	27038400	216.920,00

Összetevők:		Mellékelve	Cikkszám
	Ecostat Select Termosztátos zuhanycsaptelep falsíkon kívüli szereléshez	27039XXX 27038XXX	13161XXX
	Casetta E szappantartó	27039XXX 27038XXX	26519000
	Raindance Select E Kézizuhany 120 3jet	27039XXX 27038XXX	26520XXX
	Unica Zuhanyrúd S Puro 90 cm-es zuhanytömlővel	27039XXX	28631000

A méretek mm-ben értendők.

A technikai és műszaki változtatások jogát fenntartjuk.

Raindance Select E Zuhanyrendszerek termosztáttal 3jet

Összetevők:		Mellékelve	Cikkszám	
	Isiflex Zuhanytömlő 160 cm	27038XXX	28276000	
Kiegészítő termékek:		Felület	Cikkszám	Ár (Ft)
	G ¾ S-csatlakozó adapter felújításhoz	Króm	02026000	13.945,00

A méretek mm-ben értendők.

A technikai és műszaki változtatások jogát fenntartjuk.

Raindance Select S Zuhanyszettek 3jet

Általános jellemzők

- fejzuhany mérete: 125 mm
- vízsugár fajta: Rain, RainAir, Whirl
- praktikus vízsugárválasztás a Select gombbal
- polc biztonsági üvegből
- polc felülete: króm
- dőlésszöge 90°-kal állítható, a kézizuhanytartó balra és jobbra, valamint felfelé és lefelé elfordítható
- zuhanyoldali gömbcsukló a zuhanycső kellemetlen elfordulása ellen
- falra szerelhető: rögzítő csavar
- műanyag fali tartó
- fali tartófogantyú típusa: lapos alumínium profil, biztonsági üveg felülettel
- felület: króm
- 41 mm széles rúd
- zuhanytartó rúd: szögletes

1500 mm

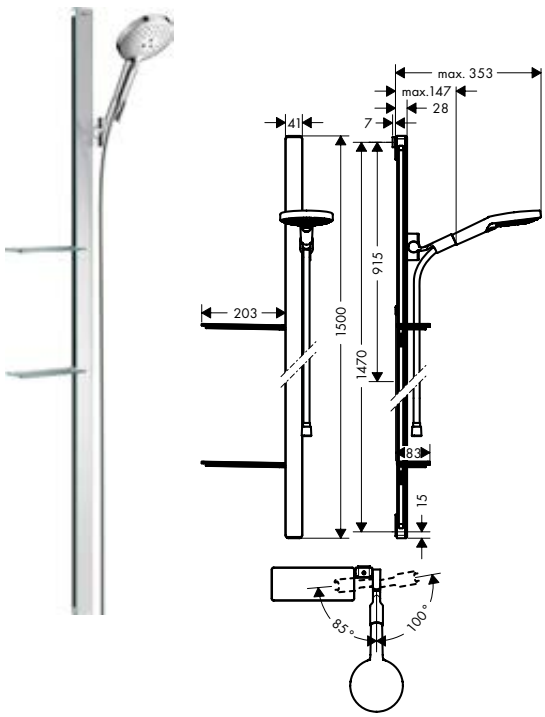

945 mm

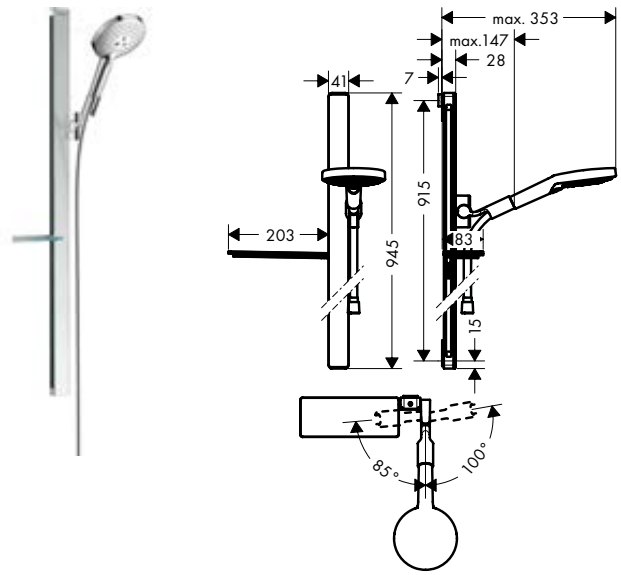

Fenntarthatóság

EcoSmart

Technológiák

Select · Quick Clean · AirPower · XXL Performance

Vízsugárfajták

Rain Air · Rain · Whirl

Termékváltozatok áttekintése

zuhanyrúd hossza (mm)	max. átfolyási mennyiség 3 bar nyomáson (l/perc)	min. áramlási nyomás (bar)	különleges	Felület	Cikkszám	Ár (Ft)
1500	15	1	polcokkal	Króm	27646000	212.625,00
945	8,5	1,5	polccal	Króm	27649000	163.155,00
945	15	1	polccal	Króm	27648000	163.155,00
				Fehér/Króm	27648400	163.155,00

27648400	Felület: fehér.
27648400	Polc felülete: fehér.

Összetevők:		Mellékelve	Cikkszám
	Raindance Select S Kézizuhany 120 3jet	27648XXX 27646000	26530XXX
	Raindance Select S Kézizuhany 120 3jet EcoSmart 9 l/perc	27649000	26531000

A méretek mm-ben értendők.

A technikai és műszaki változtatások jogát fenntartjuk.

Raindance Select S Zuhanyszettek 3jet

Összetevők:		Mellékelve	Cikkszám
	Unica Zuhanyrúd E 150 cm-es zuhanytömlővel	27646000 27649000	27645000
	Unica Zuhanyrúd E 90 cm-es zuhanytömlővel	27648XXX	27640XXX
	Casetta Szappantartó E	27648XXX 27646000 27649000	26511XXX

Kiegészítő termékek:		Felület	Cikkszám	Ár (Ft)
Casetta Szappantartó E	27649XXX	Króm	26511000	29.660,00

Raindance Select E Zuhanytartó szettek 3jet

Általános jellemzők

- tartalmazza a következőket: kézizuhany, zuhanytartó, zuhanycső
- fejzuhany mérete: 120 mm
- integrált tartófunkció
- vízsugár fajta: RainAir, Rain, Whirl
- praktikus vízsugárválasztás a Select gombbal
- maximális átfolyási mennyiség 3 bar mellett: 14,4 l/perc
- zuhanyoldali gömbcsukló a zuhanycső kellemetlen elfordulása ellen
- Műanyag zuhanytartó
- falra szerelhető: rögzítő csavar
- kiöblíthető beépített szűrővel



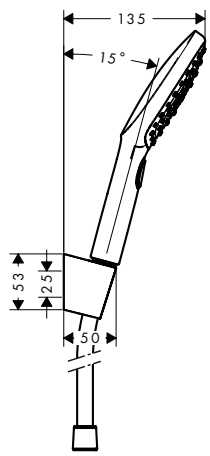

Technológiák



Vízsugárfajták



Termékváltozatok áttekintése

zuhanytömlő hossza (mm)	Felület	Cikkszám	Ár (Ft)
1600	Króm	26720000	54.870,00
	Fehér/Króm	26720400	54.870,00
1250	Króm	26700000	53.885,00

Összetevők:		Mellékelve	Cikkszám
	Raindance Select E Kézizuhany 120 3jet	26720XXX 26700000	26520XXX
	Zuhanytartó Porter S	26720XXX 26700000	28331000
	Isiflex Zuhanytömlő 160 cm	26720XXX	28276000
	Isiflex Zuhanytömlő 125 cm	26700000	28272000

A méretek mm-ben értendők.

A technikai és műszaki változtatások jogát fenntartjuk.

Raindance E Fejzuhany zuhanykarral 1jet

Általános jellemzők

- tartalmazza a következőket: fejzuhany, zuhanykar
- fejzuhany mérete: 300 x 300 mm
- vízsugár fajta: RainAir
- gömbcsukló: állítható dőlésszögű fejzuhany
- vízsugártárcsa anyaga: fém
- zuhanykar hossza 390 mm
- tisztítás céljából levehető vízsugártárcsa
- beépítés: fal
- csatlakozómenet ½"
- átfolyós vízmelegítőkhöz alkalmas



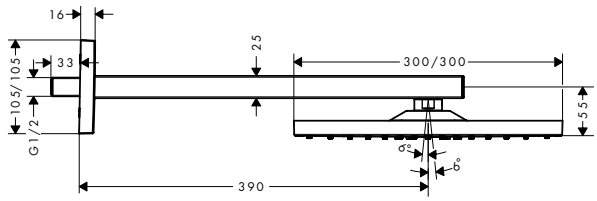

Fenntarthatóság

EcoSmart

Technológiák

Quick Clean | AirPower | XXL Performance

Vízsugárfajták

Rain Air

Termékváltozatok áttekintése

max. átfolyási mennyiség 3 bar nyomáson (l/perc)	min. áramlási nyomás (bar)	Felület	Cikkszám	Ár (Ft)
9	1,5	Króm	26239000	244.690,00
17	1,6	Króm	26238000	244.690,00
		Szálcsiszolt Bronz	26238140	367.075,00
		Szálcsiszolt Fekete Króm	26238340	367.075,00
		Matt Fekete	26238670	342.655,00
		Matt Fehér	26238700	342.655,00
		Polírozott Arany Hatású	26238990	367.075,00

A méretek mm-ben értendők.

A technikai és műszaki változtatások jogát fenntartjuk.

Raindance E Zuhanyrendszerek termosztáttal 1jet

Általános jellemzők

- fejzuhany mérete: 300 x 300 mm
- fejzuhany vízsugártípusa: RainAir
- zuhanyoldali gömbcsukló a zuhanycső kellemetlen elfordulása ellen
- maximális működő nyomás: 6 bar
- minimális működő nyomás: 1,5 bar
- termosztát leírása: ShowerSelect
- csatlakozás módja: alaptest

fali csatlakozóval és zuhanytartóval



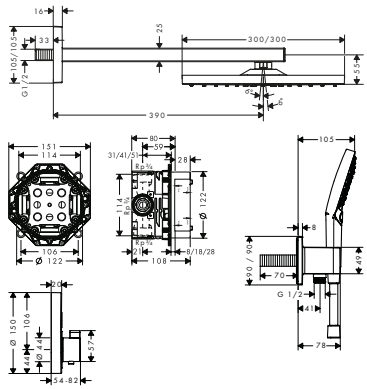

fali csatlakozóval és zuhanytartóval



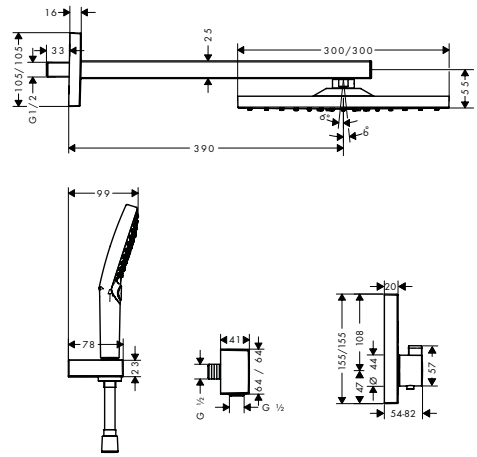

Technológiák



Vízsugárfajták

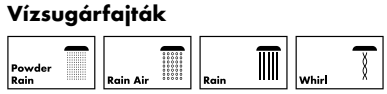

Termékváltozatok áttekintése

különleges	max. átfolyási mennyiség 3 bar nyomáson (l/perc)	min. áramlási nyomás (bar)	kézizuhany vízsugár fajtája	Felület	Cikkszám	Ár (Ft)
fali csatlakozóval és zuhanytartóval	17,1	1,5	PowderRain, Rain, Whirl	Króm	27952000	662.305,00
fali csatlakozóval és zuhanytartóval	17	1,6	Rain, RainAir, Whirl	Matt Fekete	27939670	896.675,00

Összetevők:		Mellékelve	Cikkszám
	Raindance E Fejzuhany 300 1jet zuhanykarral	27939670 27952000	26238XXX
	Raindance Select S Kézizuhany 120 3jet PowderRain	27952000	26014000
	Raindance Select S Kézizuhany 120 3jet	27939670	26530670
	ShowerSelect Termosztát falsík alatti szereléshez, 2 fogyasztóhoz	27939670 27952000	15763XXX
	FixFit E Fali tömlőcsatlakozás zuhanytartóval, szögletes	27952000	26889000
	Porter E zuhanytartó	27939670	28387670
	Isiflex Zuhanytömlő 125 cm	27952000 27939670	28272XXX
	iBox universal alaptest	27952000 27939670	01800180
	FixFit Tömlőcsatlakozás Square visszafolyásgátlóval	27939670	26455670

A méretek mm-ben értendők.

A technikai és műszaki változtatások jogát fenntartjuk.

Raindance E Fejzuhanyok mennyezeti csatlakozóval 1jet

Általános jellemzők

- tartalmazza a következőket: fejzuhany, mennyezeti csatlakozó
- fejzuhany mérete: 300 x 300 mm
- vízsugár fajta: RainAir
- gömbcsukló: állítható dőlésszögű fejzuhany
- vízsugártárcsa anyaga: fém
- fém mennyezeti csatlakozó
- tisztítás céljából levehető vízsugártárcsa
- beépítés: mennyezeti
- csatlakozómenet ½"
- átfolyós vízmelegítőkhöz alkalmas



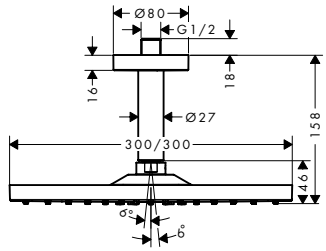

Fenntarthatóság

EcoSmart

Technológiák

Quick Clean | AirPower | XXL Performance

Vízsugárfajták

Rain Air

Termékváltozatok áttekintése

max. átfolyási mennyiség 3 bar nyomáson (l/perc)	min. áramlási nyomás (bar)	Felület	Cikkszám	Ár (Ft)
9	1,5	Króm	26251000	229.880,00
17	1,4	Króm	26250000	229.880,00
		Szálcsiszolt Bronz	26250140	344.860,00
		Szálcsiszolt Fekete Króm	26250340	344.860,00
		Matt Fekete	26250670	321.935,00
		Matt Fehér	26250700	321.935,00
		Polírozott Arany Hatású	26250990	344.860,00

Raindance E Fejzuhanyok 1jet

Általános jellemzők

- fejzuhany mérete: 400 x 400 mm
- vízsugár fajta: RainAir
- vízsugártárcsa anyaga: fém
- tisztítás céljából levehető vízsugártárcsa
- beépítés: mennyezet - falsík alatti szerelés
- csatlakozómenet ½"
- csatlakozás módja: alaptest
- átfolyós vízmelegítőkhöz alkalmas
- a csomagolás nem tartalmazza: alaptest

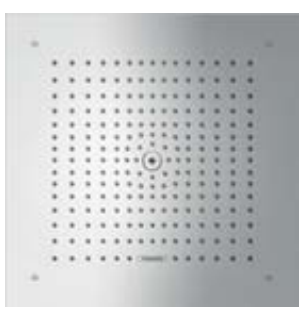

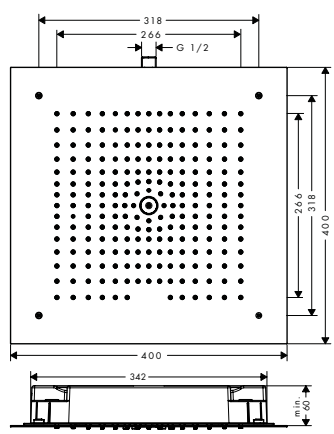

Fenntarthatóság

EcoSmart

Technológiák

Quick Clean | AirPower | XXL Performance

Vízsugárfajták

Rain Air

Termékváltozatok áttekintése

max. átfolyási mennyiség 3 bar nyomáson (l/perc)	min. áramlási nyomás (bar)	Felület	Cikkszám	Ár (Ft)
9	2	Króm	26253000	370.815,00
20	1,2	Króm	26252000	370.815,00

Szükséges alkatrészek:	Cikkszám	Ár (Ft)
 Raindance E Alaptest Raindance E 400 x 400 mm Air 1jet fejzuhanyhoz	26254180	54.360,00

A méretek mm-ben értendők.

A technikai és műszaki változtatások jogát fenntartjuk.

Raindance E Fejzuhanyok mennyezeti csatlakozóval 1jet

Általános jellemzők

- tartalmazza a következőket: fejzuhany, mennyezeti csatlakozó
- vízsugár fajta: RainAir
- gömbcsukló: állítható dőlésszögű fejzuhany
- vízsugártárcsa anyaga: fém
- fém mennyezeti csatlakozó
- mennyezeti csatlakozás hossza: 100 mm
- tisztítás céljából levehető vízsugártárcsa
- beépítés: mennyezeti
- csatlakozómenet ½"

360



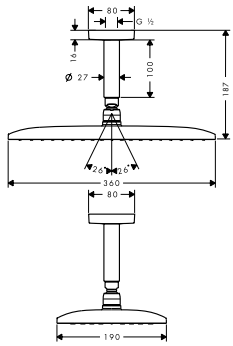

240



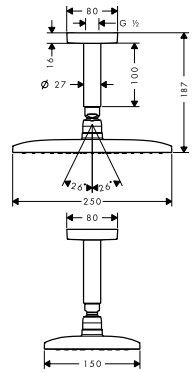

Fenntarthatóság

EcoSmart

Technológiák

Quick Clean | AirPower | XXL Performance

Vízsugárfajták

Rain Air

Termékváltozatok áttekintése

zuhanyfej mérete	max. átfolyási mennyiség 3 bar nyomáson (l/perc)	min. áramlási nyomás (bar)	Felület	Cikkszám	Ár (Ft)
360	9	1,5	Króm	26604000	272.265,00
360	16,5	1,3	Króm	27381000	272.265,00
240	19,5	1	Króm	27380000	222.000,00

Raindance E Fejzuhany zuhanykarral 1jet

Általános jellemzők

- tartalmazza a következőket: fejzuhany, zuhanykar
- vízsugár fajta: RainAir
- gömbcsukló: állítható dőlésszögű fejzuhany
- vízsugártárcsa anyaga: fém
- tisztítás céljából levehető vízsugártárcsa
- beépítés: fal
- csatlakozómenet ½"
- átfolyós vízmelegítőkhöz alkalmas

360 39 cm-es zuhanykarral



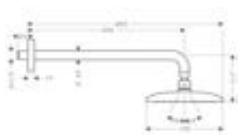



360 24 cm-es zuhanykarral



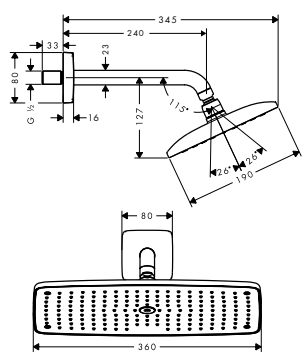

240



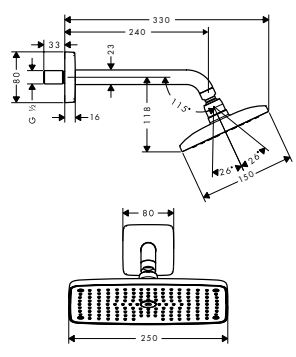

Fenntarthatóság

EcoSmart

Technológiák

Quick Clean | AirPower | XXL Performance

Vízsugárfajták

Rain Air

A méretek mm-ben értendők.

A technikai és műszaki változtatások jogát fenntartjuk.

Raindance E Fejzuhany zuhanykarral 1jet

Termékváltozatok áttekintése

zuhanyfej mérete	max. átfolyási mennyiség 3 bar nyomáson (l/perc)	min. áramlási nyomás (bar)	zuhanykar hossza (mm)	Felület	Cikkszám	Ár (Ft)
360	9	1,5	390	Króm	26605000	287.940,00
360	16,5	1,3	390	Króm	27376000	287.940,00
360	16,5	1,3	240	Króm	27371000	289.870,00
240	9	2	240	Króm	27375000	241.735,00
240	17,6	1,1	240	Króm	27370000	239.650,00

Raindance Fejzuhanyok 1jet

Általános jellemzők

- fejzuhany mérete: 260 x 260 mm
- vízsugár fajta: RainAir
- vízsugártárcsa anyaga: fém
- tisztítás céljából levehető vízsugártárcsa
- beépítés: mennyezet - falsík alatti szerelés
- csatlakozómenet ½"
- átfolyós vízmelegítőkhöz alkalmas
- a csomagolás nem tartalmazza: alaptest



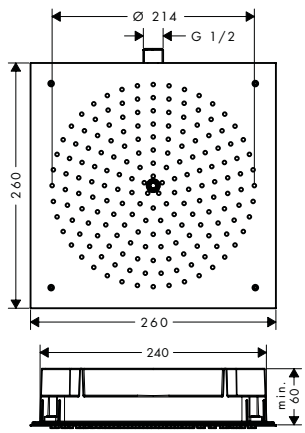

Fenntarthatóság

EcoSmart

Technológiák

Quick Clean | AirPower | XXL Performance

Vízsugárfajták

Rain Air

Termékváltozatok áttekintése

max. átfolyási mennyiség 3 bar nyomáson (l/perc)	min. áramlási nyomás (bar)	Felület	Cikkszám	Ár (Ft)
9	1,2	Króm	26481000	190.175,00
15	1,7	Króm	26472000	190.175,00

Szükséges alkatrészek:		Cikkszám	Ár (Ft)
	Raindance Alaptest Raindance 260 x 260 mm-es Air 1jet fejzuhanyhoz	26471180	43.485,00

Kiegészítő termékek:		Felület	Cikkszám	Ár (Ft)
	ShowerSelect Termosztát falsík alatti szereléshez, 2 fogyasztóhoz	Króm	15763000	270.805,00

A méretek mm-ben értendők.

A technikai és műszaki változtatások jogát fenntartjuk.

Raindance Select E Showerpipe termosztáttal 3jet, 2jet

Általános jellemzők

- praktikus vízsugárválasztás a Select gombbal
- vízsugártárcsa felülete: króm
- polc biztonsági üvegből
- polc felülete: tükör üveg
- a kézizuhany vízsugár fajtája: RainAir, Rain, Whirl
- maximális működő nyomás: 10 bar
- rúdszélesség: 40 mm
- zuhanykar hossza fejzuhany: 380 mm
- CoolContact termosztát: Megakadályozza a csaptelep felforrósodását, így a zuhanyozás még biztonságosabb
- ShowerTablet Select 300 termosztát
- biztonsági korlátozás 40 °C-on
- beállítható forróvíz korlátozás
- fogyasztóvezérlés Select gombbal
- teljesítményű átfolyós vízmelegítőkhöz alkalmas
- rögzítés típusa: falsíkon kívüli szerelés
- csatlakozóméret DN15
- csatlakozómenet ½"
- kiállások közti távolság 150 mm ± 12 mm
- visszafolyás elleni védelem
- meglévő G ¾ csatlakozókra történő szerelés esetén a #02026000 adapter szükséges
- 2 funkció

3 fajta vízsugár

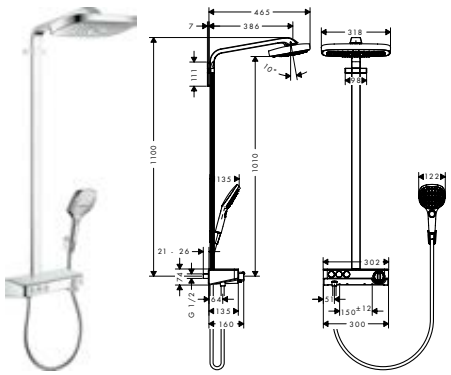

2 fajta vízsugár

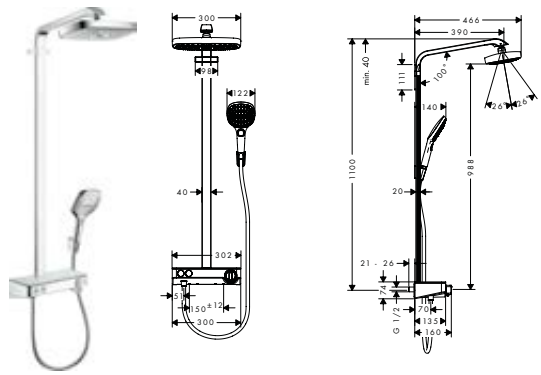

Fenntarthatóság

EcoSmart

Technológiák

Select · Cool Contact · Quick Clean · AirPower · XXL Performance

Vízsugárfajták

Rain Air · Rain · Whirl · Rain Stream

Termékváltozatok áttekintése

vízsugár fajták száma	vízsugártípusok	max. átfolyási mennyiség 3 bar nyomáson (l/perc)	min. áramlási nyomás (bar)	Felület	Cikkszám	Ár (Ft)
3	RainAir, Rain, RainStream	19	2	Króm	27127000	889.230,00
				Fehér/Króm	27127400	889.230,00
2	RainAir, Rain	8,5	2	Króm	27283000	750.380,00
				Fehér/Króm	27283400	750.380,00
2	RainAir, Rain	16	1,5	Króm	27126000	750.380,00
				Fehér/Króm	27126400	750.380,00

27126400 27127400 27283400	Vízsugártárcsa felülete: fehér.
27126400 27127400 27283400	Polc felülete: fehér üveg.

Összetevők:		Mellékelve	Cikkszám
	Raindance Select E Kézizuhany 120 3jet	27127XXX 27126XXX	26520XXX
	Raindance Select E Kézizuhany 120 3jet EcoSmart 9 l/perc	27283XXX	26521XXX
	Isiflex Zuhanytömlő 160 cm	27127XXX 27283XXX 27126XXX	28276000
	Zuhanytartó Porter S	27127XXX 27283XXX 27126XXX	28331000

Kiegészítő termékek:		Felület	Cikkszám	Ár (Ft)
	G ¾ S-csatlakozó adapter felújításhoz	Króm	02026000	13.945,00
	Csempekiegyenlítő alátét Raindance Select-hez 27127XXX	Króm	95960000	12.210,00

A méretek mm-ben értendők.

A technikai és műszaki változtatások jogát fenntartjuk.

Raindance E Showerpipe-ok termosztáttal 1jet

Általános jellemzők

- tartalmazza a következőket: fejzuhany, kézizuhany, termosztátos zuhanycsaptelep, zuhanytömlő, zuhanytartó, zuhanyrúd
- Raindance E 360 Air fejzuhany
- fejzuhany mérete: 360 x 190 mm
- fejzuhany vízsugár típusa: RainAir
- gömbcsukló: állítható dőlésszögű fejzuhany
- polc biztonsági üvegből
- polc felülete: tükör üveg
- a kézizuhany vízsugár fajtája: RainAir, Rain, Whirl
- minimális működő nyomás: 1 bar nyomás
- maximális működő nyomás: 10 bar
- rúdszélesség: 44 mm
- zuhanykar hossza fejzuhany: 380 mm
- Ecostat Select termosztát
- biztonsági korlátozás 40 °C-on
- beállítható forróvíz korlátozás
- fogyasztóvezérlés a foganytú forgatásával
- teljesítményű átfolyós vízmelegítőkhöz alkalmas
- rögzítés típusa: falsíkon kívüli szerelés
- csatlakozóméret DN15
- csatlakozómenet ½"
- kiállások közti távolság 150 mm ± 12 mm
- visszafolyás elleni védelem
- csőhossz: 1066 mm
- meglévő G ¾ csatlakozókra történő szerelés esetén a #02026000 adapter szükséges
- 2 funkció



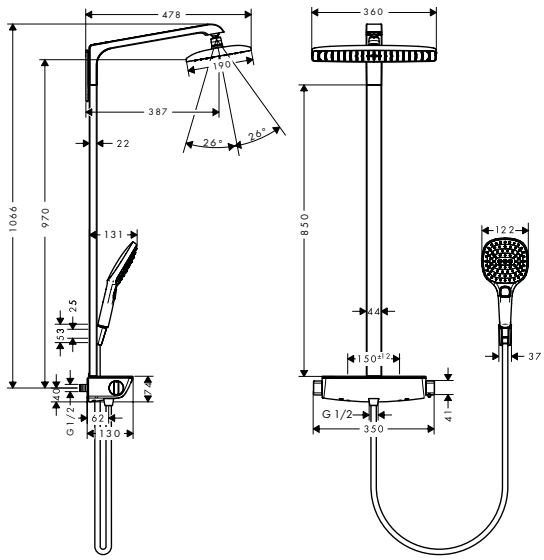

Fenntarthatóság

EcoSmart

Technológiák

Select · Cool Contact · Quick Clean · AirPower · XXL Performance

Vízsugárfajták

Rain Air · Rain · Whirl

Termékváltozatok áttekintése

zuhanyrúd hossza (mm)	max. átfolyási mennyiség 3 bar nyomáson (l/perc)	min. áramlási nyomás (bar)	Felület	Cikkszám	Ár (Ft)
1066 mm	9	1	Króm	27286000	631.895,00
			Fehér/Króm	27286400	631.895,00
1066 mm	15	1	Króm	27112000	631.895,00
			Fehér/Króm	27112400	631.895,00

27112400
27286400 Polc felülete: fehér üveg.

Összetevők:		Mellékelve	Cikkszám
	Raindance Select E Kézizuhany 120 3jet EcoSmart 9 l/perc	27286XXX	26521XXX
	Raindance Select E Kézizuhany 120 3jet	27112XXX	26520XXX
	Isiflex Zuhanytömlő 160 cm	27286XXX 27112XXX	28276000
	Zuhanytartó Porter S	27286XXX 27112XXX	28331000

Kiegészítő termékek:		Felület	Cikkszám	Ár (Ft)
	G ¾ S-csatlakozó adapter felújításhoz	Króm	02026000	13.945,00
	Csempekiegyenlítő alátét Raindance Select-hez	Króm	95960000	12.210,00

A méretek mm-ben értendők.

A technikai és műszaki változtatások jogát fenntartjuk.

Raindance E Showerpipe 360, 1jet, kádtermosztáttal

Tulajdonságok

- tartalmazza a következőket: fejzuhany, kézizuhany, termosztátos kádcsaptelep, zuhanytömlő, zuhanytartó
- Raindance E 360 Air fejzuhany
- fejzuhany mérete: 360 x 190 mm
- fejzuhany vízsugár típusa: RainAir
- gömbcsukló: állítható dőlésszögű fejzuhany
- polc biztonsági üvegből
- polc felülete: tükör üveg
- maximális átfolyási mennyiség 3 bar mellett: 20 l/perc
- RainAir vízsugár átfolyási mennyisége (3 bar mellett): 15 l/perc
- kádtöltő átfolyási mennyisége: 20 l/perc
- a kézizuhany vízsugár fajtája: RainAir, Rain, Whirl
- minimális működő nyomás: 1,3 bar
- maximális működő nyomás: 10 bar
- rúdszélesség: 44 mm
- zuhanykar hossza fejzuhany: 380 mm
- CoolContact termosztát: Megakadályozza a csaptelep felforrósodását, így a zuhanyozás még biztonságosabb
- Ecostat Select termosztát
- biztonsági korlátozás 40 °C-on
- beállítható forróvíz korlátozás
- fogyasztóvezérlés a foganytú forgatásával
- teljesítményű átfolyós vízmelegítőkhöz alkalmas
- rögzítés típusa: falsíkon kívüli szerelés
- csatlakozóméret DN15
- csatlakozómenet ½"
- kiállások közti távolság 150 mm ± 12 mm
- visszafolyás elleni védelem
- csőhossz: 1400 mm
- meglévő G ¾ csatlakozókra történő szerelés esetén a #02026000 adapter szükséges
- 3 funkció



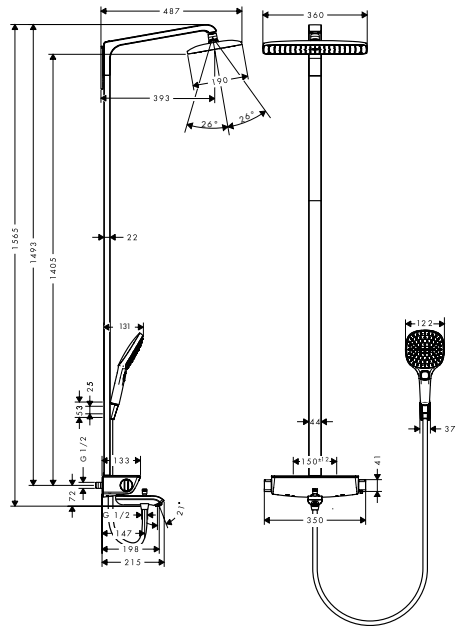

Technológiák

Select · Cool Contact · Quick Clean · AirPower · XXL Performance

Vízsugárfajták

Rain Air · Rain · Whirl

Felület	Cikkszám	Ár (Ft)
Króm	27113000	688.615,00
Fehér/Króm	27113400	688.615,00

27113400 Polc felülete: fehér üveg.

Összetevők:	Mellékelve	Cikkszám
Raindance Select E Kézizuhany 120 3jet	27113XXX	26520XXX
Isiflex Zuhanytömlő 160 cm	27113XXX	28276000
Zuhanytartó Porter S	27113XXX	28331000

Kiegészítő termékek:	Felület	Cikkszám	Ár (Ft)
Csempekiegyenlítő alátét Raindance Select-hez	Króm	95960000	12.210,00
G ¾ S-csatlakozó adapter felújításhoz	Króm	02026000	13.945,00

A méretek mm-ben értendők.

A technikai és műszaki változtatások jogát fenntartjuk.

Raindance E Showerpipe 360, 1jet, SowerTablet Select 300

Tulajdonságok

- tartalmazza a következőket: fejzuhany, kézizuhany, termosztátos zuhanycsaptelep, zuhanytömlő, zuhanytartó, zuhanyrúd
- Raindance E 360 Air fejzuhany
- fejzuhany mérete: 360 x 190 mm
- fejzuhany vízsugár típusa: RainAir
- gömbcsukló: állítható dőlésszögű fejzuhany
- polc biztonsági üvegből
- polc felülete: tükör üveg
- maximális átfolyási mennyiség 3 bar mellett: 16,9 l/perc
- a kézizuhany vízsugár fajtája: RainAir, Rain, Whirl
- minimális működő nyomás: 0,8 bar
- maximális működő nyomás: 5 bar
- rúdszélesség: 40 mm
- zuhanykar hossza fejzuhany: 380 mm
- CoolContact termosztát: Megakadályozza a csaptelep felforrósodását, így a zuhanyozás még biztonságosabb
- ShowerTablet Select 300 termosztát
- biztonsági korlátozás 40 °C-on
- beállítható forróvíz korlátozás
- fogyasztóvezérlés Select gombbal
- teljesítményű átfolyós vízmelegítőkhöz alkalmas
- rögzítés típusa: falsíkon kívüli szerelés
- csatlakozóméret DN15
- csatlakozómenet ½"
- kiállások közti távolság 150 mm ± 12 mm
- visszafolyás elleni védelem
- meglévő G ¾ csatlakozókra történő szerelés esetén a #02026000 adapter szükséges
- 2 funkció



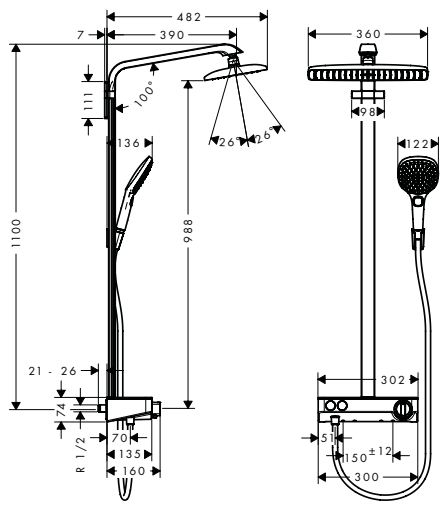

Technológiák

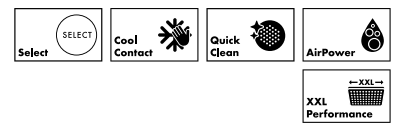

Vízsugárfajták



Felület	Cikkszám	Ár (Ft)
Króm	27288000	750.380,00
Fehér/Króm	27288400	750.380,00

27288400 Polc felülete: fehér üveg.

Összetevők:		Mellékelve	Cikkszám
	Raindance Select E Kézizuhany 120 3jet	27288XXX	26520XXX
	Raindance E Fejzuhany 360 1jet mennyezeti csatlakozóval	27288XXX	27381000
	Isiflex Zuhanytömlő 160 cm	27288XXX	28276000
	Zuhanytartó Porter S	27288XXX	28331000

Kiegészítő termékek:		Felület	Cikkszám	Ár (Ft)
	G ¾ S-csatlakozó adapter felújításhoz	Króm	02026000	13.945,00

A méretek mm-ben értendők.

A technikai és műszaki változtatások jogát fenntartjuk.

Raindance E Showerpipe-ok termosztáttal 1jet

Általános jellemzők

- Raindance E 300 Air 1jet fejzuhany
- fejzuhany mérete: 300 x 300 mm
- fejzuhany vízsugár típusa: RainAir
- gömbcsukló: állítható dőlésszögű fejzuhany
- dőlésszöge 90°-kal állítható, a kézizuhanytartó balra és jobbra, valamint felfelé és lefelé elfordítható
- polc felülete: eloxált alumínium
- a kézizuhany vízsugár fajtája: RainAir, Rain, Whirl
- minimális működő nyomás: 1,5 bar
- maximális működő nyomás: 10 bar
- rúdszélesség: 61 mm
- zuhanykar hossza fejzuhany: 405 mm
- CoolContact termosztát: Megakadályozza a csaptelep felforrósodását, így a zuhanyozás még biztonságosabb
- biztonsági korlátozás 40 °C-on
- beállítható forróvíz korlátozás
- fogyasztóvezérlés a foganytú forgatásával
- egyidejűleg csak egy fogyasztó használható
- teljesítményű átfolyós vízmelegítőkhöz alkalmas
- rögzítés típusa: falsíkon kívüli szerelés
- csatlakozóméret DN15
- csatlakozómenet ½"
- kiállások közti távolság 150 mm ± 12 mm
- visszafolyás elleni védelem
- csőhossz: 1000 mm
- 2 funkció

ShowerTablet 600



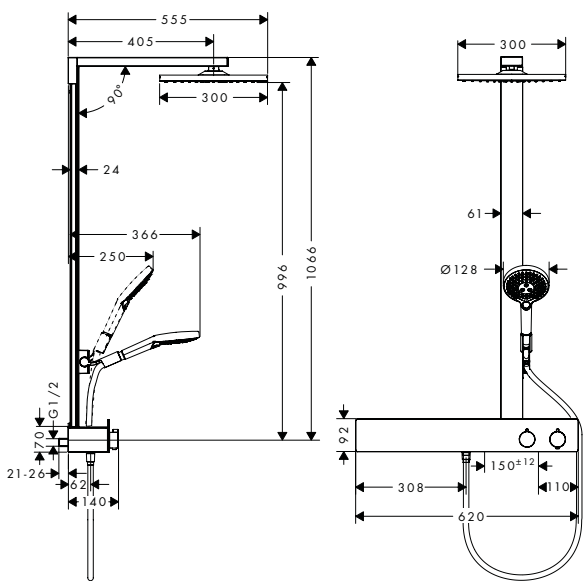

ShowerTablet 350



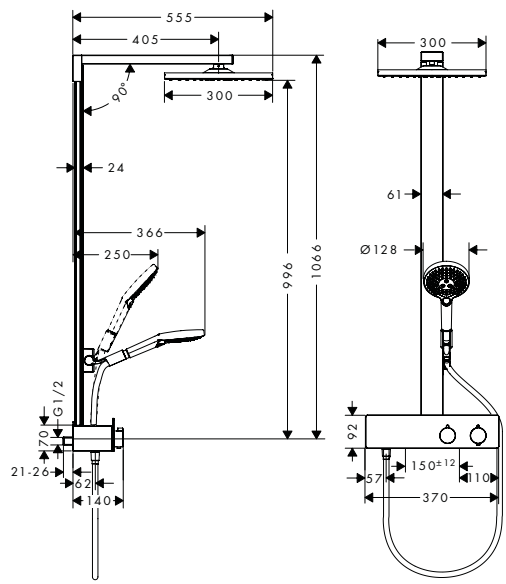

Fenntarthatóság



Technológiák



Vízsugárfajták



Termékváltozatok áttekintése

termosztát	max. átfolyási mennyiség 3 bar nyomáson (l/perc)	Felület	Cikkszám	Ár (Ft)
ShowerTablet 600	9	Króm	27364000	721.745,00
ShowerTablet 600	16	Króm	27363000	721.745,00
ShowerTablet 350	9	Króm	27362000	617.910,00
ShowerTablet 350	16	Króm	27361000	617.910,00

Összetevők:	Mellékelve	Cikkszám
Raindance Select S Kézizuhany 120 3jet EcoSmart 9 l/perc	27364000 27362000	26531000
Raindance Select S Kézizuhany 120 3jet	27363000 27361000	26530000

A méretek mm-ben értendők.

A technikai és műszaki változtatások jogát fenntartjuk.

Raindance E Showerpipe-ok termosztáttal 1jet

Összetevők:		Mellékelve	Cikkszám
	Isiflex Zuhanytömlő 160 cm	27364000 27363000 27362000 27361000	28276000

Kiegészítő termékek:		Felület	Cikkszám	Ár (Ft)
 Casetta Szappantartó E	27363XXX 27361XXX	Króm	26511000	29.660,00

A méretek mm-ben értendők.

A technikai és műszaki változtatások jogát fenntartjuk.

Raindance Select S Kézizuhanyok 3jet

Általános jellemzők

- praktikus vízsugárválasztás a Select gombbal
- belső vízvezetéssel
- kiöblíthető beépített szűrővel
- csatlakozómenet ½"
- átfolyós vízmelegítőkhöz alkalmas

150



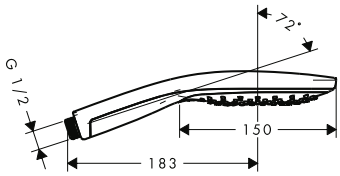

120



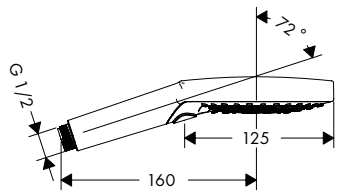

Fenntarthatóság



Technológiák



Vízsugárfajták

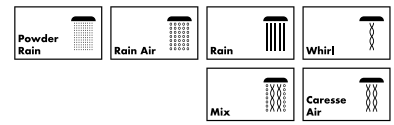

Termékváltozatok áttekintése

zuhanyfej mérete	vízsugártípusok	max. átfolyási mennyiség 3 bar nyomáson (l/perc)	min. áramlási nyomás (bar)	Felület	Cikkszám	Ár (Ft)
150	RainAir, CaresseAir, kevert	8,8	2,2	Króm	28588000	51.170,00
				Fehér/Króm	28588400	51.170,00
150	RainAir, CaresseAir, kevert	16,4	1,5	Króm	28587000	51.170,00
				Fehér/Króm	28587400	51.170,00
120	PowderRain, Rain, Whirl	8,3	1,4	Króm	26515000	40.810,00
120	PowderRain, Rain, Whirl	5,7	1,5	Króm	26516000	40.810,00
120	PowderRain, Rain, Whirl	11	1,2	Króm	26014000	40.810,00
				Szálcsiszolt Bronz	26014140	61.210,00
				Szálcsiszolt Fekete Króm	26014340	61.210,00
				Matt Fekete	26014670	57.115,00
				Matt Fehér	26014700	57.115,00
				Polírozott Arany Hatású	26014990	61.210,00
120	Rain, RainAir, Whirl	8,5	1,5	Króm	26531000	40.020,00
				Szálcsiszolt Bronz	26531140	60.030,00
				Szálcsiszolt Fekete Króm	26531340	60.030,00
				Fehér/Króm	26531400	40.020,00
				Matt Fekete	26531670	56.050,00
				Matt Fehér	26531700	56.050,00
				Polírozott Arany Hatású	26531990	60.030,00
120	Rain, RainAir, Whirl	15	1,4	Króm	26530000	40.020,00
				Szálcsiszolt Bronz	26530140	60.030,00
				Szálcsiszolt Fekete Króm	26530340	60.030,00
				Fehér/Króm	26530400	40.020,00
				Matt Fekete	26530670	56.050,00
				Matt Fehér	26530700	56.050,00
				Polírozott Arany Hatású	26530990	60.030,00

A méretek mm-ben értendők.

A technikai és műszaki változtatások jogát fenntartjuk.

Raindance Select S Zuhanyszett 150 3jet 90 cm-es zuhanyrúddal

Tulajdonságok

- tartalmazza a következőket: kézizuhany, zuhanyrúd, zuhanytömlő, zuhanytartó csúszka
- fejzuhany mérete: 150 mm
- vízsugár fajta: RainAir, CaresseAir, kevert
- praktikus vízsugárválasztás a Select gombbal
- dőlésszöge 90°-kal állítható, a kézizuhanytartó balra és jobbra, valamint felfelé és lefelé elfordítható
- maximális átfolyási mennyiség 3 bar mellett: 16,4 l/perc
- zuhanyoldali gömbcsukló a zuhanycső kellemetlen elfordulása ellen
- falra szerelhető: rögzítő csavar
- műanyag fali tartó
- felület: króm
- csőhossz: 995 mm
- 23 mm széles rúd
- zuhanytartó rúd: szögletes
- fúrási távolság 915 mm



Technológiák



Vízsugárfajták



Felület	Cikkszám	Ár (Ft)
Króm	26626000	155.040,00
Fehér/Króm	26626400	155.040,00

26626400 Felület: fehér.

Összetevők:		Mellékelve	Cikkszám
	Raindance Select S Kézizuhany 150 3jet	26626XXX	28587XXX
	Unica Zuhanyrúd Raindance 90 cm-es zuhanytömlővel	26626XXX	27636000

Kiegészítő termékek:		Felület	Cikkszám	Ár (Ft)
	Raindance Csempekiegyenlítő alátét	Króm	98993000	2.440,00
	Raindance Sarokszerelő készlet		28694000	15.165,00

A méretek mm-ben értendők.

A technikai és műszaki változtatások jogát fenntartjuk.

Raindance Select S Zuhanyszettek 3jet

Általános jellemzők

- tartalmazza a következőket: kézizuhany, zuhanyrúd, zuhanytömlő, zuhanytartó csúszka, szappantartó
- praktikus vízsugárválasztás a Select gombbal
- dőlésszöge 90°-kal állítható, a kézizuhanytartó balra és jobbra, valamint felfelé és lefelé elfordítható
- zuhanyoldali gömbcsukló a zuhanycső kellemetlen elfordulása ellen
- falra szerelhető: rögzítő csavar
- műanyag fali tartó
- zuhanyrúd átmérője: 22 mm
- zuhanytartó rúd: kerek

1008 mm



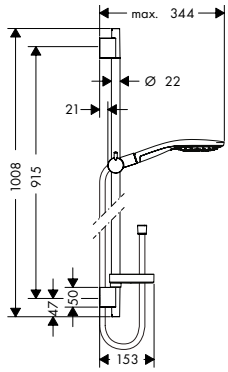

718 mm



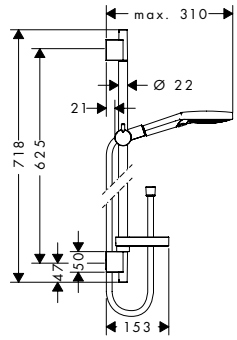

Fenntarthatóság

EcoSmart

Technológiák

Select | Quick Clean | AirPower | XXL Performance

Vízsugárfajták

Powder Rain | Rain Air | Rain | Whirl | Mix | Caresse Air

Termékváltozatok áttekintése

zuhanyrúd hossza (mm)	zuhanyfej mérete	vízsugártípusok	max. átfolyási mennyiség 3 bar nyomáson (l/perc)	Felület	Cikkszám	Ár (Ft)
1008	150	RainAir, CaresseAir, kevert	16,4	Króm	27803000	105.015,00
				Fehér/Króm	27803400	105.015,00
718	150	CaresseAir, kevert, RainAir	16,4	Króm	27802000	101.825,00
1008	120	RainAir, Whirl, Rain	8,5	Króm	26633000	86.185,00
1008	120	Rain, RainAir, Whirl	15	Króm	26631000	86.185,00
				Fehér/Króm	26631400	86.185,00
1008	120	PowderRain, Rain, Whirl	11	Króm	27667000	87.920,00
718	120	Whirl, Rain, RainAir	8,5	Króm	26632000	83.390,00
718	120	PowderRain, Rain, Whirl	11	Króm	27654000	85.120,00
718	120	Rain, RainAir, Whirl	15	Króm	26630000	83.390,00
				Fehér/Króm	26630400	83.390,00

Összetevők:		Mellékelve	Cikkszám
	Raindance Select S Kézizuhany 150 3jet	27803XXX 27802000	28587XXX
	Raindance Select S Kézizuhany 120 3jet EcoSmart 9 l/perc	26633000 26632000	26531000
	Raindance Select S Kézizuhany 120 3jet	26631XXX 26630XXX	26530XXX
	Raindance Select S Kézizuhany 120 3jet PowderRain	27667000 27654000	26014000
	Unica Zuhanyrúd S Puro 90 cm-es zuhanytömlővel	27803XXX 26633000 26631XXX 27667000	28631000
	Unica Zuhanyrúd S Puro 65 cm-es, zuhanytömlővel	27802000 26632000 27654000 26630XXX	28632000

A méretek mm-ben értendők.

A technikai és műszaki változtatások jogát fenntartjuk.

Raindance Select S Zuhanyszettek 3jet

Összetevők:		Mellékelve	Cikkszám
	Casetta S Puro szappantartó	27803XXX 27802000 26633000 26631XXX 27667000 26632000 27654000 26630XXX	28679000

Kiegészítő termékek:			Felület	Cikkszám	Ár (Ft)
	Csempekiegyenlítő alátét	27803XXX 27802XXX 26631XXX 27667XXX 27654XXX 26630XXX	Króm	97450000	3.780,00

A méretek mm-ben értendők.

A technikai és műszaki változtatások jogát fenntartjuk.

Raindance Select S Zuhanyrendszerek termosztáttal 3jet

Általános jellemzők

- tartalmazza a következőket: kézizuhany, termosztátos zuhanycsaptelep, zuhanyrúd, zuhanytartó csúszka, szappantartó, zuhanytömlő
- fejzuhany mérete: 150 mm
- praktikus vízsugárválasztás a Select gombbal
- a kézizuhany vízsugár fajtája: RainAir, CaresseAir, kevert
- maximális átfolyási mennyiség 3 bar mellett: 16,4 l/perc
- zuhanytartó rúd: kerek
- zuhanyrúd átmérője: 22 mm
- zuhanyoldali gömbcsukló a zuhanycső kellemetlen elfordulása ellen
- dőlésszöge 90°-kal állítható, a kézizuhanytartó balra és jobbra, valamint felfelé és lefelé elfordítható
- meglévő G ¾ csatlakozókra történő szerelés esetén a #02026000 adapter szükséges
- maximális működő nyomás: 6 bar
- minimális működő nyomás: 1,5 bar

1008 mm



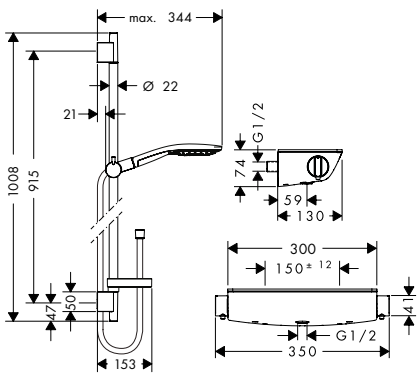

718 mm



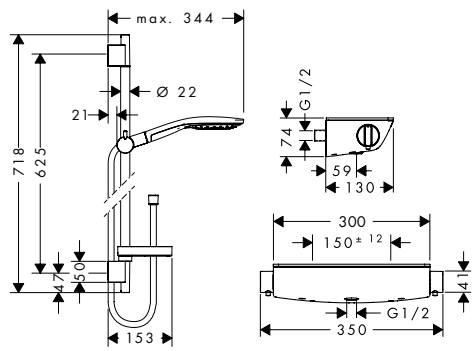

Technológiák



Vízsugárfajták



Termékváltozatok áttekintése

	zuhanyrúd hossza (mm)	Felület	Cikkszám	Ár (Ft)
	1008	Króm	27037000	241.975,00
		Fehér/Króm	27037400	241.975,00
	718	Króm	27036000	238.585,00
		Fehér/Króm	27036400	238.585,00

Összetevők:		Mellékelve	Cikkszám
	Ecostat Select Termosztátos zuhanycsaptelep falsíkon kívüli szereléshez	27037XXX 27036XXX	13161XXX
	Raindance Select S Kézizuhany 150 3jet	27037XXX 27036XXX	28587XXX
	Unica Zuhanyrúd S Puro 90 cm-es zuhanytömlővel	27037XXX	28631000
	Unica Zuhanyrúd S Puro 65 cm-es, zuhanytömlővel	27036XXX	28632000

A méretek mm-ben értendők.

A technikai és műszaki változtatások jogát fenntartjuk.

Raindance Select S Zuhanyrendszerek termosztáttal 3jet

Összetevők:		Mellékelve	Cikkszám
	Casetta S Puro szappantartó	27037XXX 27036XXX	28679000

Kiegészítő termékek:		Felület	Cikkszám	Ár (Ft)
	G ¾ S-csatlakozó adapter felújításhoz	Króm	02026000	13.945,00

A méretek mm-ben értendők.

A technikai és műszaki változtatások jogát fenntartjuk.

Raindance Select S Zuhanyszettek 3jet

Általános jellemzők

- tartalmazza a következőket: kézizuhany, zuhanyrúd, Tároló kosár, zuhanytömlő, zuhanytartó csúszka
- fejzuhany mérete: 125 mm
- vízsugár fajta: RainAir, Rain, Whirl
- praktikus vízsugárválasztás a Select gombbal
- fehér felületű, műanyag polc
- A polc tisztításhoz levehető
- dőlésszöge 90°-kal állítható, a kézizuhanytartó balra és jobbra, valamint felfelé és lefelé elfordítható
- maximális átfolyási mennyiség 3 bar mellett: 15 l/perc
- zuhanycső mindkét végén kúpos anyával
- zuhanyoldali gömbcsukló a zuhanycső kellemetlen elfordulása ellen
- falra szerelhető: rögzítő csavar
- fém fali tartó
- a zuhanyrúd kapaszkodóként is használható - terhelhetősége 200kg
- A zuhanytartó eltávolítható
- fém kézizuhanytartó
- csőhossz: 1100 mm
- zuhanyrúd átmérője: 25 mm
- zuhanytartó rúd: kerek
- fúrási távolság 335 mm

jobb

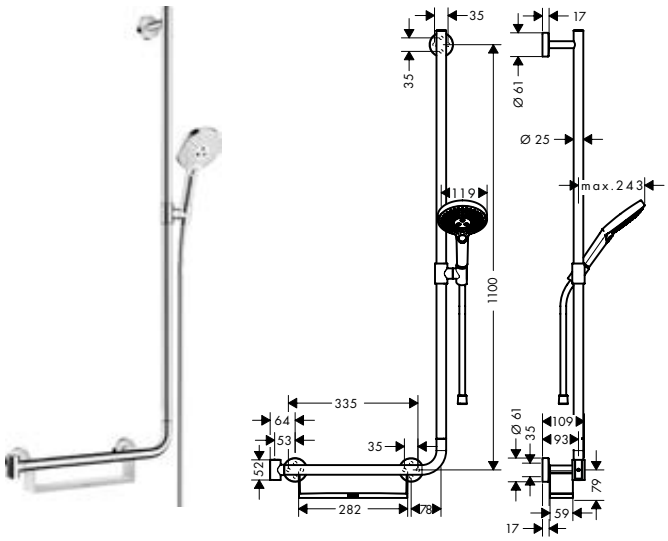

bal

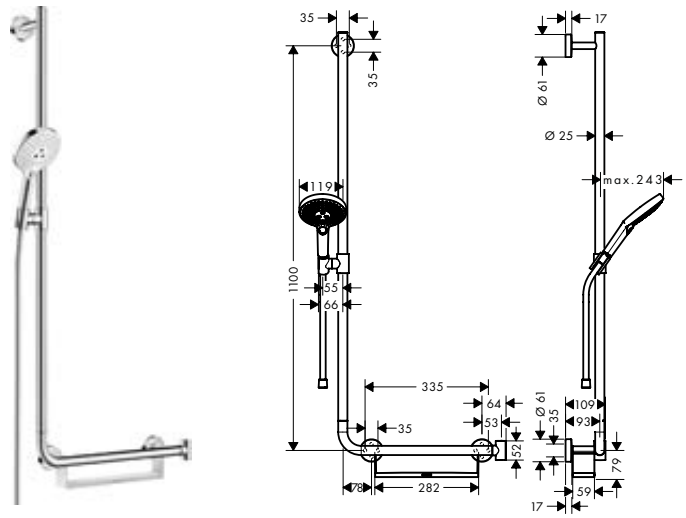

Technológiák



Vízsugárfajták



Termékváltozatok áttekintése

zuhanyrúd	min. áramlási nyomás (bar)	Felület	Cikkszám	Ár (Ft)
jobb	1,5	Króm	26326000	178.595,00
bal	1	Króm	26324000	178.595,00

Összetevők:		Mellékelve	Cikkszám
	Unica Zuhanyrúd Comfort 110 cm jobb oldali	26326000	26404400
	Unica Zuhanyrúd Comfort 110 cm bal oldali	26324000	26403400
	Raindance Select S Kézizuhany 120 3jet	26326000 26324000	26530000
	Isiflex Zuhanytömlő 160 cm	26326000 26324000	28276000

A méretek mm-ben értendők.

A technikai és műszaki változtatások jogát fenntartjuk.

Raindance Select S Zuhanyszettek 3jet

Kiegészítő termékek:		Felület	Cikkszám	Ár (Ft)
	Unica Lábtartó Comfort	Króm	26329000	66.335,00

A méretek mm-ben értendők.

A technikai és műszaki változtatások jogát fenntartjuk.

Raindance Select S Zuhanyszettek 3jet

Általános jellemzők

- tartalmazza a következőket: kézizuhany, zuhanyrúd, zuhanytömlő, zuhanytartó csúszka
- fejzuhany mérete: 125 mm
- vízsugár fajta: Rain, RainAir, Whirl
- praktikus vízsugárválasztás a Select gombbal
- dőlésszöge 90°-kal állítható, a kézizuhanytartó balra és jobbra, valamint felfelé és lefelé elfordítható
- zuhanyoldali gömbcsukló a zuhanycső kellemetlen elfordulása ellen
- falra szerelhető: rögzítő csavar
- fém fali tartó
- a zuhanyrúd kapaszkodóként is használható - terhelhetősége 200kg
- fém kézizuhanytartó
- zuhanyrúd átmérője: 25 mm
- zuhanytartó rúd: kerek

990 mm

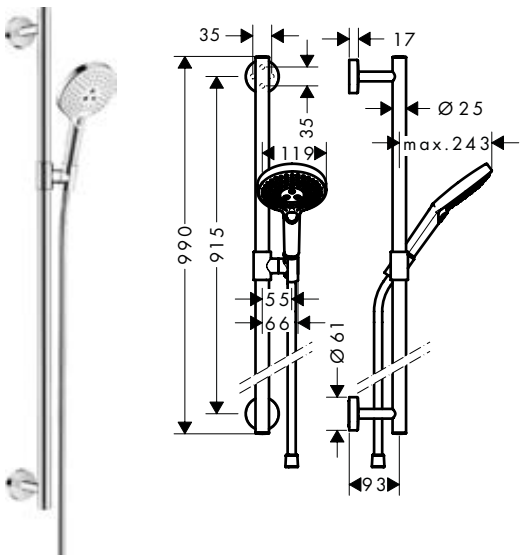

700 mm

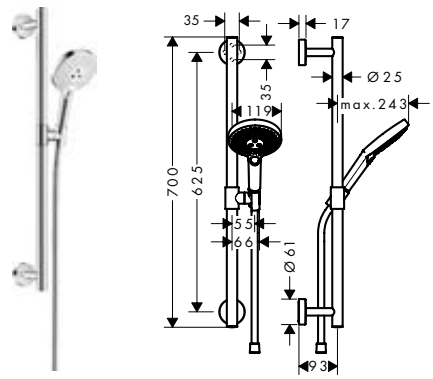

Fenntarthatóság

EcoSmart

Technológiák

Select | Quick Clean | AirPower | XXL Performance

Vízsugárfajták

Rain Air | Rain | Whirl

Termékváltozatok áttekintése

zuhanyrúd hossza (mm)	max. átfolyási mennyiség 3 bar nyomáson (l/perc)	min. áramlási nyomás (bar)	Felület	Cikkszám	Ár (Ft)
990	8,5	1,5	Króm	26323000	127.545,00
990	15	1	Króm	26322000	127.545,00
			Fehér/Króm	26322400	127.545,00
700	15	1	Króm	26320000	122.465,00

Összetevők:		Mellékelve	Cikkszám
	Unica Zuhanyrúd Comfort 90 cm	26323000 26322XXX	26402000
	Unica Zuhanyrúd Comfort 65 cm	26320000	26401000
	Raindance Select S Kézizuhany 120 3jet EcoSmart 9 l/perc	26323000	26531000
	Raindance Select S Kézizuhany 120 3jet	26322XXX 26320000	26530XXX

A méretek mm-ben értendők.

A technikai és műszaki változtatások jogát fenntartjuk.

Raindance Select S Zuhanyszettek 3jet

Összetevők:		Mellékelve	Cikkszám
	Isiflex Zuhanytömlő 160 cm	26323000 26322XXX 26320000	28276000

Kiegészítő termékek:			Felület	Cikkszám	Ár (Ft)
	Unica Lábtartó Comfort	26322XXX 26320XXX	Króm	26329000	66.335,00
	Unica Kapaszkodó Comfort kapaszkodó polccal és zuhanytartóval	26322XXX 26320XXX	Fehér/Króm	26328400	64.680,00

Unica Kapaszkodó Comfort kapaszkodó polccal és zuhanytartóval

Tulajdonságok

- tartalmazza a következőket: kapaszkodó, polc, csúszka
- A zuhanytartó mindkét oldalon elhelyezhető
- A zuhanytartó eltávolítható
- fehér felületű, műanyag polc
- A polc tisztításhoz levehető
- fix tartópozíció
- fogantyú átmérője: 25 mm
- anyag: sárgaréz



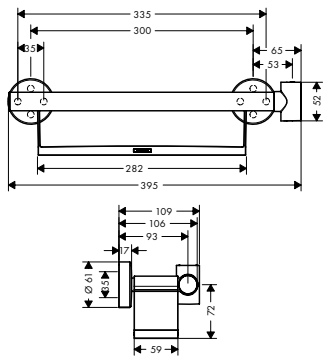

Felület	Cikkszám	Ár (Ft)
Fehér/Króm	26328400	64.680,00

Kiegészítő termékek:		Felület	Cikkszám	Ár (Ft)
	Unica Lábtartó Comfort	Króm	26329000	66.335,00

Unica Lábtartó Comfort

Tulajdonságok

- Csúszásmentes
- fali szerelés
- anyag: fém
- hosszúság: 284 mm
- szerelő anyaggal
- rejtett rögzítés
- fúrási távolság: 192 mm



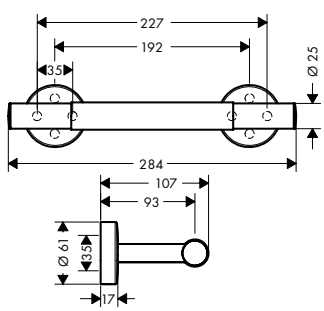

Felület	Cikkszám	Ár (Ft)
Króm	26329000	66.335,00

A méretek mm-ben értendők.

A technikai és műszaki változtatások jogát fenntartjuk.

Raindance Select S Zuhanytartó szettek 3jet

Általános jellemzők

- tartalmazza a következőket: kézizuhany, zuhanytartó, zuhanycső
- fejzuhany mérete: 125 mm
- integrált tartófunkció
- praktikus vízsugárválasztás a Select gombbal
- zuhanyoldali gömbcsukló a zuhanycső kellemetlen elfordulása ellen
- Műanyag zuhanytartó
- falra szerelhető: rögzítő csavar
- kiöblíthető beépített szűrővel



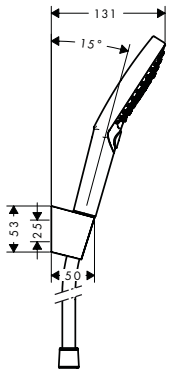

Technológiák



Vízsugárfajták



Termékváltozatok áttekintése

vízsugártípusok	max. átfolyási mennyiség 3 bar nyomáson (l/perc)	zuhanytömlő hossza (mm)	Felület	Cikkszám	Ár (Ft)
PowderRain, Rain, Whirl	11	1600	Króm	27668000	56.250,00
RainAir, Rain, Whirl	15	1600	Króm	26721000	54.870,00
			Fehér/Króm	26721400	54.870,00
RainAir, Rain, Whirl	15	1250	Króm	26701000	53.885,00
PowderRain, Rain, Whirl	11	1250	Króm	27669000	55.265,00

Összetevők:		Mellékelve	Cikkszám
	Raindance Select S Kézizuhany 120 3jet PowderRain	27668000 27669000	26014000
	Raindance Select S Kézizuhany 120 3jet	26721XXX 26701000	26530XXX
	Zuhanytartó Porter S	27668000 26721XXX 26701000 27669000	28331000
	Isiflex Zuhanytömlő 160 cm	27668000 26721XXX	28276000
	Isiflex Zuhanytömlő 125 cm	26701000 27669000	28272000

A méretek mm-ben értendők.

A technikai és műszaki változtatások jogát fenntartjuk.

Raindance Select S Fejzuhanyok mennyezeti csatlakozóval 2jet

Általános jellemzők

- tartalmazza a következőket: fejzuhany, mennyezeti csatlakozó
- vízsugár fajta: RainAir, Rain
- Select átállítás a fejzuhanyon
- gömbcsukló: állítható dőlésszögű fejzuhany
- vízsugártárcsa anyaga: fém
- vízsugártárcsa felülete: króm
- fém mennyezeti csatlakozó
- mennyezeti csatlakozás hossza: 100 mm
- tisztítás céljából levehető vízsugártárcsa
- beépítés: mennyezeti
- csatlakozómenet ½"
- átfolyós vízmelegítőkhöz alkalmas

300



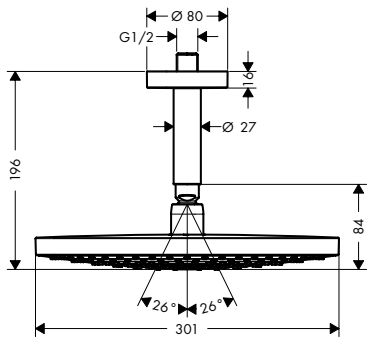

240



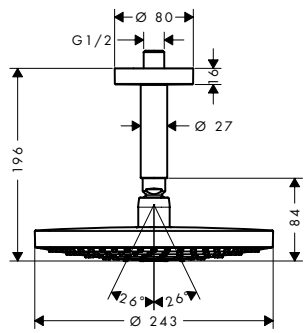

Fenntarthatóság

EcoSmart

Technológiák

Select | Quick Clean | AirPower | XXL Performance

Vízsugárfajták

Rain Air | Rain

Termékváltozatok áttekintése

zuhanyfej mérete	max. átfolyási mennyiség 3 bar nyomáson (l/perc)	min. áramlási nyomás (bar)	Felület	Cikkszám	Ár (Ft)
300	17	1,5	Króm	27337000	231.180,00
			Fehér/Króm	27337400	231.180,00
240	9	1,5	Króm	26469000	176.150,00
240	17	1	Króm	26467000	176.150,00
			Fehér/Króm	26467400	176.150,00

26467400
27337400 Vízsugártárcsa felülete: fehér.

A méretek mm-ben értendők.

A technikai és műszaki változtatások jogát fenntartjuk.

Raindance Select S Fejzuhany zuhanykarral 2jet

Általános jellemzők

- tartalmazza a következőket: fejzuhany, zuhanykar
- vízsugár fajta: RainAir, Rain
- Select átállítás a fejzuhanyon
- gömbcsukló: állítható dőlésszögű fejzuhany
- vízsugártárcsa anyaga: fém
- vízsugártárcsa felülete: króm
- zuhanykar hossza 390 mm
- tisztítás céljából levehető vízsugártárcsa
- beépítés: fal
- csatlakozómenet ½"
- átfolyós vízmelegítőkhöz alkalmas

300



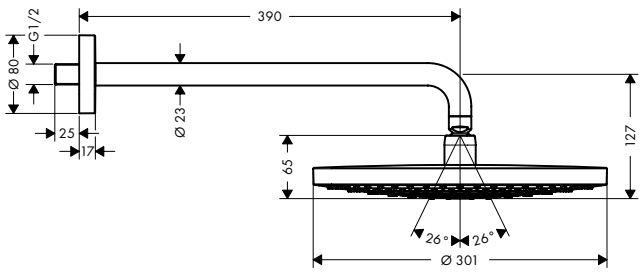

240



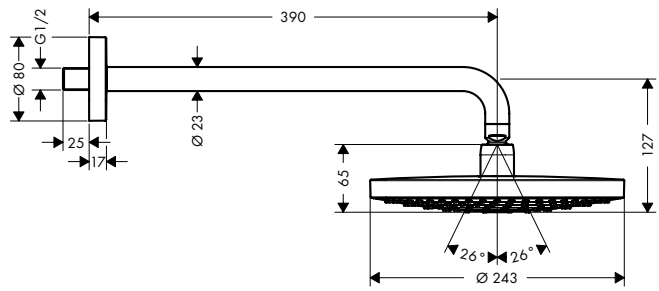

Fenntarthatóság

EcoSmart

Technológiák

Select | Quick Clean | AirPower | XXL Performance

Vízsugárfajták

Rain Air | Rain

Termékváltozatok áttekintése

zuhanyfej mérete	max. átfolyási mennyiség 3 bar nyomáson (l/perc)	min. áramlási nyomás (bar)	Felület	Cikkszám	Ár (Ft)
300	17	1,5	Króm	27378000	247.685,00
			Fehér/Króm	27378400	247.685,00
240	9	1,5	Króm	26470000	192.655,00
			Fehér/Króm	26470400	192.655,00
240	17	1	Króm	26466000	192.655,00
			Fehér/Króm	26466400	192.655,00

26466400
26470400
27378400 Vízsugártárcsa felülete: fehér.

A méretek mm-ben értendők.

A technikai és műszaki változtatások jogát fenntartjuk.

Raindance Select S Falsík alatti zuhanyrendszer ShowerSelect S termosztáttal

Tulajdonságok

- tartalmazza a következőket: fejzuhany, kézizuhany, termosztátos zuhanycsaptelep, alaptest, zuhanykar, zuhanytartó, fali csatlakozás, zuhanytömlő
- fejzuhany mérete: 240 mm
- fejzuhany vízsugártípusa: RainAir, Rain
- a kézizuhany vízsugár fajtája: RainAir, Rain, Whirl
- maximális átfolyási mennyiség 3 bar mellett: 17 l/perc
- zuhanyoldali gömbcsukló a zuhanycső kellemetlen elfordulása ellen
- maximális működő nyomás: 6 bar
- minimális működő nyomás: 1 bar nyomás





Technológiák

Quick Clean | XXL Performance

Vízsugárfajták

Rain Air | Rain | Whirl

Felület	Cikkszám	Ár (Ft)
Króm	27297000	524.755,00

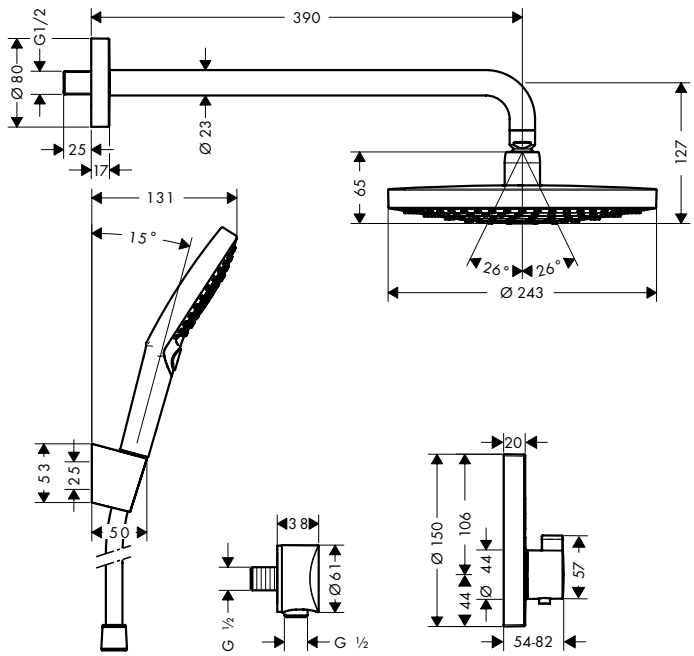

Összetevők:		Mellékelve	Cikkszám
	iBox universal alaptest	27297000	01800180
	ShowerSelect S Termosztát falsík alatti szereléshez, 2 fogyasztóhoz	27297000	15743000
	Raindance Select S Fejzuhany 240 2jet zuhanykarral	27297000	26466000
	Raindance Select S Kézizuhany 120 3jet	27297000	26530000
	FixFit Tömlőcsatlakozás S visszafolyásgátló nélkül	27297000	27453000
	Isiflex Zuhanytömlő 125 cm	27297000	28272000
	Zuhanytartó Porter S	27297000	28331000

A méretek mm-ben értendők.

A technikai és műszaki változtatások jogát fenntartjuk.

Raindance S Fejzuhany zuhanykarral 1jet

Általános jellemzők

- tartalmazza a következőket: fejzuhany, zuhanykar
- fejzuhany mérete: 300 mm
- vízsugár fajta: RainAir
- gömbcsukló: állítható dőlésszögű fejzuhany
- vízsugártárcsa anyaga: fém
- tisztítás céljából levehető vízsugártárcsa
- beépítés: fal
- csatlakozómenet ½"

460 mm



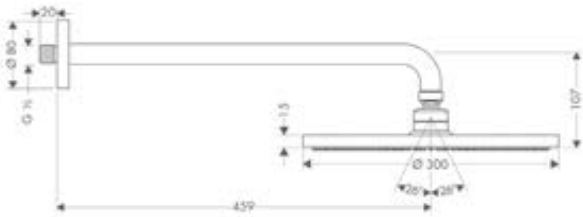

390 mm



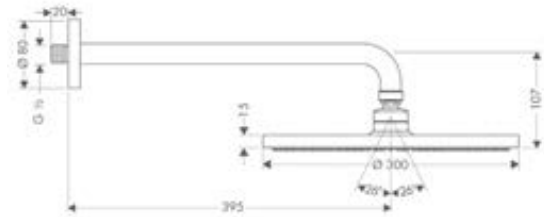

Fenntarthatóság

EcoSmart

Technológiák

Quick Clean | AirPower | XXL Performance

Vízsugárfajták

Rain Air

Termékváltozatok áttekintése

zuhanykar hossza (mm)	max. átfolyási mennyiség 3 bar nyomáson (l/perc)	Felület	Cikkszám	Ár (Ft)
460	18	Króm	27492000	319.925,00
390	9	Króm	26601000	309.095,00
390	18	Króm	27493000	309.095,00

A méretek mm-ben értendők.

A technikai és műszaki változtatások jogát fenntartjuk.

Raindance S Fejzuhanyok mennyezeti csatlakozóval 1jet

Általános jellemzők

- tartalmazza a következőket: fejzuhany, mennyezeti csatlakozó
- gömbcsukló: állítható dőlésszögű fejzuhany
- vízsugártárcsa anyaga: fém
- mennyezeti csatlakozás hossza: 100 mm
- tisztítás céljából levehető vízsugártárcsa
- beépítés: mennyezeti
- csatlakozómenet ½"
- átfolyós vízmelegítőkhöz alkalmas

300



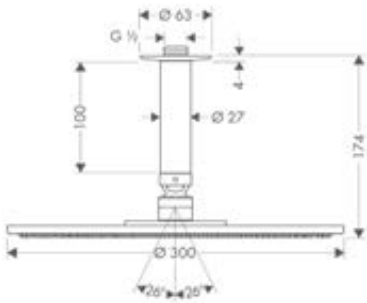

240



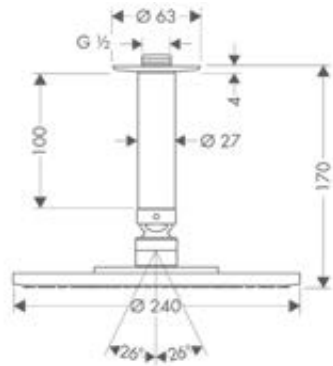

180



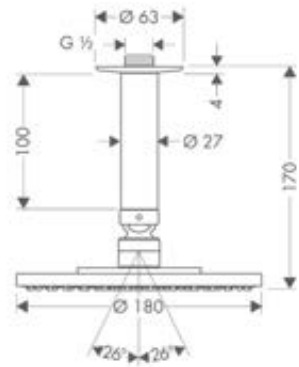

Fenntarthatóság

EcoSmart

Technológiák

Quick Clean | AirPower | XXL Performance

Vízsugárfajták

Powder Rain | Rain Air

Termékváltozatok áttekintése

zuhanyfej mérete	vízsugártípusok	max. átfolyási mennyiség 3 bar nyomáson (l/perc)	min. áramlási nyomás (bar)	Felület	Cikkszám	Ár (Ft)
300	RainAir	9	1,5	Króm	26600000	292.075,00
300	RainAir	20	1,5	Króm	27494000	292.075,00
240	PowderRain	18,1	1,5	Króm	27620000	170.715,00
240	RainAir	9	1,5	Króm	27463000	241.620,00
240	RainAir	18	1	Króm	27477000	239.490,00
180	RainAir	18	1,2	Króm	27478000	180.605,00

A méretek mm-ben értendők.

A technikai és műszaki változtatások jogát fenntartjuk.

Raindance S Fejzuhany zuhanykarral 1jet

Általános jellemzők

- tartalmazza a következőket: fejzuhany, zuhanykar
- fejzuhany mérete: 240 mm
- gömbcsukló: állítható dőlésszögű fejzuhany
- vízsugártárcsa anyaga: fém
- tisztítás céljából levehető vízsugártárcsa
- beépítés: fal
- csatlakozómenet ½"
- átfolyós vízmelegítőkhöz alkalmas

PowderRain



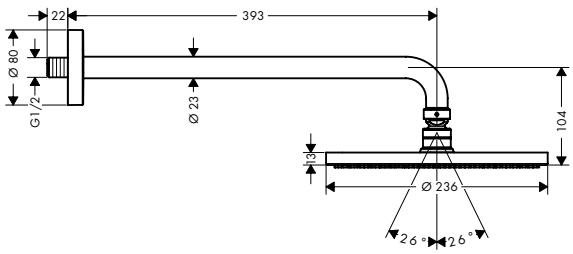

RainAir



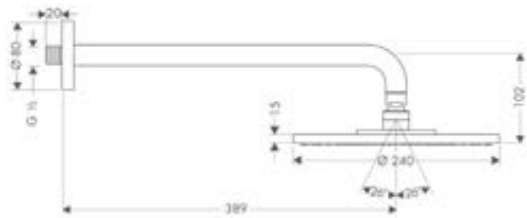

Fenntarthatóság

EcoSmart

Technológiák

Quick Clean | AirPower | XXL Performance

Vízsugárfajták

Powder Rain | Rain Air

Termékváltozatok áttekintése

vízsugártípusok	max. átfolyási mennyiség 3 bar nyomáson (l/perc)	min. áramlási nyomás (bar)	zuhanykar hossza (mm)	Felület	Cikkszám	Ár (Ft)
PowderRain	18,1	1,5	393	Króm	27607000	185.015,00
RainAir	8	1,5	389	Króm	27461000	260.090,00
RainAir	18	1	389	Króm	27474000	257.845,00

Összetevők:		Mellékelve	Cikkszám
	Zuhanykar 38,9 cm	27607000 27461000 27474000	27413000

A méretek mm-ben értendők.

A technikai és műszaki változtatások jogát fenntartjuk.

Raindance S Fejzuhany 240, 1 jet PowderRain

Tulajdonságok

- fejzuhany mérete: 240 mm
- vízsugár fajta: PowderRain
- gömbcsukló: állítható dőlésszögű fejzuhany
- vízsugártárcsa anyaga: fém
- maximális átfolyási mennyiség 3 bar mellett: 18,1 l/perc
- PowderRain átfolyási mennyisége (3 bar nyomás esetén): 18,1 l/perc
- funkció:: 13,6 l/perc
- tisztítás céljából levehető vízsugártárcsa
- beépítés: mennyezet vagy fal
- csatlakozómenet ½"
- átfolyós vízmelegítőkhöz alkalmas



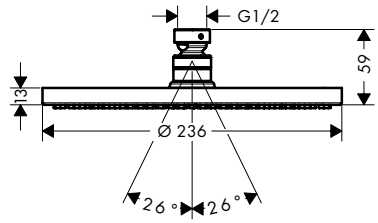

Technológiák

Quick Clean

XXL Performance

Vízsugárfajták

Powder Rain

Felület	Cikkszám	Ár (Ft)
Króm	27623000	156.455,00
Matt Fekete	27623670	219.995,00
Matt Fehér	27623700	219.995,00

Kiegészítő termékek:



Zuhanykar 38,9 cm

Felület	Cikkszám	Ár (Ft)
Króm	27413000	37.775,00
Matt Fekete	27413670	52.900,00
Matt Fehér	27413700	52.900,00

A méretek mm-ben értendők.

A technikai és műszaki változtatások jogát fenntartjuk.

Raindance S Zuhanyrendszerek termosztáttal 1jet

Általános jellemzők

- fejzuhany mérete: 240 mm
- fejzuhany vízsugártípusa: PowderRain
- maximális átfolyási mennyiség 3 bar mellett: 18,1 l/perc
- hengeres anyás zuhanytömlő: zuhanycső mindkét végén kúpos anyával
- zuhanyoldali gömbcsukló a zuhanycső kellemetlen elfordulása ellen
- maximális működő nyomás: 6 bar
- minimális működő nyomás: 1 bar nyomás
- csatlakozás módja: alaptest

fali csatlakozóval és zuhanytartóval

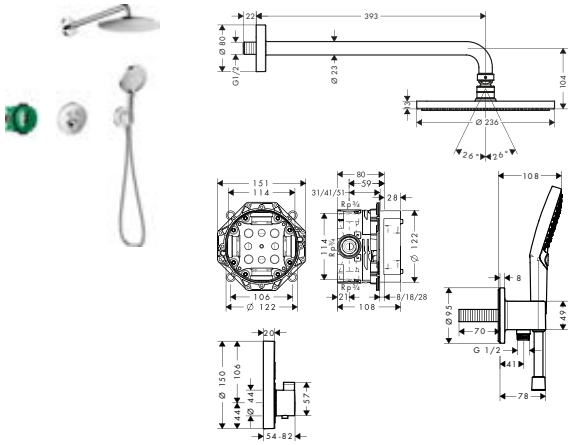

fali csatlakozóval és zuhanytartóval

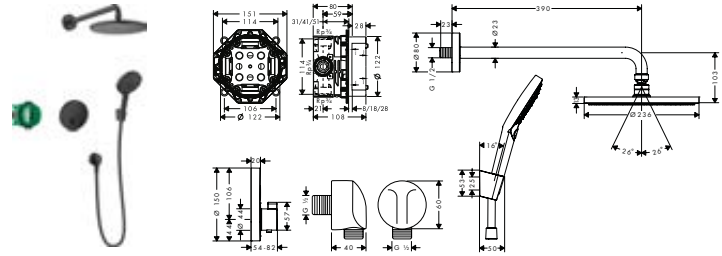

Technológiák



Vízsugárfajták

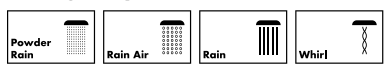

Termékváltozatok áttekintése

különleges	min. áramlási nyomás (bar)	kézizuhany vízsugár fajtája	Felület	Cikkszám	Ár (Ft)
fali csatlakozóval és zuhanytartóval	1,5	RainAir, Rain, Whirl	Matt Fekete	27959670	812.890,00
fali csatlakozóval és zuhanytartóval	1	PowderRain, Rain, Whirl	Króm	27951000	603.610,00

Összetevők:		Mellékelve	Cikkszám
	iBox universal alaptest	27959670 27951000	01800180
	ShowerSelect S Termosztát falsík alatti szereléshez, 2 fogyasztóhoz	27951000 27959670	15743XXX
	Raindance Select S Kézizuhany 120 3jet	27959670	26530670
	Raindance Select S Kézizuhany 120 3jet PowderRain	27951000	26014000
	Zuhanykar 38,9 cm	27959670	27413670
	FixFit Tömlőcsatlakozás E visszafolyásgátló nélkü	27959670	27454670
	Raindance S Fejzuhany 240, 1 jet PowderRain	27959670	27623670
	Raindance S Fejzuhany 240 1jet PowderRain zuhanykarral	27951000	27607000
	Isiflex Zuhanytömlő 125 cm	27951000 27959670	28272XXX
	Zuhanytartó Porter S	27959670	28331670
	FixFit S Fali tömlőcsatlakozás zuhanytartóval, kerek	27951000	26888000

A méretek mm-ben értendők.

A technikai és műszaki változtatások jogát fenntartjuk.

Raindance Select S Showerpipe termosztáttal 2jet, 1jet

Általános jellemzők

- tartalmazza a következőket: fejzuhany, kézizuhany, termosztátos zuhanycsaptelep, zuhanytömlő, zuhanytartó csúszka, zuhanyrúd
- minimális működő nyomás: 1 bar nyomás
- maximális működő nyomás: 10 bar
- a cső magassága rövidíthető
- állítható magasságú kézizuhany tartó
- elfordítható zuhanykar
- Ecostat Comfort termosztát
- biztonsági korlátozás 40 °C-on
- beállítható forróvíz korlátozás
- fogyasztóvezérlés a foganytú forgatásával
- teljesítményű átfolyós vízmelegítőkhöz alkalmas
- rögzítés típusa: falsíkon kívüli szerelés
- csatlakozóméret DN15
- csatlakozómenet ½"
- kiállások közti távolság 150 mm ± 12 mm
- visszafolyás elleni védelem
- 2 funkció

300

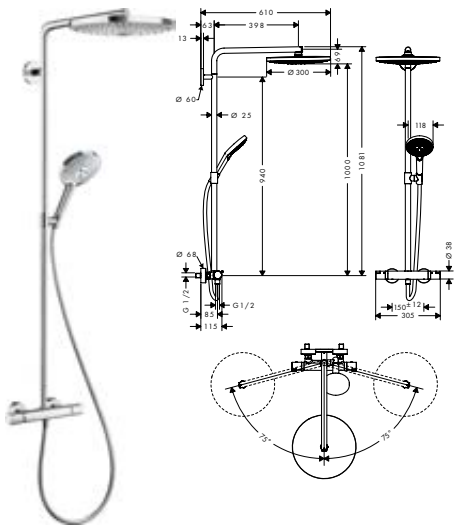

240

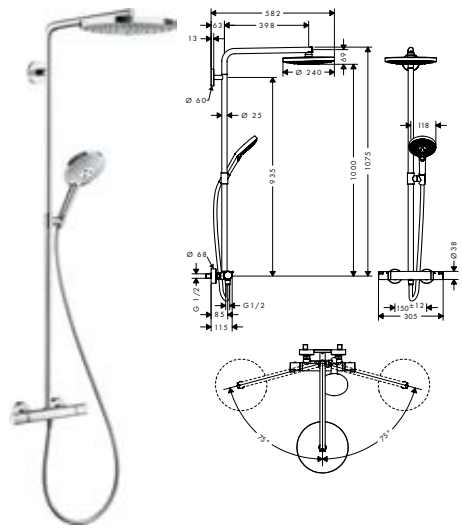

240 PowderRain

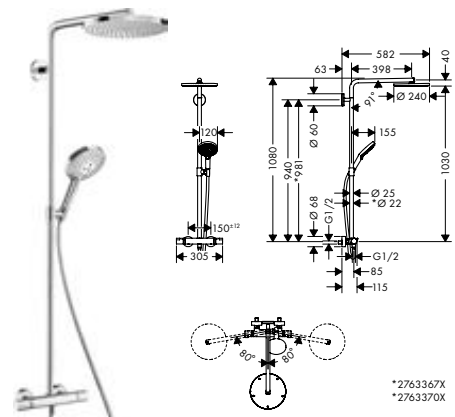

Technológiák



Vízsugárfajták



Termékváltozatok áttekintése

zuhanyfej mérete	vízsugár fajták száma	vízsugártí-pusok	max. átfolyási mennyiség 3 bar nyomáson (l/perc)	min. áramlási nyomás (bar)	kézizuhany vízsugár fajtája	Felület	Cikkszám	Ár (Ft)
300	2	RainAir, Rain	15	1	RainAir, Rain, Whirl	Króm	27133000	554.020,00
						Fehér/Króm	27133400	554.020,00
240	2	RainAir, Rain	15	1	RainAir, Rain, Whirl	Króm	27129000	466.535,00
						Fehér/Króm	27129400	466.535,00
240	1	PowderRain	16	1,5	PowderRain, Rain, Whirl	Króm	27633000	427.620,00
						Szálcsiszolt Bronz	27633140	641.425,00
						Szálcsiszolt Fekete Króm	27633340	641.425,00
						Matt Fekete	27633670	598.650,00
						Matt Fehér	27633700	598.650,00
						Polírozott Arany Hatású	27633990	641.425,00

27129400
27133400 Vízsugártárcsa felülete: fehér.

A méretek mm-ben értendők.

A technikai és műszaki változtatások jogát fenntartjuk.

Raindance Select S Showerpipe termosztáttal 2jet, 1jet

Összetevők:		Mellékelve	Cikkszám
	Raindance Select S Kézizuhany 120 3jet	27133XXX 27129XXX	26530XXX
	Raindance Select S Kézizuhany 120 3jet PowderRain	27633XXX	26014XXX
	Isiflex Zuhanytömlő 160 cm	27633XXX 27133XXX 27129XXX	28276XXX

Kiegészítő termékek:		Felület	Cikkszám	Ár (Ft)
	Csempekiegyenlítő alátét Croma 100 Showerpipe-hoz	Króm	95239000	4.725,00

A méretek mm-ben értendők.

A technikai és műszaki változtatások jogát fenntartjuk.

Raindance S Showerpipe-ok termosztáttal 1jet

Általános jellemzők

- tartalmazza a következőket: fejzuhany, kézizuhany, termosztátos zuhanycsaptelep, zuhanytömlő, zuhanytartó csúszka, zuhanyrúd
- fejzuhany vízsugár típusa: RainAir
- gömbcsukló: állítható dőlésszögű fejzuhany
- a kézizuhany vízsugár fajtája: RainAir, Rain, Whirl
- maximális működő nyomás: 10 bar
- állítható magasságú kézizuhany tartó
- elfordítható zuhanykar
- Ecostat Comfort termosztát
- biztonsági korlátozás 40 °C-on
- beállítható forróvíz korlátozás
- fogyasztóvezérlés a foganytú forgatásával
- teljesítményű átfolyós vízmelegítőkhöz alkalmas
- rögzítés típusa: falsíkon kívüli szerelés
- csatlakozóméret DN15
- csatlakozómenet ½"
- kiállások közti távolság 150 mm ± 12 mm
- visszafolyás elleni védelem
- 2 funkció

300

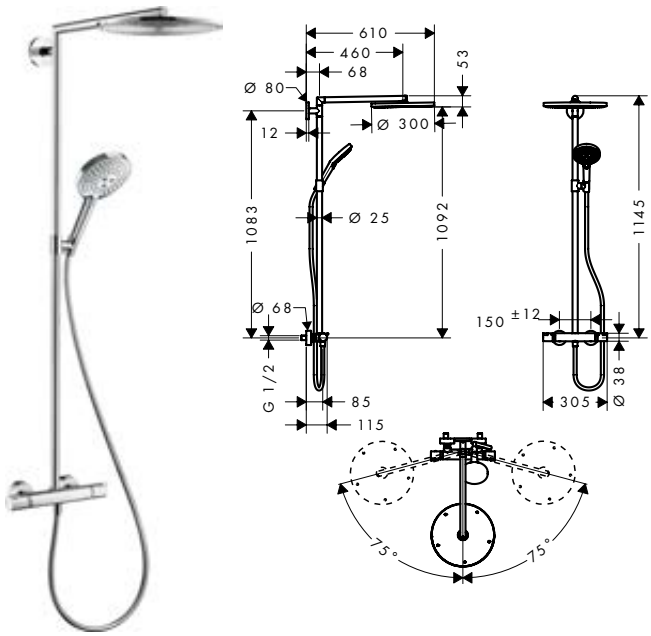

240

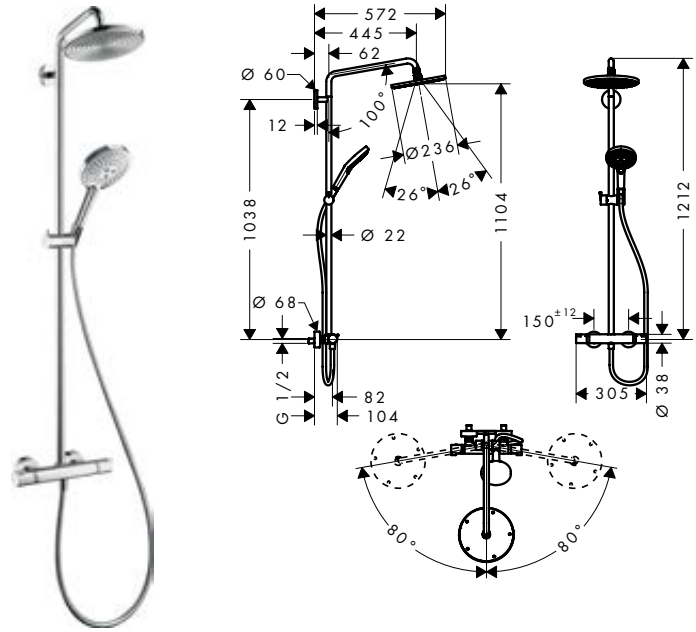

Fenntarthatóság

EcoSmart

Technológiák

Select · Quick Clean · AirPower · XXL Performance

Vízsugárfajták

Rain Air · Rain · Whirl

Termékváltozatok áttekintése

zuhanyfej mérete	max. átfolyási mennyiség 3 bar nyomáson (l/perc)	min. áramlási nyomás (bar)	Felület	Cikkszám	Ár (Ft)
300	16	2	Króm	27114000	483.160,00
240	9	2	Króm	27116000	386.575,00
240	16	1	Króm	27115000	386.575,00

Összetevők:		Mellékelve	Cikkszám
	Raindance Select S Kézizuhany 120 3jet	27114000 27115000	26530000
	Raindance Select S Kézizuhany 120 3jet EcoSmart 9 l/perc	27116000	26531000
	Isiflex Zuhanytömlő 160 cm	27114000 27116000 27115000	28276000

Kiegészítő termékek:			Felület	Cikkszám	Ár (Ft)
	Csempekiegyenlítő alátét	27114XXX	Króm	98681000	6.225,00
	Csempekiegyenlítő alátét Croma 100 Showerpipe-hoz	27116XXX 27115XXX	Króm	95239000	4.725,00

A méretek mm-ben értendők.

A technikai és műszaki változtatások jogát fenntartjuk.

Raindance S Showerpipe 240, 1jet, kádtermosztáttal

Tulajdonságok

- tartalmazza a következőket: fejzuhany, kézizuhany, termosztátos kádcsaptelep, zuhanytömlő, zuhanytartó csúszka, zuhanyrúd
- Raindance S 240 Air fejzuhany
- fejzuhany mérete: 236 mm
- fejzuhany vízsugár típusa: RainAir
- gömbcsukló: állítható dőlésszögű fejzuhany
- vízsugártárcsa felülete: króm
- maximális átfolyási mennyiség 3 bar mellett: 20 l/perc
- RainAir vízsugár átfolyási mennyisége (3 bar mellett): 17 l/perc
- kádtöltő átfolyási mennyisége: 20 l/perc
- a kézizuhany vízsugár fajtája: Rain, RainAir, Whirl
- kézizuhany átfolyási mennyisége 3 bar nyomás esetén: 15,5 l/perc
- minimális működő nyomás: 1 bar nyomás
- maximális működő nyomás: 10 bar
- a cső magassága rövidíthető
- zuhanyrúd átmérője: 22 mm
- állítható magasságú kézizuhany tartó
- zuhanykar hossza fejzuhany: 460 mm
- elfordítható zuhanykar
- Ecostat Comfort termosztát
- biztonsági korlátozás 40 °C-on
- beállítható forróvíz korlátozás
- fogyasztóvezérlés a foganytú forgatásával
- teljesítményű átfolyós vízmelegítőkhöz alkalmas
- rögzítés típusa: falsíkon kívüli szerelés
- csatlakozóméret DN15
- csatlakozómenet ½"
- kiállások közti távolság 150 mm ± 12 mm
- visszafolyás elleni védelem
- 3 funkció



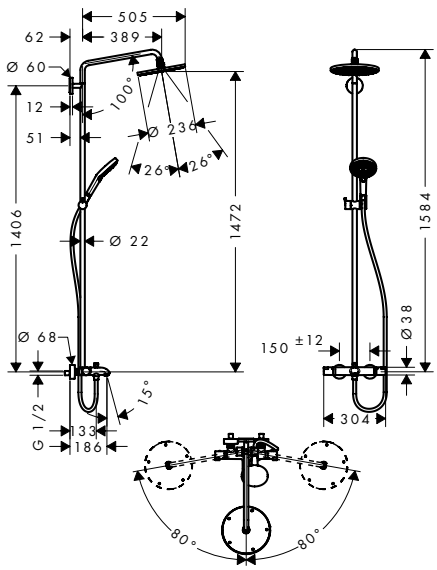

Technológiák

Select · Quick Clean · AirPower · XXL Performance

Vízsugárfajták

Rain Air · Rain · Whirl

Felület	Cikkszám	Ár (Ft)
Króm	27117000	489.145,00

Összetevők:	Mellékelve	Cikkszám
Raindance Select S Kézizuhany 120 3jet	27117000	26530000
Isiflex Zuhanytömlő 200 cm	27117000	28274000

Kiegészítő termékek:	Felület	Cikkszám	Ár (Ft)
Csempekiegyenlítő alátét Croma 100 Showerpipe-hoz	Króm	95239000	4.725,00

A méretek mm-ben értendők.

A technikai és műszaki változtatások jogát fenntartjuk.

Raindance Classic Fejzuhany 240 1jet zuhanykarral

Tulajdonságok

- tartalmazza a következőket: fejzuhany, zuhanykar
- fejzuhany mérete: 270 mm
- vízsugár fajta: RainAir
- gömbcsukló: állítható dőlésszögű fejzuhany
- vízsugártárcsa anyaga: fém
- zuhanykar hossza 390 mm
- maximális átfolyási mennyiség 3 bar mellett: 19 l/perc
- RainAir vízsugár átfolyási mennyisége (3 bar mellett): 19 l/perc
- tisztítás céljából levehető vízsugártárcsa
- beépítés: fal
- csatlakozómenet ½"



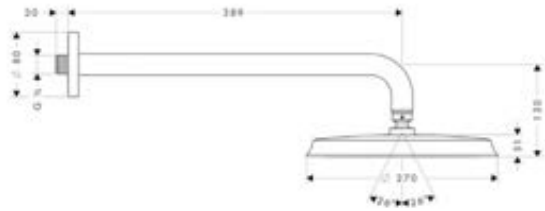

Technológiák

Quick Clean · AirPower · XXL Performance

Vízsugárfajták

Rain Air

Felület	Cikkszám	Ár (Ft)
Króm	27424000	302.475,00
Króm/Arany Hatású	27424090	378.025,00

Raindance Classic Fejzuhany 240 1jet mennyezeti csatlakozóval

Tulajdonságok

- tartalmazza a következőket: fejzuhany, mennyezeti csatlakozó
- fejzuhany mérete: 270 mm
- vízsugár fajta: RainAir
- gömbcsukló: állítható dőlésszögű fejzuhany
- vízsugártárcsa anyaga: fém
- mennyezeti csatlakozás hossza: 100 mm
- maximális átfolyási mennyiség 3 bar mellett: 19 l/perc
- RainAir vízsugár átfolyási mennyisége (3 bar mellett): 19 l/perc
- tisztítás céljából levehető vízsugártárcsa
- beépítés: mennyezeti
- csatlakozómenet ½"
- átfolyós vízmelegítőkhöz alkalmas



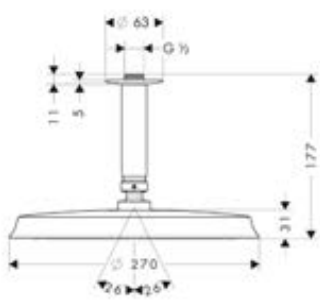

Technológiák

Quick Clean · AirPower · XXL Performance

Vízsugárfajták

Rain Air

Felület	Cikkszám	Ár (Ft)
Króm	27405000	284.395,00
Króm/Arany Hatású	27405090	355.455,00

A méretek mm-ben értendők.

A technikai és műszaki változtatások jogát fenntartjuk.

Raindance Zuhanypanel 180 2jet falsíkon kívüli szereléshez

Tulajdonságok

- tartalmazza a következőket: zuhanypanel, fejzuhany, keskeny kézizuhany, zuhanytömlő, zuhanytartó
- Raindance S 180 Air fejzuhany
- fejzuhany mérete: 180 mm
- vízsugár fajta (fejzuhany): RainAir, széles szaunazuhany
- zuhanykar hossza: 420 mm
- Állítható keretmagasság: 200 mm
- RainAir vízsugár átfolyási mennyisége (3 bar mellett): 14 l/perc
- Hullámsugár átfolyási mennyisége (3 bar mellett): 17 l/perc
- forrázás elleni védelem 40 °C-on
- állítható forróvíz korlátozás
- izolált vízvezetés
- kiállások közti távolság: 150 mm ± 12 mm
- csatlakozómenet ½"
- szerelési helyszín: fal
- rögzítés típusa: falsíkon kívüli szerelés
- átfolyós vízmelegítőkhöz alkalmas
- minimális működő nyomás: 2,2 bar
- maximális működő nyomás: 10 bar
- maximális átfolyási mennyiség 3 bar mellett: 22 l/perc



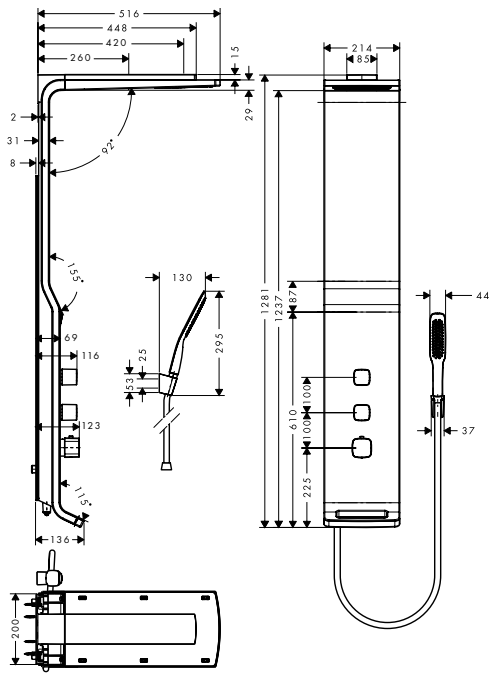

Technológiák



Vízsugárfajták



Felület	Cikkszám	Ár (Ft)
Fehér/Króm	27008400	1.134.630,00

Összetevők:		Mellékelve	Cikkszám
	Isiflex Zuhanytömlő 160 cm	27008XXX	28276000
	Zuhanytartó Porter S	27008XXX	28331000

Kiegészítő termékek:		Cikkszám	Ár (Ft)
	Raindance Sarokszerelő készlet Raindance Lift 180 2jet zuhanypanelhez, falsíkon kívüli szereléshez	27999000	94.300,00

A méretek mm-ben értendők.

A technikai és műszaki változtatások jogát fenntartjuk.

A fogyasztás a megfelelő szerelvények fényében (termosztát/csaptelep/szelep) került megmérésre, a gyakorlati használat demonstrálására.

Kézizuhanyok

· **Raindance Select E** Kézizuhany 150 3jet
 # 26550000, 26550400

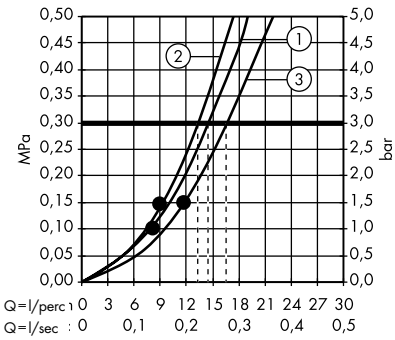

1. RainAir
2. CaresseAir
3. Mix

· **Raindance Select E** Kézizuhany 150 3jet EcoSmart 9 l/perc
 # 26551000, 26551400

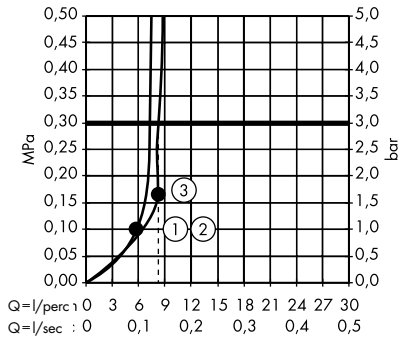

1. RainAir
2. CaresseAir
3. Mix

· **Raindance Select E** Kézizuhany 120 3jet
 # 26520000, 26520140, 26520340, 26520400, 26520670, 26520700, 26520990

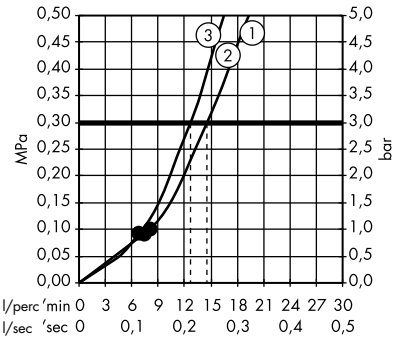

1. RainAir
2. Rain
3. WhirlAir

· **Raindance Select E** Kézizuhany 120 3jet EcoSmart 9 l/perc
 # 26521000, 26521400

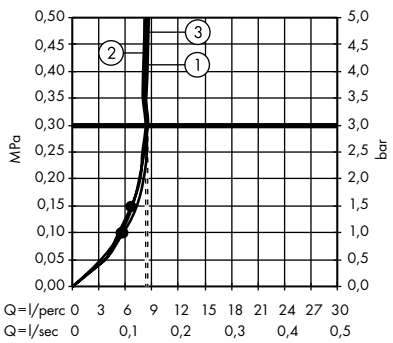

1. RainAir
2. WhirlAir
3. Rain

· **Raindance Select S** Kézizuhany 150 3jet
 # 28587000, 28587400

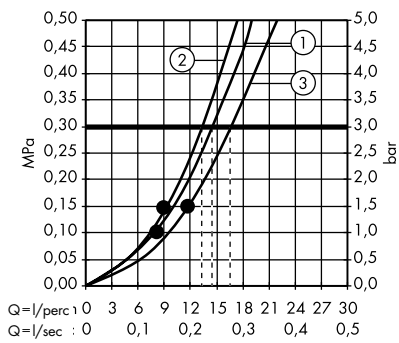

1. RainAir
2. CaresseAir
3. Mix

· **Raindance Select S** Kézizuhany 150 3jet EcoSmart 9 l/perc
 # 28588000, 28588400

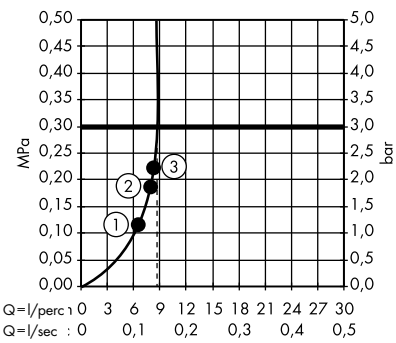

1. RainAir
2. CaresseAir
3. Mix

· **Raindance Select S** Kézizuhany 120 3jet PowderRain
 # 26014000, 26014140, 26014340, 26014670, 26014700, 26014990

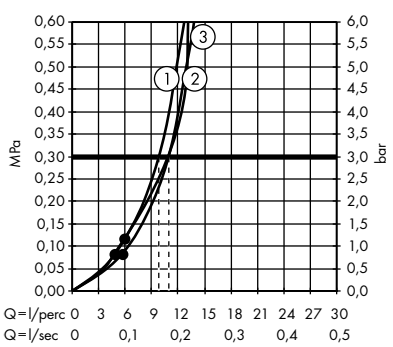

1. WhirlAir
2. PowderRain
3. Rain

· **Raindance Select S** Kézizuhany 120, 3jet, PowderRain EcoSmart
 # 26515000

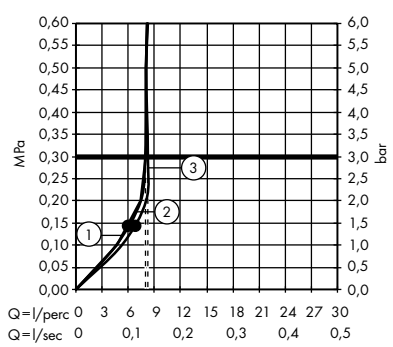

1. WhirlAir
2. PowderRain
3. Rain

· **Raindance Select S** Kézizuhany 120, 3jet, PowderRain Green
 # 26516000

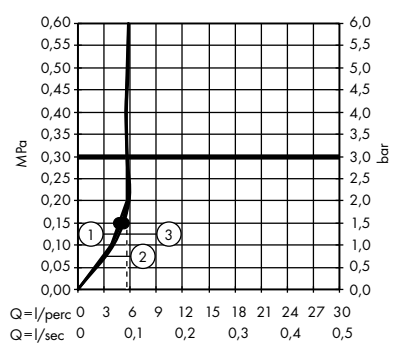

1. WhirlAir
2. PowderRain
3. Rain

A fogyasztás a megfelelő szerelvények fényében (termosztát/csaptelep/szelep) került megmérésre, a gyakorlati használat demonstrálására.

Fejzuhanyok

· **Raindance Select S** Kézizuhany 120 3jet
 # 26530000, 26530140, 26530340, 26530400, 26530670, 26530700, 26530990

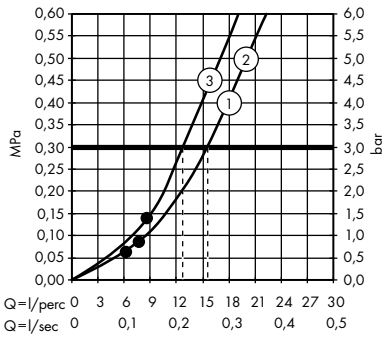

1. RainAir
2. Rain
3. WhirlAir

· **Raindance Select S** Kézizuhany 120 3jet EcoSmart 9 l/perc
 # 26531000, 26531140, 26531340, 26531400, 26531670, 26531700, 26531990

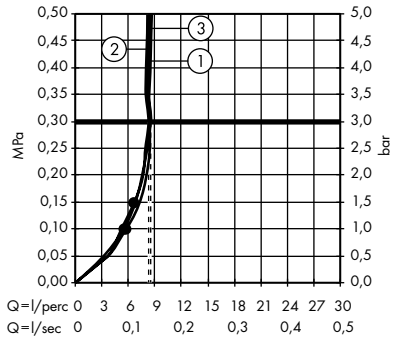

1. RainAir
2. WhirlAir
3. Rain

· **Raindance E** Fejzuhany 300 1jet zuhanykarral
 # 26238000, 26238140, 26238340, 26238670, 26238700, 26238990

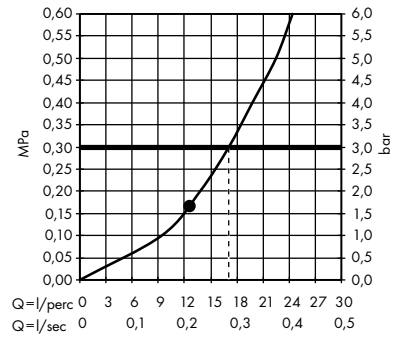

· **Raindance E** Fejzuhany 300 1jet zuhanykarral, EcoSmart 9 l/perc
 # 26239000

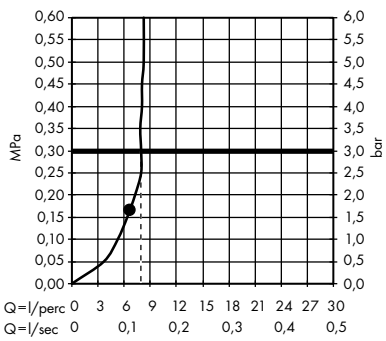

· **Raindance E** Fejzuhany 300 1jet mennyezeti csatlakozóval
 # 26250000, 26250140, 26250340, 26250670, 26250700, 26250990

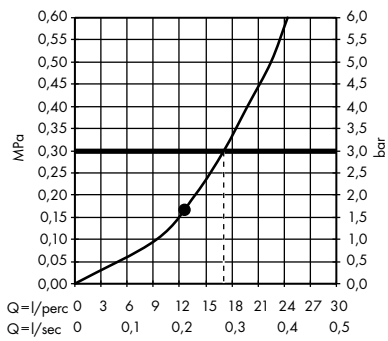

· **Raindance E** Fejzuhany 300 1jet mennyezeti csatlakozóval, EcoSmart 9 l/perc
 # 26251000

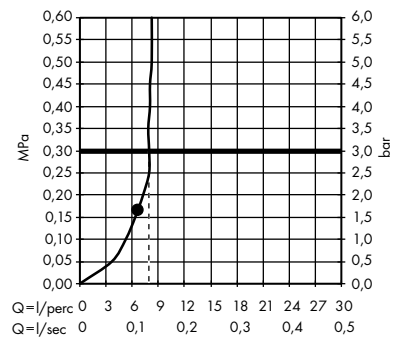

· **Raindance E** Fejzuhany 400/400 1jet
 # 26252000

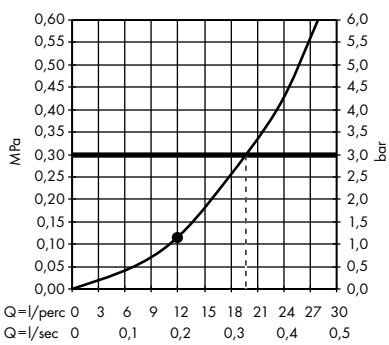

· **Raindance E** Fejzuhany 400/400 1jet EcoSmart 9 l/perc
 # 26253000

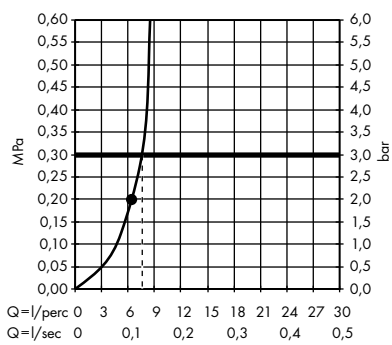

· **Raindance E** Fejzuhany 360 1jet mennyezeti csatlakozóval
 # 27381000

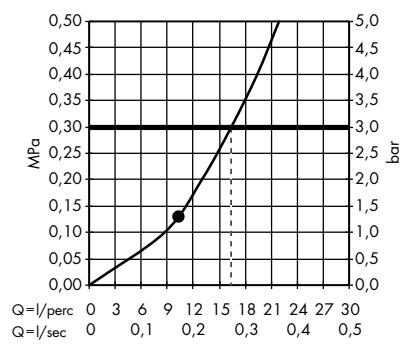

A fogyasztás a megfelelő szerelvények fényében (termosztát/csaptelep/szelep) került megmérésre, a gyakorlati használat demonstrálására.

· **Raindance E** Fejzuhany 360 1jet mennyezeti csatlakozóval, EcoSmart 9 l/perc
 # 26604000

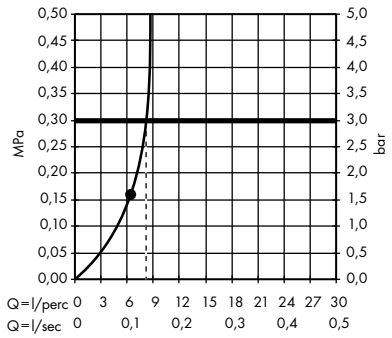

· **Raindance E** Fejzuhany 360 1jet 24 cm-es zuhanykarral
 # 27371000

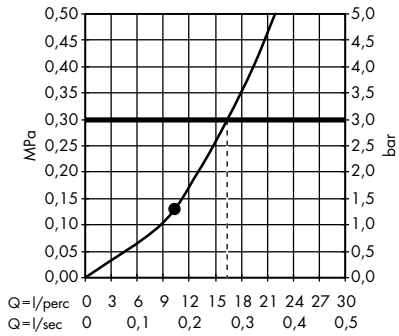

· **Raindance E** Fejzuhany 360 1jet 39 cm-es zuhanykarral
 # 27376000

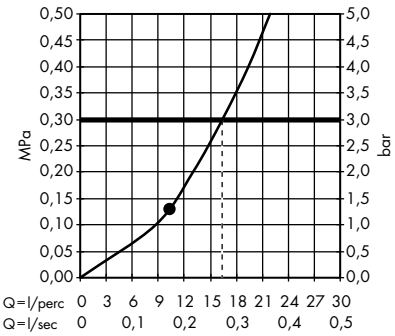

· **Raindance E** Fejzuhany 360 1jet zuhanykarral, EcoSmart 9 l/perc
 # 26605000

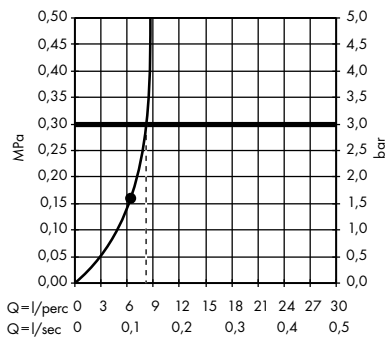

· **Raindance E** Fejzuhany 240 1jet mennyezeti csatlakozóval
 # 27380000

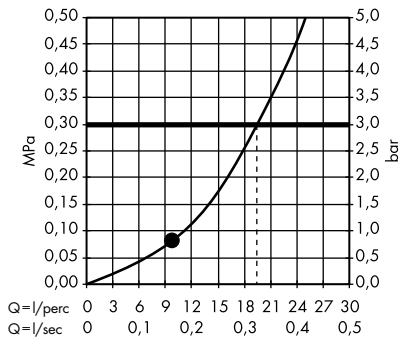

· **Raindance E** Fejzuhany 240 1jet zuhanykarral
 # 27370000

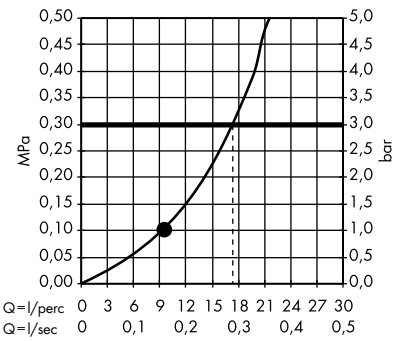

· **Raindance E** Fejzuhany 240 1jet zuhanykarral, EcoSmart 9 l/perc
 # 27375000

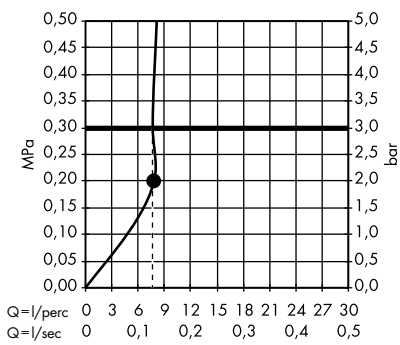

· **Raindance Select S** Fejzuhany 300 2jet mennyezeti csatlakozóval
 # 27337000, 27337400

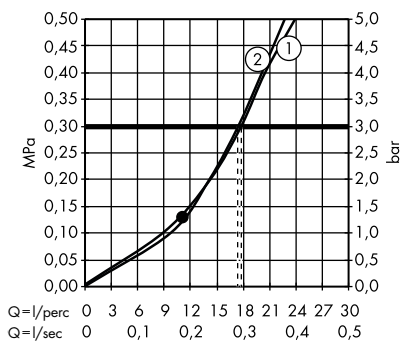

1. Rain
2. RainAir

· **Raindance Select S** Fejzuhany 300 2jet zuhanykarral
 # 27378000, 27378400

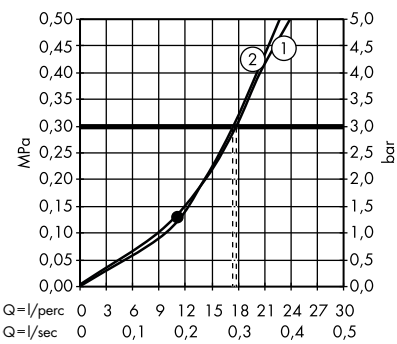

1. Rain
2. RainAir

A fogyasztás a megfelelő szerelvények fényében (termosztát/csaptelep/szelep) került megmérésre, a gyakorlati használat demonstrálására.

· **Raindance Select S** Fejzuhany 240 2jet mennyezeti csatlakozóval
 # 26467000, 26467400

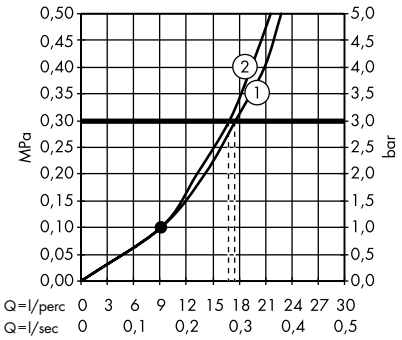

1. Rain
2. RainAir

· **Raindance Select S** Fejzuhany 240 2jet mennyezeti csatlakozóval, EcoSmart 9 l/perc
 # 26469000

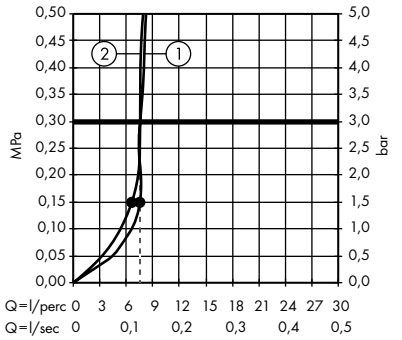

1. Rain
2. RainAir

· **Raindance Select S** Fejzuhany 240 2jet zuhanykarral
 # 26466000, 26466400

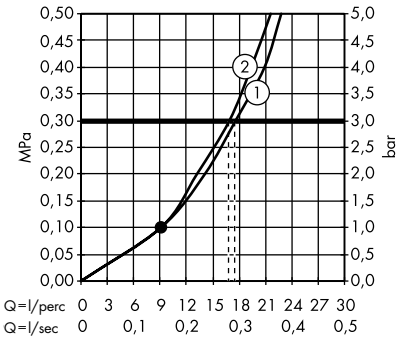

1. Rain
2. RainAir

· **Raindance Select S** Fejzuhany 240 2jet zuhanykarral, EcoSmart 9 l/perc
 # 26470000, 26470400

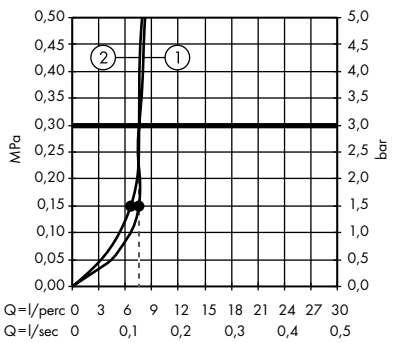

1. Rain
2. RainAir

· **Raindance S** Fejzuhany 300 1jet 46 cm-es zuhanykarral
 # 27492000

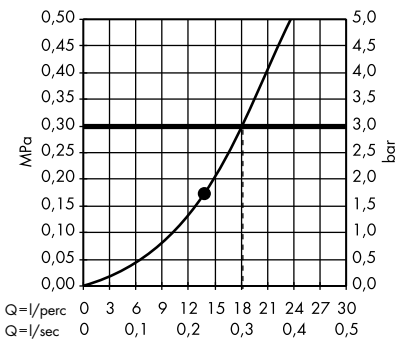

· **Raindance S** Fejzuhany 300 1jet 39 cm-es zuhanykarral
 # 27493000

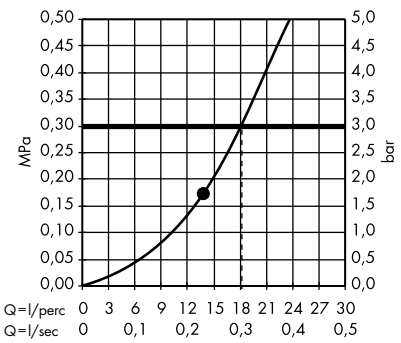

· **Raindance S** Fejzuhany 300 1jet zuhanykarral, EcoSmart 9 l/perc
 # 26601000

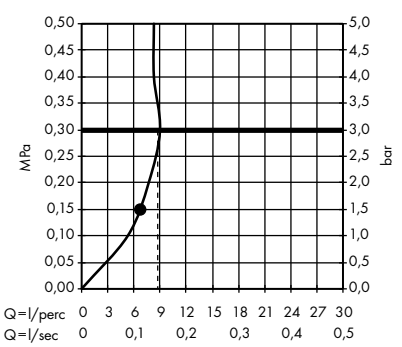

· **Raindance S** Fejzuhany 300 1jet mennyezeti csatlakozóval
 # 27494000

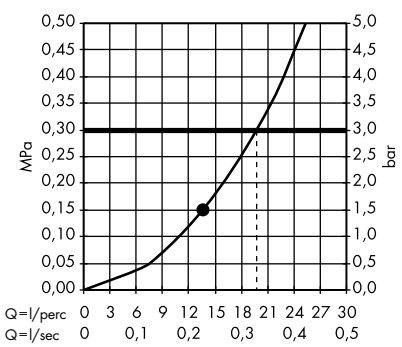

· **Raindance S** Fejzuhany 300 1jet mennyezeti csatlakozóval, EcoSmart 9 l/perc
 # 26600000

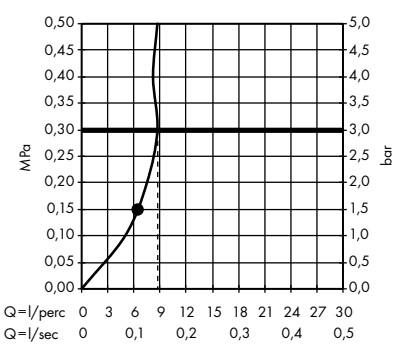

A fogyasztás a megfelelő szerelvények fényében (termosztát/csaptelep/szelep) került megmérésre, a gyakorlati használat demonstrálására.

· **Raindance S** Fejzuhany 240 1jet PowderRain zuhanykarral
 # 27607000

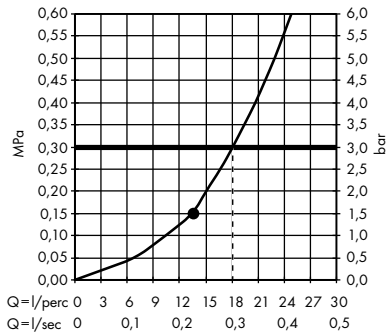

· **Raindance S** Fejzuhany 240 1jet PowderRain mennyezeti csatlakozóval
 # 27620000

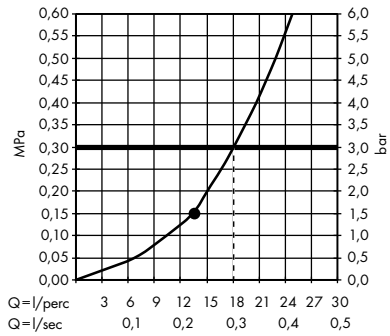

· **Raindance S** Fejzuhany 240, 1 jet PowderRain
 # 27623000, 27623670, 27623700

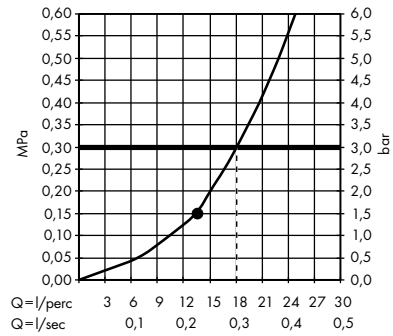

· **Raindance S** Fejzuhany 240 1jet zuhanykarral
 # 27474000

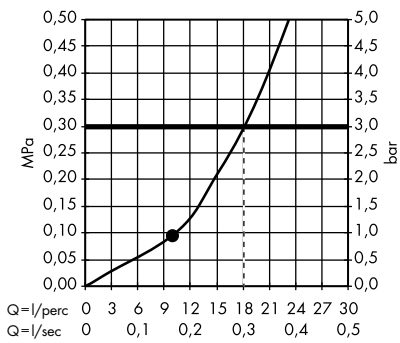

· **Raindance S** Fejzuhany 240 1jet zuhanykarral, EcoSmart 9 l/perc
 # 27461000

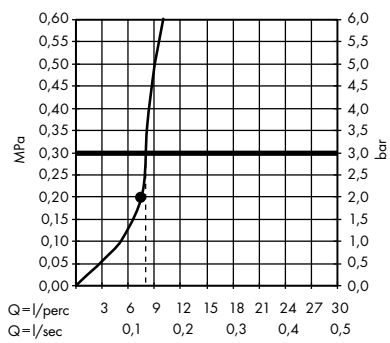

· **Raindance S** Fejzuhany 240 1jet mennyezeti csatlakozóval
 # 27477000

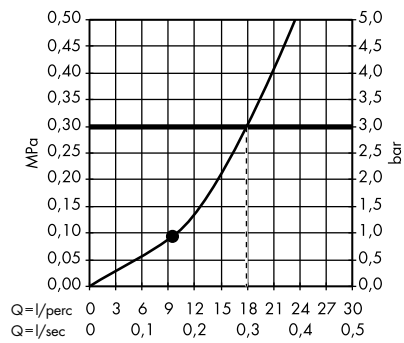

· **Raindance S** Fejzuhany 240 1jet mennyezeti csatlakozóval, EcoSmart 9 l/perc
 # 27463000

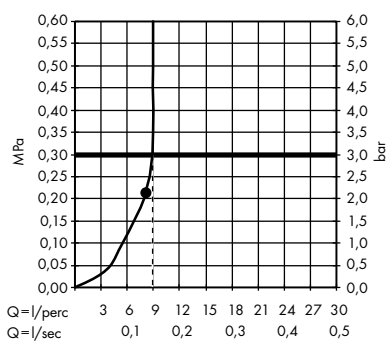

· **Raindance S** Fejzuhany 180 1jet mennyezeti csatlakozóval
 # 27478000

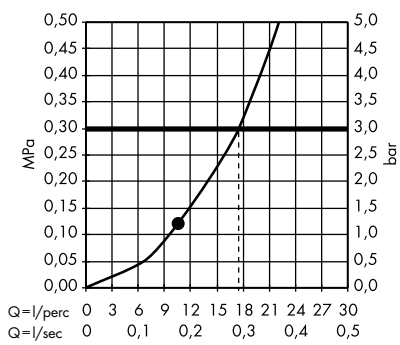

· **Raindance Classic** Fejzuhany 240 1jet zuhanykarral
 # 27424000, 27424090

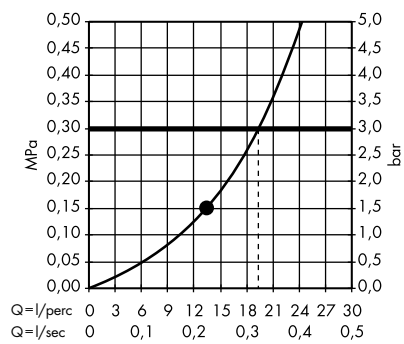

A fogyasztás a megfelelő szerelvények fényében (termosztát/csaptelep/szelep) került megmérésre, a gyakorlati használat demonstrálására.

· **Raindance Classic** Fejzuhany 240 1jet mennyezeti csatlakozóval
 # 27405000, 27405090

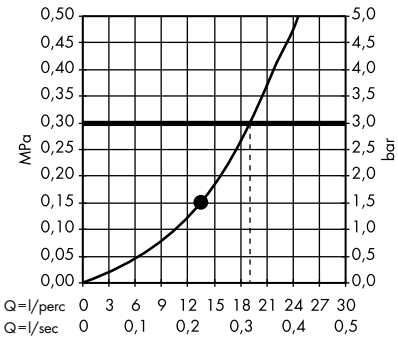

· **Raindance** Fejzuhany 260/260 1jet
 # 26472000

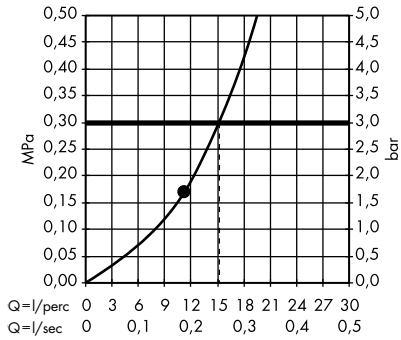

· **Raindance** Fejzuhany 260/260 1jet EcoSmart 9 l/perc
 # 26481000

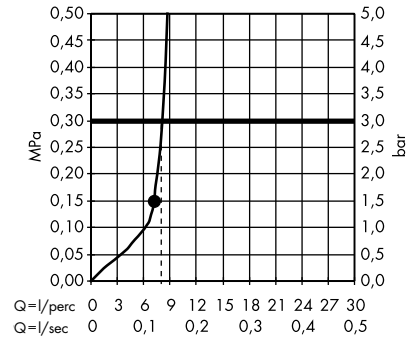

Showerpipe-ok

· **Raindance Select E** Showerpipe 300 3jet és ShowerTablet Select 300
 # 27127000, 27127400

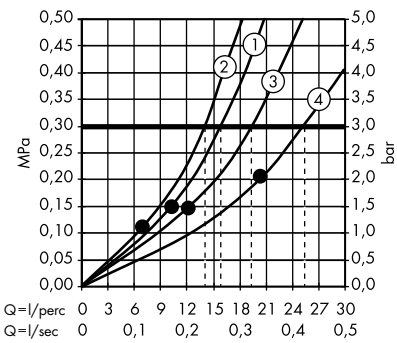

1. Fejzuhany Rain / RainStream
2. Kézi zuhany
3. Fejzuhany
4. Fejzuhany Rain + RainStream / RainAir + RainStream

· **Raindance Select E** Showerpipe 300 2jet és ShowerTablet Select 300
 # 27126000, 27126400

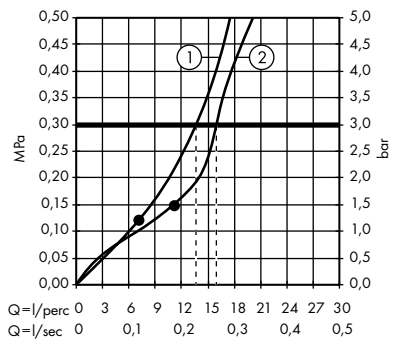

1. Kézi zuhany
2. Fejzuhany

· **Raindance Select E** Showerpipe 300 2jet EcoSmart 9l/perc és ShowerTablet Select
 # 27283000, 27283400

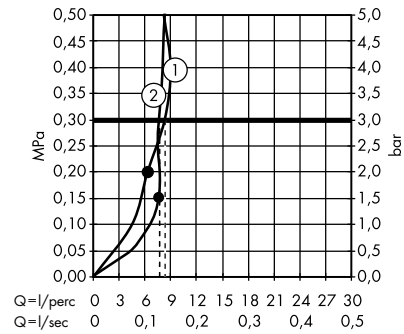

1. Kézi zuhany
2. Fejzuhany

· **Raindance E** Showerpipe 360, 1jet, termosztáttal
 # 27112000, 27112400

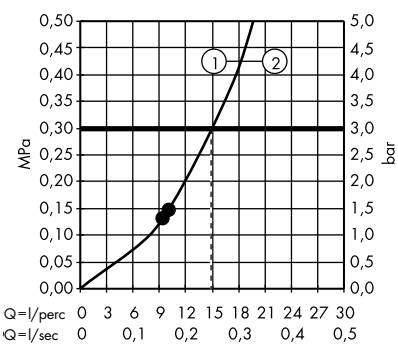

1. Fejzuhany
2. Kézi zuhany

· **Raindance E** Showerpipe 360, 1jet, EcoSmart 9l/perc, termosztáttal
 # 27286000, 27286400

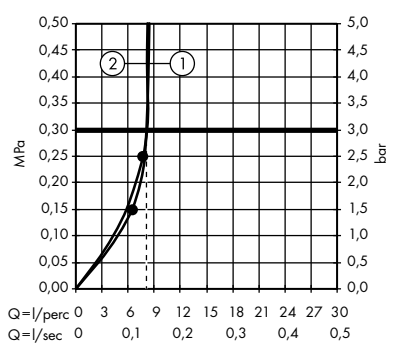

1. Kézi zuhany
2. Fejzuhany

· **Raindance E** Showerpipe 360, 1jet, kádtermosztáttal
 # 27113000, 27113400

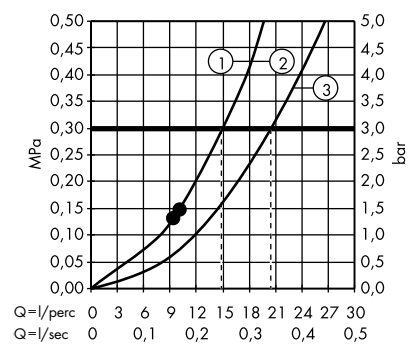

1. Kézi zuhany
2. Fejzuhany
3. Kádbevezetés

A fogyasztás a megfelelő szerelvények fényében (termosztát/csaptelep/szelep) került megmérésre, a gyakorlati használat demonstrálására.

· **Raindance E** Showerpipe 360, 1jet, SowerTablet Select 300
 # 27288000, 27288400

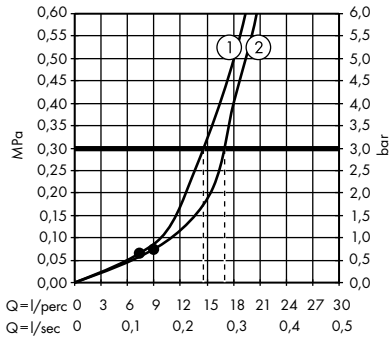

1. Kézi zuhany
2. Fejzuhany

· **Raindance E** Showerpipe 300, 1jet, ShowerTablet 600
 # 27363000

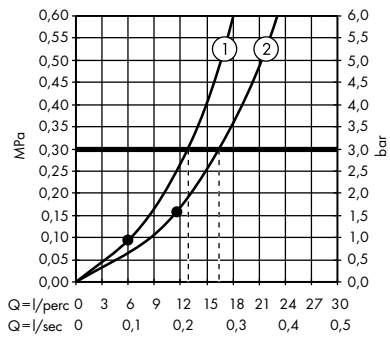

1. Kézi zuhany
2. Fejzuhany

· **Raindance E** Showerpipe 300, 1jet ecosmart 9l/perc, ShowerTablet 600
 # 27364000

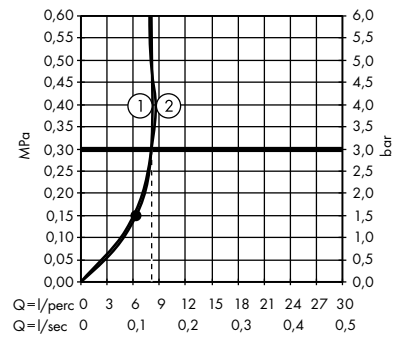

1. Kézi zuhany
2. Fejzuhany

· **Raindance E** Showerpipe 300 1jet ShowerTablet 350
 # 27361000

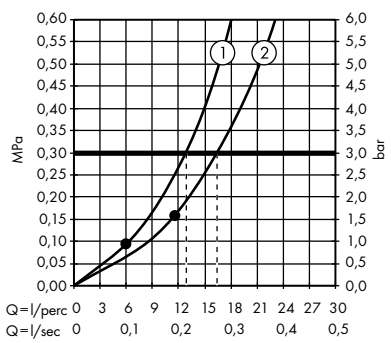

1. Kézi zuhany
2. Fejzuhany

· **Raindance E** Showerpipe 300, 1jet EcoSmart 9l/perc, ShowerTablet 350
 # 27362000

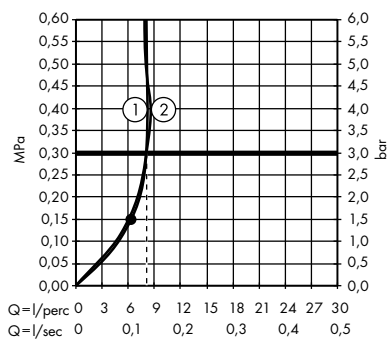

1. Kézi zuhany
2. Fejzuhany

· **Raindance Select S** Showerpipe 300 2jet termosztáttal
 # 27133000, 27133400

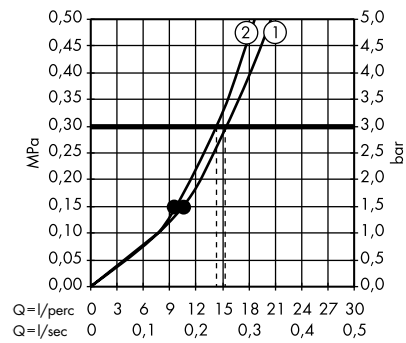

1. Fejzuhany
2. Kézi zuhany

· **Raindance Select S** Showerpipe 240, 2jet, termosztáttal
 # 27129000, 27129400

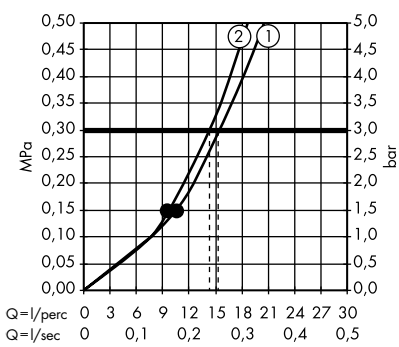

1. Fejzuhany
2. Kézi zuhany

· **Raindance Select S** Showerpipe 240, 1jet PowderRain termosztáttal
 # 27633000, 27633140, 27633340, 27633670, 27633700, 27633990

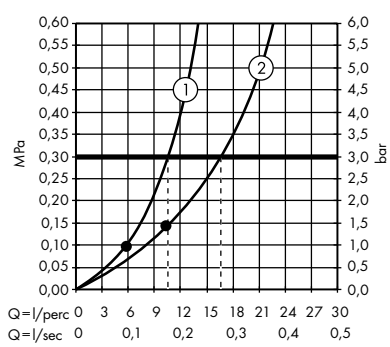

1. Kézi zuhany
2. Fejzuhany

· **Raindance S** Showerpipe 300, 1jet, termosztáttal
 # 27114000

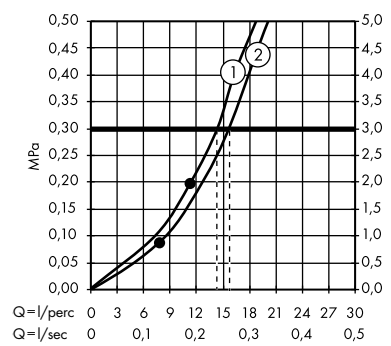

1. Fejzuhany
2. Kézi zuhany

A fogyasztás a megfelelő szerelvények fényében (termosztát/csaptelep/szelep) került megmérésre, a gyakorlati használat demonstrálására.

· **Raindance S** Showerpipe 240, 1jet, termosztáttal
 # 27115000

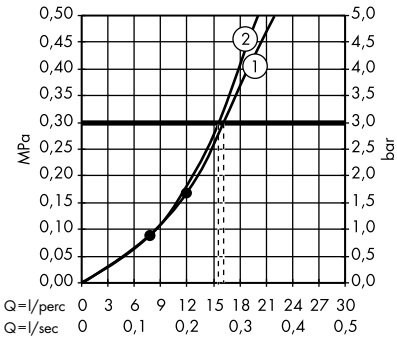

1. Fejzuhany
2. Kézi zuhany

· **Raindance S** Showerpipe 240, 1jet, EcoSmart 9l/perc, termosztáttal
 # 27116000

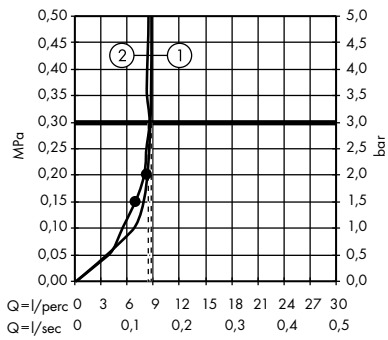

1. Fejzuhany
2. Kézi zuhany

· **Raindance S** Showerpipe 240, 1jet, kádtermosztáttal
 # 27117000

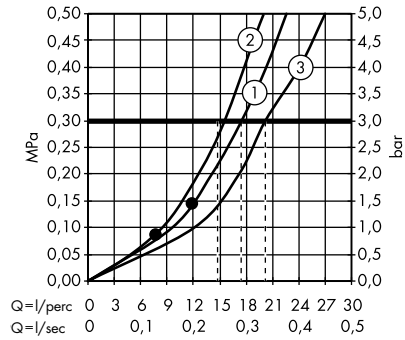

1. Fejzuhany
2. Kézi zuhany
3. Kádbevezetés

· **Raindance** Zuhanypanel 180 2jet falsíkon kívüli szereléshez
 # 27008000, 27008400

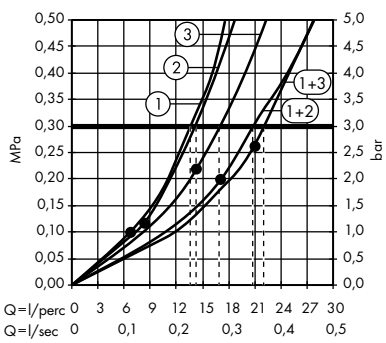

1. Kézi zuhany
2. Rain
3. Rainflow

Q=l/perc
Q=l/sec

Q=l/perc
Q=l/sec

Q=l/perc
Q=l/sec

Pulsify S



Felületek

króm

matt fekete

matt fehér





Elnyert díjak

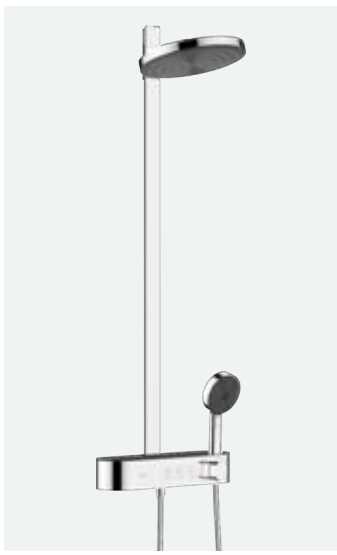

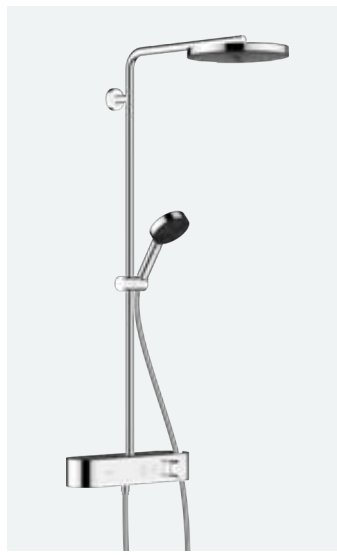



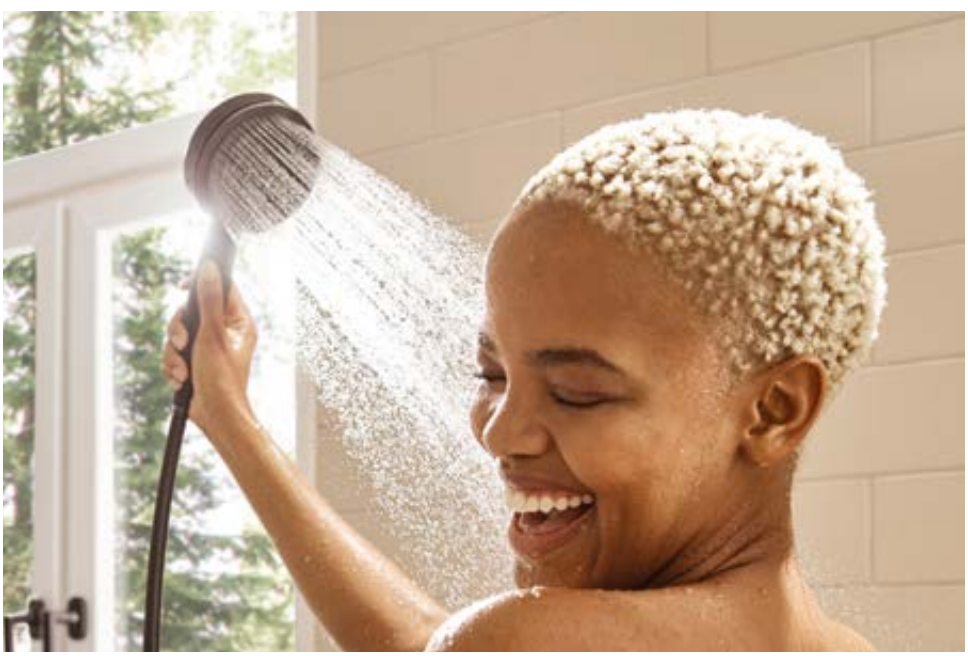

Technológia és előnyök



Select: A vízfolyás, a zuhany vagy a vízsugár fajtája könnyedén, egy gombnyomással szabályozható.



QuickClean: A vízkőlerakódások és a szennyeződések könnyedén ledörzsölhetők kézzel, így kevesebb takarítás szükséges.



Állítható magasságú PushSlider: Segítségével gombnyomásra, egy kézzel és fokozatmentesen állítható be a kézizuhany magassága.



CoolContact: Termosztát innovatív hűtési technológiával, amely megakadályozza a felforrósodást, és így véd az égési sérülésektől.



Dőlésszög állítás: A különböző szögekbe állítható fejzuhannyal egyénileg állítható be a vízsugár.



FastDrain ürítőfunkció: A zuhany gyors ürítőfunkciója csökkenti az utáncsepegési időt zuhanyozás után.



Vízszabályozó: A vízfogyasztás aktív szabályozása – a vízmennyiség a forgószabályozóval állítható be.



Rakodófelület: A beépített rakodófelület bőséges tárolóhelyet kínál a tusoláshoz szükséges eszközöknek. Praktikus kézizuhany tartóval.

Vízsugár fajták



PowderRain: Ellazító, mikrofinom vízcseppek, amelyek lágyan és halkan vonják be a testet. Az érzéki zuhanyélményhez.



Intense PowderRain: Intenzív vízsugár ezernyi mikrofinom vízcseppből – alapos, jóleső és fröccsenésmentes.



IntenseRain: Erős, élénkítő vízsugarak, amelyek elűzik a fáradtságot és azonnal felfrissítenek.



MonoRain: Pontszerű vízsugár, amely lágyan ellazít és a jóleső wellness pillanatokról gondoskodik.



Masszázssugár: Élénkítő, koncentrált vízsugár az otthoni wellness fürdőhöz, amely jólesően elmossa a mindennapi fáradtságot.

Pulsify Select S Kézizuhanyok 3jet

Általános jellemzők

- fejzuhany mérete: 105 mm
- praktikus vízsugárválasztás a Select gombbal
- belső vízvezetéssel
- öblíthető szűrőbetét
- csatlakozómenet ½"
- átfolyós vízmelegítőkhöz alkalmas



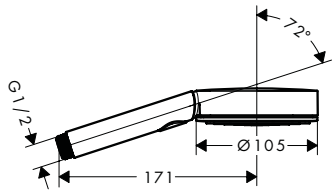

Fenntarthatóság

EcoSmart

Technológiák

Select | Quick Clean | XXL Performance

Vízsugárfajták

Powder Rain | Intense Rain | Massage | Mono Rain

Termékváltozatok áttekintése

zuhany hatás	vízsugártípusok	max. átfolyási mennyiség 3 bar nyomáson (l/perc)	min. áramlási nyomás (bar)	Felület	Cikkszám	Ár (Ft)
Relaxation	PowderRain, IntenseRain, Masszázs vízsugár	8,2	1,2	Króm	24111000	15.165,00
				Matt Fekete	24111670	19.695,00
				Matt Fehér	24111700	19.695,00
Relaxation	PowderRain, IntenseRain, Masszázs vízsugár	11,4	0,9	Króm	24110000	15.165,00
				Matt Fekete	24110670	19.695,00
				Matt Fehér	24110700	19.695,00
Activation	PowderRain, IntenseRain, MonoRain	8,5	1,5	Króm	24101000	15.165,00
				Matt Fekete	24101670	19.695,00
				Matt Fehér	24101700	19.695,00
Activation	PowderRain, IntenseRain, MonoRain	11,5	0,8	Króm	24100000	15.165,00
				Matt Fekete	24100670	19.695,00
				Matt Fehér	24100700	19.695,00

Pulsify S Hengeres kézizuhanyok, 1jet

Általános jellemzők

- fejzuhany mérete: 105 mm
- vízsugár fajta: PowderRain
- belső vízvezetéssel
- öblíthető szűrőbetét
- csatlakozómenet ½"
- átfolyós vízmelegítőkhöz alkalmas



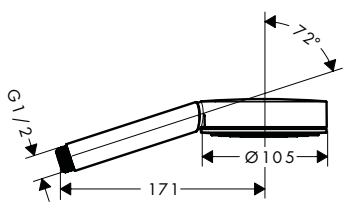

Fenntarthatóság

Eco Smart+

Technológiák

Quick Clean | XXL Performance

Vízsugárfajták

Powder Rain

Termékváltozatok áttekintése

max. átfolyási mennyiség 3 bar nyomáson (l/perc)	min. áramlási nyomás (bar)	Felület	Cikkszám	Ár (Ft)
5,7	1	Króm	24121000	11.500,00
		Matt Fekete	24121670	14.930,00
		Matt Fehér	24121700	14.930,00

A méretek mm-ben értendők.

A technikai és műszaki változtatások jogát fenntartjuk.

Pulsify S Hengeres kézizuhanyok, 1jet

Termékváltozatok áttekintése

max. átfolyási mennyiség 3 bar nyomáson (l/perc)	min. áramlási nyomás (bar)	Felület	Cikkszám	Ár (Ft)
13,5	0,6	Króm	24120000	11.500,00
		Matt Fekete	24120670	14.930,00
		Matt Fehér	24120700	14.930,00

Pulsify Select S Zuhanyszettek 3jet

Általános jellemzők

- fejzuhany mérete: 105 mm
- vízsugár fajta: PowderRain, IntenseRain, Masszázs vízsugár
- praktikus vízsugárválasztás a Select gombbal
- zuhanyoldali gömbcsukló a zuhanycső kellemetlen elfordulása ellen
- műanyag fali tartó
- állítható magasságú nyomógombos csúszka
- műanyag/fém kézizuhany-tartó
- zuhanyrúd átmérője: 22 mm
- zuhanytartó rúd: kerek

959 mm

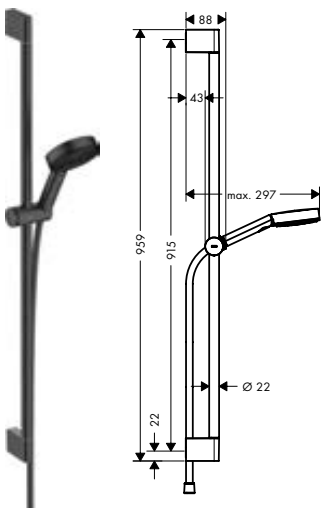

669 mm

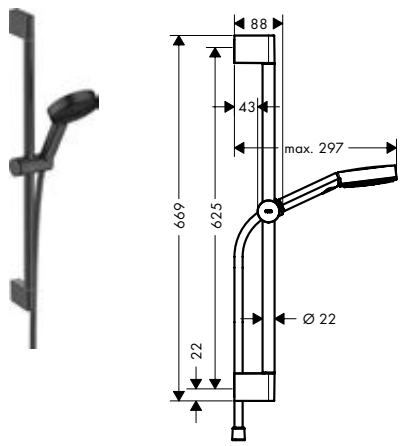

Fenntarthatóság

EcoSmart

Technológiák

Push slider | Select | Quick Clean | XXL Performance

Vízsugárfajták

Powder Rain | Intense Rain | Massage

Termékváltozatok áttekintése

zuhany hatás	zuhanyrúd hossza (mm)	max. átfolyási mennyiség 3 bar nyomáson (l/perc)	min. áramlási nyomás (bar)	Felület	Cikkszám	Ár (Ft)
Relaxation	959	8,2	1,2	Króm	24171000	47.625,00
				Matt Fekete	24171670	66.685,00
				Matt Fehér	24171700	66.685,00
Relaxation	959	11,4	1	Króm	24170000	47.625,00
				Matt Fekete	24170670	66.685,00
				Matt Fehér	24170700	66.685,00
Relaxation	669	8,2	1,2	Króm	24161000	41.165,00
				Matt Fekete	24161670	57.550,00
				Matt Fehér	24161700	57.550,00
Relaxation	669	11,4	1	Króm	24160000	41.165,00
				Matt Fekete	24160670	57.550,00
				Matt Fehér	24160700	57.550,00

Összetevők:		Mellékelve	Cikkszám
	Pulsify Select S Kézizuhany 105, 3 jet Relaxation EcoSmart	24171XXX 24161XXX	24111XXX
	Pulsify Select S Kézizuhany 105, 3 jet Relaxation	24170XXX 24160XXX	24110XXX

A méretek mm-ben értendők.

A technikai és műszaki változtatások jogát fenntartjuk.

Pulsify Select S Zuhanyszettek 3jet

Összetevők:		Mellékelve	Cikkszám
	Unica Zuhanyrúd Pulsify S 90 cm, tolócsúszkával és zuhanytömlővel	24171000 24170000	24401000
	Unica Zuhanyrúd Pulsify S 65cm, toló csúszkával és zuhanytömlővel	24161000 24160000	24400000

Pulsify Select S Zuhanyrendszerek termosztáttal 3jet

Általános jellemzők

- tartalmazza a következőket: kézizuhany, termosztátos zuhanycsaptelep, zuhanyrúd, zuhanytartó csúszka, zuhanytömlő
- fejzuhany mérete: 105 mm
- praktikus vízsugárválasztás a Select gombbal
- a kézizuhany vízsugár fajtája: PowderRain, IntenseRain, Masszázs vízsugár
- maximális átfolyási mennyiség 3 bar mellett: 11,4 l/perc
- zuhanytartó rúd: kerek
- zuhanyrúd átmérője: 22 mm
- hengeres anyás zuhanytömlő: zuhanycső mindkét végén kúpos anyával
- zuhanyoldali gömbcsukló a zuhanycső kellemetlen elfordulása ellen
- CoolContact termosztát: Megakadályozza a csaptelep felforrósodását, így a zuhanyzás még biztonságosabb
- műanyag fali tartó
- maximális működő nyomás: 6 bar
- minimális működő nyomás: 1 bar nyomás

959 mm

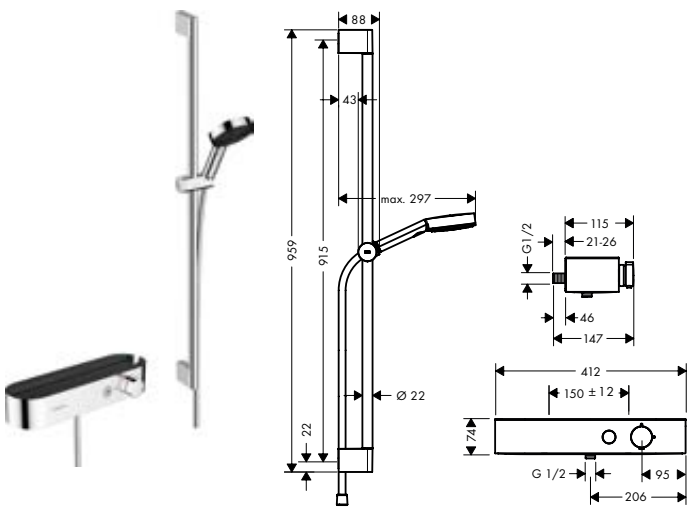

669 mm

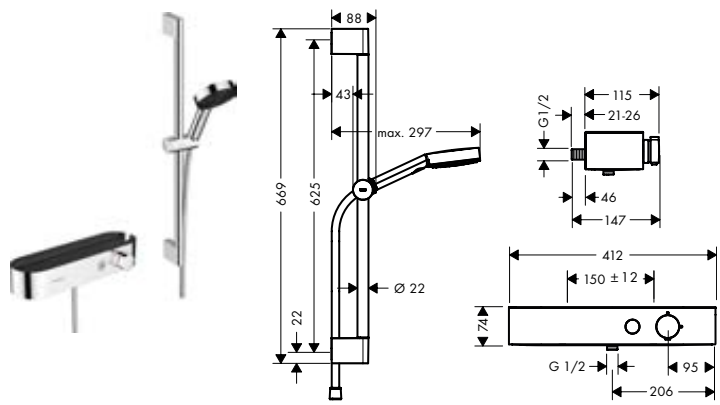

Technológiák



Vízsugárfajták



Termékváltozatok áttekintése

zuhany hatás	zuhanyrúd hossza (mm)	Felület		Cikkszám	Ár (Ft)
Relaxation	959	Króm	Újdonság	24270000	192.655,00
Relaxation	669	Króm	Újdonság	24260000	186.120,00

Összetevők:		Mellékelve	Cikkszám
	Pulsify Select S Kézizuhany 105, 3 jet Relaxation	24270000 24260000	24110000
	ShowerTablet Select Zuhanytermosztát 400, falsíkon kívüli szereléshez	24270000 24260000	24360000
	Unica Zuhanyrúd Pulsify S 90 cm, tolócsúszkával és zuhanytömlővel	24270000	24401000

A méretek mm-ben értendők.

A technikai és műszaki változtatások jogát fenntartjuk.

Pulsify Select S Zuhanyrendszerek termosztáttal 3jet

Összetevők:		Mellékelve	Cikkszám
	Unica Zuhanyrúd Pulsify S 65cm, toló csúszkával és zuhanytömlővel	24260000	24400000

Kiegészítő termékek:		Felület	Cikkszám	Ár (Ft)
	G ¾ S-csatlakozó adapter felújításhoz	Króm	02026000	13.945,00

Pulsify Select S Zuhanytartó szettek 3jet

Általános jellemzők

- tartalmazza a következőket: kézizuhany, zuhanytartó, zuhanycső
- fejzuhany mérete: 105 mm
- integrált tartófunkció
- vízsugár fajta: PowderRain, IntenseRain, Masszázs vízsugár
- praktikus vízsugárválasztás a Select gombbal
- maximális átfolyási mennyiség 3 bar mellett: 11,4 l/perc
- zuhanyoldali gömbcsukló a zuhanycső kellemetlen elfordulása ellen
- műanyag fali tartó
- öblíthető szűrőbetét



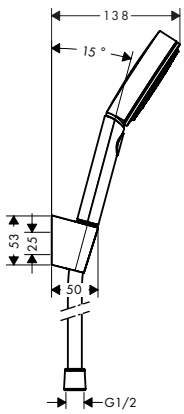

Technológiák



Vízsugárfajták



Termékváltozatok áttekintése

zuhany hatás	zuhanytömlő hossza (mm)	Felület	Cikkszám	Ár (Ft)
Relaxation	1600	Króm	24303000	25.525,00
		Matt Fekete	24303670	33.205,00
		Matt Fehér	24303700	33.205,00
Relaxation	1250	Króm	24302000	23.830,00
		Matt Fekete	24302670	30.960,00
		Matt Fehér	24302700	30.960,00

Összetevők:		Mellékelve	Cikkszám
	Pulsify Select S Kézizuhany 105, 3 jet Relaxation	24303XXX 24302XXX	24110XXX
	Isiflex Zuhanytömlő 160 cm	24303XXX	28276XXX
	Isiflex Zuhanytömlő 125 cm	24302XXX	28272XXX
	Zuhanytartó Porter S	24303XXX 24302XXX	28331XXX

A méretek mm-ben értendők.

A technikai és műszaki változtatások jogát fenntartjuk.

Pulsify S Zuhanytartó szett 105, 1 jet, 125 cm-es zuhanytömlővel

Tulajdonságok

- tartalmazza a következőket: kézizuhany, zuhanytartó, zuhanycső
- fejzuhany mérete: 105 mm
- integrált tartófunkció
- vízsugár fajta: PowderRain
- maximális átfolyási mennyiség 3 bar mellett: 13,5 l/perc
- zuhanyoldali gömbcsukló a zuhanycső kellemetlen elfordulása ellen
- műanyag fali tartó
- öblíthető szűrőbetét



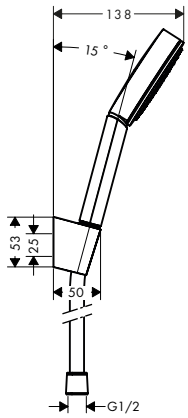

Technológiák

Quick Clean · XXL Performance

Vízsugárfajták

Powder Rain

Felület	Cikkszám	Ár (Ft)
Króm	24301000	21.190,00
Matt Fekete	24301670	27.575,00
Matt Fehér	24301700	27.575,00

Összetevők:		Mellékelve	Cikkszám
	Pulsify S Kézizuhany 105, 1 jet	24301XXX	24120XXX
	Isiflex Zuhanytömlő 125 cm	24301XXX	28272XXX
	Zuhanytartó Porter S	24301XXX	28331XXX

Pulsify S Fejzuhany 2jet fali csatlakozóval

Általános jellemzők

- tartalmazza a következőket: fejzuhany, fali csatlakozó
- fejzuhany mérete: 260 mm
- vízsugár fajta: PowderRain, Intense PowderRain
- Fast Drain a mennyezeti zuhanyból 10°-os szögben távozik a víz
- vízsugártárcsa anyaga: műanyag
- vízsugártárcsa felülete: grafit
- tisztításhoz levehető a fejzuhany
- beépítés: falra rögzített - iBox alapon
- csatlakozás módja: alaptest
- a csomagolás nem tartalmazza: alaptest



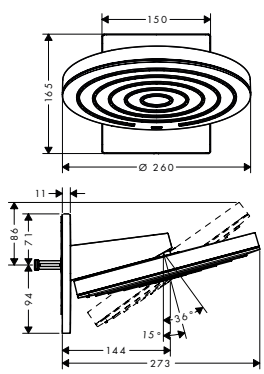

Fenntarthatóság

EcoSmart

Technológiák

Adjustable Shower Head · Fast Drain · Quick Clean · XXL Performance

Vízsugárfajták

Powder Rain · Intense Powder Rain

Termékváltozatok áttekintése

max. átfolyási mennyiség 3 bar nyomáson (l/perc)	min. áramlási nyomás (bar)	Felület		Cikkszám	Ár (Ft)
7,4	1,6	Króm	Újdonság	24151000	203.450,00
		Matt Fekete	Újdonság	24151670	264.505,00
		Matt Fehér	Újdonság	24151700	264.505,00
11,3	1,4	Króm	Újdonság	24150000	203.450,00
		Matt Fekete	Újdonság	24150670	264.505,00
		Matt Fehér	Újdonság	24150700	264.505,00

A méretek mm-ben értendők.

A technikai és műszaki változtatások jogát fenntartjuk.

Pulsify S Fejzuhany 2jet fali csatlakozóval

Szükséges alkatrészek:			Cikkszám	Ár (Ft)
	iBox universal alaptest	24150XXX	01800180	59.440,00

Pulsify S Fejzuhanyok 1jet

Általános jellemzők

- fejzuhany mérete: 260 mm
- vízsugár fajta: PowderRain
- Fast Drain a mennyezeti zuhanyból 10°-os szögben távozik a víz
- gömbcsukló: állítható dőlésszögű fejzuhany
- vízsugártárcsa anyaga: műanyag
- vízsugártárcsa felülete: grafit
- beépítés: mennyezet vagy fal
- csatlakozómenet ½"
- átfolyós vízmelegítőkhöz alkalmas



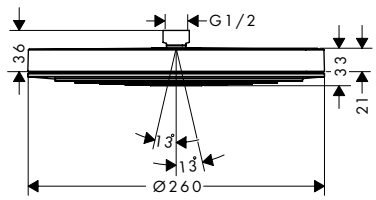

Fenntarthatóság

EcoSmart

Technológiák

Adjustable Shower Head | Fast Drain | Quick Clean | XXL Performance

Vízsugárfajták

Powder Rain

Termékváltozatok áttekintése

max. átfolyási mennyiség 3 bar nyomáson (l/perc)	min. áramlási nyomás (bar)	Felület		Cikkszám	Ár (Ft)
8,4	0,8	Króm	Újdonság	24141000	108.205,00
		Matt Fekete	Újdonság	24141670	140.700,00
		Matt Fehér	Újdonság	24141700	140.700,00
12,3	1	Króm	Újdonság	24140000	108.205,00
		Matt Fekete	Újdonság	24140670	140.700,00
		Matt Fehér	Újdonság	24140700	140.700,00

Szükséges alkatrészek (bármelyik választható):		Felület		Cikkszám	Ár (Ft)
	Pulsify Fali csatlakozó fejzuhanyhoz, 260	Króm	Újdonság	24149000	34.625,00
		Matt Fekete	Újdonság	24149670	45.025,00
		Matt Fehér	Újdonság	24149700	45.025,00
	Mennyezeti csatlakozó S 100 mm	Króm		27393000	25.565,00
		Matt Fekete		27393670	35.805,00
		Matt Fehér		27393700	35.805,00
	Mennyezeti csatlakozó S 300 mm	Króm		27389000	36.395,00
		Matt Fekete		27389670	51.205,00
		Matt Fehér		27389700	51.205,00

A méretek mm-ben értendők.

A technikai és műszaki változtatások jogát fenntartjuk.

Pulsify S Fejzuhanyok 1jet

Általános jellemzők

- fejzuhany mérete: 105 mm
- vízsugár fajta: PowderRain
- gömbcsukló: állítható dőlésszögű fejzuhany
- vízsugártárcsa anyaga: műanyag
- vízsugártárcsa felülete: grafit
- csatlakozómenet ½"
- átfolyós vízmelegítőkhöz alkalmas



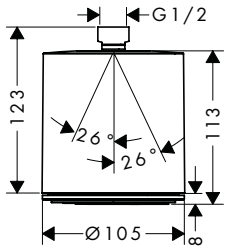

Fenntarthatóság

Eco Smart+

Technológiák

Adjustable Shower Head | Quick Clean | XXL Performance

Vízsugárfajták

Powder Rain

Termékváltozatok áttekintése

max. átfolyási mennyiség 3 bar nyomáson (l/perc)	min. áramlási nyomás (bar)	Felület	Cikkszám	Ár (Ft)
6	1	Króm	24132000	36.830,00
		Matt Fekete	24132670	47.820,00
		Matt Fehér	24132700	47.820,00
11,7	0,8	Króm	24130000	36.830,00
		Matt Fekete	24130670	47.820,00
		Matt Fehér	24130700	47.820,00

Kiegészítő termékek:	Felület	Cikkszám	Ár (Ft)
Pulsify Fali csatlakozó fejzuhanyhoz, 105	Króm	24139000	21.625,00
	Matt Fekete	24139670	28.165,00
	Matt Fehér	24139700	28.165,00

A méretek mm-ben értendők.

A technikai és műszaki változtatások jogát fenntartjuk.

Pulsify S Showerpipe termosztáttal 2jet

Általános jellemzők

- tartalmazza a következőket: fejzuhany, kézizuhany, termosztátos zuhanycsaptelep, zuhanyrúd, zuhanytömlő
- Pulsify 260 2jet fejzuhany
- fejzuhany mérete: 260 mm
- fejzuhany vízsugár típusa: PowderRain, Intense PowderRain
- gömbcsukló: fejzuhany 13-39° fokkal állítható
- vízsugártárcsa felülete: grafit
- Fast Drain kiüríti a fejzuhanyt 10°-os dőlésszögtől
- levehető zuhanyfej
- műanyag polc
- polc felülete: grafit
- a kézizuhany vízsugár fajtája: PowderRain, IntenseRain, Masszázs vízsugár
- a cső magassága rövidíthető
- rúdszélesség: 48 mm
- zuhanykar hossza fejzuhany: 233 mm
- CoolContact termosztát: Megakadályozza a csaptelep felforrósodását, így a zuhanyozás még biztonságosabb
- ShowerTablet Select 400 termosztát
- a 3 funkció egy időben való használata
- teljesítményű átfolyós vízmelegítőkhöz alkalmas
- rögzítés típusa: falsíkon kívüli szerelés
- csatlakozómenet ½"
- kiállások közti távolság 150 mm ± 12 mm
- visszafolyás elleni védelem
- A termosztátot Kézizuhany, PowderRain és, Intense PowderRain gombokkal szállítjuk
- 2 funkció



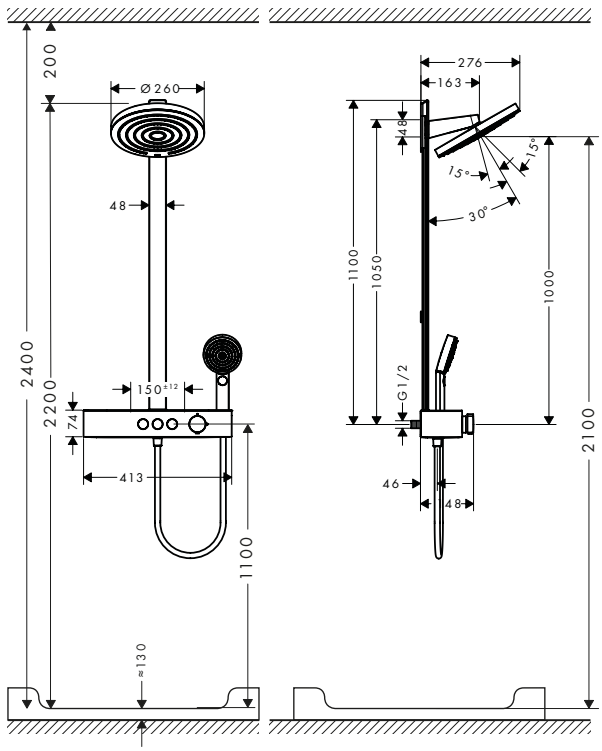

Fenntarthatóság



Technológiák

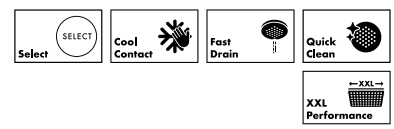

Vízsugárfajták



Termékváltozatok áttekintése

max. átfolyási mennyiség 3 bar nyomáson (l/perc)	min. áramlási nyomás (bar)	Felület		Cikkszám	Ár (Ft)
7,5	1,7	Króm	Újdonság	24241000	363.610,00
		Matt Fekete	Újdonság	24241670	472.680,00
		Matt Fehér	Újdonság	24241700	472.680,00
12,9	1,3	Króm	Újdonság	24240000	363.610,00
		Matt Fekete	Újdonság	24240670	472.680,00
		Matt Fehér	Újdonság	24240700	472.680,00

Összetevők:		Mellékelve	Cikkszám
	Pulsify Select S Kézizuhany 105, 3 jet Relaxation EcoSmart	24241XXX	24111XXX
	Pulsify Select S Kézizuhany 105, 3 jet Relaxation	24240XXX	24110XXX
	ShowerTablet Select Zuhanytermosztát 400, falsíkon kívüli szereléshez	24241XXX	24360XXX
	Isiflex Zuhanytömlő 160 cm	24241XXX 24240XXX	28276XXX

Kiegészítő termékek:		Felület	Cikkszám	Ár (Ft)
	G ¾ S-csatlakozó adapter felújításhoz	Króm	02026000	13.945,00

A méretek mm-ben értendők.

A technikai és műszaki változtatások jogát fenntartjuk.

Pulsify S Showerpipe-ok termosztáttal 1jet

Általános jellemzők

- tartalmazza a következőket: fejzuhany, kézizuhany, termosztátos zuhanycsaptelep, zuhanyrúd, zuhanytartó csúszka, zuhanytömlő
- Pulsify 260 1jet fejzuhany
- fejzuhany mérete: 260 mm
- fejzuhany vízsugár típusa: PowderRain
- gömbcsukló: állítható dőlésszögű fejzuhany
- vízsugártárcsa felülete: grafit
- Fast Drain kiüríti a fejzuhanyt 10°-os dőlésszögtől
- levehető zuhanyfej
- műanyag polc
- polc felülete: grafit
- a kézizuhany vízsugár fajtája: PowderRain, IntenseRain, Masszázs vízsugár
- minimális működő nyomás: 1 bar nyomás
- maximális működő nyomás: 10 bar
- a cső magassága rövidíthető
- zuhanyrúd átmérője: 22 mm
- állítható magasságú nyomógombos csúszka
- zuhanykar hossza fejzuhany: 398 mm
- elfordítható zuhanykar
- CoolContact termosztát: Megakadályozza a csaptelep felforrósodását, így a zuhanyozás még biztonságosabb
- ShowerTablet Select 400 termosztát
- biztonsági korlátozás 40 °C-on
- beállítható forróvíz korlátozás
- fogyasztóvezérlés Select gombbal
- a 2 funkció egy időben való használata
- teljesítményű átfolyós vízmelegítőkhöz alkalmas
- rögzítés típusa: falsíkon kívüli szerelés
- csatlakozómenet ½"
- kiállások közti távolság 150 mm ± 12 mm
- visszafolyás elleni védelem
- A termosztátot kézizuhany és fejzuhany gombokkal szállítjuk
- 2 funkció



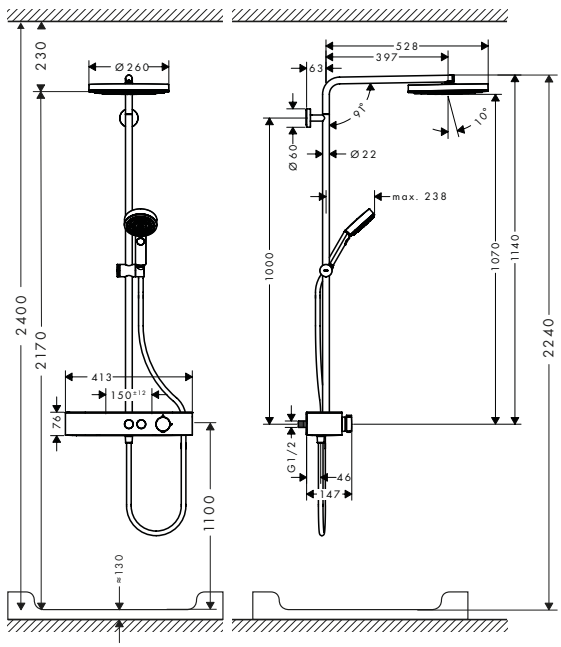

Fenntarthatóság



Technológiák

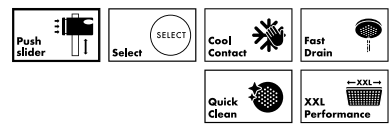

Vízsugárfajták



Termékváltozatok áttekintése

max. átfolyási mennyiség 3 bar nyomáson (l/perc)	min. áramlási nyomás (bar)	Felület		Cikkszám	Ár (Ft)
7,5	0,9	Króm	Újdonság	24221000	320.320,00
10,9	1,2	Króm	Újdonság	24220000	320.320,00

Összetevők:		Mellékelve	Cikkszám
	Pulsify S Fejzuhany 260, 1 jet, EsoSmart	24221000	24141000
	Pulsify S Fejzuhany 260, 1 jet	24220000	24140000
	Pulsify Select S Kézizuhany 105, 3 jet Relaxation EcoSmart	24221000	24111000
	Pulsify Select S Kézizuhany 105, 3 jet Relaxation	24220000	24110000
	ShowerTablet Select Zuhanytermosztát 400, falsíkon kívüli szereléshez	24221000	24360000
	Isiflex Zuhanytömlő 160 cm	24221000 24220000	28276000

Kiegészítő termékek:		Felület	Cikkszám	Ár (Ft)
	G ¾ S-csatlakozó adapter felújításhoz	Króm	02026000	13.945,00

A méretek mm-ben értendők.

A technikai és műszaki változtatások jogát fenntartjuk.

Pulsify S Showerpipe 260, 1 jet, és kádtermosztátos ShowerTablet 400

Tulajdonságok

- tartalmazza a következőket: fejzuhany, kézizuhany, termosztátos kádcsaptelep, zuhanyrúd, zuhanytartó csúszka, zuhanytömlő
- Pulsify 260 1jet fejzuhany
- fejzuhany mérete: 260 mm
- fejzuhany vízsugár típusa: PowderRain
- gömbcsukló: állítható dőlésszögű fejzuhany
- vízsugártárcsa felülete: grafit
- Fast Drain kiüríti a fejzuhanyt 10°-os dőlésszögtől
- levehető zuhanyfej
- műanyag polc
- polc felülete: grafit
- maximális átfolyási mennyiség 3 bar mellett: 21,8 l/perc
- PowderRain átfolyási mennyisége (3 bar nyomás esetén): 11,5 l/perc
- a kézizuhany vízsugár fajtája: PowderRain, IntenseRain, Masszázs vízsugár
- minimális működő nyomás: 0,7 bar
- maximális működő nyomás: 5 bar
- a cső magassága rövidíthető
- zuhanyrúd átmérője: 22 mm
- állítható magasságú nyomógombos csúszka
- zuhanykar hossza fejzuhany: 398 mm
- elfordítható zuhanykar
- CoolContact termosztát: Megakadályozza a csaptelep felforrósodását, így a zuhanyozás még biztonságosabb
- ShowerTablet Select 400 termosztát
- biztonsági korlátozás 40 °C-on
- beállítható forróvíz korlátozás
- fogyasztóvezérlés Select gombbal
- a 3 funkció egy időben való használata
- teljesítményű átfolyós vízmelegítőkhöz alkalmas
- rögzítés típusa: falsíkon kívüli szerelés
- kiállások közti távolság 150 mm ± 12 mm
- visszafolyás elleni védelem
- A termosztátot fejzuhany, kád és kézizuhany gombokkal szállítjuk
- 3 funkció



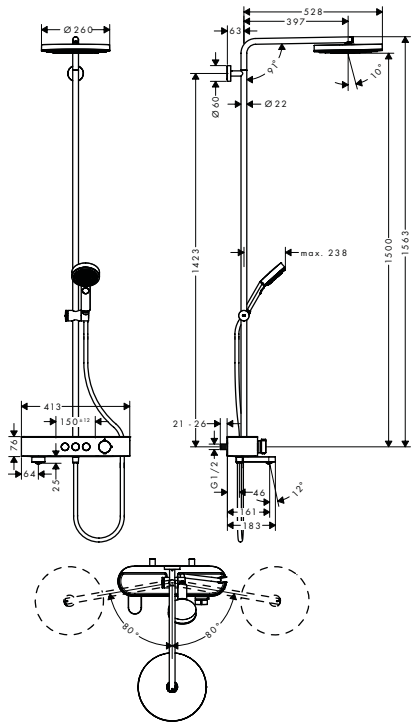

Fenntarthatóság

Water Flow Control

Technológiák

Rotatable Bath Spout | Push slider | Select | Cool Contact | Fast Drain | Quick Clean | XXL Performance

Vízsugárfajták

Powder Rain | Intense Rain | Massage

Felület		Cikkszám	Ár (Ft)
Króm	Újdonság	24230000	344.150,00

Összetevők:		Mellékelve	Cikkszám
	Pulsify S Fejzuhany 260, 1 jet	24230000	24140000
	Pulsify Select S Kézizuhany 105, 3 jet Relaxation	24230000	24110000
	Isiflex Zuhanytömlő 160 cm	24230000	28276000

Kiegészítő termékek:		Felület	Cikkszám	Ár (Ft)
	G ¾ S-csatlakozó adapter felújításhoz	Króm	02026000	13.945,00

A méretek mm-ben értendők.

A technikai és műszaki változtatások jogát fenntartjuk.

A fogyasztás a megfelelő szerelvények fényében (termosztát/csaptelep/szelep) került megmérésre, a gyakorlati használat demonstrálására.

Kézizuhanyok

· **Pulsify Select S** Kézizuhany 105, 3 jet Activation
 # 24100000, 24100670, 24100700

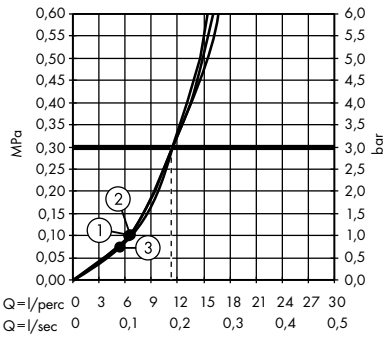

1. Mono
2. PowderRain
3. IntenseRain

· **Pulsify Select S** Kézizuhany 105, 3 jet Activation EcoSmart
 # 24101000, 24101670, 24101700

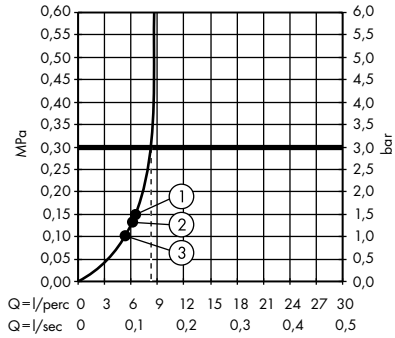

1. PowderRain
2. Mono
3. IntenseRain

· **Pulsify Select S** Kézizuhany 105, 3 jet Relaxation
 # 24110000, 24110670, 24110700

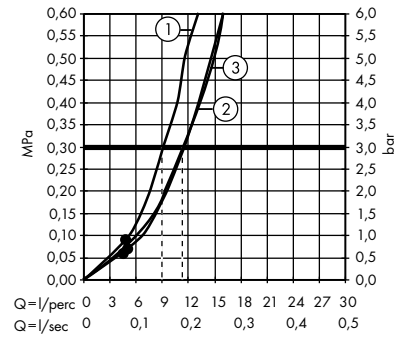

1. Massage
2. PowderRain
3. IntenseRain

· **Pulsify Select S** Kézizuhany 105, 3 jet Relaxation EcoSmart
 # 24111000, 24111670, 24111700

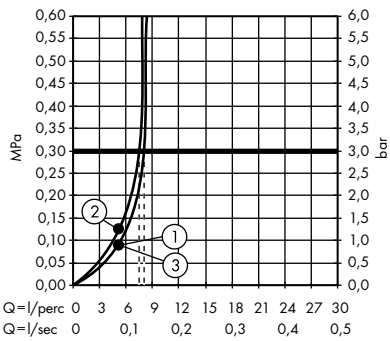

1. PowderRain
2. Massage
3. IntenseRain

· **Pulsify S** Kézizuhany 105, 1 jet
 # 24120000, 24120670, 24120700

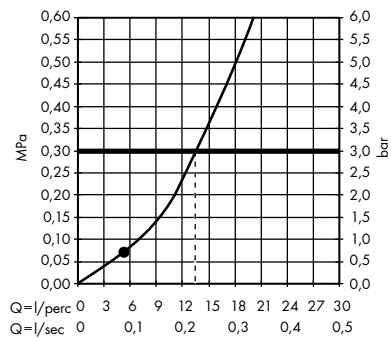

· **Pulsify S** Kézizuhany 105, 1 jet EcoSmart+
 # 24121000, 24121670, 24121700

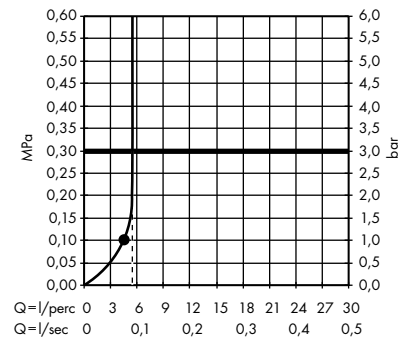

Fejzuhanyok

· **Pulsify S** Fejzuhany 260, 2 jet
 # 24150000, 24150670, 24150700

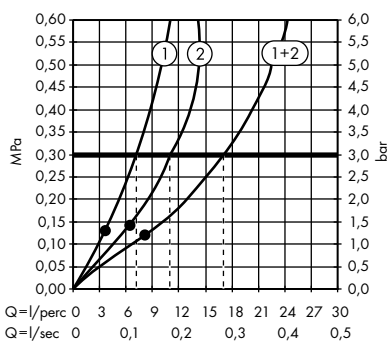

1. Intense PowderRain
2. PowderRain

· **Pulsify S** Fejzuhany 260, 2 jet EcoSmart, fali csatlakozóval
 # 24151000, 24151670, 24151700

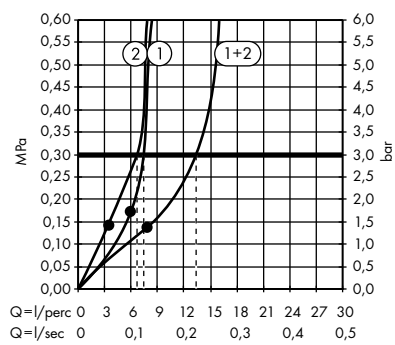

1. PowderRain
2. Intense PowderRain

· **Pulsify S** Fejzuhany 260, 1 jet
 # 24140000, 24140670, 24140700

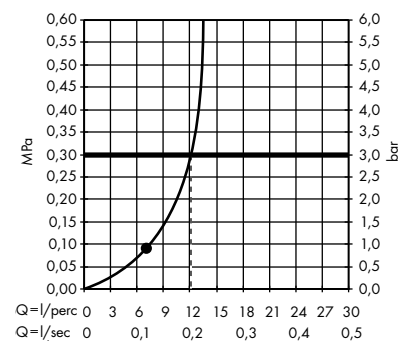

A fogyasztás a megfelelő szerelvények fényében (termosztát/csaptelep/szelep) került megmérésre, a gyakorlati használat demonstrálására.

· **Pulsify S** Fejzuhany 260, 1 jet, EsoSmart
 # 24141000, 24141670, 24141700

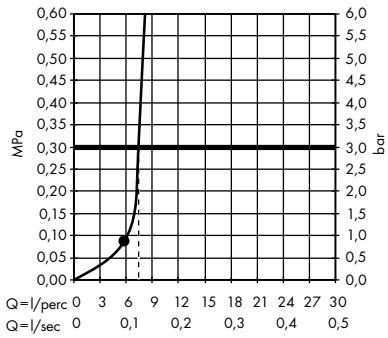

· **Pulsify S** Fejzuhany 105, 1 jet
 # 24130000, 24130670, 24130700

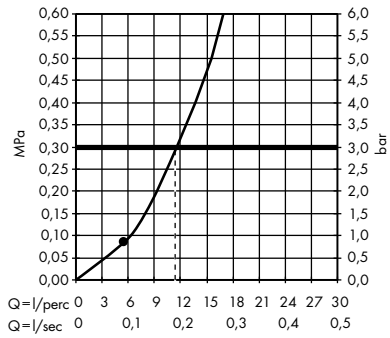

· **Pulsify S** Fejzuhany 105, 1 jet EcoSmart+
 # 24132000, 24132670, 24132700

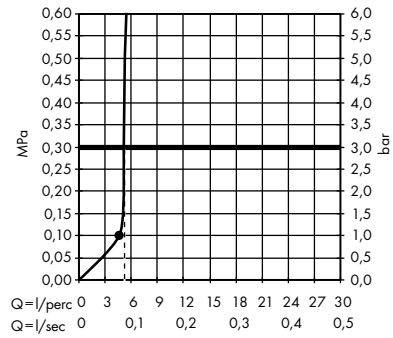

Showerpipe-ok

· **Pulsify S** Showerpipe 260, 2 jet,
és ShowerTablet Select 400
 # 24240000, 24240670, 24240700

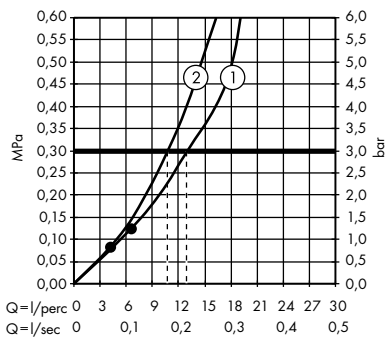

1. Fejzuhany
2. Kézi zuhany

· **Pulsify S** Showerpipe 260, 2 jet EcoSmart,
és ShowerTablet Select 400
 # 24241000, 24241670, 24241700

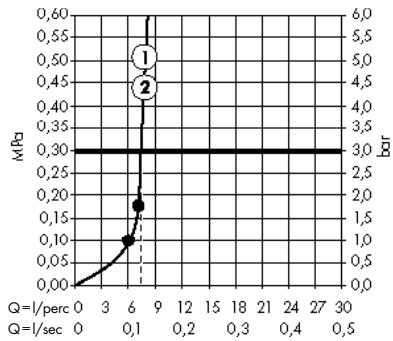

1. Fejzuhany
2. Kézi zuhany

· **Pulsify S** Showerpipe 260, 1 jet
és ShowerTablet Select 400
 # 24220000

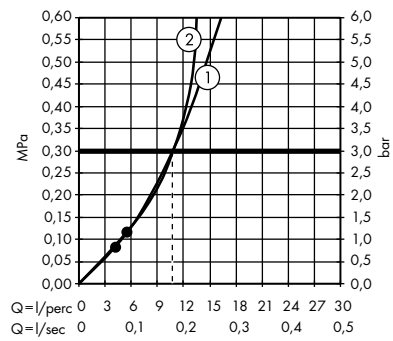

1. Kézi zuhany
2. Fejzuhany

· **Pulsify S** Showerpipe 260, 1 jet EcoSmart
és ShowerTablet Select 400
 # 24221000

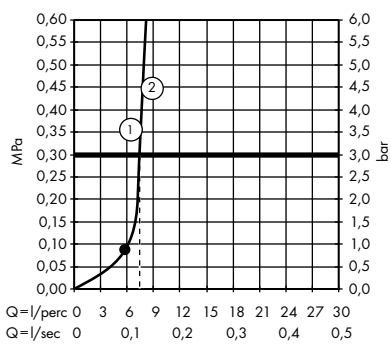

1. Fejzuhany
2. Kézi zuhany

· **Pulsify S** Showerpipe 260, 1 jet,
és kádtermosztátos ShowerTablet 400
 # 24230000

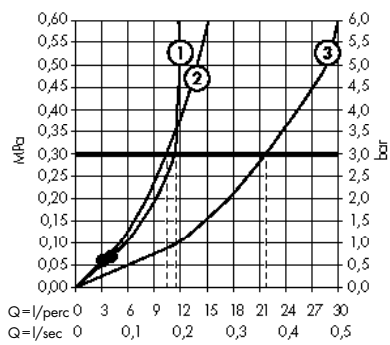

1. Fejzuhany
2. Kézi zuhany
3. Kádbevezetés

Croma E











Felületek

króm

szálcsiszolt bronz

szálcsiszolt fekete króm

fehér/króm

matt fekete

matt fehér

polírozott arany hatású

Elnyert díjak

GERMAN DESIGN AWARD WINNER 2021

INNOVATIVE INTERIOR winner

INNOVATIVE ARCHITECTURE best of best

DESIGN AWARD 2020

GOLD AWARD 2019

Croma S







Croma







A felületek és termékjellemzők a modelltől függően állnak rendelkezésre

Technológia és előnyök



Select: A vízfolyás, a zuhany vagy a vízsugár fajtája könnyedén, egy gombnyomással szabályozható.



AirPower: Levegőt kever a vízhez. A lágy, fröccsenésmentes vízsugárért és a telített, könnyű vízcseppekért.



QuickClean: A vízkőlerakódások és a szennyeződések könnyedén ledörzsölhetők kézzel, így kevesebb takarítás szükséges.



CoolContact: Termosztát innovatív hűtési technológiával, amely megakadályozza a felforrósodást, és így véd az égési sérülésektől.



Állítható magasságú PushSlider: Segítségével gombnyomásra, egy kézzel és fokozatmentesen állítható be a kézizuhany magassága.

Vízsugár fajták



Rain: Élénkítő és energetizáló zuhanyélmény telt zuhanyesővel, amely alaposan kiöblíti a sampont a hajból.



IntenseRain: Erős, élénkítő vízsugarak, amelyek elűzik a fáradtságot és azonnal felfrissítenek.



IntenseRain: Élénkítő zuhanyeső, amely erőteljesen felfrissít. Ideális ahhoz, hogy reggelente vagy sport után ismét lendületbe jöjjön.



SoftRain: Simogató vízsugarak, amelyek lágyan bevonják a testet. Kellemes a bőrnek, a szellemnek és a léleknek.



RainAir: Telt zuhanyeső, amely levegővel dúsított cseppekkel gondoskodik a lágy, mégis hatékony zuhanyélményről.



Masszázssugár: Élénkítő, koncentrált vízsugár az otthoni wellness fürdőhöz, amely jólesően elmossa a mindennapi fáradtságot.

Croma Select E / Croma E Kézizuhanyok 3jet, 1jet

Általános jellemzők

- fejzuhany mérete: 110 mm
- belső vízvezetéssel
- kiöblíthető beépített szűrővel
- csatlakozómenet ½"
- átfolyós vízmelegítőkhöz alkalmas

3 fajta vízsugár



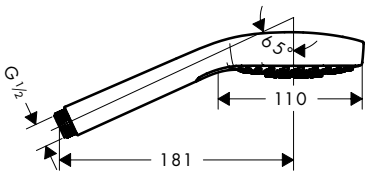

1 fajta vízsugár



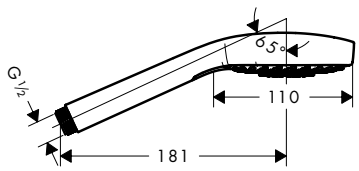

Fenntarthatóság

Eco Smart+ | EcoSmart

Technológiák

Select | Quick Clean | XXL Performance

Vízsugárfajták

SoftRain | Rain | Intense Rain | Massage | Turbo Rain

Termékváltozatok áttekintése

kivitel	vízsugártípusok	max. átfolyási mennyiség 3 bar nyomáson (l/perc)	min. áramlási nyomás (bar)	Kiválasztás	Felület	Cikkszám	Ár (Ft)
Multi	SoftRain, IntenseRain, Masszázs vízsugár	9	1,4	■	Fehér/Króm	26811400	28.520,00
Multi	SoftRain, IntenseRain, Masszázs vízsugár	16	1	■	Fehér/Króm	26810400	28.520,00
Vario	Rain, Turbo Rain, IntenseRain	9	1,4	■	Fehér/Króm	26813400	21.785,00
Vario	Rain, IntenseRain, Turbo Rain	14,7	1	■	Fehér/Króm	26812400	21.785,00
1jet	Rain	9	1	–	Fehér/Króm	26815400	16.385,00
					Matt Fekete	26815670	22.885,00
					Matt Fehér	26815700	22.885,00
					Szálcsiszolt Fekete Króm	26815340	24.580,00
					Polírozott Arany Hatású	26815990	24.580,00
1jet	Rain	7	1,2	–	Fehér/Króm	26816400	16.385,00
1jet	Rain	16	1	–	Fehér/Króm	26814400	16.385,00
					Szálcsiszolt Bronz	26814140	24.580,00
					Szálcsiszolt Fekete Króm	26814340	24.580,00
					Matt Fekete	26814670	22.885,00
					Matt Fehér	26814700	22.885,00
					Polírozott Arany Hatású	26814990	24.580,00

A méretek mm-ben értendők.

A technikai és műszaki változtatások jogát fenntartjuk.

Croma Select E Zuhanyszettek 3jet, 1jet

Általános jellemzők

- fejzuhany mérete: 110 mm
- a csúszka dőlésszöge 45 fokkal beállítható
- zuhanyoldali gömbcsukló a zuhanycső kellemetlen elfordulása ellen
- falra szerelhető: rögzítő csavar
- műanyag fali tartó
- zuhanyrúd átmérője: 22 mm
- zuhanytartó rúd: kerek

959 mm



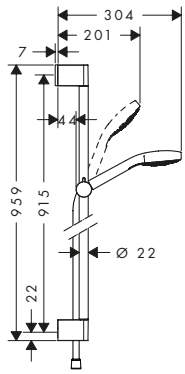

669 mm



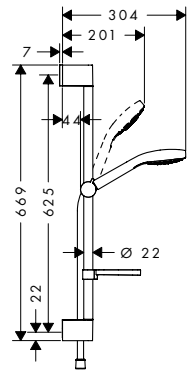

Fenntarthatóság

EcoSmart

Technológiák

Select | Quick Clean | XXL Performance

Vízsugárfajták

SoftRain | Rain | Intense Rain | Massage | Turbo Rain

Termékváltozatok áttekintése

zuhanyrúd hossza (mm)	kivitel	vízsugártípusok	max. átfolyási mennyiség 3 bar nyomáson (l/perc)	min. áramlási nyomás (bar)	különleges	Kiválasztás	Felület	Cikkszám	Ár (Ft)
959	Vario	Turbo Rain, IntenseRain, Rain	9	1,2	szappantartó nélkül	■	Fehér/Króm	26593400	51.170,00
959	Vario	Turbo Rain, IntenseRain, Rain	14,7	1	szappantartó nélkül	■	Fehér/Króm	26592400	51.170,00
959	Multi	SoftRain, IntenseRain, Masszázs vízsugár	9	1	szappantartó nélkül	■	Fehér/Króm	26591400	57.945,00
959	Multi	SoftRain, IntenseRain, Masszázs vízsugár	16	1	szappantartó nélkül	■	Fehér/Króm	26590400	57.945,00
959	1jet	Rain	9	1,2	szappantartó nélkül	–	Fehér/Króm	26595400	45.730,00
959	1jet	Rain	16	1	szappantartó nélkül	–	Fehér/Króm	26594400	45.730,00
669	Vario	Turbo Rain, IntenseRain, Rain	9	1	szappantartó nélkül	■	Fehér/Króm	26583400	48.330,00
669	Vario	Turbo Rain, IntenseRain, Rain	14,7	1	szappantartóval	■	Fehér/Króm	26586400	51.170,00
669	Vario	Turbo Rain, IntenseRain, Rain	14,7	1	szappantartó nélkül	■	Fehér/Króm	26582400	48.330,00
669	Multi	IntenseRain, Masszázs vízsugár, SoftRain	9	1	szappantartó nélkül	■	Fehér/Króm	26581400	55.185,00

A méretek mm-ben értendők.

A technikai és műszaki változtatások jogát fenntartjuk.

Croma Select E Zuhanyszettek 3jet, 1jet

Termékváltozatok áttekintése

zuhanyrúd hossza (mm)	kivitel	vízsugártípusok	max. átfolyási mennyiség 3 bar nyomáson (l/perc)	min. áramlási nyomás (bar)	különleges	Kiválasztás	Felület	Cikkszám	Ár (Ft)
669	Multi	SoftRain, IntenseRain, Masszázs vízsugár	16	1	szappantartó nélkül	■	Fehér/Króm	26580400	55.185,00
669	1jet	Rain	9	1,2	szappantartó nélkül	–	Fehér/Króm	26585400	43.015,00
669	1jet	Rain	16	1	szappantartó nélkül	–	Fehér/Króm	26584400	43.015,00

Összetevők:		Mellékelve	Cikkszám
	Unica Zuhanyrúd Croma 90 cm	26592400 26591400 26590400	26506000
	Unica Zuhanyrúd Croma 65 cm	26582400 26581400 26580400	26505000
	Croma Select E Kézizuhany Vario EcoSmart 9 l/perc	26593400 26583400	26813400
	Croma Select E Kézizuhany Vario	26592400 26586400 26582400	26812400
	Croma Select E Kézizuhany Multi EcoSmart 9 l/perc	26591400 26581400	26811400
	Croma Select E Kézizuhany Multi	26590400 26580400	26810400
	Croma E Kézizuhany 1jet EcoSmart 9 l/perc	26595400 26585400	26815400
	Croma E Kézizuhany 1jet	26594400 26584400	26814400
	Isiflex Zuhanytömlő 160 cm	26593400 26592400 26591400 26590400 26583400 26582400 26581400 26580400	28276000
	Casetta E szappantartó	26586400	26519000

Kiegészítő termékek:		Felület	Cikkszám	Ár (Ft)
	Csempekiegyenlítő alátét	Króm	97450000	3.780,00

A méretek mm-ben értendők.

A technikai és műszaki változtatások jogát fenntartjuk.

Croma Select E Zuhanyrendszerek termosztáttal 3jet

Általános jellemzők

- tartalmazza a következőket: kézizuhany, termosztátos zuhanycsaptelep, zuhanyrúd, zuhanytartó csúszka, zuhanytömlő
- fejzuhany mérete: 110 mm
- praktikus vízsugárválasztás a Select gombbal
- a kézizuhany vízsugár fajtája: Rain, Turbo Rain, IntenseRain
- maximális átfolyási mennyiség 3 bar mellett: 14,7 l/perc
- zuhanytartó rúd: kerek
- zuhanyrúd átmérője: 22 mm
- zuhanyoldali gömbcsukló a zuhanycső kellemetlen elfordulása ellen
- a csúszka dőlésszöge 45 fokkal beállítható
- műanyag fali tartó
- maximális működő nyomás: 6 bar
- minimális működő nyomás: 1 bar nyomás

959 mm



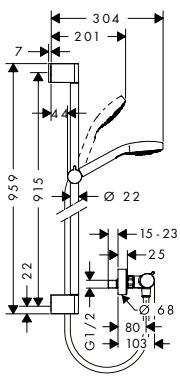

669 mm



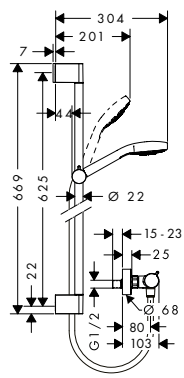

Technológiák



Vízsugárfajták



Termékváltozatok áttekintése

	zuhanyrúd hossza (mm)	Felület	Cikkszám	Ár (Ft)
	959	Fehér/Króm	27082400	127.780,00
	669	Fehér/Króm	27081400	125.140,00

Összetevők:		Mellékelve	Cikkszám
	Ecostat Termosztátos zuhanycsaptelep Comfort, falsíkon kívüli szereléshez	27082400 27081400	13116000
	Unica Zuhanyrúd Croma 90 cm	27082400	26506000
	Unica Zuhanyrúd Croma 65 cm	27081400	26505000
	Croma Select E Kézizuhany Vario	27082400 27081400	26812400
	Isiflex Zuhanytömlő 160 cm	27082400 27081400	28276000

A méretek mm-ben értendők.

A technikai és műszaki változtatások jogát fenntartjuk.

Croma Select E Zuhanytartó szettek 3jet, 1jet

Általános jellemzők

- tartalmazza a következőket: kézizuhany, zuhanytartó, zuhanycső
- fejzuhany mérete: 110 mm
- integrált tartófunkció
- zuhanyoldali gömbcsukló a zuhanycső kellemetlen elfordulása ellen
- zuhanycső mindkét végén kúpos anyával
- Műanyag zuhanytartó
- falra szerelhető: rögzítő csavar
- kiöblíthető beépített szűrővel

3 fajta vízsugár



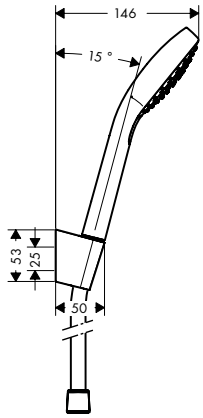

1 fajta vízsugár



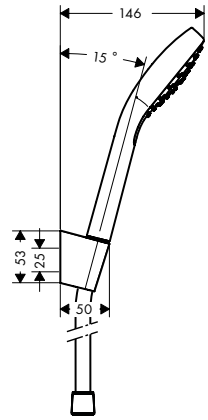

Technológiák



Vízsugárfajták



Termékváltozatok áttekintése

vízsugár fajták száma	vízsugártípu-sok	max. átfolyási mennyiség 3 bar nyomáson (l/perc)	Kiválasztás	zuhanytömlő hossza (mm)	Felület	Cikkszám	Ár (Ft)
3	Rain, IntenseRain, Turbo Rain	14,7	■	1600	Fehér/Króm	26413400	34.350,00
3	Rain, IntenseRain, Turbo Rain	14,7	■	1250	Fehér/Króm	26425400	32.655,00
1	Rain	16	–	1600	Fehér/Króm	26412400	28.795,00
1	Rain	16	–	1250	Fehér/Króm	26424400	27.295,00

Összetevők:		Mellékelve	Cikkszám
	Croma Select E Kézizuhany Vario	26413400 26425400	26812400
	Croma E Kézizuhany 1jet	26412400 26424400	26814400
	Zuhanytartó Porter S	26413400 26425400 26412400 26424400	28331000
	Isiflex Zuhanytömlő 160 cm	26413400 26412400	28276000
	Isiflex Zuhanytömlő 125 cm	26425400 26424400	28272000

A méretek mm-ben értendők.

A technikai és műszaki változtatások jogát fenntartjuk.

Croma Select E Fejzuhanyok 2jet

Általános jellemzők

- fejzuhany mérete: 187 x 187 mm
- vízsugár fajta: Rain, IntenseRain
- Select átállítás a fejzuhanyon
- gömbcsukló: állítható dőlésszögű fejzuhany
- vízsugártárcsa anyaga: műanyag
- tisztítás céljából levehető vízsugártárcsa
- beépítés: mennyezet vagy fal
- csatlakozómenet ½"
- átfolyós vízmelegítőkhöz alkalmas



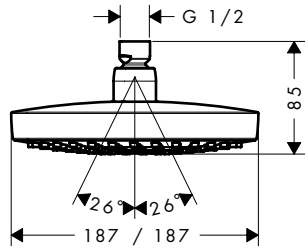

Fenntarthatóság

EcoSmart

Technológiák

Select | Quick Clean | XXL Performance

Vízsugárfajták

Rain | Intense Rain

Termékváltozatok áttekintése

	max. átfolyási mennyiség 3 bar nyomáson (l/perc)	Felület	Cikkszám	Ár (Ft)
	9	Króm	26528000	108.755,00
		Fehér/Króm	26528400	108.755,00
	17	Króm	26524000	108.755,00
		Fehér/Króm	26524400	108.755,00

Szükséges alkatrészek (bármelyik választható):		Felület	Cikkszám	Ár (Ft)
	Zuhanyrúd E 38,9 cm	Króm	27446000	37.775,00
	Mennyezeti csatlakozó E 100 mm	Króm	27467000	25.485,00

A méretek mm-ben értendők.

A technikai és műszaki változtatások jogát fenntartjuk.

Croma Select E Falsík alatti zuhanyrendszer Ecostat E termosztáttal

Tulajdonságok

- tartalmazza a következőket: fejzuhany, kézizuhany, termosztátos zuhanycsaptelep, alaptest, zuhanykar, zuhanytartó, fali csatlakozás, zuhanytömlő
- fejzuhany mérete: 187 x 187 mm
- fejzuhany vízsugártípusa: Rain, IntenseRain
- a kézizuhany vízsugár fajtája: Rain
- maximális átfolyási mennyiség 3 bar mellett: 17 l/perc
- zuhanyoldali gömbcsukló a zuhanycső kellemetlen elfordulása ellen
- maximális működő nyomás: 6 bar
- minimális működő nyomás: 1 bar nyomás





Technológiák

Quick Clean | XXL Performance

Vízsugárfajták

Rain | Intense Rain

Felület	Cikkszám	Ár (Ft)
Króm	27294000	370.975,00

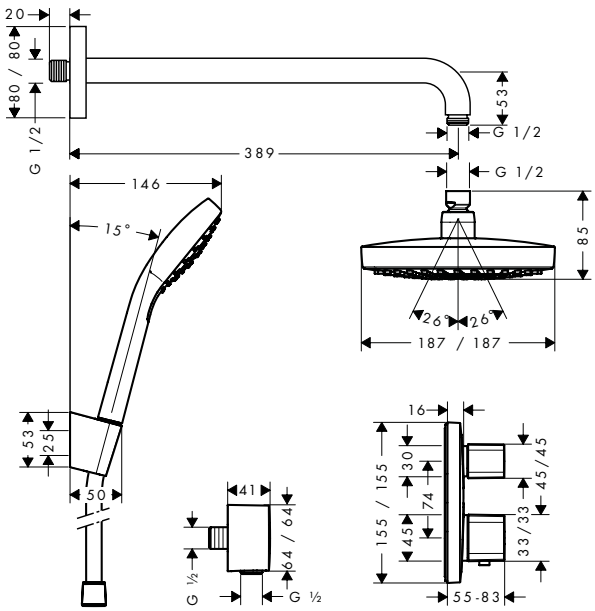

Összetevők:		Mellékelve	Cikkszám
	iBox universal alaptest	27294000	01800180
	Ecostat E Termosztát falsík alatti szereléshez, 2 fogyasztóhoz	27294000	15708000
	FixFit Tömlőcsatlakozás csatlakozás visszafolyásgátlóval	27294000	26457000
	Croma Select E Fejzuhany 180 2jet	27294000	26524000
	Croma E Kézizuhany 1jet	27294000	26814400
	Zuhanyrúd E 38,9 cm	27294000	27446000
	Isiflex Zuhanytömlő 125 cm	27294000	28272000
	Zuhanytartó Porter S	27294000	28331000

A méretek mm-ben értendők.

A technikai és műszaki változtatások jogát fenntartjuk.

Croma E Fejzuhanyok 1jet

Általános jellemzők

- fejzuhany mérete: 280 x 170 mm
- vízsugár fajta: RainAir
- gömbcsukló: állítható dőlésszögű fejzuhany
- vízsugártárcsa anyaga: fém
- tisztítás céljából levehető vízsugártárcsa
- beépítés: mennyezet vagy fal
- csatlakozómenet ½"
- átfolyós vízmelegítőkhöz alkalmas



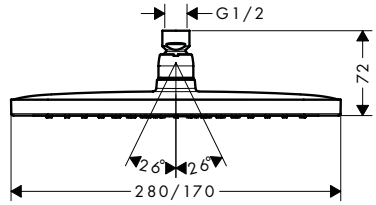

Fenntarthatóság

EcoSmart

Technológiák

Quick Clean | AirPower | XXL Performance

Vízsugárfajták

Rain Air

Termékváltozatok áttekintése

max. átfolyási mennyiség 3 bar nyomáson (l/perc)	min. áramlási nyomás (bar)	Felület	Cikkszám	Ár (Ft)
8	1,4	Króm	26258000	145.900,00
18,3	1,1	Króm	26257000	145.900,00

Kiegészítő termékek:	Felület	Cikkszám	Ár (Ft)
 Zuhanyrúd E 38,9 cm	Króm	27446000	37.775,00
 Mennyezeti csatlakozó E 100 mm	Króm	27467000	25.485,00
 Mennyezeti csatlakozó E 300 mm	Króm	27388000	36.395,00

Croma E Zuhanyrendszer 280, 1 jet, Ecostat E

Tulajdonságok

- tartalmazza a következőket: fejzuhany, kézizuhany, zuhanykar, Termosztát, alaptest, fali csatlakozás, zuhanytömlő
- fejzuhany mérete: 280 x 170 mm
- fejzuhany vízsugártípusa: RainAir
- a kézizuhany vízsugár fajtája: Rain, IntenseRain, Turbo Rain
- maximális átfolyási mennyiség 3 bar mellett: 18,3 l/perc
- hengeres anyás zuhanytömlő: zuhanycső mindkét végén kúpos anyával
- zuhanyoldali gömbcsukló a zuhanycső kellemetlen elfordulása ellen
- maximális működő nyomás: 6 bar
- minimális működő nyomás: 1 bar nyomás

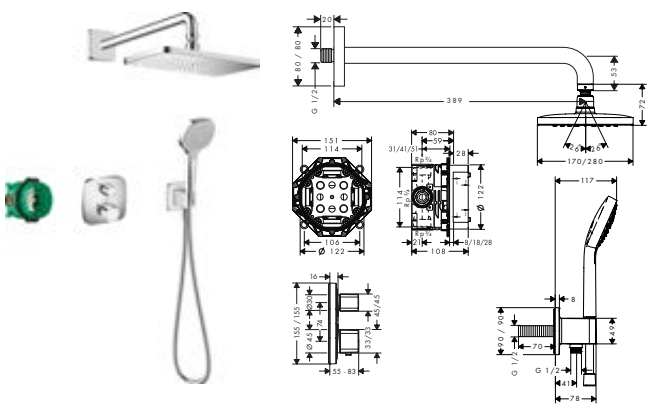

Technológiák

Quick Clean | AirPower | XXL Performance

Vízsugárfajták

Rain Air | Rain | Intense Rain | Turbo Rain

Felület	Cikkszám	Ár (Ft)
Króm	27953000	509.000,00

Összetevők:	Mellékelve	Cikkszám
 iBox universal alaptest	27953000	01800180
 Ecostat E Termosztát falsík alatti szereléshez, 2 fogyasztóhoz	27953000	15708000

A méretek mm-ben értendők.

A technikai és műszaki változtatások jogát fenntartjuk.

Croma E Zuhanyrendszer 280, 1 jet, Ecostat E

Összetevők:		Mellékelve	Cikkszám
	Croma E Fejzuhany 280 1jet	27953000	26257000
	Croma Select E Kézizuhany Vario	27953000	26812400
	Zuhanyrúd E 38,9 cm	27953000	27446000
	Isiflex Zuhanytömlő 125 cm	27953000	28272000

Croma Select E SemiPipe Multi, termosztáttal

Tulajdonságok

- tartalmazza a következőket: kézizuhany, termosztátos zuhanycsaptelep, zuhanytömlő, zuhanytartó csúszka, zuhanyrúd
- a zuhanyrúd kapaszkodórúdként is használható
- maximális átfolyási mennyiség 3 bar mellett: 16 l/perc
- a kézizuhany vízsugár fajtája: Masszázs vízsugár, IntenseRain, SoftRain
- kézizuhany átfolyási mennyisége 3 bar nyomás esetén: 16 l/perc
- minimális működő nyomás: 1 bar nyomás
- maximális működő nyomás: 10 bar
- zuhanyrúd átmérője: 25 mm
- állítható magasságú kézizuhany tartó
- Ecostat Comfort termosztát
- biztonsági korlátozás 40 °C-on
- beállítható forrózír korlátozás
- fogyasztóvezérlés a foganytú forgatásával
- rögzítés típusa: falsíkon kívüli szerelés
- csatlakozóméret DN15
- csatlakozómenet ½"
- kiállások közti távolság 150 mm ± 12 mm
- csőhossz: 1000 mm
- 1 funkció



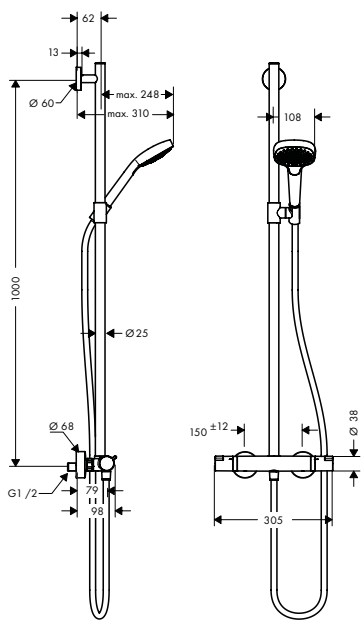

Technológiák



Vízsugárfajták



Felület	Cikkszám	Ár (Ft)
Fehér/Króm	27248400	152.835,00

Összetevők:		Mellékelve	Cikkszám
	Croma Select E Kézizuhany Multi	27248400	26810400
	Isiflex Zuhanytömlő 160 cm	27248400	28276000

Kiegészítő termékek:		Felület	Cikkszám	Ár (Ft)
	Csempekiegyenlítő alátét Croma 100 Showerpipe-hoz	Króm	95239000	4.725,00

A méretek mm-ben értendők.

A technikai és műszaki változtatások jogát fenntartjuk.

Croma E Showerpipe-ok termosztáttal 1jet

Általános jellemzők

- tartalmazza a következőket: fejzuhany, kézizuhany, termosztátos zuhanycsaptelep, zuhanytömlő, zuhanytartó csúszka, zuhanyrúd
- Croma E 280 1jet fejzuhany
- fejzuhany mérete: 280 x 170 mm
- fejzuhany vízsugár típusa: RainAir
- gömbcsukló: állítható dőlésszögű fejzuhany
- a kézizuhany vízsugár fajtája: Masszázs vízsugár, IntenseRain, SoftRain
- maximális működő nyomás: 10 bar
- a cső magassága rövidíthető
- zuhanyrúd átmérője: 22 mm
- állítható magasságú nyomógombos csúszka
- zuhanykar hossza fejzuhany: 340 mm
- elfordítható zuhanykar
- CoolContact termosztát: Megakadályozza a csaptelep felforrósodását, így a zuhanyozás még biztonságosabb
- Ecostat E termosztát
- biztonsági korlátozás 40 °C-on
- beállítható forróvíz korlátozás
- teljesítményű átfolyós vízmelegítőkhöz alkalmas
- rögzítés típusa: falsíkon kívüli szerelés
- csatlakozómenet ½"
- kiállások közti távolság 150 mm ± 12 mm
- visszafolyás elleni védelem
- csőhossz: 1177 mm
- 2 funkció



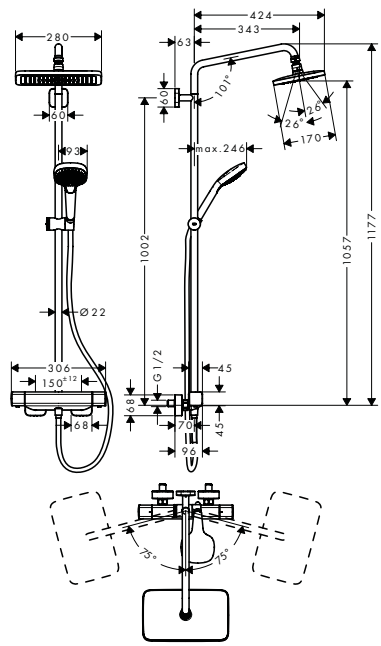

280 160cc



Fenntarthatóság

EcoSmart

Technológiák

Select | Cool Contact | Quick Clean | AirPower | XXL Performance

Vízsugárfajták

Rain Air | SoftRain | Intense Rain | Massage

Termékváltozatok áttekintése

zuhanyrúd hossza (mm)	max. átfolyási mennyiség 3 bar nyomáson (l/perc)	min. áramlási nyomás (bar)	Felület	Cikkszám	Ár (Ft)
1177 mm	8,5	1	Króm	27660000	328.865,00
1177 mm	15	1,7	Króm	27630000	328.865,00

Összetevők:		Mellékelve	Cikkszám
	Ecostat E Termosztátos zuhanycsaptelep falsíkon kívüli szereléshez	27660000 27630000	15773000
	Croma E Fejzuhany 280 1jet EcoSmart	27660000	26258000
	Croma E Fejzuhany 280 1jet	27630000	26257000
	Croma Select E Kézizuhany Multi EcoSmart 9 l/perc	27660000	26811400
	Croma Select E Kézizuhany Multi	27630000	26810400
	Isiflex Zuhanytömlő 200 cm	27660000	28274000
	Isiflex Zuhanytömlő 160 cm	27630000	28276000

A méretek mm-ben értendők.

A technikai és műszaki változtatások jogát fenntartjuk.

Croma E Showerpipe 280 1jet kádtöltővel és termosztáttal

Tulajdonságok

- tartalmazza a következőket: fejzuhany, kézizuhany, termosztátos kádcsaptelep, zuhanytömlő, zuhanytartó csúszka, zuhanyrúd
- fejzuhany mérete: 280 x 170 mm
- fejzuhany vízsugár típusa: RainAir
- gömbcsukló: állítható dőlésszögű fejzuhany
- vízsugártárcsa felülete: króm
- maximális átfolyási mennyiség 3 bar mellett: 20,3 l/perc
- RainAir vízsugár átfolyási mennyisége (3 bar mellett): 15 l/perc
- kádtöltő átfolyási mennyisége: 20 l/perc
- a kézizuhany vízsugár fajtája: Masszázs vízsugár, IntenseRain, SoftRain
- kézizuhany átfolyási mennyisége 3 bar nyomás esetén: 13,6 l/perc
- minimális működő nyomás: 1,7 bar
- maximális működő nyomás: 10 bar
- zuhanyrúd átmérője: 22 mm
- állítható magasságú nyomógombos csúszka
- elfordítható zuhanykar
- CoolContact termosztát: Megakadályozza a csaptelep felforrósodását, így a zuhanyozás még biztonságosabb
- Ecostat E termosztát
- biztonsági korlátozás 40 °C-on
- beállítható forróvíz korlátozás
- teljesítményű átfolyós vízmelegítőkhöz alkalmas
- rögzítés típusa: falsíkon kívüli szerelés
- csatlakozómenet ½"
- kiállások közti távolság 150 mm ± 12 mm
- visszafolyás elleni védelem
- csőhossz: 1660 mm
- 3 funkció



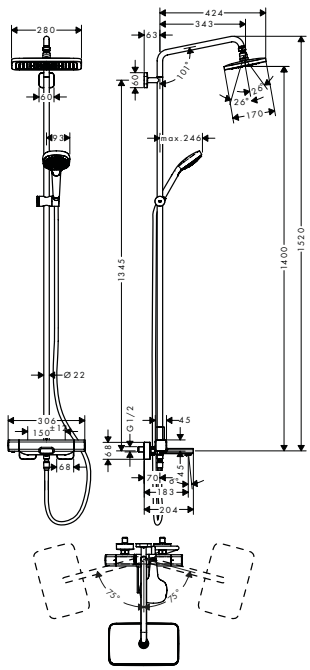

Technológiák



Vízsugárfajták



Felület	Cikkszám	Ár (Ft)
Króm	27687000	405.285,00

Összetevők:		Mellékelve	Cikkszám
	Ecostat E Termosztátos kádcsaptelep falsíkon kívüli szereléshez	27687000	15774000
	Croma E Fejzuhany 280 1jet	27687000	26257000
	Croma Select E Kézizuhany Multi	27687000	26810400
	Isiflex Zuhanytömlő 160 cm	27687000	28276000

A méretek mm-ben értendők.

A technikai és műszaki változtatások jogát fenntartjuk.

Croma Select S / Croma S Kézizuhanyok 3jet, 1jet

Általános jellemzők

- fejzuhany mérete: 110 mm
- belső vízvezetéssel
- kiöblíthető beépített szűrővel
- csatlakozómenet ½"
- átfolyós vízmelegítőkhöz alkalmas

3 fajta vízsugár

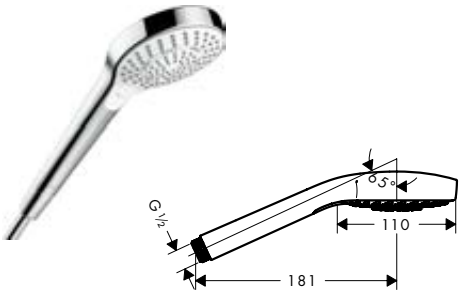

1 fajta vízsugár

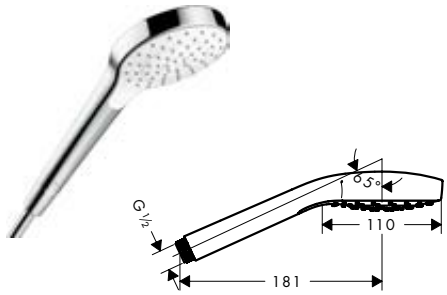

Fenntarthatóság

Eco Smart+ | EcoSmart

Technológiák

Select | Quick Clean | XXL Performance

Vízsugárfajták

SoftRain | Rain | Intense Rain | Massage | Turbo Rain

Termékváltozatok áttekintése

vízsugár fajták száma	vízsugártípusok	max. átfolyási mennyiség 3 bar nyomáson (l/perc)	min. áramlási nyomás (bar)	Felület	Cikkszám	Ár (Ft)
3	SoftRain, IntenseRain, Masszázs vízsugár	9	1,4	Fehér/Króm	26801400	28.520,00
3	SoftRain, IntenseRain, Masszázs vízsugár	16	1	Fehér/Króm	26800400	28.520,00
3	Rain, Turbo Rain, IntenseRain	9	1,4	Fehér/Króm	26803400	21.785,00
3	Rain, IntenseRain, Turbo Rain	14,7	1	Fehér/Króm	26802400	21.785,00
1	Rain	9	1	Fehér/Króm	26805400	16.385,00
1	Rain	7	1,2	Fehér/Króm	26806400	16.385,00
1	Rain	16	0,8	Fehér/Króm	26804400	16.385,00

Croma Select S Zuhanyszettek 3jet, 1jet

Általános jellemzők

- fejzuhany mérete: 110 mm
- zuhanyoldali gömbcsukló a zuhanycső kellemetlen elfordulása ellen
- falra szerelhető: rögzítő csavar
- műanyag fali tartó
- zuhanyrúd átmérője: 22 mm
- zuhanytartó rúd: kerek

959 mm

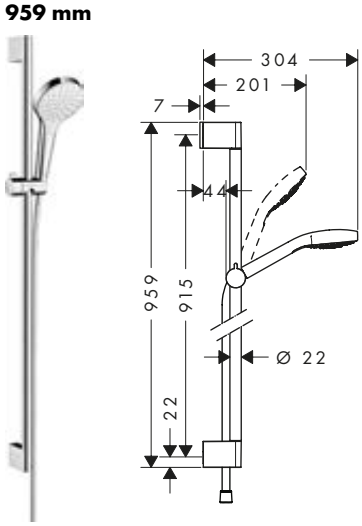

669 mm

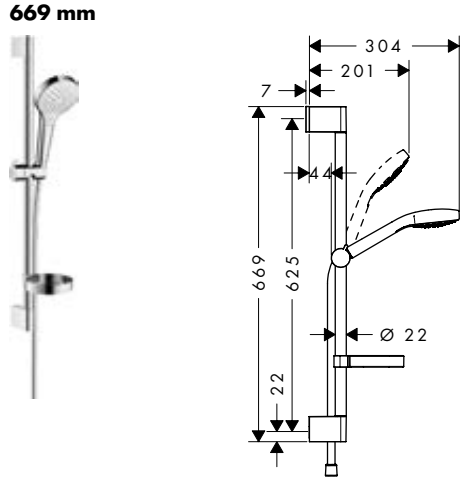

Fenntarthatóság

EcoSmart

Technológiák

Select | Quick Clean | AirPower | XXL Performance

Vízsugárfajták

SoftRain | Rain | Intense Rain | Massage | Turbo Rain

A méretek mm-ben értendők.

A technikai és műszaki változtatások jogát fenntartjuk.

Croma Select S Zuhanyszettek 3jet, 1jet

Termékváltozatok áttekintése

	zuhanyrúd hossza (mm)	vízsugárfajták száma	vízsugártípusok	max. átfolyási mennyiség 3 bar nyomáson (l/perc)	min. áramlási nyomás (bar)	különleges	Kiválasztás	Felület	Cikkszám	Ár (Ft)
	959	3	Rain, Turbo Rain, IntenseRain	9	1,2	szappantartó nélkül	■	Fehér/Króm	26573400	51.170,00
	959	3	Rain, Turbo Rain, IntenseRain	14,7	1	szappantartó nélkül	■	Fehér/Króm	26572400	51.170,00
	959	3	IntenseRain, SoftRain, Masszázs vízsugár	9	1,2	szappantartó nélkül	■	Fehér/Króm	26571400	57.945,00
	959	3	SoftRain, IntenseRain, Masszázs vízsugár	16	1	szappantartó nélkül	■	Fehér/Króm	26570400	57.945,00
	959	1	Rain	9	1,2	szappantartó nélkül	–	Fehér/Króm	26575400	45.730,00
	959	1	Rain	16	1	szappantartó nélkül	–	Fehér/Króm	26574400	45.730,00
	669	3	Rain, Turbo Rain, IntenseRain	9	1,2	szappantartó nélkül	■	Fehér/Króm	26563400	48.330,00
	669	3	Rain, Turbo Rain, IntenseRain	14,7	1	szappantartóval	■	Fehér/Króm	26566400	51.170,00
	669	3	Rain, IntenseRain, Turbo Rain	14,7	1	szappantartó nélkül	■	Fehér/Króm	26562400	48.330,00
	669	3	Masszázs vízsugár, SoftRain, IntenseRain	9	1	szappantartó nélkül	■	Fehér/Króm	26561400	55.185,00
	669	3	SoftRain, IntenseRain, Masszázs vízsugár	16	1	szappantartó nélkül	■	Fehér/Króm	26560400	55.185,00
	669	1	Rain	9	1,2	szappantartó nélkül	–	Fehér/Króm	26565400	43.015,00
	669	1	Rain	16	1	szappantartó nélkül	–	Fehér/Króm	26564400	43.015,00

Összetevők:		Mellékelve	Cikkszám
	Croma Select S Kézizuhany Vario EcoSmart 9 l/perc	26573400 26563400	26803400
	Croma Select S Kézizuhany Vario	26572400 26566400 26562400	26802400
	Croma Select S Kézizuhany Multi EcoSmart 9 l/perc	26571400 26561400	26801400

A méretek mm-ben értendők.

A technikai és műszaki változtatások jogát fenntartjuk.

Croma Select S Zuhanyszettek 3jet, 1jet

Összetevők:		Mellékelve	Cikkszám
	Croma Select S Kézizuhany Multi	26570400 26560400	26800400
	Croma S Kézizuhany 1jet EcoSmart 9 l/perc	26575400 26565400	26805400
	Croma S Kézizuhany 1jet	26574400 26564400	26804400
	Unica Zuhanyrúd Crometta 90 cm-es zuhanytömlővel	26571400 26575400	27614000
	Unica Zuhanyrúd Crometta 65 cm, zuhanytömlővel	26563400 26561400 26565400	27615000
	Casetta C szappantartó	26566400	28678000

Kiegészítő termékek:		Felület	Cikkszám	Ár (Ft)
	Csempekiegyenlítő alátét	Króm	97450000	3.780,00

A méretek mm-ben értendők.

A technikai és műszaki változtatások jogát fenntartjuk.

Croma Select S Zuhanyrendszerek termosztáttal 3jet

Általános jellemzők

- tartalmazza a következőket: kézizuhany, termosztátos zuhanycsaptelep, zuhanyrúd, zuhanytartó csúszka, zuhanytömlő
- fejzuhany mérete: 110 mm
- praktikus vízsugárválasztás a Select gombbal
- a kézizuhany vízsugár fajtája: Rain, IntenseRain, Turbo Rain
- maximális átfolyási mennyiség 3 bar mellett: 14,7 l/perc
- zuhanytartó rúd: kerek
- zuhanyrúd átmérője: 22 mm
- zuhanyoldali gömbcsukló a zuhanycső kellemetlen elfordulása ellen
- a csúszka dőlésszöge 45 fokkal beállítható
- műanyag fali tartó
- maximális működő nyomás: 6 bar
- minimális működő nyomás: 1 bar nyomás

959 mm

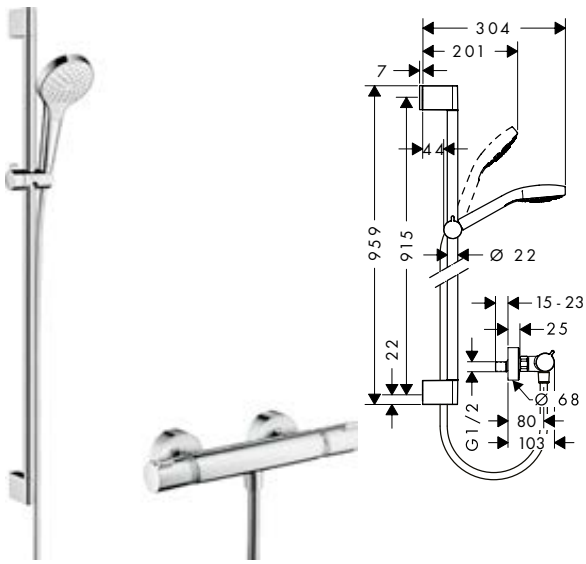

669 mm

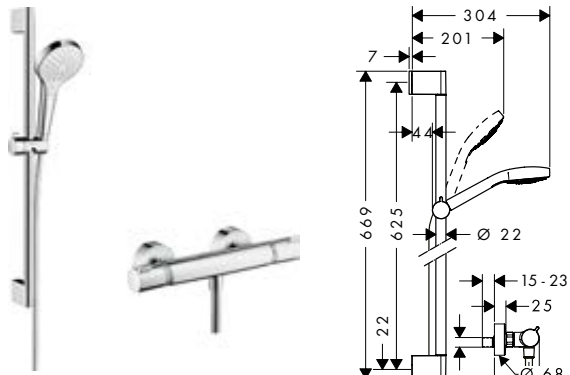

Technológiák



Vízsugárfajták



Termékváltozatok áttekintése

	zuhanyrúd hossza (mm)	Felület	Cikkszám	Ár (Ft)
	959	Fehér/Króm	27014400	127.780,00
	669	Fehér/Króm	27013400	125.140,00

Összetevők:		Mellékelve	Cikkszám
	Ecostat Termosztátos zuhanycsaptelep Comfort, falsíkon kívüli szereléshez	27014400 27013400	13116000
	Croma Select S Kézizuhany Vario	27014400 27013400	26802400

A méretek mm-ben értendők.

A technikai és műszaki változtatások jogát fenntartjuk.

Croma Select S Falsíkon kívüli zuhanyrendszer Vario 72 cm-es zuhanyrúddal és Ecostat 1001 CL termosztáttal

Tulajdonságok

- tartalmazza a következőket: kézizuhany, termosztátos zuhanycsaptelep, zuhanyrúd, zuhanytartó csúszka, zuhanytömlő
- fejzuhany mérete: 110 mm
- praktikus vízsugárválasztás a Select gombbal
- a kézizuhany vízsugár fajtája: Rain, IntenseRain, Turbo Rain
- maximális átfolyási mennyiség 3 bar mellett: 14,7 l/perc
- zuhanytartó rúd: kerek
- zuhanyrúd átmérője: 22 mm
- variálható fúrási lyuk távolság: 400 - 660 mm
- zuhanyoldali gömbcsukló a zuhanycső kellemetlen elfordulása ellen
- dőlésszöge 90°-kal állítható, a kézizuhanytartó balra és jobbra, valamint felfelé és lefelé elfordítható
- műanyag fali tartó
- maximális működő nyomás: 6 bar
- minimális működő nyomás: 1,2 bar



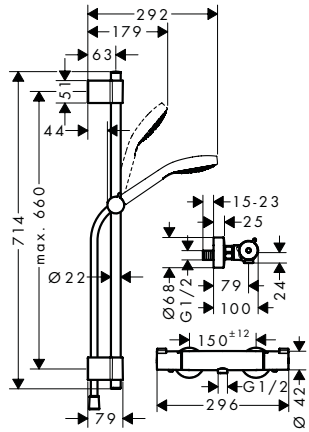

Technológiák

Select · Quick Clean · XXL Performance

Vízsugárfajták

Rain · Intense Rain · Turbo Rain

Felület	Cikkszám	Ár (Ft)
Fehér/Króm	27833400	107.535,00

Összetevők:		Mellékelve	Cikkszám
	Ecostat Termosztátos zuhanycsaptelep 1001 CL falsíkon kívüli szereléshez	27833400	13211000
	Croma Select S Kézizuhany Vario	27833400	26802400
	Unica Zuhanyrúd Varia 72 cm	27833400	27355000
	Isiflex Zuhanytömlő 160 cm	27833400	28276000

A méretek mm-ben értendők.

A technikai és műszaki változtatások jogát fenntartjuk.

Croma Select S Zuhanytartó szettek 3jet, 1jet

Általános jellemzők

- tartalmazza a következőket: kézizuhany, zuhanytartó, zuhanycső
- fejzuhany mérete: 110 mm
- integrált tartófunkció
- zuhanyoldali gömbcsukló a zuhanycső kellemetlen elfordulása ellen
- zuhanycső mindkét végén kúpos anyával
- Műanyag zuhanytartó
- falra szerelhető: rögzítő csavar
- kiöblíthető beépített szűrővel

3 fajta vízsugár



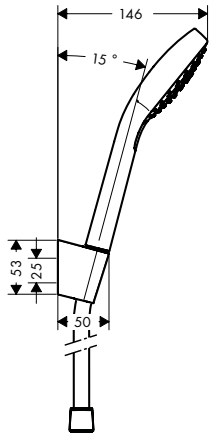

1 fajta vízsugár



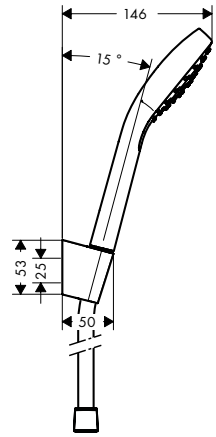

Technológiák



Vízsugárfajták



Termékváltozatok áttekintése

vízsugár fajták száma	vízsugártípu-sok	max. átfolyási mennyiség 3 bar nyomá-son (l/perc)	Kiválasztás	zuhanytömlő hossza (mm)	Felület	Cikkszám	Ár (Ft)
3	Rain, IntenseRain, Turbo Rain	14,7	■	1600	Fehér/Króm	26411400	34.350,00
1	Rain	16	–	1600	Fehér/Króm	26410400	28.795,00
3	Rain, IntenseRain, Turbo Rain	14,7	■	1250	Fehér/Króm	26421400	32.655,00
1	Rain	16	–	1250	Fehér/Króm	26420400	27.295,00

Összetevők:		Mellékelve	Cikkszám
	Croma Select S Kézizuhany Vario	26411400 26421400	26802400
	Croma S Kézizuhany 1jet	26410400 26420400	26804400
	Zuhanytartó Porter S	26411400 26410400 26421400 26420400	28331000
	Isiflex Zuhanytömlő 160 cm	26411400 26410400	28276000
	Isiflex Zuhanytömlő 125 cm	26421400 26420400	28272000

A méretek mm-ben értendők.

A technikai és műszaki változtatások jogát fenntartjuk.

Croma Select S Fejzuhanyok 2jet

Általános jellemzők

- vízsugár fajta: Rain, IntenseRain
- Select átállítás a fejzuhanyon
- gömbcsukló: állítható dőlésszögű fejzuhany
- vízsugártárcsa anyaga: műanyag
- tisztítás céljából levehető vízsugártárcsa
- beépítés: mennyezet vagy fal
- csatlakozómenet ½"
- átfolyós vízmelegítőkhöz alkalmas



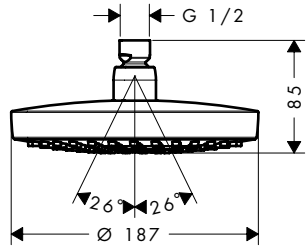

Fenntarthatóság

EcoSmart

Technológiák

Select | Quick Clean | XXL Performance

Vízsugárfajták

Rain | Intense Rain

Termékváltozatok áttekintése

	max. átfolyási mennyiség 3 bar nyomáson (l/perc)	Felület	Cikkszám	Ár (Ft)
	9	Króm	26523000	108.755,00
	17	Króm	26522000	108.755,00
		Fehér/Króm	26522400	108.755,00

Kiegészítő termékek:		Felület	Cikkszám	Ár (Ft)
	Zuhanykar 38,9 cm	Króm	27413000	37.775,00

A méretek mm-ben értendők.

A technikai és műszaki változtatások jogát fenntartjuk.

Croma Select S Falsík alatti zuhanyrendszer Ecostat S termosztáttal

Tulajdonságok

- tartalmazza a következőket: fejzuhany, kézizuhany, termosztátos zuhanycsaptelep, alaptest, zuhanykar, zuhanytartó, fali csatlakozás, zuhanytömlő
- fejzuhany mérete: 187 mm
- fejzuhany vízsugártípusa: Rain, IntenseRain
- a kézizuhany vízsugár fajtája: Rain
- maximális átfolyási mennyiség 3 bar mellett: 17 l/perc
- zuhanyoldali gömbcsukló a zuhanycső kellemetlen elfordulása ellen
- maximális működő nyomás: 6 bar
- minimális működő nyomás: 1 bar nyomás
- csatlakozás módja: alaptest





Technológiák

Quick Clean | XXL Performance

Vízsugárfajták

Rain | Intense Rain

Felület	Cikkszám	Ár (Ft)
Króm	27295000	370.975,00

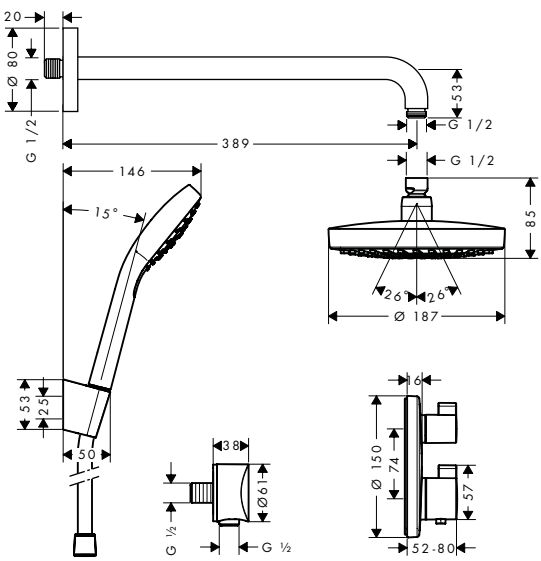

Összetevők:		Mellékelve	Cikkszám
	iBox universal alaptest	27295000	01800180
	Ecostat S Termosztát falsík alatti szereléshez, 2 fogyasztóhoz	27295000	15758000
	Croma Select S Fejzuhany 180 2jet	27295000	26522000
	Croma S Kézizuhany 1jet	27295000	26804400
	Zuhanykar 38,9 cm	27295000	27413000
	FixFit Tömlőcsatlakozás S visszafolyásgátló nélkül	27295000	27453000
	Isiflex Zuhanytömlő 125 cm	27295000	28272000
	Zuhanytartó Porter S	27295000	28331000

A méretek mm-ben értendők.

A technikai és műszaki változtatások jogát fenntartjuk.

Croma Select S Showerpipe-ok termosztáttal 1jet

Általános jellemzők

- tartalmazza a következőket: fejzuhany, kézizuhany, termosztátos zuhanycsaptelep, zuhanytömlő, zuhanytartó csúszka, zuhanyrúd
- Croma 280 fejzuhany
- fejzuhany mérete: 280 mm
- fejzuhany vízsugár típusa: RainAir
- gömbcsukló: állítható dőlésszögű fejzuhany
- maximális működő nyomás: 10 bar
- a cső magassága rövidíthető
- zuhanyrúd átmérője: 22 mm
- állítható magasságú kézizuhany tartó
- zuhanykar hossza fejzuhany: 400 mm
- elfordítható zuhanykar
- Ecostat Comfort termosztát
- biztonsági korlátozás 40 °C-on
- beállítható forróvíz korlátozás
- fogyasztóvezérlés a foganytú forgatásával
- teljesítményű átfolyós vízmelegítőkhöz alkalmas
- rögzítés típusa: falsíkon kívüli szerelés
- csatlakozóméret DN15
- csatlakozómenet ½"
- kiállások közti távolság 150 mm ± 12 mm
- visszafolyás elleni védelem
- 2 funkció

120 3jet kézizuhannyal

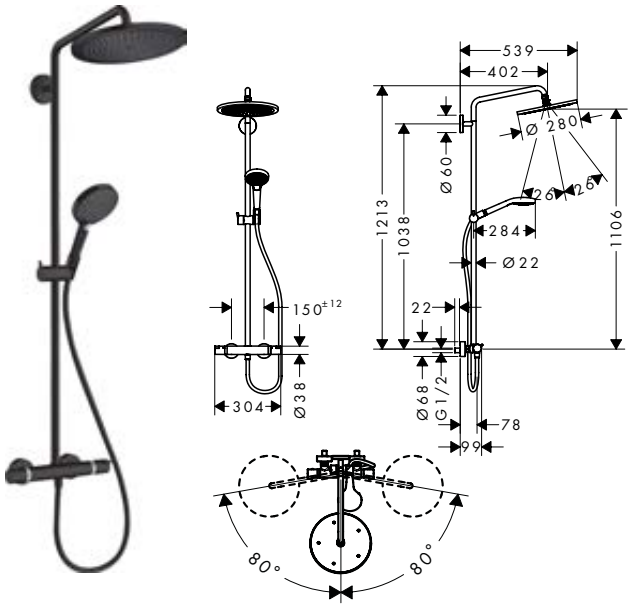

110 Multi kézizuhannyal

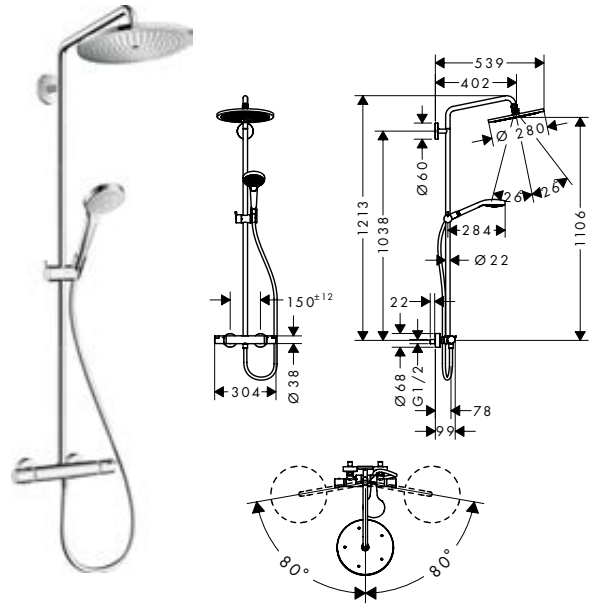

Fenntarthatóság

EcoSmart

Technológiák

Select | Quick Clean | AirPower | XXL Performance

Vízsugárfajták

Rain Air | SoftRain | Rain | Intense Rain | Whirl | Massage

Termékváltozatok áttekintése

max. átfolyási mennyiség 3 bar nyomáson (l/perc)	min. áramlási nyomás (bar)	kézizuhany	kézizuhany vízsugár fajtája	Felület	Cikkszám	Ár (Ft)
9	2,2	120 3jet	RainAir, Rain, Whirl	Szálcsiszolt Bronz	26891140	546.575,00
				Szálcsiszolt Fekete Króm	26891340	546.575,00
				Matt Fekete	26891670	510.415,00
				Matt Fehér	26891700	510.415,00
				Polírozott Arany Hatású	26891990	546.575,00
15	1	120 3jet	RainAir, Rain, Whirl	Szálcsiszolt Bronz	26890140	545.195,00
				Szálcsiszolt Fekete Króm	26890340	545.195,00
				Matt Fekete	26890670	509.035,00
				Matt Fehér	26890700	509.035,00
				Polírozott Arany Hatású	26890990	545.195,00
9	2,2	110 Multi	Masszázs vízsugár, IntenseRain, SoftRain	Króm	26794000	348.485,00
16	1	110 Multi	Masszázs vízsugár, IntenseRain, SoftRain	Króm	26790000	347.540,00

A méretek mm-ben értendők.

A technikai és műszaki változtatások jogát fenntartjuk.

Croma Select S Showerpipe-ok termosztáttal 1jet

Összetevők:		Mellékelve	Cikkszám
	Croma Fejzuhany 280 1jet EcoSmart 9 l/perc	26891XXX 26794000	26221XXX
	Croma Fejzuhany 280 1jet	26890XXX 26790000	26220XXX
	Raindance Select S Kézizuhany 120 3jet EcoSmart 9 l/perc	26891XXX	26531XXX
	Raindance Select S Kézizuhany 120 3jet	26890XXX	26530XXX
	Croma Select S Kézizuhany Multi EcoSmart 9 l/perc	26794000	26801400
	Croma Select S Kézizuhany Multi	26790000	26800400
	Isiflex Zuhanytömlő 160 cm	26891XXX 26890XXX 26794000 26790000	28276XXX

Kiegészítő termékek:			Felület	Cikkszám	Ár (Ft)
	Csempekiegyenlítő alátét Croma 100 Showerpipe-hoz	26890XXX 26790XXX	Króm	95239000	4.725,00
	Csempekiegyenlítő alátét	26794XXX	Króm	98681000	6.225,00

A méretek mm-ben értendők.

A technikai és műszaki változtatások jogát fenntartjuk.

Croma Select S Showerpipe 280 1jet termosztáttal és kádtöltővel

Tulajdonságok

- tartalmazza a következőket: fejzuhany, kézizuhany, termosztátos kádcsaptelep, zuhanytömlő, zuhanytartó csúszka, zuhanyrúd
- Croma 280 fejzuhany
- fejzuhany mérete: 280 mm
- fejzuhany vízsugár típusa: RainAir
- gömbcsukló: állítható dőlésszögű fejzuhany
- vízsugártárcsa felülete: króm
- maximális átfolyási mennyiség 3 bar mellett: 19 l/perc
- RainAir vízsugár átfolyási mennyisége (3 bar mellett): 16 l/perc
- kádtöltő átfolyási mennyisége: 20 l/perc
- a kézizuhany vízsugár fajtája: Masszázs vízsugár, IntenseRain, SoftRain
- kézizuhany átfolyási mennyisége 3 bar nyomás esetén: 13 l/perc
- minimális működő nyomás: 1 bar nyomás
- maximális működő nyomás: 10 bar
- a cső magassága rövidíthető
- zuhanyrúd átmérője: 22 mm
- állítható magasságú kézizuhany tartó
- elfordítható zuhanykar
- Ecostat Comfort termosztát
- biztonsági korlátozás 40 °C-on
- beállítható forróvíz korlátozás
- fogyasztóvezérlés a foganytú forgatásával
- teljesítményű átfolyós vízmelegítőkhöz alkalmas
- rögzítés típusa: falsíkon kívüli szerelés
- csatlakozóméret DN15
- csatlakozómenet ½"
- kiállások közti távolság 150 mm ± 12 mm
- visszafolyás elleni védelem
- 3 funkció



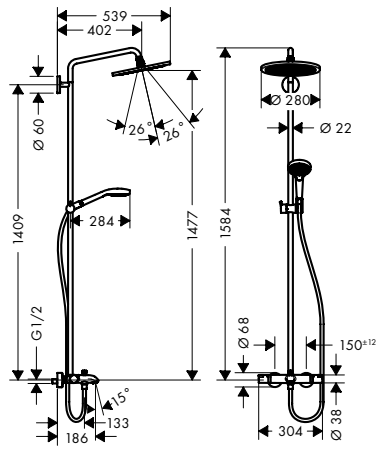

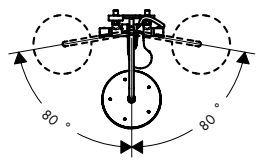

Technológiák



Vízsugárfajták



Felület	Cikkszám	Ár (Ft)
Króm	26792000	423.010,00

Összetevők:		Mellékelve	Cikkszám
	Croma Fejzuhany 280 1jet	26792000	26220000
	Croma Select S Kézizuhany Multi	26792000	26800400
	Isiflex Zuhanytömlő 200 cm	26792000	28274000

Kiegészítő termékek:		Felület	Cikkszám	Ár (Ft)
	Csempekiegyenlítő alátét Croma 100 Showerpipe-hoz	Króm	95239000	4.725,00

A méretek mm-ben értendők.

A technikai és műszaki változtatások jogát fenntartjuk.

Croma Select S Showerpipe egykaros zuhanycsapteleppel 2jet, 1jet

Általános jellemzők

- tartalmazza a következőket: fejzuhany, kézizuhany, egykaros zuhanycsaptelep, zuhanycső, csúszka, zuhanyrúd
- gömbcsukló: állítható dőlésszögű fejzuhany
- maximális átfolyási mennyiség 3 bar mellett: 15 l/perc
- a kézizuhany vízsugár fajtája: Masszázs vízsugár, IntenseRain, SoftRain
- minimális működő nyomás: 1 bar nyomás
- maximális működő nyomás: 10 bar
- zuhanyrúd átmérője: 22 mm
- állítható magasságú kézizuhany tartó
- zuhanykar hossza fejzuhany: 400 mm
- elfordítható zuhanykar
- 18 kW teljesítményű átfolyós vízmelegítőkhöz alkalmas
- rögzítés típusa: falsíkon kívüli szerelés
- csatlakozóméret DN15
- csatlakozómenet ½"
- kiállások közti távolság 150 mm ± 12 mm
- kerámiabetét
- beállítható forrózíz korlátozás

280



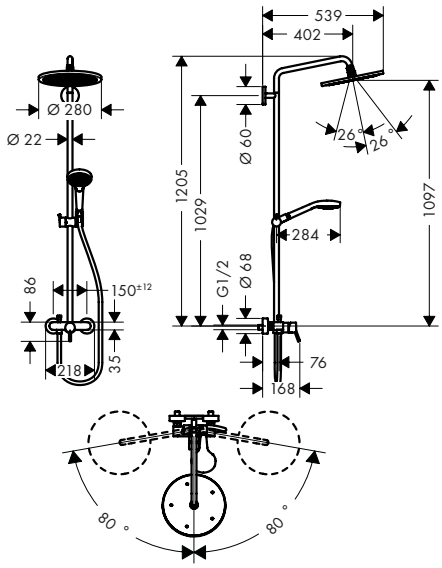

180



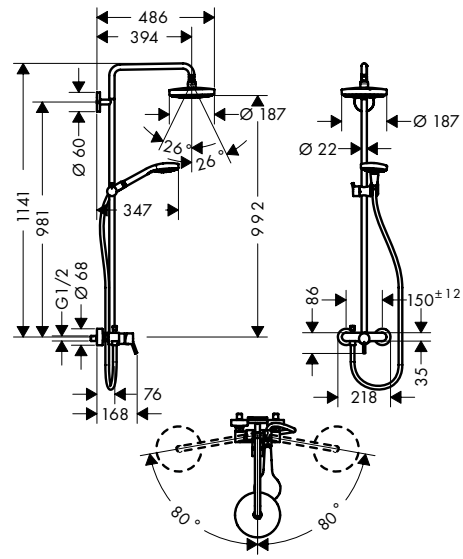

Technológiák

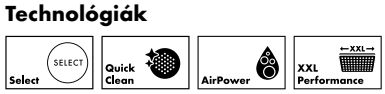

Vízsugárfajták



Termékváltozatok áttekintése

zuhanyfej mérete	vízsugár fajták száma	vízsugártípusok	Kiválasztás	Felület	Cikkszám	Ár (Ft)
280	1	RainAir	–	Króm	26791000	332.410,00
180	2	Rain, IntenseRain	■	Fehér/Króm	27255400	294.835,00

Összetevők:		Mellékelve	Cikkszám
	Croma Fejzuhany 280 1jet	26791000	26220000
	Croma Select S Fejzuhany 180 2jet	27255400	26522400
	Croma Select S Kézizuhany Multi	26791000 27255400	26800400
	Isiflex Zuhanytömlő 160 cm	26791000 27255400	28276000

Kiegészítő termékek:		Felület	Cikkszám	Ár (Ft)
	Csempekiegyenlítő alátét Croma 100 Showerpipe-hoz	Króm	95239000	4.725,00

A méretek mm-ben értendők.

A technikai és műszaki változtatások jogát fenntartjuk.

Croma Select S Showerpipe 280 1jet Reno

Tulajdonságok

- tartalmazza a következőket: fejzuhany, kézizuhany, zuhanycső, csúszka, zuhanyrúd
- fejzuhany Croma 280
- mennyezeti zuhany mérete 280 mm
- vízsugár típusa fejzuhany: RainAir
- gömbcsukló: állítható dőlésszögű fejzuhany
- maximális átfolyási mennyiség 3 bar mellett: 10,2 l/perc
- RainAir vízsugár átfolyási mennyisége (3 bar mellett): 10 l/perc
- a kézizuhany vízsugár fajtája: Masszázs vízsugár, IntenseRain, SoftRain
- kézizuhany átfolyási mennyisége 3 bar nyomás esetén: 10,2 l/perc
- minimális működő nyomás: 1,5 bar
- maximális működő nyomás: 10 bar
- rögzítés típusa: falsíkon kívüli szerelés
- a cső magassága rövidíthető
- zuhanyrúd átmérője: 22 mm
- állítható magasságú kézizuhany tartó
- zuhanykar hossza: 400 mm
- elforgatható zuhanykar
- vízcsatlakozás: Isiflex zuhanycső 80 cm
- csatlakozómenet ½"



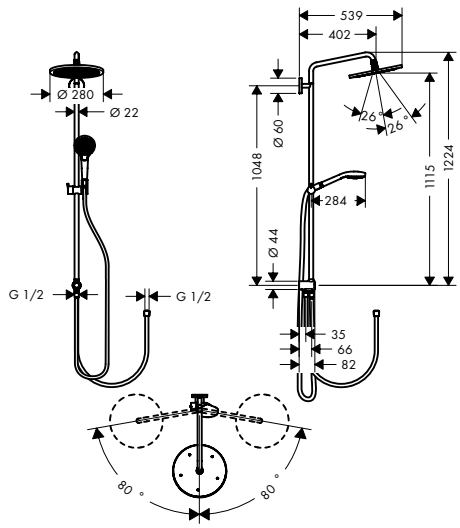

Technológiák



Vízsugárfajták



Felület	Cikkszám	Ár (Ft)
Króm	26793000	312.245,00

Összetevők:		Mellékelve	Cikkszám
	Croma Fejzuhany 280 1jet	26793000	26220000
	Croma Select S Kézizuhany Multi	26793000	26800400
	Isiflex Zuhanytömlő 160 cm	26793000	28276000
	Isiflex Zuhanycső B 80 cm	26793000	28278000

Kiegészítő termékek:		Felület	Cikkszám	Ár (Ft)
	Csempekiegyenlítő alátét Croma 100 Showerpipe-hoz	Króm	95239000	4.725,00

A méretek mm-ben értendők.

A technikai és műszaki változtatások jogát fenntartjuk.

Croma Select S Showerpipe 180 2jet egykaros csapteleppel

Tulajdonságok

- tartalmazza a következőket: fejzuhany, kézizuhany, egykaros zuhanycsaptelep, zuhanycső, csúszka, zuhanyrúd
- Croma Select S 180 2jet fejzuhany
- fejzuhany mérete: 180 mm
- fejzuhany vízsugár típusa: Rain, IntenseRain
- fogyasztóvezérlés Select gombbal
- gömbcsukló: állítható dőlésszögű fejzuhany
- maximális átfolyási mennyiség 3 bar mellett: 15 l/perc
- IntenseRain vízsugár átfolyási mennyisége '(3 bar mellett): 15 l/perc
- Rain vízsugár átfolyási mennyisége (3 bar mellett): 15 l/perc
- a kézizuhany vízsugár fajtája: Masszázs vízsugár, IntenseRain, SoftRain
- kézizuhany átfolyási mennyisége 3 bar nyomás esetén: 15 l/perc
- minimális működő nyomás: 1 bar nyomás
- maximális működő nyomás: 10 bar
- zuhanyrúd átmérője: 22 mm
- állítható magasságú kézizuhany tartó
- zuhanykar hossza fejzuhany: 400 mm
- elfordítható zuhanykar
- 18 kW teljesítményű átfolyós vízmelegítőkhöz alkalmas
- rögzítés típusa: falsíkon kívüli szerelés
- csatlakozóméret DN15
- csatlakozómenet ½"
- kiállások közti távolság 150 mm ± 12 mm
- kerámiabetét
- beállítható forróvíz korlátozás
- 3 funkció



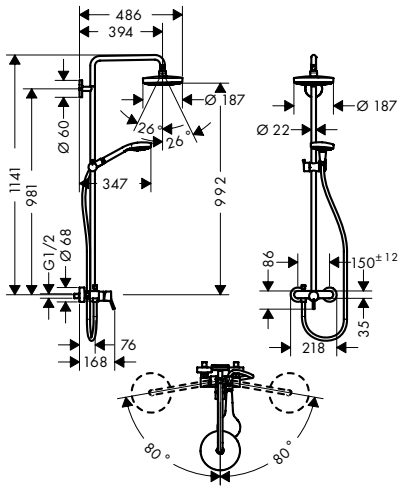

Technológiák

Select · Quick Clean · XXL Performance

Vízsugárfajták

SoftRain · Rain · Intense Rain · Massage

Felület	Cikkszám	Ár (Ft)
Fehér/Króm	27255400	294.835,00

Összetevők:		Mellékelve	Cikkszám
	Croma Select S Fejzuhany 180 2jet	27255400	26522400
	Croma Select S Kézizuhany Multi	27255400	26800400
	Isiflex Zuhanytömlő 160 cm	27255400	28276000

Kiegészítő termékek:		Felület	Cikkszám	Ár (Ft)
	Csempekiegyenlítő alátét Croma 100 Showerpipe-hoz	Króm	95239000	4.725,00

A méretek mm-ben értendők.

A technikai és műszaki változtatások jogát fenntartjuk.

Croma Select S SemiPipe Multi termosztáttal

Tulajdonságok

- tartalmazza a következőket: kézizuhany, termosztátos zuhanycsaptelep, zuhanytömlő, zuhanytartó csúszka, zuhanyrúd
- a zuhanyrúd kapaszkodórúdként is használható
- maximális átfolyási mennyiség 3 bar mellett: 16 l/perc
- a kézizuhany vízsugár fajtája: Masszázs vízsugár, IntenseRain, SoftRain
- kézizuhany átfolyási mennyisége 3 bar nyomás esetén: 16 l/perc
- minimális működő nyomás: 1 bar nyomás
- maximális működő nyomás: 10 bar
- zuhanyrúd átmérője: 25 mm
- állítható magasságú kézizuhany tartó
- Ecostat Comfort termosztát
- biztonsági korlátozás 40 °C-on
- beállítható forrózíz korlátozás
- fogyasztóvezérlés a foganytú forgatásával
- teljesítményű átfolyós vízmelegítőkhöz alkalmas
- rögzítés típusa: falsíkon kívüli szerelés
- csatlakozóméret DN15
- csatlakozómenet ½"
- kiállások közti távolság 150 mm ± 12 mm
- csőhossz: 1000 mm
- 1 funkció



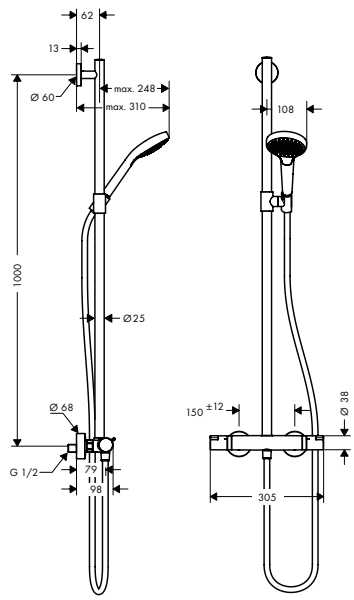

Technológiák



Vízsugárfajták



Felület	Cikkszám	Ár (Ft)
Fehér/Króm	27247400	152.835,00

Összetevők:		Mellékelve	Cikkszám
	Croma Select S Kézizuhany Multi	27247400	26800400
	Isiflex Zuhanytömlő 160 cm	27247400	28276000

Kiegészítő termékek:		Felület	Cikkszám	Ár (Ft)
	Csempekiegyenlítő alátét Croma 100 Showerpipe-hoz	Króm	95239000	4.725,00

A méretek mm-ben értendők.

A technikai és műszaki változtatások jogát fenntartjuk.

Croma Showerpipe 220 1jet Reno

Tulajdonságok

- tartalmazza a következőket: fejzuhany, kézizuhany, zuhanycső, csúszka, zuhanyrúd
- fejzuhany Croma 220
- mennyezeti zuhany mérete 220 mm
- vízsugár típusa fejzuhany: RainAir
- vízsugártárcsa felülete: króm
- gömbcsukló: állítható dőlésszögű fejzuhany
- maximális átfolyási mennyiség 3 bar mellett: 18,5 l/perc
- RainAir vízsugár átfolyási mennyisége (3 bar mellett): 14 l/perc
- a kézizuhany vízsugár fajtája: Rain, Masszázs vízsugár, sampon vízsugár, normál vízsugár
- kézizuhany átfolyási mennyisége 3 bar nyomás esetén: 14,5 l/perc
- minimális működő nyomás: 1,7 bar
- maximális működő nyomás: 6 bar
- rögzítés típusa: falsíkon kívüli szerelés
- a cső magassága rövidíthető
- zuhanyrúd átmérője: 22 mm
- állítható magasságú kézizuhany tartó
- zuhanykar hossza: 400 mm
- elforgatható zuhanykar
- vízcsatlakozás: Isiflex zuhanycső 80 cm
- csatlakozómenet ½"
- 18 kW kimenetű átfolyós vízmelegítőkhöz alkalmas



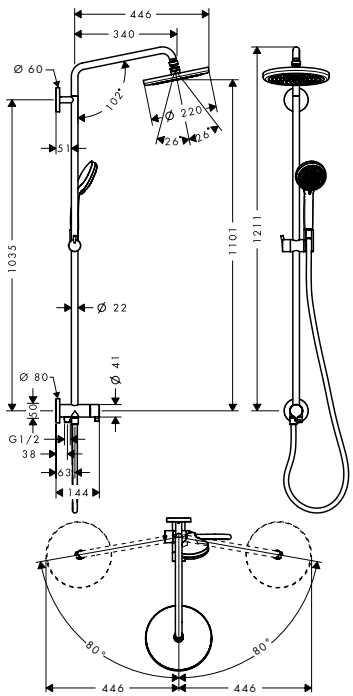

Technológiák

Quick Clean · AirPower · XXL Performance

Vízsugárfajták

Rain Air · Normal · Rain · Shampoo · Massage

Felület	Cikkszám	Ár (Ft)
Króm	27224000	233.385,00

Összetevők:		Mellékelve	Cikkszám
	Croma Fejzuhany 220 1jet	27224000	26464000
	Croma 100 Kézizuhany Vario	27224000	28535000
	Isiflex Zuhanytömlő 160 cm	27224000	28276000
	Isiflex Zuhanycső B 80 cm	27224000	28278000

Kiegészítő termékek:		Felület	Cikkszám	Ár (Ft)
	Csempekiegyenlítő alátét Croma 100 Showerpipe-hoz	Króm	95239000	4.725,00

A méretek mm-ben értendők.

A technikai és műszaki változtatások jogát fenntartjuk.

Croma Fejzuhanyok 1jet

Általános jellemzők

- vízsugár fajta: RainAir
- gömbcsukló: állítható dőlésszögű fejzuhany
- vízsugártárcsa anyaga: fém
- tisztítás céljából levehető vízsugártárcsa
- beépítés: mennyezet vagy fal
- csatlakozómenet ½"
- átfolyós vízmelegítőkhöz alkalmas

280



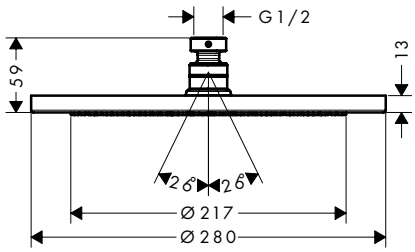

220



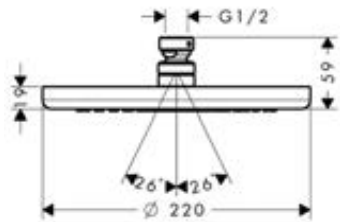

Fenntarthatóság



Technológiák



Vízsugárfajták



Termékváltozatok áttekintése

zuhanyfej mérete	max. átfolyási mennyiség 3 bar nyomáson (l/perc)	min. áramlási nyomás (bar)	Felület	Cikkszám	Ár (Ft)
280	8,5	2	Króm	26221000	147.005,00
			Szálcsiszolt Bronz	26221140	220.505,00
			Szálcsiszolt Fekete Króm	26221340	220.505,00
			Matt Fekete	26221670	205.815,00
			Matt Fehér	26221700	205.815,00
			Polírozott Arany Hatású	26221990	220.505,00
280	15,6	1,5	Króm	26220000	146.100,00
			Szálcsiszolt Bronz	26220140	219.085,00
			Szálcsiszolt Fekete Króm	26220340	219.085,00
			Matt Fekete	26220670	204.550,00
			Matt Fehér	26220700	204.550,00
			Polírozott Arany Hatású	26220990	219.085,00
220	9	1,3	Króm	26465000	102.375,00
220	19	1	Króm	26464000	102.375,00

Kiegészítő termékek:		Felület	Cikkszám	Ár (Ft)
	Zuhanykar 38,9 cm	Króm	27413000	37.775,00
		Szálcsiszolt Bronz	27413140	56.682,21
		Szálcsiszolt Fekete Króm	27413340	56.680,00
		Matt Fekete	27413670	52.900,00
		Matt Fehér	27413700	52.900,00
		Polírozott Arany Hatású	27413990	56.680,00
	Mennyezeti csatlakozó 100 mm	Polírozott Arany Hatású	27479990	38.250,00

A méretek mm-ben értendők.

A technikai és műszaki változtatások jogát fenntartjuk.

Croma Zuhanyrendszerek termosztáttal 1jet

Általános jellemzők

- fejzuhany mérete: 280 mm
- fejzuhany vízsugártípusa: RainAir
- maximális átfolyási mennyiség 3 bar mellett: 15,6 l/perc
- zuhanyoldali gömbcsukló a zuhanycső kellemetlen elfordulása ellen
- maximális működő nyomás: 6 bar
- csatlakozás módja: alaptest

fali csatlakozóval és zuhanytartóval



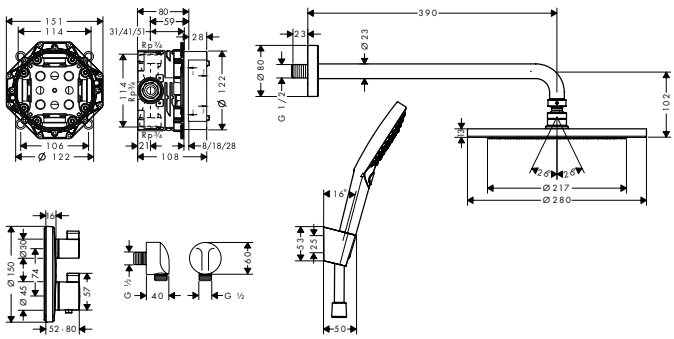

fali csatlakozóval és zuhanytartóval





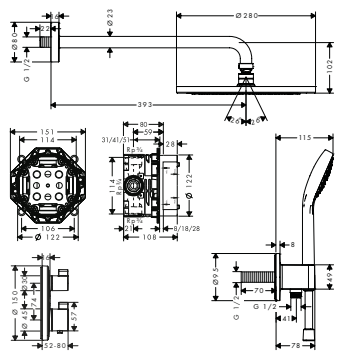

Technológiák



Vízsugárfajták



Termékváltozatok áttekintése

különleges	kézizuhany	min. áramlási nyomás (bar)	kézizuhany vízsugár fajtája	Felület	Cikkszám	Ár (Ft)
fali csatlakozóval és zuhanytartóval	120 3jet	1,5	RainAir, Rain, Whirl	Matt Fekete	27961670	693.580,00
fali csatlakozóval és zuhanytartóval	110 Vario	1	Rain, IntenseRain, Turbo Rain	Króm	27954000	509.195,00

Összetevők:		Mellékelve	Cikkszám
	iBox universal alaptest	27961670 27954000	01800180
	Ecostat S Termosztát falsík alatti szereléshez, 2 fogyasztóhoz	27961670 27954000	15758XXX
	Croma Fejzuhany 280 1jet	27961670 27954000	26220XXX
	Raindance Select S Kézizuhany 120 3jet	27961670	26530670
	Croma Select S Kézizuhany Vario	27954000	26802400
	Zuhanykar 38,9 cm	27961670 27954000	27413XXX
	FixFit Tömlőcsatlakozás E visszafolyásgátló nélkü	27961670	27454670
	Isiflex Zuhanytömlő 125 cm	27954000 27961670	28272XXX
	Zuhanytartó Porter S	27961670	28331670
	FixFit S Fali tömlőcsatlakozás zuhanytartóval, kerek	27954000	26888000

A méretek mm-ben értendők.

A technikai és műszaki változtatások jogát fenntartjuk.

Croma Showerpipe-ok termosztáttal 1jet

Általános jellemzők

- tartalmazza a következőket: fejzuhany, kézizuhany, termosztátos zuhanycsaptelep, zuhanytömlő, zuhanytartó csúszka, zuhanyrúd
- Croma 220 fejzuhany
- fejzuhany mérete: 220 mm
- fejzuhany vízsugár típusa: RainAir
- gömbcsukló: állítható dőlésszögű fejzuhany
- a kézizuhany vízsugár fajtája: Rain, Masszázs vízsugár, sampon vízsugár, normál vízsugár
- maximális működő nyomás: 10 bar
- a cső magassága rövidíthető
- zuhanyrúd átmérője: 22 mm
- állítható magasságú kézizuhany tartó
- zuhanykar hossza fejzuhany: 400 mm
- elfordítható zuhanykar
- Ecostat Comfort termosztát
- biztonsági korlátozás 40 °C-on
- beállítható forróvíz korlátozás
- fogyasztóvezérlés a foganytú forgatásával
- teljesítményű átfolyós vízmelegítőkhöz alkalmas
- rögzítés típusa: falsíkon kívüli szerelés
- csatlakozóméret DN15
- csatlakozómenet ½"
- kiállások közti távolság 150 mm ± 12 mm
- visszafolyás elleni védelem
- 2 funkció



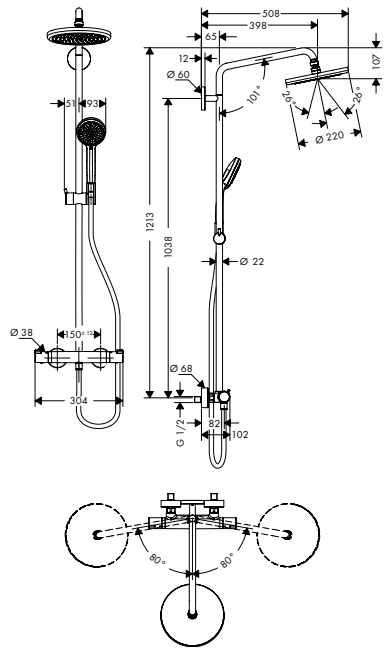

Fenntarthatóság

EcoSmart

Technológiák

Quick Clean | AirPower | XXL Performance

Vízsugárfajták

Rain Air | Normal | Rain | Shampoo | Massage

Termékváltozatok áttekintése

max. átfolyási mennyiség 3 bar nyomáson (l/perc)	min. áramlási nyomás (bar)	Felület	Cikkszám	Ár (Ft)
9	1,7	Króm	27188000	307.320,00
15	1,2	Króm	27185000	307.320,00

Összetevők:		Mellékelve	Cikkszám
	Croma Fejzuhany 220 1jet EcoSmart 9 l/perc	27188000	26465000
	Croma Fejzuhany 220 1jet	27185000	26464000
	Isiflex Zuhanytömlő 160 cm	27188000 27185000	28276000
	Croma 100 Kézizuhany Vario	27185000	28535000

Kiegészítő termékek:		Felület	Cikkszám	Ár (Ft)
	Csempekiegyenlítő alátét Croma 100 Showerpipe-hoz	Króm	95239000	4.725,00

A méretek mm-ben értendők.

A technikai és műszaki változtatások jogát fenntartjuk.

Croma Showerpipe 220 1jet termosztáttal és kádtöltővel

Tulajdonságok

- tartalmazza a következőket: fejzuhany, kézizuhany, termosztátos kádcsaptelep, zuhanytömlő, zuhanytartó csúszka, zuhanyrúd
- Croma 220 fejzuhany
- fejzuhany mérete: 220 mm
- fejzuhany vízsugár típusa: RainAir
- gömbcsukló: állítható dőlésszögű fejzuhany
- vízsugártárcsa felülete: króm
- maximális átfolyási mennyiség 3 bar mellett: 22 l/perc
- RainAir vízsugár átfolyási mennyisége (3 bar mellett): 17 l/perc
- kádtöltő átfolyási mennyisége: 20 l/perc
- a kézizuhany vízsugár fajtája: Rain, Masszázs vízsugár, sampon vízsugár, normál vízsugár
- kézizuhany átfolyási mennyisége 3 bar nyomás esetén: 17,2 l/perc
- minimális működő nyomás: 1 bar nyomás
- maximális működő nyomás: 10 bar
- zuhanyrúd átmérője: 22 mm
- állítható magasságú kézizuhany tartó
- elfordítható zuhanykar
- Ecostat Comfort termosztát
- biztonsági korlátozás 40 °C-on
- beállítható forrózuhany korlátozás
- fogyasztóvezérlés a foganytú forgatásával
- teljesítményű átfolyós vízmelegítőkhöz alkalmas
- rögzítés típusa: falsíkon kívüli szerelés
- csatlakozóméret DN15
- csatlakozómenet ½"
- kiállások közti távolság 150 mm ± 12 mm
- visszafolyás elleni védelem
- 3 funkció



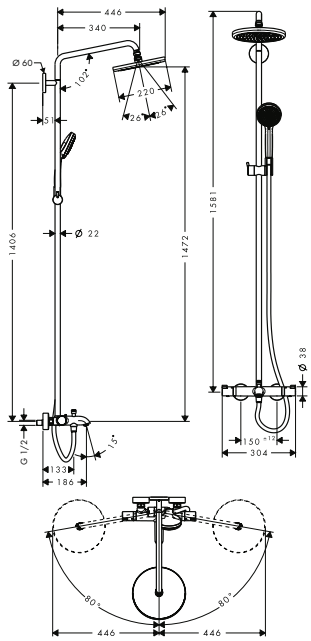

Technológiák



Vízsugárfajták

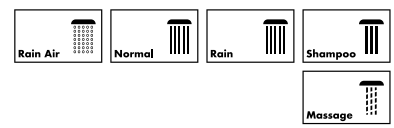

Felület	Cikkszám	Ár (Ft)
Króm	27223000	399.140,00

Összetevők:		Mellékelve	Cikkszám
	Croma Fejzuhany 220 1jet	27223000	26464000
	Croma 100 Kézizuhany Vario	27223000	28535000
	Isiflex Zuhanytömlő 200 cm	27223000	28274000

Kiegészítő termékek:		Felület	Cikkszám	Ár (Ft)
	Csempekiegyenlítő alátét Croma 100 Showerpipe-hoz	Króm	95239000	4.725,00

A méretek mm-ben értendők.

A technikai és műszaki változtatások jogát fenntartjuk.

Croma Showerpipe 220 1jet egykaros csapteleppel

Tulajdonságok

- tartalmazza a következőket: fejzuhany, kézizuhany, egykaros zuhanycsaptelep, zuhanycső, csúszka, zuhanyrúd
- Croma 220 fejzuhany
- fejzuhany mérete: 220 mm
- fejzuhany vízsugár típusa: RainAir
- gömbcsukló: állítható dőlésszögű fejzuhany
- vízsugártárcsa felülete: króm
- maximális átfolyási mennyiség 3 bar mellett: 16 l/perc
- RainAir vízsugár átfolyási mennyisége (3 bar mellett): 16 l/perc
- a kézizuhany vízsugár fajtája: Rain, Masszázs vízsugár, sampon vízsugár, normál vízsugár
- kézizuhany átfolyási mennyisége 3 bar nyomás esetén: 12,5 l/perc
- minimális működő nyomás: 1 bar nyomás
- maximális működő nyomás: 10 bar
- a cső magassága rövidíthető
- zuhanyrúd átmérője: 22 mm
- állítható magasságú kézizuhany tartó
- zuhanykar hossza fejzuhany: 400 mm
- elfordítható zuhanykar
- 18 kW teljesítményű átfolyós vízmelegítőkhöz alkalmas
- rögzítés típusa: falsíkon kívüli szerelés
- csatlakozóméret DN15
- csatlakozómenet ½"
- kiállások közti távolság 150 mm ± 12 mm
- kerámiabetét
- beállítható forróvíz korlátozás
- 3 funkció



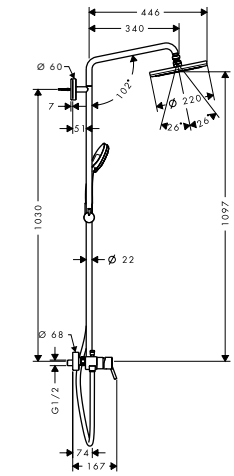

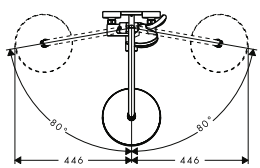

Technológiák



Vízsugárfajták

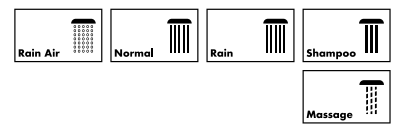

Felület	Cikkszám	Ár (Ft)
Króm	27222000	288.770,00

Összetevők:		Mellékelve	Cikkszám
	Croma Fejzuhany 220 1jet	27222000	26464000
	Croma 100 Kézizuhany Vario	27222000	28535000
	Isiflex Zuhanytömlő 160 cm	27222000	28276000

Kiegészítő termékek:		Felület	Cikkszám	Ár (Ft)
	Csempekiegyenlítő alátét Croma 100 Showerpipe-hoz	Króm	95239000	4.725,00

A méretek mm-ben értendők.

A technikai és műszaki változtatások jogát fenntartjuk.

Croma Showerpipe 220 1jet Reno

Tulajdonságok

- tartalmazza a következőket: fejzuhany, kézizuhany, zuhanycső, csúszka, zuhanyrúd
- fejzuhany Croma 220
- mennyezeti zuhany mérete 220 mm
- vízsugár típusa fejzuhany: RainAir
- vízsugártárcsa felülete: króm
- gömbcsukló: állítható dőlésszögű fejzuhany
- maximális átfolyási mennyiség 3 bar mellett: 18,5 l/perc
- RainAir vízsugár átfolyási mennyisége (3 bar mellett): 14 l/perc
- a kézizuhany vízsugár fajtája: Rain, Masszázs vízsugár, sampon vízsugár, normál vízsugár
- kézizuhany átfolyási mennyisége 3 bar nyomás esetén: 14,5 l/perc
- minimális működő nyomás: 1,7 bar
- maximális működő nyomás: 6 bar
- rögzítés típusa: falsíkon kívüli szerelés
- a cső magassága rövidíthető
- zuhanyrúd átmérője: 22 mm
- állítható magasságú kézizuhany tartó
- zuhanykar hossza: 400 mm
- elforgatható zuhanykar
- vízcsatlakozás: Isiflex zuhanycső 80 cm
- csatlakozómenet ½"
- 18 kW kimenetű átfolyós vízmelegítőkhöz alkalmas



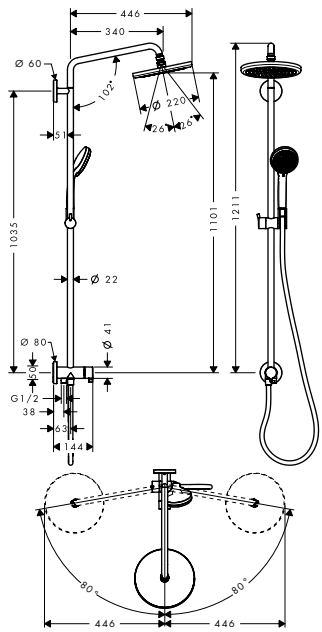

Technológiák

Quick Clean · AirPower · XXL Performance

Vízsugárfajták

Rain Air · Normal · Rain · Shampoo · Massage

Felület	Cikkszám	Ár (Ft)
Króm	27224000	233.385,00

Összetevők:		Mellékelve	Cikkszám
	Croma Fejzuhany 220 1jet	27224000	26464000
	Croma 100 Kézizuhany Vario	27224000	28535000
	Isiflex Zuhanytömlő 160 cm	27224000	28276000
	Isiflex Zuhanycső B 80 cm	27224000	28278000

Kiegészítő termékek:		Felület	Cikkszám	Ár (Ft)
	Csempekiegyenlítő alátét Croma 100 Showerpipe-hoz	Króm	95239000	4.725,00

A méretek mm-ben értendők.

A technikai és műszaki változtatások jogát fenntartjuk.

A fogyasztás a megfelelő szerelvények fényében (termosztát/csaptelep/szelep) került megmérésre, a gyakorlati használat demonstrálására.

Kézizuhanyok

· **Croma Select E** Kézizuhany Multi
 # 26810400

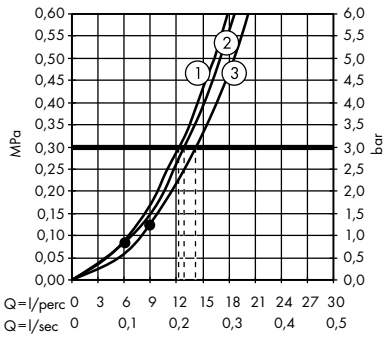

1. Massage
2. IntenseRain
3. SoftRain

· **Croma Select E** Kézizuhany Multi EcoSmart 9 l/perc
 # 26811400

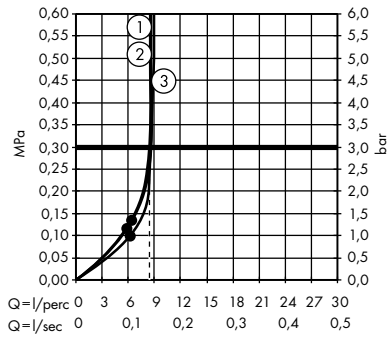

1. IntenseRain
2. Massage
3. SoftRain

· **Croma Select E** Kézizuhany Vario
 # 26812400

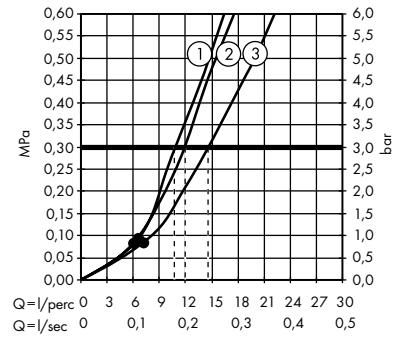

1. TurboRain
2. IntenseRain
3. Rain

· **Croma Select E** Kézizuhany Vario EcoSmart 9 l/perc
 # 26813400

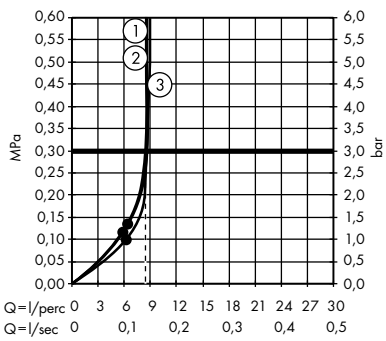

1. TurboRain
2. IntenseRain
3. Rain

· **Croma E** Kézizuhany 1jet
 # 26814140, 26814340, 26814400, 26814670, 26814700, 26814990

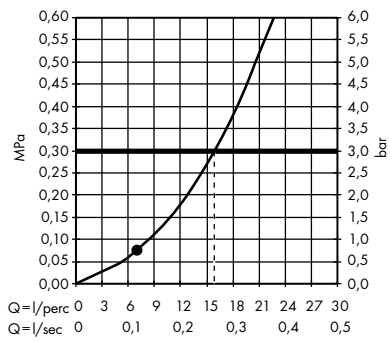

· **Croma E** Kézizuhany 1jet EcoSmart 9 l/perc
 # 26815340, 26815400, 26815670, 26815700, 26815990

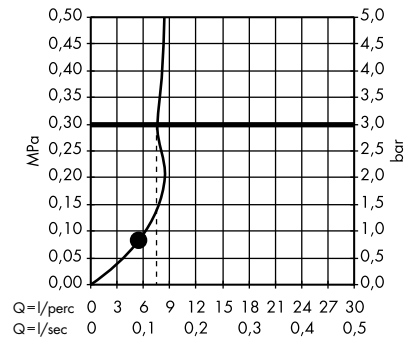

· **Croma E** Kézizuhany 1jet EcoSmart 7 l/perc
 # 26816400

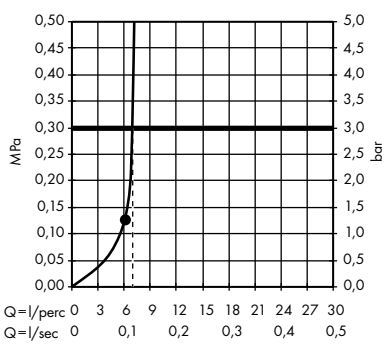

· **Croma Select S** Kézizuhany Multi
 # 26800400

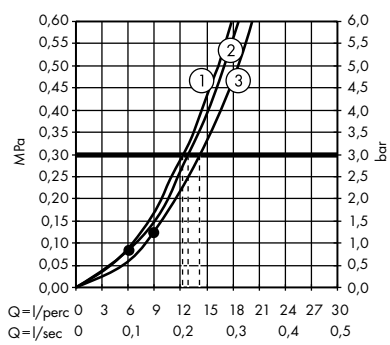

1. Massage
2. IntenseRain
3. SoftRain

· **Croma Select S** Kézizuhany Multi EcoSmart 9 l/perc
 # 26801400

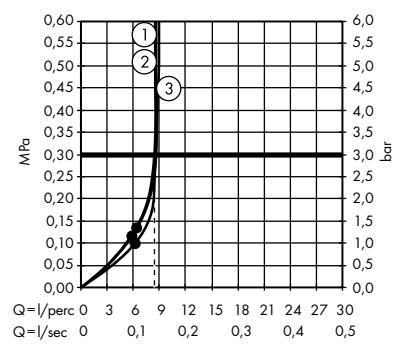

1. IntenseRain
2. Massage
3. SoftRain

A fogyasztás a megfelelő szerelvények fényében (termosztát/csaptelep/szelep) került megmérésre, a gyakorlati használat demonstrálására.

· **Croma Select S** Kézizuhany Vario
 # 26802400

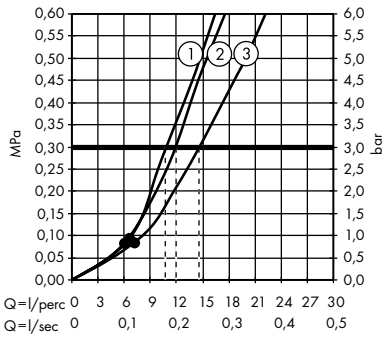

1. TurboRain
2. IntenseRain
3. Rain

· **Croma Select S** Kézizuhany Vario EcoSmart 9 l/perc
 # 26803400

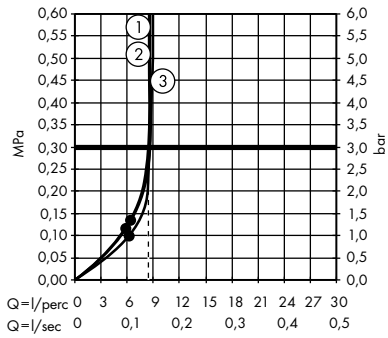

1. TurboRain
2. IntenseRain
3. Rain

· **Croma S** Kézizuhany 1jet
 # 26804400

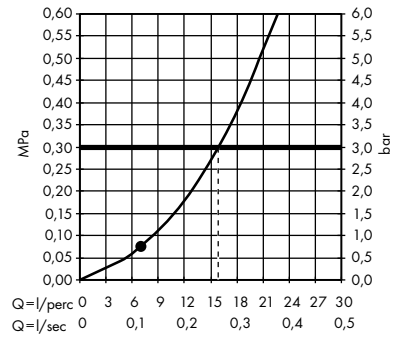

· **Croma S** Kézizuhany 1jet EcoSmart 9 l/perc
 # 26805400

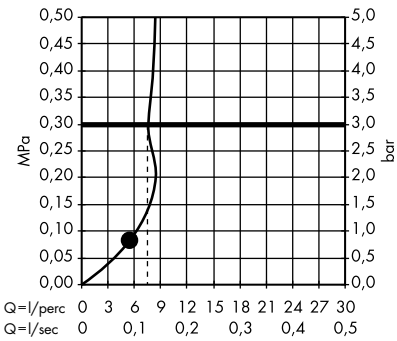

· **Croma S** Kézizuhany 1jet EcoSmart 7 l/perc
 # 26806400

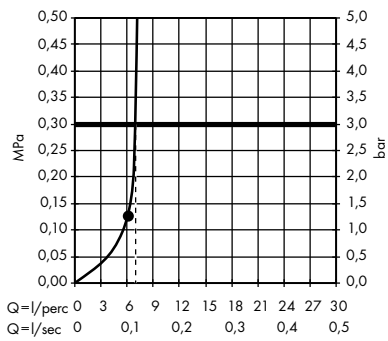

Fejzuhanyok

· **Croma Select E** Fejzuhany 180 2jet
 # 26524000, 26524400

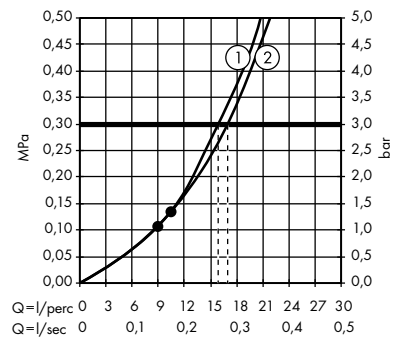

1. IntenseRain
2. Rain

· **Croma Select E** Fejzuhany 180 2jet EcoSmart 9 l/perc
 # 26528000, 26528400

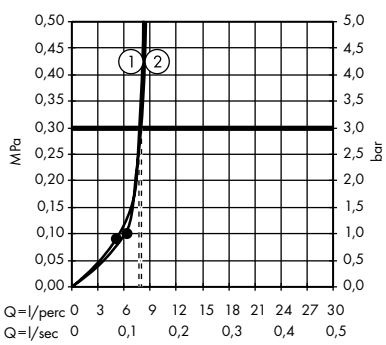

1. IntenseRain
2. Rain

· **Croma E** Fejzuhany 280 1jet
 # 26257000

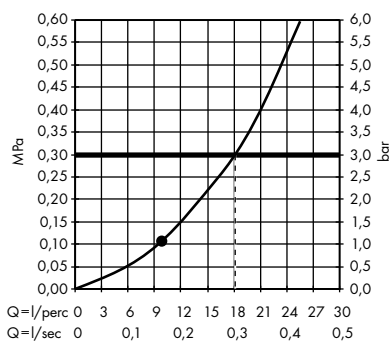

· **Croma E** Fejzuhany 280 1jet EcoSmart
 # 26258000

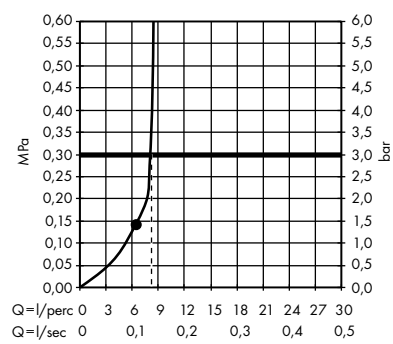

A fogyasztás a megfelelő szerelvények fényében (termosztát/csaptelep/szelep) került megmérésre, a gyakorlati használat demonstrálására.

· **Croma Select S** Fejzuhany 180 2jet
 # 26522000, 26522400

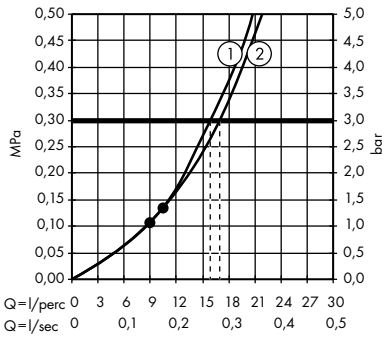

1. IntenseRain
2. Rain

· **Croma Select S** Fejzuhany 180 2jet EcoSmart 9 l/perc
 # 26523000

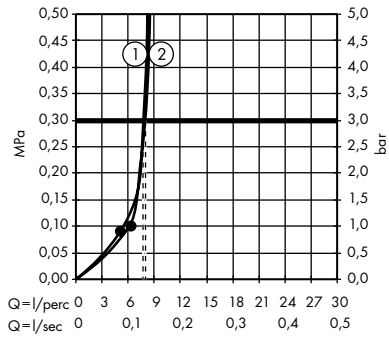

1. IntenseRain
2. Rain

· **Croma** Fejzuhany 280 1jet
 # 26220000, 26220140, 26220340, 26220670, 26220700, 26220990

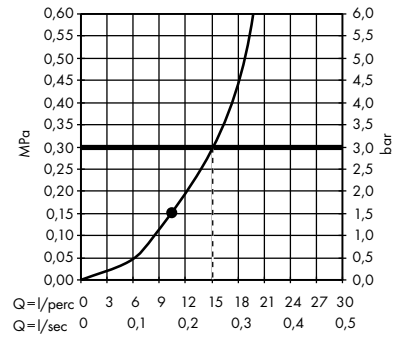

· **Croma** Fejzuhany 280 1jet EcoSmart 9 l/perc
 # 26221000, 26221140, 26221340, 26221670, 26221700, 26221990

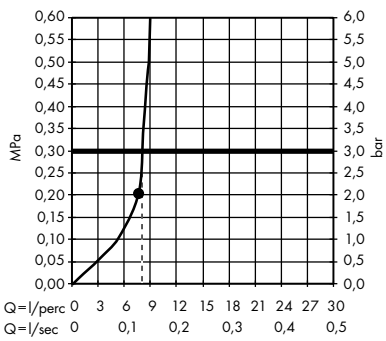

· **Croma** Fejzuhany 220 1jet
 # 26464000

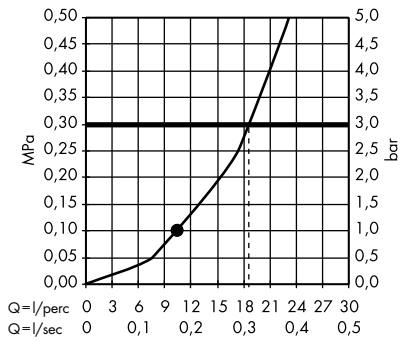

· **Croma** Fejzuhany 220 1jet EcoSmart 9 l/perc
 # 26465000

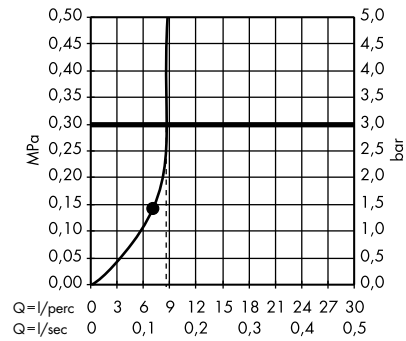

Showerpipe-ok

· **Croma Select E** SemiPipe Multi, termosztáttal
 # 27248400

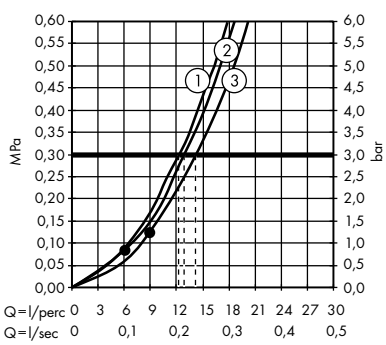

1. Massage
2. IntenseRain
3. SoftRain

· **Croma E** Showerpipe 280 1jet termosztáttal
 # 27630000

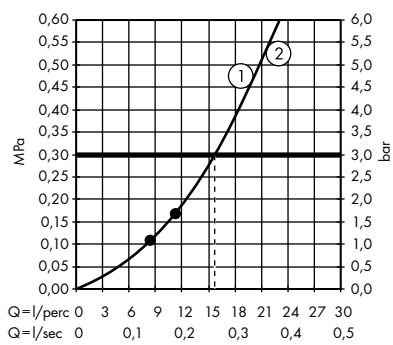

1. Kézi zuhany
2. Fejzuhany

· **Croma E** Showerpipe 280 1jet termosztáttal, EcoSmart 9 liter/perc
 # 27660000

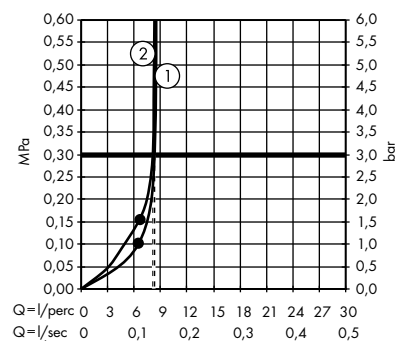

1. Kézi zuhany
2. Fejzuhany

A fogyasztás a megfelelő szerelvények fényében (termosztát/csaptelep/szelep) került megmérésre, a gyakorlati használat demonstrálására.

· **Croma E** Showerpipe 280 1jet kádtöltővel és termosztáttal
 # 27687000

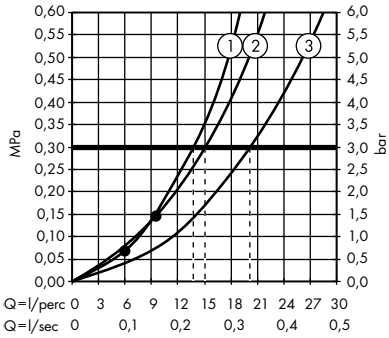

1. Kézi zuhany
2. Fejzuhany
3. Kádbevezetés

· **Croma Select S** Showerpipe 280 1jet termosztáttal
 # 26790000

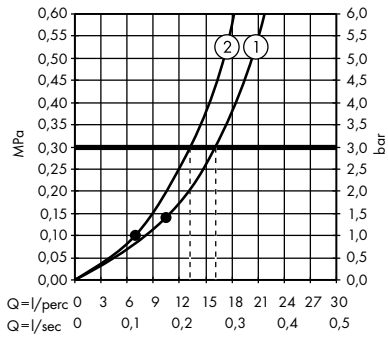

1. Fejzuhany
2. Kézi zuhany

· **Croma Select S** Showerpipe 280 1jet termosztáttal EcoSmart 9 l/perc
 # 26794000

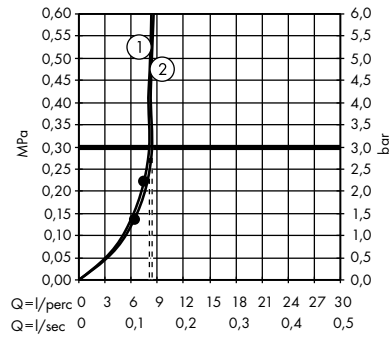

1. Fejzuhany
2. Kézi zuhany

· **Croma Select S** Showerpipe 280 1jet termosztáttal és Raindance Select S 120 3jet kézizuhannyal
 # 26890140, 26890340, 26890670, 26890700, 26890990

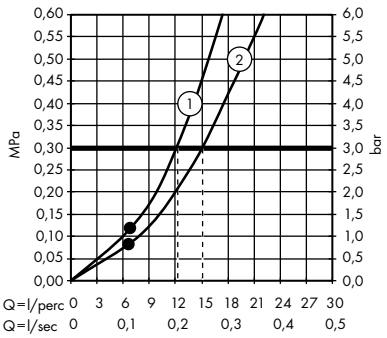

1. Fejzuhany
2. Kézi zuhany

· **Croma Select S** Showerpipe 280 1jet EcoSmart 9 l/perc termosztáttal és Raindance Select S 120 3jet kézizuhannyal
 # 26891140, 26891340, 26891670, 26891700, 26891990

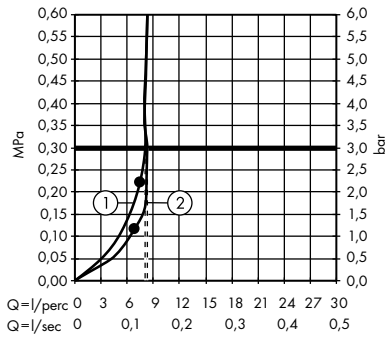

1. Fejzuhany
2. Kézi zuhany

· **Croma Select S** Showerpipe 280 1jet termosztáttal és kádtöltővel
 # 26792000

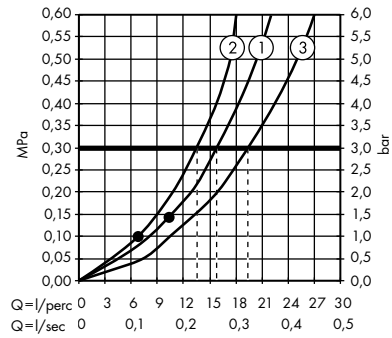

1. Fejzuhany
2. Kézi zuhany
3. Kádbevezetés

· **Croma Select S** Showerpipe 280 1jet egykaros csapteleppel
 # 26791000

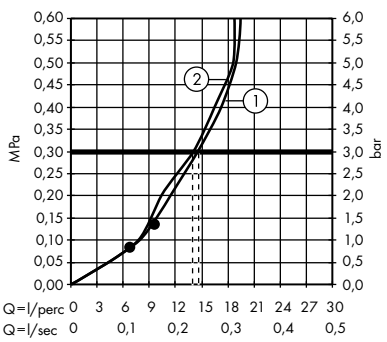

1. Fejzuhany
2. Kézi zuhany

· **Croma Select S** Showerpipe 280 1jet Reno
 # 26793000

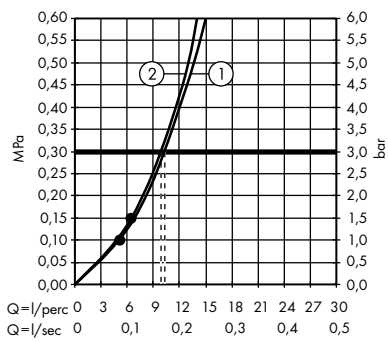

1. Kézi zuhany
2. Fejzuhany

· **Croma Select S** Showerpipe 180 2jet egykaros csapteleppel
 # 27255400

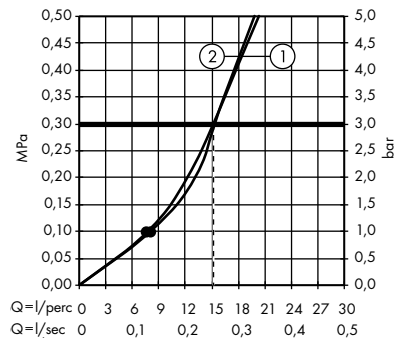

1. Fejzuhany
2. Kézi zuhany

A fogyasztás a megfelelő szerelvények fényében (termosztát/csaptelep/szelep) került megmérésre, a gyakorlati használat demonstrálására.

· **Croma Select S** SemiPipe Multi termosztáttal
 # 27247400

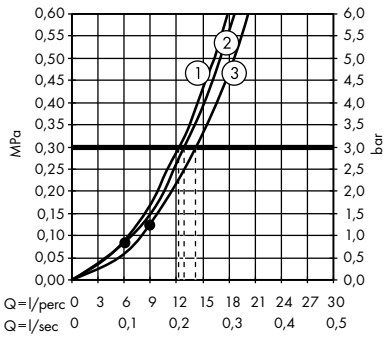

1. Massage
2. IntenseRain
3. SoftRain

· **Croma** Showerpipe 220 1jet termosztáttal
 # 27185000

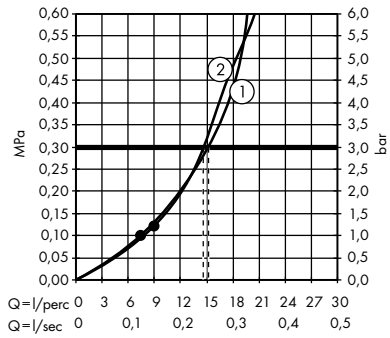

1. Fejzuhany
2. Kézi zuhany

· **Croma** Showerpipe 220 1jet termosztáttal, EcoSmart 9 l/perc
 # 27188000

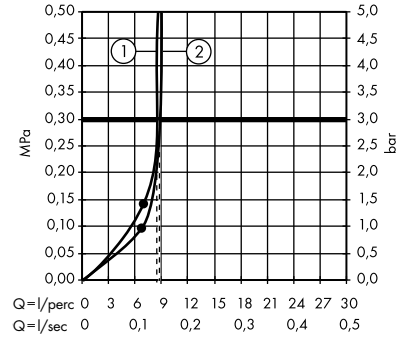

1. Fejzuhany
2. Kézi zuhany

· **Croma** Showerpipe 220 1jet termosztáttal és kádtöltővel
 # 27223000

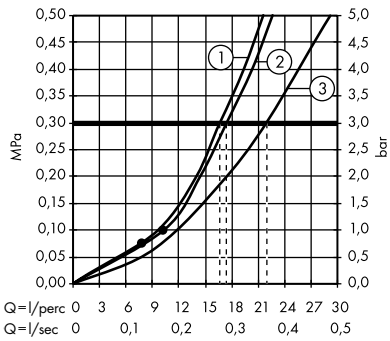

1. Fejzuhany
2. Kézi zuhany
3. Kádbevezetés

· **Croma** Showerpipe 220 1jet egykaros csapteleppel
 # 27222000

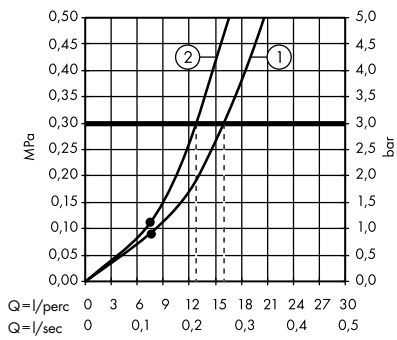

1. Fejzuhany
2. Kézi zuhany

· **Croma** Showerpipe 220 1jet Reno
 # 27224000

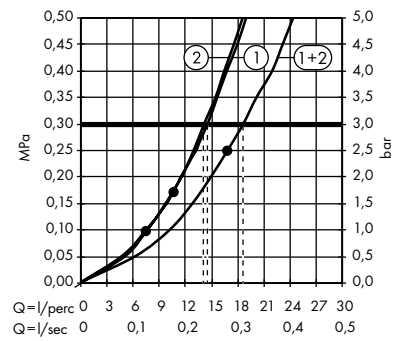

1. Kézi zuhany
2. Fejzuhany

Croma 100 Kézizuhanyok 4jet, 3jet

Általános jellemzők

- fejzuhany mérete: 100 mm
- vízsugár fajta kiválasztása forgatható vízsugártárcsával
- belső vízvezetéssel
- kiöblíthető beépített szűrővel
- csatlakozómenet ½"
- átfolyós vízmelegítőkhöz alkalmas

4 fajta vízsugár



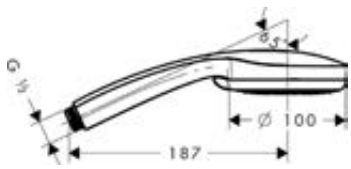

3 fajta vízsugár



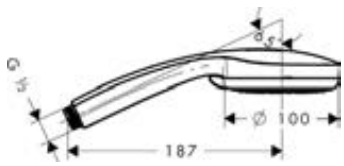

Fenntarthatóság

EcoSmart

Technológiák

Quick Clean

XXL Performance

Vízsugárfajták

Normal | Rain | Shampoo | Massage | Mono Rain

Termékváltozatok áttekintése

vízsugár fajták száma	vízsugártípusok	max. átfolyási mennyiség 3 bar nyomáson (l/perc)	min. áramlási nyomás (bar)	Felület	Cikkszám	Ár (Ft)
4	Rain, sampon vízsugár, normál vízsugár, Masszázs vízsugár	9	1	Króm	28537000	18.710,00
4	Rain, normál vízsugár, sampon vízsugár, Masszázs vízsugár	18	1	Króm	28535000	16.505,00
3	Rain, MonoRain, Masszázs vízsugár	19	1,2	Króm	28536000	29.305,00
				Fehér	28536450	42.460,00

A méretek mm-ben értendők.

A technikai és műszaki változtatások jogát fenntartjuk.

Croma 100 Zuhanyszettek 4jet, 3jet

Általános jellemzők

- tartalmazza a következőket: kézizuhany, zuhanyrúd, zuhanytömlő, zuhanytartó csúszka, szappantartó
- fejzuhany mérete: 100 mm
- vízsugár fajta kiválasztása forgatható vízsugártárcsával
- dőlésszöge 90°-kal állítható, a kézizuhanytartó balra és jobbra, valamint felfelé és lefelé elfordítható
- zuhanyoldali gömbcsukló a zuhanycső kellemetlen elfordulása ellen
- falra szerelhető: rögzítő csavar
- műanyag fali tartó
- zuhanyrúd átmérője: 22 mm
- zuhanytartó rúd: kerek

958 mm

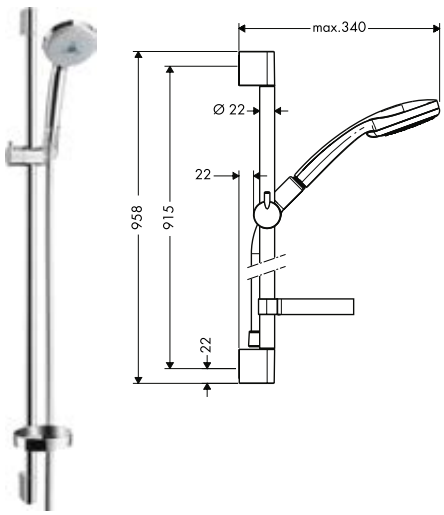

668 mm

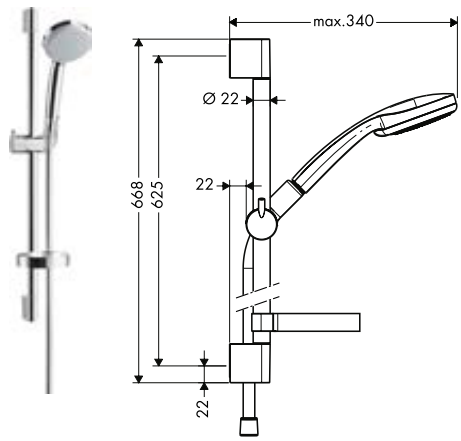

Fenntarthatóság

EcoSmart

Technológiák

Quick Clean

XXL Performance

Vízsugárfajták

Normal | Rain | Shampoo | Massage | Mono Rain

Termékváltozatok áttekintése

zuhanyrúd hossza (mm)	vízsugártípusok	max. átfolyási mennyiség 3 bar nyomáson (l/perc)	Felület	Cikkszám	Ár (Ft)
958	Rain, sampon vízsugár, normál vízsugár, Masszázs vízsugár	18	Króm	27771000	49.945,00
958	Rain, MonoRain, Masszázs vízsugár	19	Króm	27774000	62.355,00
668	Rain, sampon vízsugár, normál vízsugár, Masszázs vízsugár	9	Króm	27776000	50.340,00
668	Rain, sampon vízsugár, normál vízsugár, Masszázs vízsugár	18	Króm	27772000	46.085,00

Összetevők:		Mellékelve	Cikkszám
	Croma 100 Kézizuhany Vario	27771000 27772000	28535000
	Croma 100 Kézizuhany Multi	27774000	28536000
	Croma 100 Kézizuhany Vario EcoSmart 9 l/perc	27776000	28537000
	Unica Zuhanyrúd C 65 cm-es zuhanytömlővel	27776000 27772000	27611000
	Casetta C szappantartó	27771000 27774000 27776000 27772000	28678000
	Isiflex Zuhanytömlő 160 cm	27776000	28276000

Kiegészítő termékek:		Felület	Cikkszám	Ár (Ft)
	Csempekiegyenlítő alátét	Króm	97450000	3.780,00

A méretek mm-ben értendők.

A technikai és műszaki változtatások jogát fenntartjuk.

Croma 100 Zuhanyrendszerek termosztáttal 4jet, 3jet

Általános jellemzők

- tartalmazza a következőket: kézizuhany, termosztátos zuhanycsaptelep, zuhanyrúd, zuhanytartó csúszka, szappantartó, zuhanytömlő
- fejzuhany mérete: 100 mm
- vízsugár fajta kiválasztása forgatható vízsugártárcsával
- zuhanytartó rúd: kerek
- zuhanyrúd átmérője: 22 mm
- zuhanyoldali gömbcsukló a zuhanycső kellemetlen elfordulása ellen
- dőlésszöge 90°-kal állítható, a kézizuhanytartó balra és jobbra, valamint felfelé és lefelé elfordítható
- műanyag fali tartó
- maximális működő nyomás: 6 bar

958 mm



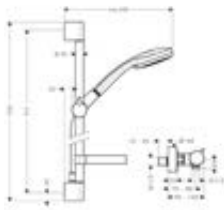

668 mm



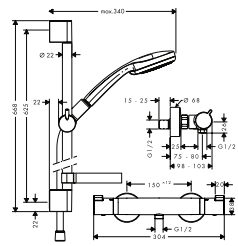

Technológiák



Vízsugárfajták

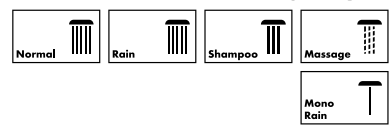

Termékváltozatok áttekintése

zuhanyrúd hossza (mm)	vízsugártípusok	max. átfolyási mennyiség 3 bar nyomáson (l/perc)	Felület	Cikkszám	Ár (Ft)
958	normál vízsugár, Rain, Masszázs vízsugár, sampon vízsugár	18	Króm	27035000	144.680,00
668	normál vízsugár, Rain, Masszázs vízsugár, sampon vízsugár	18	Króm	27034000	141.605,00
958	Rain, MonoRain, Masszázs vízsugár	19	Króm	27085000	154.920,00

Összetevők:		Mellékelve	Cikkszám
	Ecostat Termosztátos zuhanycsaptelep Comfort, falsíkon kívüli szereléshez	27035000 27034000 27085000	13116000
	Unica Zuhanyrúd C 65 cm-es zuhanytömlővel	27035000 27034000	27611000
	Croma 100 Kézizuhany Vario	27035000 27034000	28535000
	Croma 100 Kézizuhany Multi	27085000	28536000
	Casetta C szappantartó	27035000 27034000 27085000	28678000

Kiegészítő termékek:			Felület	Cikkszám	Ár (Ft)
	Csempekiegyenlítő alátét	27035XXX 27085XXX	Króm	97450000	3.780,00

A méretek mm-ben értendők.

A technikai és műszaki változtatások jogát fenntartjuk.

Croma 100 Zuhanytartó szettek 4jet, 3jet, 1jet

Általános jellemzők

- tartalmazza a következőket: kézizuhany, zuhanytartó, zuhanycső
- fejzuhany mérete: 100 mm
- integrált tartófunkció
- zuhanyoldali gömbcsukló a zuhanycső kellemetlen elfordulása ellen
- zuhanycső mindkét végén kúpos anyával
- Műanyag zuhanytartó
- falra szerelhető: rögzítő csavar
- kiöblíthető beépített szűrővel

4 fajta vízsugár



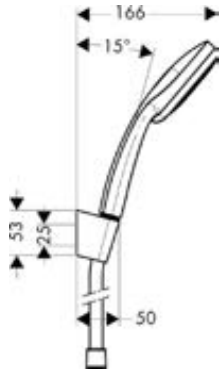

3 fajta vízsugár



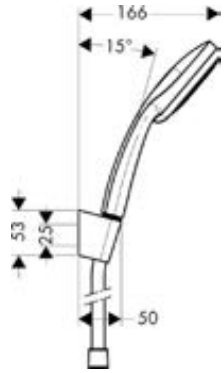

1 fajta vízsugár





Technológiák



Vízsugárfajták



Termékváltozatok áttekintése

vízsugár fajták száma	vízsugártípusok	max. átfolyási mennyiség 3 bar nyomáson (l/perc)	zuhanytömlő hossza (mm)	Felület	Cikkszám	Ár (Ft)
4	Rain, normál vízsugár, sampon vízsugár, Masszázs vízsugár	18	1600	Króm	27594000	30.250,00
3	Rain, MonoRain, Masszázs vízsugár	19	1600	Króm	27595000	43.330,00
1	Rain	16	1600	Króm	27575000	26.115,00
4	Rain, normál vízsugár, sampon vízsugár, Masszázs vízsugár	18	1250	Króm	27592000	29.190,00
3	Rain, MonoRain, Masszázs vízsugár	19	1250	Króm	27593000	40.570,00

Összetevők:		Mellékelve	Cikkszám
	Croma 100 Kézizuhany Vario	27594000 27592000	28535000
	Croma 100 Kézizuhany Multi	27595000 27593000	28536000
	Zuhanytartó Porter S	27594000 27595000 27575000 27592000 27593000	28331000
	Isiflex Zuhanytömlő 160 cm	27594000 27595000 27575000	28276000
	Isiflex Zuhanytömlő 125 cm	27592000 27593000	28272000

A méretek mm-ben értendők.

A technikai és műszaki változtatások jogát fenntartjuk.

Croma 100 Fejzuhanyok 4jet, 3jet

Általános jellemzők

- fejzuhany mérete: 100 mm
- forgatásos átállítás a fejzuhanyon
- gömbcsukló: állítható dőlésszögű fejzuhany
- vízsugártárcsa anyaga: műanyag
- vízsugártárcsa felülete: szürke
- beépítés: mennyezet vagy fal
- csatlakozómenet ½"
- átfolyós vízmelegítőkhöz alkalmas

4 fajta vízsugár



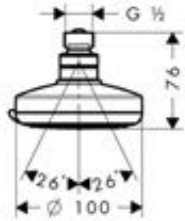

3 fajta vízsugár



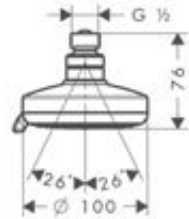

Fenntarthatóság

EcoSmart

Technológiák

Quick Clean

XXL Performance

Vízsugárfajták

Normal | Rain | Shampoo | Massage | Mono Rain

Termékváltozatok áttekintése

vízsugár fajták száma	vízsugártípusok	max. átfolyási mennyiség 3 bar nyomáson (l/perc)	Felület	Cikkszám	Ár (Ft)
4	Rain, Masszázs vízsugár, sampon vízsugár, normál vízsugár	9	Króm	28462000	25.760,00
4	Rain, Masszázs vízsugár, sampon vízsugár, normál vízsugár	22	Króm	27441000	22.490,00
3	Rain, MonoRain, Masszázs vízsugár	20	Króm	27443000	35.215,00

Kiegészítő termékek:		Felület	Cikkszám	Ár (Ft)
	Zuhanykar 12,8 cm	Króm	27411000	9.810,00

A méretek mm-ben értendők.

A technikai és műszaki változtatások jogát fenntartjuk.

A fogyasztás a megfelelő szerelvények fényében (termosztát/csaptelep/szelep) került megmérésre, a gyakorlati használat demonstrálására.

Kézizuhanyok

· **Croma 100** Kézizuhany Multi
 # 28536000, 28536430, 28536450, 28536460, 28536710, 28536810, 28536880

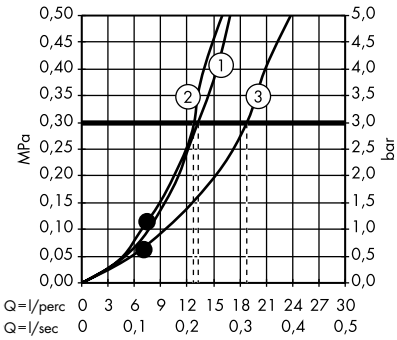

1. Mono
2. Massage
3. Rain

· **Croma 100** Kézizuhany Vario
 # 28535000

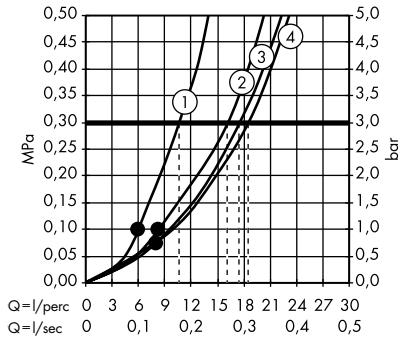

1. Massage
2. Shampoo
3. Normál
4. Rain

· **Croma 100** Kézizuhany Vario EcoSmart 9 l/perc
 # 28537000

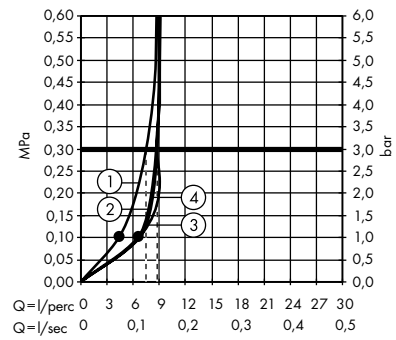

1. Massage
2. Shampoo
3. Normál
4. Rain

Fejzuhanyok

· **Croma 100** Fejzuhany Multi
 # 27443000

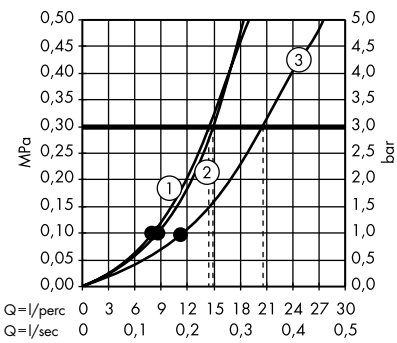

1. Massage
2. Mono
3. Rain

· **Croma 100** Fejzuhany Vario
 # 27441000

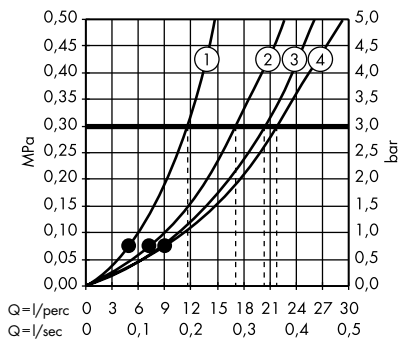

1. Massage
2. Shampoo
3. Normál
4. Rain

· **Croma 100** Fejzuhany Vario EcoSmart 9 l/perc
 # 28462000

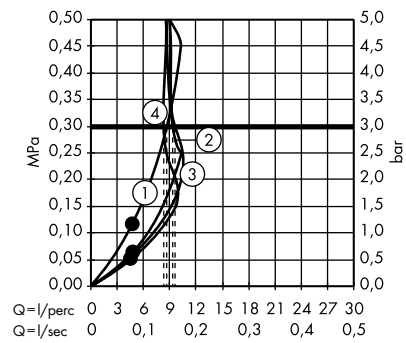

1. Massage
2. Shampoo
3. Normál
4. Rain

Crometta



Felületek

króm



fehér/króm



matt fekete





Technológia és előnyök



QuickClean: A vízkőlerakódások és a szennyeződések könnyedén ledörzsölhetők kézzel, így kevesebb takarítás szükséges.



Vízsugár egyszerű átállítása: A vízsugár egykezes átállítása a vízsugártárcsa egyszerű forgatásával.





Vízsugár fajták

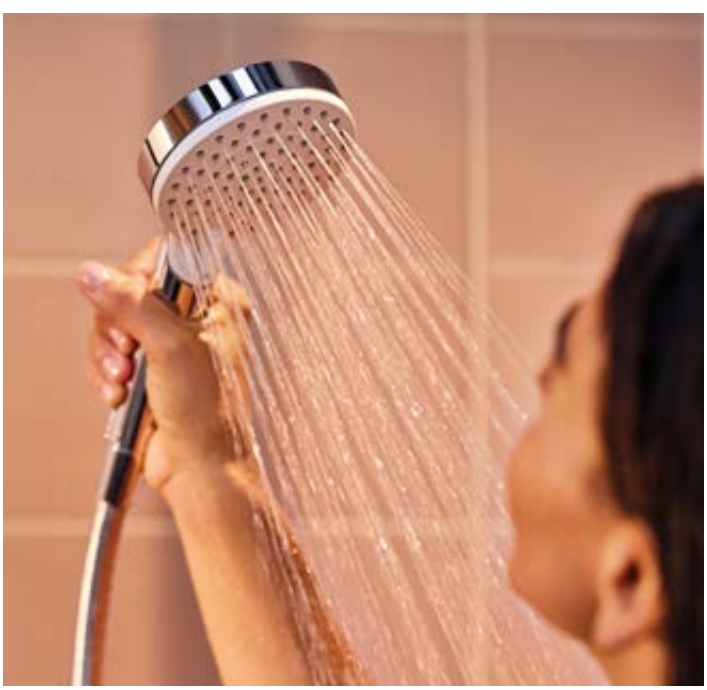



Rain: Élénkítő és energetizáló zuhanyélmény telt zuhanyesővel, amely alaposan kiöblíti a sampont a hajból.



IntenseRain: Erős, élénkítő vízsugarak, amelyek előzik a fáradtságot és azonnal felfrissítenek.

A felületek és termékjellemzők a modelltől függően állnak rendelkezésre

Crometta Kézizuhanyok 2jet, 1jet

Általános jellemzők

- fejzuhany mérete: 100 mm
- belső vízvezetéssel
- kiöblíthető beépített szűrővel
- csatlakozómenet ½"
- átfolyós vízmelegítőkhöz alkalmas

2 fajta vízsugár



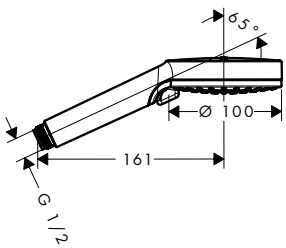

1 fajta vízsugár



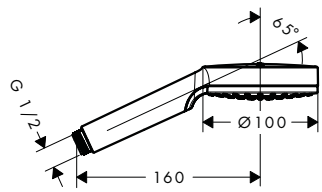

Fenntarthatóság

Eco Smart+ | EcoSmart

Technológiák

Quick Clean | XXL Performance

Vízsugárfajták

Rain | Intense Rain

Termékváltozatok áttekintése

vízsugár fajták száma	vízsugártípusok	max. átfolyási mennyiség 3 bar nyomáson (l/perc)	Felület	Cikkszám	Ár (Ft)
2	Rain, IntenseRain	9	Fehér/Króm	26332400	10.125,00
2	Rain, IntenseRain	5,7	Fehér/Króm	26336400	10.125,00
2	Rain, IntenseRain	13,8	Fehér/Króm	26330400	9.180,00
1	Rain	9	Fehér/Króm	26333400	9.180,00
1	Rain	5,7	Fehér/Króm	26334400	9.180,00
1	Rain	14	Fehér/Króm	26331400	8.115,00

A méretek mm-ben értendők.

A technikai és műszaki változtatások jogát fenntartjuk.

Crometta Zuhanyszettek 2jet, 1jet

Általános jellemzők

- fejzuhany mérete: 100 mm
- a csúszka dőlésszöge 45 fokkal beállítható
- zuhanyoldali gömbcsukló a zuhanycső kellemetlen elfordulása ellen
- falra szerelhető: rögzítő csavar
- műanyag fali tartó
- zuhanyrúd átmérője: 22 mm
- zuhanytartó rúd: kerek

959 mm



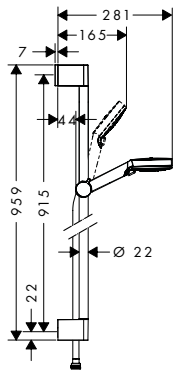

669 mm



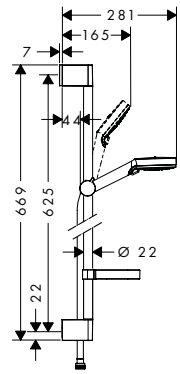

Fenntarthatóság

Technológiák

Vízsugárfajták

Termékváltozatok áttekintése

zuhanyrúd hossza (mm)	vízsugár fajták száma	vízsugártípu-sok	max. átfolyási mennyiség 3 bar nyomáson (l/perc)	különleges	Felület	Cikkszám	Ár (Ft)
959	2	Rain, IntenseRain	9	szappantartó nélkül	Fehér/Króm	26538400	25.880,00
959	2	Rain, IntenseRain	13,8	szappantartó nélkül	Fehér/Króm	26536400	24.975,00
959	1	Rain	9	szappantartó nélkül	Fehér/Króm	26539400	24.975,00
959	1	Rain	14	szappantartó nélkül	Fehér/Króm	26537400	23.910,00
669	2	Rain, IntenseRain	9	szappantartó nélkül	Fehér/Króm	26534400	23.435,00
669	2	Rain, IntenseRain	5,7	szappantartó nélkül	Fehér/Króm	26555400	23.435,00
669	2	Rain, IntenseRain	13,8	szappantar-tóval	Fehér/Króm	26553400	24.975,00
669	2	Rain, IntenseRain	13,8	szappantartó nélkül	Fehér/Króm	26532400	22.335,00
669	1	Rain	9	szappantartó nélkül	Fehér/Króm	26535400	22.335,00
669	1	Rain	5,7	szappantartó nélkül	Fehér/Króm	26554400	22.335,00
669	1	Rain	14	szappantartó nélkül	Fehér/Króm	26533400	21.350,00

Összetevők:	Mellékelve	Cikkszám
Crometta Kézizuhany Vario EcoSmart 9 l/perc	26538400 26534400	26332400
Crometta Kézizuhany Vario	26536400 26553400 26532400	26330400
Crometta Kézizuhany 1jet EcoSmart 9 l/perc	26539400 26535400	26333400
Crometta Kézizuhany 1jet	26537400 26533400	26331400
Crometta Kézizuhany Vario Green 6 l/perc	26555400	26336400
Crometta Kézizuhany 1jet Green 6 l/perc	26554400	26334400

A méretek mm-ben értendők.

A technikai és műszaki változtatások jogát fenntartjuk.

Crometta Zuhanyszettek 2jet, 1jet

Összetevők:		Mellékelve	Cikkszám
	Unica Zuhanyrúd Croma 90 cm	26538400 26536400 26539400 26537400	26506000
	Unica Zuhanyrúd Croma 65 cm	26534400 26555400 26553400 26532400 26535400 26554400 26533400	26505000
	Isiflex Zuhanytömlő 160 cm	26538400 26536400 26539400 26537400 26534400 26555400 26553400 26532400 26535400 26554400 26533400	28276000
	Casetta C szappantartó	26553400	28678000

Kiegészítő termékek:		Felület	Cikkszám	Ár (Ft)
	Csempekiegyenlítő alátét	Króm	97450000	3.780,00

A méretek mm-ben értendők.

A technikai és műszaki változtatások jogát fenntartjuk.

Crometta Zuhanyrendszerek termosztáttal 2jet

Általános jellemzők

- tartalmazza a következőket: kézizuhany, termosztátos zuhanycsaptelep, zuhanyrúd, zuhanytartó csúszka, zuhanytömlő
- fejzuhany mérete: 100 mm
- fejzuhany vízsugártípusa: Rain, IntenseRain
- vízsugár fajta kiválasztása forgatható vízsugártárcsával
- maximális átfolyási mennyiség 3 bar mellett: 13,8 l/perc
- zuhanytartó rúd: kerek
- zuhanyrúd átmérője: 22 mm
- zuhanyoldali gömbcsukló a zuhanycső kellemetlen elfordulása ellen
- dőlésszöge 90°-kal állítható, a kézizuhanytartó balra és jobbra, valamint felfelé és lefelé elfordítható
- műanyag fali tartó
- minimális működő nyomás: 1 bar nyomás

959 mm

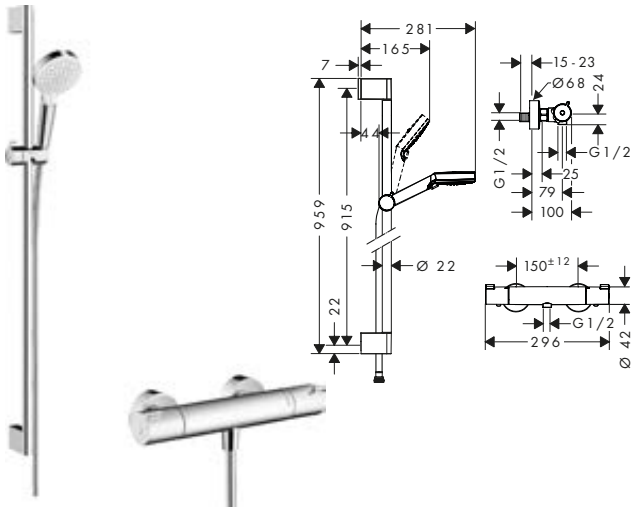

669 mm

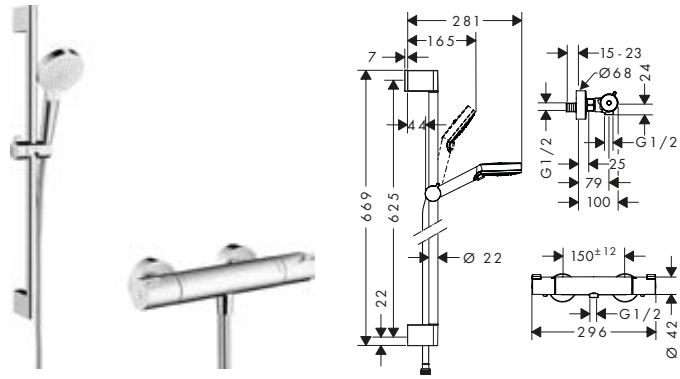

Technológiák **Vízsugárfajták**

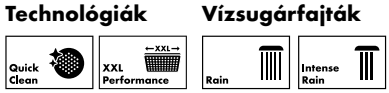

Termékváltozatok áttekintése

zuhanyrúd hossza (mm)	max. átfolyási mennyiség 3 bar nyomáson (l/perc)	Felület	Cikkszám	Ár (Ft)
959	13,8	Fehér/Króm	27813400	98.435,00
669	13,8	Fehér/Króm	27812400	94.380,00

Összetevők:		Mellékelve	Cikkszám
	Ecostat Termosztátos zuhanycsaptelep 1001 CL falsíkon kívüli szereléshez	27813400 27812400	13211000
	Crometta Kézizuhany Vario	27813400 27812400	26330400
	Unica Zuhanyrúd Croma 90 cm	27813400	26506000
	Unica Zuhanyrúd Croma 65 cm	27812400	26505000
	Isiflex Zuhanytömlő 160 cm	27813400 27812400	28276000

A méretek mm-ben értendők.

A technikai és műszaki változtatások jogát fenntartjuk.

Crometta Zuhanytartó szettek 2jet, 1jet

Általános jellemzők

- tartalmazza a következőket: kézizuhany, zuhanytartó, zuhanycső
- fejzuhany mérete: 100 mm
- integrált tartófunkció
- zuhanyoldali gömbcsukló a zuhanycső kellemetlen elfordulása ellen
- Műanyag zuhanytartó
- falra szerelhető: rögzítő csavar
- kiöblíthető beépített szűrővel

2 fajta vízsugár



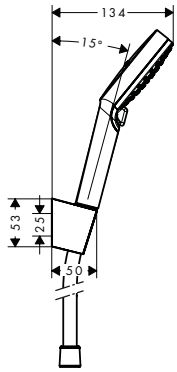

1 fajta vízsugár



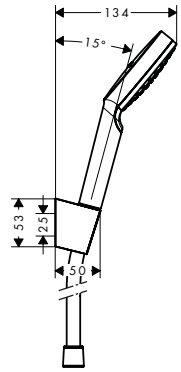

Fenntarthatóság

EcoSmart

Technológiák

Quick Clean

XXL Performance

Vízsugárfajták

Rain

Intense Rain

Termékváltozatok áttekintése

vízsugár fajták száma	vízsugártípusok	max. átfolyási mennyiség 3 bar nyomáson (l/perc)	zuhanytömlő hossza (mm)	Felület	Cikkszám	Ár (Ft)
2	Rain, IntenseRain	9	1600	Fehér/Króm	26694400	18.120,00
2	Rain, IntenseRain	13,8	1600	Fehér/Króm	26692400	17.135,00
2	Rain, IntenseRain	9	1250	Fehér/Króm	26693400	17.135,00
2	Rain, IntenseRain	13,8	1250	Fehér/Króm	26691400	16.030,00
1	Rain	9	1600	Fehér/Króm	26569400	17.135,00
1	Rain	14	1600	Fehér/Króm	26567400	16.030,00
1	Rain	9	1250	Fehér/Króm	26568400	16.030,00
1	Rain	14	1250	Fehér/Króm	26690400	15.045,00

Összetevők:		Mellékelve	Cikkszám
	Crometta Kézizuhany Vario EcoSmart 9 l/perc	26694400 26693400	26332400
	Crometta Kézizuhany Vario	26692400 26691400	26330400
	Crometta Kézizuhany 1jet EcoSmart 9 l/perc	26569400 26568400	26333400
	Crometta Kézizuhany 1jet	26567400 26690400	26331400
	Zuhanytartó Porter S	26694400 26692400 26693400 26691400 26569400 26567400 26568400 26690400	28331000
	Isiflex Zuhanytömlő 160 cm	26694400 26692400 26569400 26567400	28276000
	Isiflex Zuhanytömlő 125 cm	26693400 26691400 26568400 26690400	28272000

A méretek mm-ben értendők.

A technikai és műszaki változtatások jogát fenntartjuk.

Crometta E Fejzuhanyok 1jet

Általános jellemzők

- fejzuhany mérete: 240 x 240 mm
- vízsugár fajta: Rain
- gömbcsukló: állítható dőlésszögű fejzuhany
- vízsugártárcsa anyaga: műanyag
- beépítés: mennyezet vagy fal
- csatlakozómenet ½"
- átfolyós vízmelegítőkhöz alkalmas

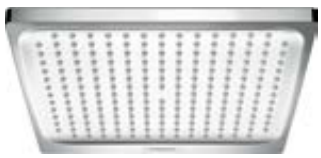

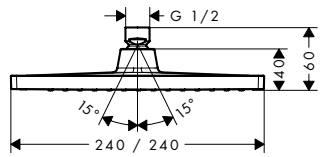

Fenntarthatóság

EcoSmart

Technológiák

Quick Clean

XXL Performance

Vízsugárfajták

Rain

Termékváltozatok áttekintése

	max. átfolyási mennyiség 3 bar nyomáson (l/perc)	Felület		Cikkszám	Ár (Ft)
	8,1	Króm		26727000	92.840,00
		Matt Fekete	Újdonság	26727670	114.745,00
	15,9	Króm		26726000	91.895,00
		Matt Fekete	Újdonság	26726670	114.745,00

Szükséges alkatrészek (bármelyik választható):		Felület	Cikkszám	Ár (Ft)
	Zuhanyrúd E 38,9 cm	Króm	27446000	37.775,00
	Mennyezeti csatlakozó E 100 mm	Króm	27467000	25.485,00
	Vernis Shape Mennyezeti csatlakozó 30 cm	Króm	26407000	27.255,00
		Matt Fekete	26407670	38.175,00
	Vernis Shape Zuhanykar 24 cm	Króm	26405000	21.385,00
		Matt Fekete	26405670	29.905,00
	Vernis Shape Mennyezeti csatlakozó 10 cm	Króm	26406000	20.475,00
		Matt Fekete	26406670	28.620,00

A méretek mm-ben értendők.

A technikai és műszaki változtatások jogát fenntartjuk.

Crometta E Fejzuhany 240 1jet LowPressure

Tulajdonságok

- fejzuhany mérete: 240 x 240 mm
- vízsugár fajta: Rain
- gömbcsukló: állítható dőlésszögű fejzuhany
- vízsugártárcsa anyaga: műanyag
- maximális átfolyási mennyiség 3 bar mellett: 21 l/perc
- beépítés: mennyezet vagy fal
- csatlakozómenet ½"
- átfolyós vízmelegítőkhöz alkalmas



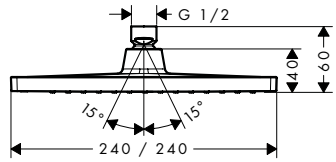

Technológiák



Vízsugárfajták



Felület	Cikkszám	Ár (Ft)
Króm	26722000	91.895,00

Kiegészítő termékek:	Felület	Cikkszám	Ár (Ft)
 Zuhanyrúd E 38,9 cm	Króm	27446000	37.775,00
 Mennyezeti csatlakozó E 100 mm	Króm	27467000	25.485,00

A méretek mm-ben értendők.

A technikai és műszaki változtatások jogát fenntartjuk.

Crometta E Zuhanyrendszer 240, 1 jet, egykaros csapteleppel

Tulajdonságok

- tartalmazza a következőket: fejzuhany, kézizuhany, zuhanykar, egykaros kádcsaptelep, alaptest, fali csatlakozás, zuhanytartó, zuhanytömlő
- fejzuhany mérete: 240 x 240 mm
- fejzuhany vízsugártípusa: Rain
- a kézizuhany vízsugár fajtája: Rain, IntenseRain
- maximális átfolyási mennyiség 3 bar mellett: 18 l/perc
- zuhanyoldali gömbcsukló a zuhanycső kellemetlen elfordulása ellen
- maximális működő nyomás: 6 bar
- minimális működő nyomás: 1 bar nyomás
- csatlakozás módja: alaptest





Technológiák



Vízsugárfajták



Felület	Cikkszám	Ár (Ft)
Króm	27957000	273.920,00

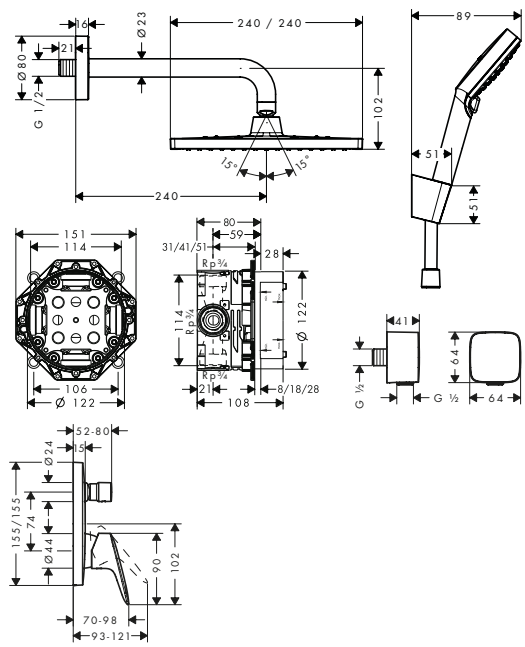

Összetevők:		Mellékelve	Cikkszám
	iBox universal alaptest	27957000	01800180
	Crometta Kézizuhany Vario	27957000	26330400
	FixFit Tömlőcsatlakozás csatlakozás visszafolyásgátlóval	27957000	26457000
	Crometta E Fejzuhany 240 1jet	27957000	26726000
	Zuhanykar 24,1 cm	27957000	27409000
	Isiflex Zuhanytömlő 125 cm	27957000	28272000
	Zuhanytartó Porter S	27957000	28331000
	Logis Egykaros, falsík alatti kádcsaptelep, iBox-hoz	27957000	71405000

A méretek mm-ben értendők.

A technikai és műszaki változtatások jogát fenntartjuk.

Crometta E Showerpipe-ok termosztáttal 1jet

Általános jellemzők

- tartalmazza a következőket: fejzuhany, kézizuhany, termosztátos zuhanycsaptelep, zuhanytömlő, zuhanytartó csúszka, zuhanyrúd
- Crometta E 240 fejzuhany
- fejzuhany mérete: 240 x 240 mm
- fejzuhany vízsugár típusa: Rain
- gömbcsukló: állítható dőlésszögű fejzuhany
- a csúszka dőlésszöge 45 fokkal beállítható
- vízsugártárcsa felülete: króm
- a kézizuhany vízsugár fajtája: Rain, IntenseRain
- maximális működő nyomás: 10 bar
- a cső magassága rövidíthető
- zuhanyrúd átmérője: 22 mm
- állítható magasságú kézizuhany tartó
- zuhanykar hossza fejzuhany: 350 mm
- Ecostat 1001 CL termosztát
- biztonsági korlátozás 40 °C-on
- beállítható forrózíz korlátozás
- fogyasztóvezérlés a foganytú forgatásával
- teljesítményű átfolyós vízmelegítőkhöz alkalmas
- rögzítés típusa: falsíkon kívüli szerelés
- csatlakozóméret DN15
- csatlakozómenet ½"
- kiállások közti távolság 150 mm ± 12 mm
- visszafolyás elleni védelem
- csőhossz: 1201 mm
- 2 funkció



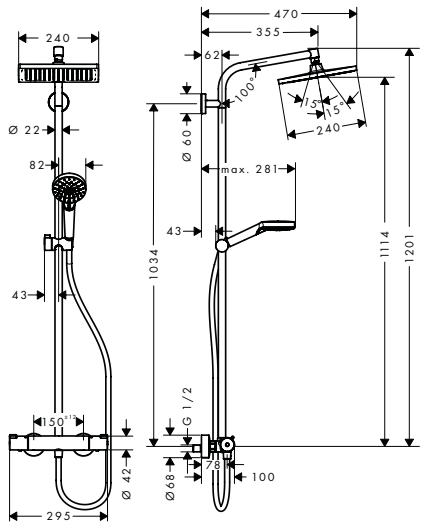

240 160cc



Fenntarthatóság

EcoSmart

Technológiák

Quick Clean

XXL Performance

Vízsugárfajták

Rain

Intense Rain

Termékváltozatok áttekintése

zuhanyrúd hossza (mm)	kiállások közti távolság (mm)	max. átfolyási mennyiség 3 bar nyomáson (l/perc)	min. áramlási nyomás (bar)	Felület	Cikkszám	Ár (Ft)
1201 mm	150	7,6	1,3	Króm	27281000	199.905,00
1201 mm	150	15	1,2	Króm	27271000	199.000,00

Összetevők:		Mellékelve	Cikkszám
	Crometta E Fejzuhany 240 1jet EcoSmart 9 l/perc	27281000	26727000
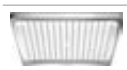	Crometta E Fejzuhany 240 1jet	27271000	26726000
	Crometta Kézizuhany Vario EcoSmart 9 l/perc	27281000	26332400
	Crometta Kézizuhany Vario	27271000	26330400
	Isiflex Zuhanytömlő 160 cm	27281000 27271000	28276000

A méretek mm-ben értendők.

A technikai és műszaki változtatások jogát fenntartjuk.

Crometta E Showerpipe-ok termosztáttal 1jet

Kiegészítő termékek:		Felület	Cikkszám	Ár (Ft)
	Csempekiegyenlítő alátét Croma 100 Showerpipe-hoz	Króm	95239000	4.725,00

A méretek mm-ben értendők.
A technikai és műszaki változtatások jogát fenntartjuk.

Crometta E Showerpipe 240 1jet termosztáttal és kádtöltővel

Tulajdonságok

- tartalmazza a következőket: fejzuhany, kézizuhany, termosztátos kádcsaptelep, zuhanytömlő, zuhanytartó csúszka, zuhanyrúd
- Crometta E 240 fejzuhany
- fejzuhany mérete: 240 x 240 mm
- fejzuhany vízsugár típusa: Rain
- gömbcsukló: állítható dőlésszögű fejzuhany
- a csúszka dőlésszöge 45 fokkal beállítható
- vízsugártárcsa felülete: króm
- maximális átfolyási mennyiség 3 bar mellett: 19,5 l/perc
- Rain vízsugár átfolyási mennyisége (3 bar mellett): 17 l/perc
- kádtöltő átfolyási mennyisége: 20 l/perc
- a kézizuhany vízsugár fajtája: Rain, IntenseRain
- kézizuhany átfolyási mennyisége 3 bar nyomás esetén: 13,5 l/perc
- minimális működő nyomás: 1 bar nyomás
- maximális működő nyomás: 10 bar
- a cső magassága rövidíthető
- zuhanyrúd átmérője: 22 mm
- állítható magasságú kézizuhany tartó
- zuhanykar hossza fejzuhany: 350 mm
- Ecostat Comfort termosztát
- biztonsági korlátozás 40 °C-on
- beállítható forróvíz korlátozás
- fogyasztóvezérlés a foganytú forgatásával
- teljesítményű átfolyós vízmelegítőkhöz alkalmas
- rögzítés típusa: falsíkon kívüli szerelés
- csatlakozóméret DN15
- csatlakozómenet ½"
- kiállások közti távolság 150 mm ± 12 mm
- visszafolyás elleni védelem
- 3 funkció



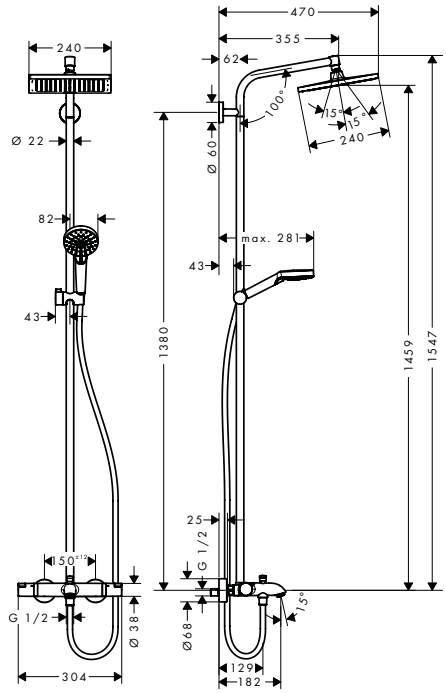

Technológiák

Quick Clean | XXL Performance

Vízsugárfajták

Rain | Intense Rain

Felület	Cikkszám	Ár (Ft)
Króm	27298000	275.570,00

Összetevők:		Mellékelve	Cikkszám
	Crometta E Fejzuhany 240 1jet	27298000	26726000
	Crometta Kézizuhany Vario	27298000	26330400
	Isiflex Zuhanytömlő 200 cm	27298000	28274000

Kiegészítő termékek:		Felület	Cikkszám	Ár (Ft)
	Csempekiegyenlítő alátét Croma 100 Showerpipe-hoz	Króm	95239000	4.725,00

A méretek mm-ben értendők.

A technikai és műszaki változtatások jogát fenntartjuk.

Crometta E Showerpipe 240 1jet egykaros csapteleppel

Tulajdonságok

- tartalmazza a következőket: fejzuhany, kézizuhany, egykaros zuhanycsaptelep, zuhanycső, csúszka, zuhanyrúd
- Crometta E 240 fejzuhanyfejzuhany mérete fejzuhany: 240 x 240 mm
- fejzuhany vízsugár típusa: Rain
- gömbcsukló: állítható dőlésszögű fejzuhany
- a csúszka dőlésszöge 45 fokkal beállítható
- vízsugártárcsa felülete: króm
- maximális átfolyási mennyiség 3 bar mellett: 15 l/perc
- Rain vízsugár átfolyási mennyisége (3 bar mellett): 15 l/perc
- a kézizuhany vízsugár fajtája: Rain, IntenseRain
- kézizuhany átfolyási mennyisége 3 bar nyomás esetén: 13 l/perc
- minimális működő nyomás: 1,8 bar
- maximális működő nyomás: 10 bar
- a cső magassága rövidíthető
- zuhanyrúd átmérője: 22 mm
- állítható magasságú kézizuhany tartó
- zuhanykar hossza fejzuhany: 350 mm
- 18 kW teljesítményű átfolyós vízmelegítőkhöz alkalmas
- rögzítés típusa: falsíkon kívüli szerelés
- csatlakozóméret DN15
- csatlakozómenet ½"
- kiállások közti távolság 150 mm ± 12 mm
- kerámiabetét
- nem állítható hőfokkorlátozó
- beállítható forróvíz korlátozás
- 3 funkció



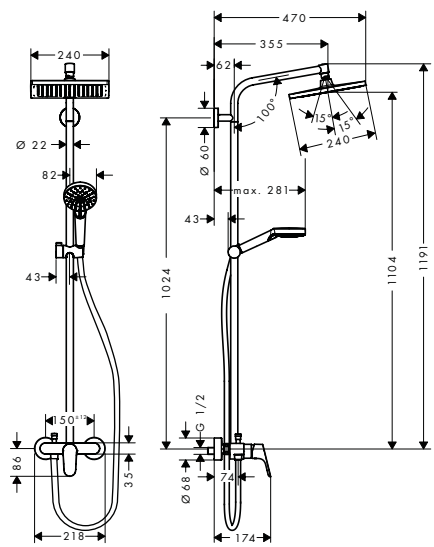

Technológiák



Vízsugárfajták



Felület	Cikkszám	Ár (Ft)
Króm	27284000	183.675,00

Összetevők:		Mellékelve	Cikkszám
	Crometta E Fejzuhany 240 1jet	27284000	26726000
	Crometta Kézizuhany Vario	27284000	26330400
	Isiflex Zuhanytömlő 160 cm	27284000	28276000

Kiegészítő termékek:		Felület	Cikkszám	Ár (Ft)
	Csempekiegyenlítő alátét Croma 100 Showerpipe-hoz	Króm	95239000	4.725,00

A méretek mm-ben értendők.

A technikai és műszaki változtatások jogát fenntartjuk.

Crometta E Showerpipe 240 1jet Reno EcoSmart 9 l/perc

Tulajdonságok

- tartalmazza a következőket: fejzuhany, kézizuhany, zuhanyrúd, csúszka, zuhanycső
- fejzuhany Crometta E 240
- mennyezeti zuhany mérete 240 x 240 mm
- vízsugár típusa fejzuhany: Rain
- vízsugártárcsa felülete: króm
- gömbcsukló: állítható dőlésszögű fejzuhany
- a csúszka dőlésszöge 45 fokkal beállítható
- maximális átfolyási mennyiség 3 bar mellett: 9 l/perc
- Rain vízsugár átfolyási mennyisége (3 bar mellett): 9 l/perc
- a kézizuhany vízsugár fajtája: Rain, IntenseRain
- minimális működő nyomás: 1 bar nyomás
- maximális működő nyomás: 10 bar
- rögzítés típusa: falsíkon kívüli szerelés
- a cső magassága rövidíthető
- zuhanyrúd átmérője: 22 mm
- állítható magasságú kézizuhany tartó
- zuhanykar hossza: 350 mm
- vízcsatlakozás: Isiflex zuhanycső 80 cm
- csatlakozómenet ½"
- 18 kW kimenetű átfolyós vízmelegítőkhöz alkalmas



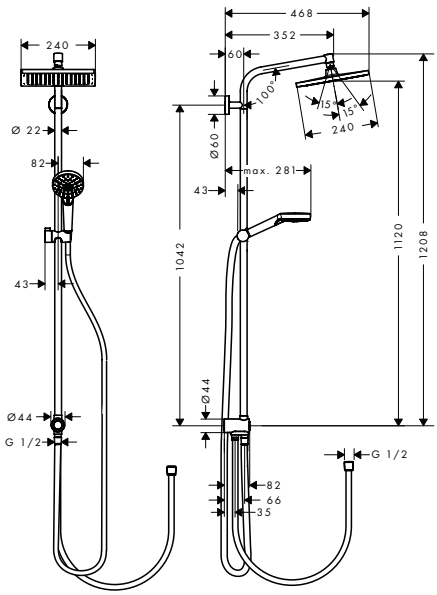

Fenntarthatóság

EcoSmart

Technológiák

Quick Clean

XXL Performance

Vízsugárfajták

Rain

Intense Rain

Felület	Cikkszám	Ár (Ft)
Króm	27289000	163.230,00

Összetevők:		Mellékelve	Cikkszám
	Crometta E Fejzuhany 240 1jet EcoSmart 9 l/perc	27289000	26727000
	Crometta Kézizuhany Vario EcoSmart 9 l/perc	27289000	26332400
	Isiflex Zuhanytömlő 160 cm	27289000	28276000
	Isiflex Zuhanycső B 80 cm	27289000	28278000

Kiegészítő termékek:		Felület	Cikkszám	Ár (Ft)
	Csempekiegyenlítő alátét Croma 100 Showerpipe-hoz	Króm	95239000	4.725,00

A méretek mm-ben értendők.

A technikai és műszaki változtatások jogát fenntartjuk.

Crometta S Fejzuhanyok 1jet

Általános jellemzők

- fejzuhany mérete: 240 mm
- vízsugár fajta: Rain
- gömbcsukló: állítható dőlésszögű fejzuhany
- vízsugártárcsa anyaga: műanyag
- beépítés: mennyezet vagy fal
- csatlakozómenet ½"
- átfolyós vízmelegítőkhöz alkalmas



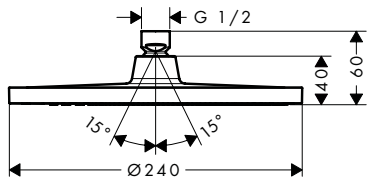

Fenntarthatóság

EcoSmart

Technológiák

Quick Clean

XXL Performance

Vízsugárfajták

Rain

Termékváltozatok áttekintése

	max. átfolyási mennyiség 3 bar nyomáson (l/perc)	Felület		Cikkszám	Ár (Ft)
	9	Króm		26724000	92.840,00
		Matt Fekete	Újdonság	26724670	114.745,00
	16,7	Króm		26723000	91.895,00
		Matt Fekete	Újdonság	26723670	114.745,00

Szükséges alkatrészek (bármelyik választható):		Felület	Cikkszám	Ár (Ft)
	Vernis Blend Zuhanykar 24 cm	Króm	27809000	21.385,00
		Matt Fekete	27809670	29.905,00
	Vernis Blend Mennyezeti csatlakozó 10 cm	Króm	27804000	20.475,00
		Matt Fekete	27804670	28.620,00
	Vernis Blend Mennyezeti csatlakozó 30 cm	Króm	27805000	27.255,00
		Matt Fekete	27805670	38.175,00
	Zuhanykar 38,9 cm	Króm	27413000	37.775,00
		Matt Fekete	27413670	52.900,00
	Mennyezeti csatlakozó S 100 mm	Króm	27393000	25.565,00
		Matt Fekete	27393670	35.805,00

A méretek mm-ben értendők.

A technikai és műszaki változtatások jogát fenntartjuk.

Crometta S Fejzuhany 240 1jet LowPressure

Tulajdonságok

- fejzuhany mérete: 240 mm
- vízsugár fajta: Rain
- gömbcsukló: állítható dőlésszögű fejzuhany
- vízsugártárcsa anyaga: műanyag
- maximális átfolyási mennyiség 3 bar mellett: 21 l/perc
- beépítés: mennyezet vagy fal
- csatlakozómenet ½"
- átfolyós vízmelegítőkhöz alkalmas



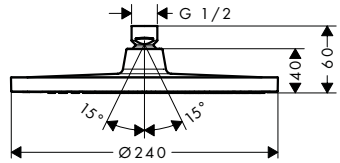

Technológiák



Vízsugárfajták



	Felület	Cikkszám	Ár (Ft)
	Króm	26725000	91.895,00

Szükséges alkatrészek:	Felület	Cikkszám	Ár (Ft)
 Zuhanykar 38,9 cm	Króm	27413000	37.775,00

Kiegészítő termékek:	Felület	Cikkszám	Ár (Ft)
 Mennyezeti csatlakozó S 100 mm	Króm	27393000	25.565,00

A méretek mm-ben értendők.

A technikai és műszaki változtatások jogát fenntartjuk.

Crometta S Zuhanyrendszer 240, 1 jet, egykaros csapteleppel

Tulajdonságok

- tartalmazza a következőket: fejzuhany, kézizuhany, zuhanykar, egykaros kádcsaptelep, alaptest, fali csatlakozás, zuhanytartó, zuhanytömlő
- fejzuhany mérete: 240 mm
- fejzuhany vízsugártípusa: Rain
- a kézizuhany vízsugár fajtája: Rain, IntenseRain
- hengeres anyás zuhanytömlő: zuhanycső mindkét végén kúpos anyával
- zuhanyoldali gömbcsukló a zuhanycső kellemetlen elfordulása ellen
- maximális működő nyomás: 6 bar
- minimális működő nyomás: 1 bar nyomás





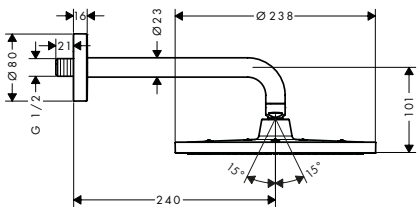

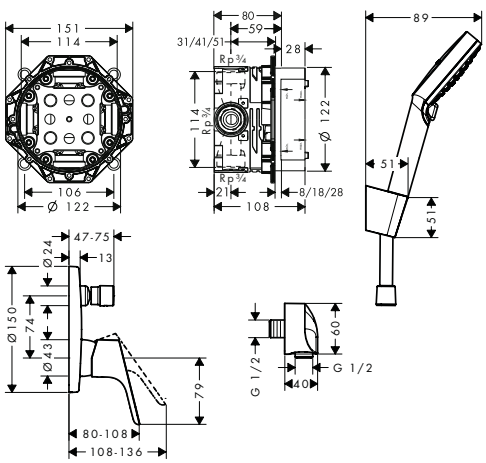

Technológiák

Quick Clean | XXL Performance

Vízsugárfajták

Rain | Intense Rain

Felület	Cikkszám	Ár (Ft)
Króm	27958000	295.230,00

Összetevők:		Mellékelve	Cikkszám
	iBox universal alaptest	27958000	01800180
	Crometta Kézizuhany Vario	27958000	26330400
	Crometta S Fejzuhany 240 1jet	27958000	26723000
	Zuhanykar 24,1 cm	27958000	27409000
	FixFit Tömlőcsatlakozás S visszafolyásgátlóval	27958000	27456000
	Isiflex Zuhanytömlő 125 cm	27958000	28272000
	Zuhanytartó Porter S	27958000	28331000
	Focus Egykaros kádcsaptelep falsík alatti szereléshez	27958000	31945000

A méretek mm-ben értendők.

A technikai és műszaki változtatások jogát fenntartjuk.

Crometta S Showerpipe-ok termosztáttal 1jet

Általános jellemzők

- tartalmazza a következőket: fejzuhany, kézizuhany, termosztátos zuhanycsaptelep, zuhanytömlő, zuhanytartó csúszka, zuhanyrúd
- Crometta S 240 fejzuhany
- fejzuhany mérete: 240 mm
- fejzuhany vízsugár típusa: Rain
- gömbcsukló: állítható dőlésszögű fejzuhany
- a csúszka dőlésszöge 45 fokkal beállítható
- a kézizuhany vízsugár fajtája: Rain, IntenseRain
- maximális működő nyomás: 10 bar
- a cső magassága rövidíthető
- zuhanyrúd átmérője: 22 mm
- állítható magasságú kézizuhany tartó
- zuhanykar hossza fejzuhany: 350 mm
- Ecostat 1001 CL termosztát
- biztonsági korlátozás 40 °C-on
- beállítható forróvíz korlátozás
- fogyasztóvezérlés a foganytú forgatásával
- teljesítményű átfolyós vízmelegítőkhöz alkalmas
- rögzítés típusa: falsíkon kívüli szerelés
- csatlakozóméret DN15
- csatlakozómenet ½"
- kiállások közti távolság 150 mm ± 12 mm
- visszafolyás elleni védelem
- csőhossz: 1201 mm
- 2 funkció



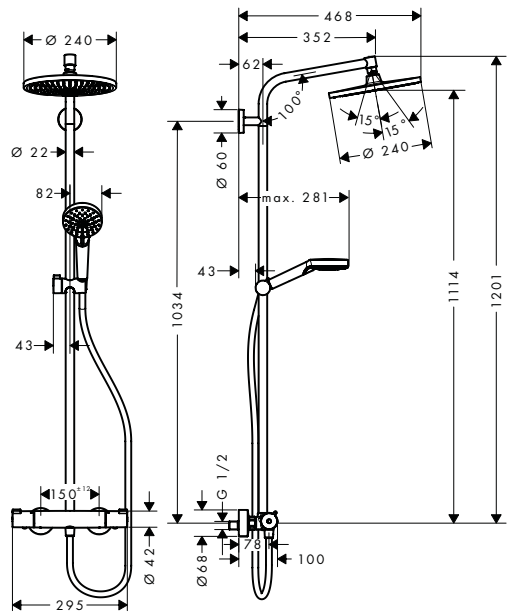

Fenntarthatóság

EcoSmart

Technológiák

Quick Clean

XXL Performance

Vízsugárfajták

Rain

Intense Rain

Termékváltozatok áttekintése

zuhanyrúd hossza (mm)	kiállások közti távolság (mm)	max. átfolyási mennyiség 3 bar nyomáson (l/perc)	min. áramlási nyomás (bar)	Felület	Cikkszám	Ár (Ft)
1201 mm	150	7,6	1	Króm	27268000	199.905,00
1201 mm	150	16	1,2	Króm	27267000	199.000,00

Összetevők:		Mellékelve	Cikkszám
	Crometta S Fejzuhany 240 1jet EcoSmart 9 l/perc	27268000	26724000
	Crometta S Fejzuhany 240 1jet	27267000	26723000
	Crometta Kézizuhany Vario EcoSmart 9 l/perc	27268000	26332400
	Crometta Kézizuhany Vario	27267000	26330400
	Isiflex Zuhanytömlő 160 cm	27268000 27267000	28276000

Kiegészítő termékek:		Felület	Cikkszám	Ár (Ft)
	Csempekiegyenlítő alátét Croma 100 Showerpipe-hoz	Króm	95239000	4.725,00

A méretek mm-ben értendők.

A technikai és műszaki változtatások jogát fenntartjuk.

Crometta S Showerpipe 240, 1jet, kádtermosztáttal

Tulajdonságok

- tartalmazza a következőket: fejzuhany, kézizuhany, termosztátos kádcsaptelep, zuhanytömlő, zuhanytartó csúszka, zuhanyrúd
- Crometta S 240 fejzuhany
- fejzuhany mérete: 240 mm
- fejzuhany vízsugár típusa: Rain
- gömbcsukló: állítható dőlésszögű fejzuhany
- a csúszka dőlésszöge 45 fokkal beállítható
- vízsugártárcsa felülete: króm
- maximális átfolyási mennyiség 3 bar mellett: 20,5 l/perc
- Rain vízsugár átfolyási mennyisége (3 bar mellett): 17 l/perc
- kádtöltő átfolyási mennyisége: 20 l/perc
- a kézizuhany vízsugár fajtája: Rain, IntenseRain
- kézizuhany átfolyási mennyisége 3 bar nyomás esetén: 13,3 l/perc
- minimális működő nyomás: 1 bar nyomás
- maximális működő nyomás: 10 bar
- a cső magassága rövidíthető
- zuhanyrúd átmérője: 22 mm
- állítható magasságú kézizuhany tartó
- zuhanykar hossza fejzuhany: 350 mm
- Ecostat Comfort termosztát
- biztonsági korlátozás 40 °C-on
- beállítható forróvíz korlátozás
- fogyasztóvezérlés a foganytú forgatásával
- teljesítményű átfolyós vízmelegítőkhöz alkalmas
- rögzítés típusa: falsíkon kívüli szerelés
- csatlakozóméret DN15
- csatlakozómenet ½"
- kiállások közti távolság 150 mm ± 12 mm
- visszafolyás elleni védelem
- 2 funkció



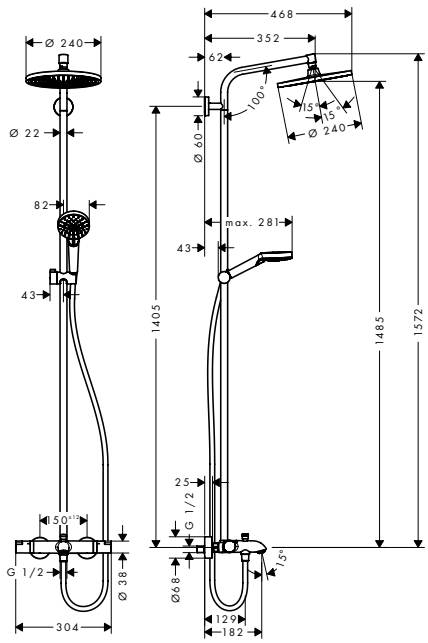

Technológiák

Quick Clean | XXL Performance

Vízsugárfajták

Rain | Intense Rain

Felület	Cikkszám	Ár (Ft)
Króm	27320000	275.570,00

Összetevők:		Mellékelve	Cikkszám
	Crometta S Fejzuhany 240 1jet	27320000	26723000
	Crometta Kézizuhany Vario	27320000	26330400
	Isiflex Zuhanytömlő 200 cm	27320000	28274000

Kiegészítő termékek:		Felület	Cikkszám	Ár (Ft)
	Csempekiegyenlítő alátét Croma 100 Showerpipe-hoz	Króm	95239000	4.725,00

A méretek mm-ben értendők.

A technikai és műszaki változtatások jogát fenntartjuk.

Crometta S Showerpipe 240 1jet egykaros csapteleppel

Tulajdonságok

- tartalmazza a következőket: fejzuhany, kézizuhany, egykaros zuhanycsaptelep, zuhanycső, csúszka, zuhanyrúd
- Crometta S 240 fejzuhany
- fejzuhany mérete: 240 mm
- fejzuhany vízsugár típusa: Rain
- gömbcsukló: állítható dőlésszögű fejzuhany
- a csúszka dőlésszöge 45 fokkal beállítható
- vízsugártárcsa felülete: króm
- maximális átfolyási mennyiség 3 bar mellett: 15 l/perc
- Rain vízsugár átfolyási mennyisége (3 bar mellett): 15 l/perc
- a kézizuhany vízsugár fajtája: Rain, IntenseRain
- kézizuhany átfolyási mennyisége 3 bar nyomás esetén: 13 l/perc
- minimális működő nyomás: 1,8 bar
- maximális működő nyomás: 10 bar
- a cső magassága rövidíthető
- zuhanyrúd átmérője: 22 mm
- állítható magasságú kézizuhany tartó
- zuhanykar hossza fejzuhany: 350 mm
- 18 kW teljesítményű átfolyós vízmelegítőkhöz alkalmas
- rögzítés típusa: falsíkon kívüli szerelés
- csatlakozóméret DN15
- csatlakozómenet ½"
- kiállások közti távolság 150 mm ± 12 mm
- kerámiabetét
- nem állítható hőfokkorlátozó
- beállítható forróvíz korlátozás
- 3 funkció



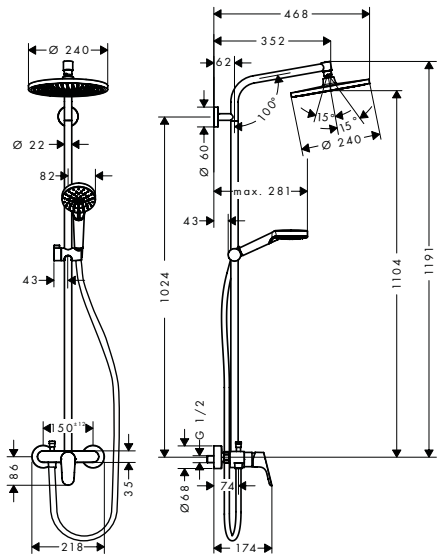

Technológiák

Quick Clean | XXL Performance

Vízsugárfajták

Rain | Intense Rain

Felület	Cikkszám	Ár (Ft)
Króm	27269000	183.675,00

Összetevők:		Mellékelve	Cikkszám
	Crometta S Fejzuhany 240 1jet	27269000	26723000
	Crometta Kézizuhany Vario	27269000	26330400
	Isiflex Zuhanytömlő 160 cm	27269000	28276000

Kiegészítő termékek:		Felület	Cikkszám	Ár (Ft)
	Csempekiegyenlítő alátét Croma 100 Showerpipe-hoz	Króm	95239000	4.725,00

A méretek mm-ben értendők.

A technikai és műszaki változtatások jogát fenntartjuk.

Crometta S Showerpipe 240 1jet Reno EcoSmart 9 l/perc

Tulajdonságok

- tartalmazza a következőket: fejzuhany, kézizuhany, zuhanyrúd, csúszka, zuhanycső
- fejzuhany Crometta S 240
- mennyezeti zuhany mérete 240 mm
- vízsugár típusa fejzuhany: Rain
- vízsugártárcsa felülete: króm
- gömbcsukló: állítható dőlésszögű fejzuhany
- a csúszka dőlésszöge 45 fokkal beállítható
- maximális átfolyási mennyiség 3 bar mellett: 9 l/perc
- Rain vízsugár átfolyási mennyisége (3 bar mellett): 9 l/perc
- a kézizuhany vízsugár fajtája: Rain, IntenseRain
- kézizuhany átfolyási mennyisége 3 bar nyomás esetén: 8,3 l/perc
- minimális működő nyomás: 1 bar nyomás
- maximális működő nyomás: 10 bar
- rögzítés típusa: falsíkon kívüli szerelés
- a cső magassága rövidíthető
- zuhanyrúd átmérője: 22 mm
- állítható magasságú kézizuhany tartó
- zuhanykar hossza: 350 mm
- vízcsatlakozás: Isiflex zuhanycső 80 cm
- csatlakozómenet ½"
- 18 kW kimenetű átfolyós vízmelegítőkhöz alkalmas



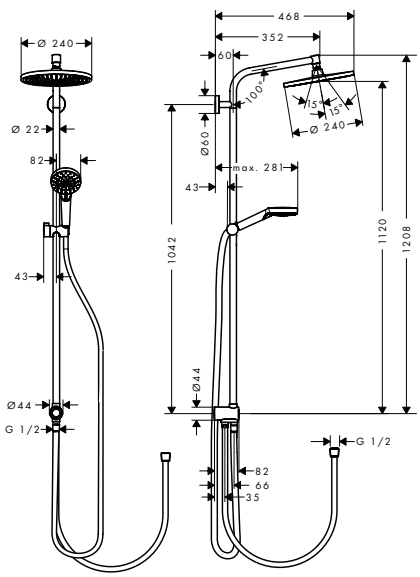

Fenntarthatóság

EcoSmart

Technológiák

Quick Clean

XXL Performance

Vízsugárfajták

Rain

Intense Rain

Felület	Cikkszám	Ár (Ft)
Króm	27270000	163.230,00

Összetevők:		Mellékelve	Cikkszám
	Crometta S Fejzuhany 240 1jet EcoSmart 9 l/perc	27270000	26724000
	Crometta Kézizuhany Vario EcoSmart 9 l/perc	27270000	26332400
	Isiflex Zuhanytömlő 160 cm	27270000	28276000
	Isiflex Zuhanycső B 80 cm	27270000	28278000

Kiegészítő termékek:		Felület	Cikkszám	Ár (Ft)
	Csempekiegyenlítő alátét Croma 100 Showerpipe-hoz	Króm	95239000	4.725,00

A méretek mm-ben értendők.

A technikai és műszaki változtatások jogát fenntartjuk.

A fogyasztás a megfelelő szerelvények fényében (termosztát/csaptelep/szelep) került megmérésre, a gyakorlati használat demonstrálására.

Kézizuhanyok

· **Crometta** Kézizuhany Vario
 # 26330400

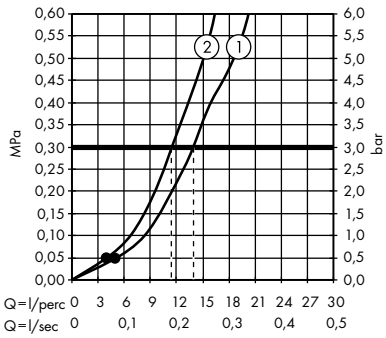

1. Rain
2. IntenseRain

· **Crometta** Kézizuhany Vario EcoSmart 9 l/perc
 # 26332400

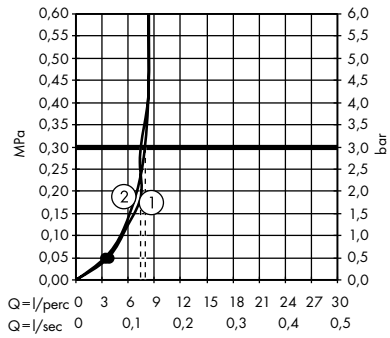

1. Rain
2. IntenseRain

· **Crometta** Kézizuhany Vario Green 6 l/perc
 # 26336400

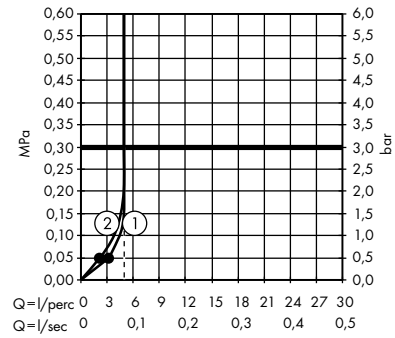

1. Rain
2. IntenseRain

· **Crometta** Kézizuhany 1jet
 # 26331400

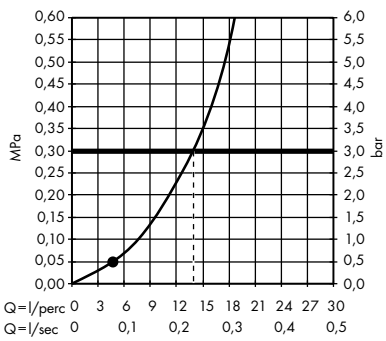

· **Crometta** Kézizuhany 1jet EcoSmart 9 l/perc
 # 26333400

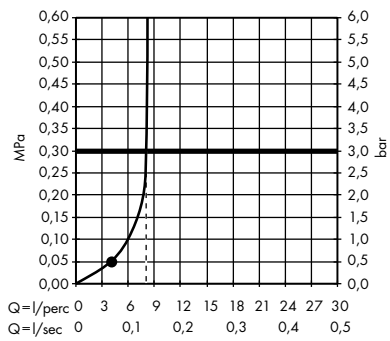

· **Crometta** Kézizuhany 1jet Green 6 l/perc
 # 26334400

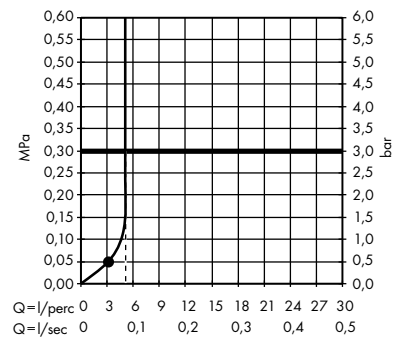

Fejzuhanyok

· **Crometta E** Fejzuhany 240 1jet
 # 26726000, 26726670

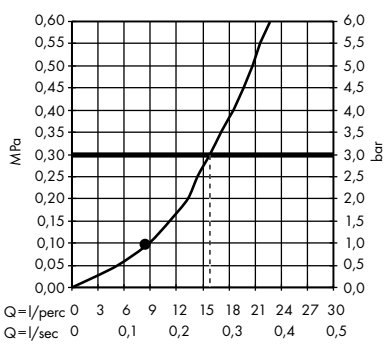

· **Crometta E** Fejzuhany 240 1jet EcoSmart 9 l/perc
 # 26727000, 26727670

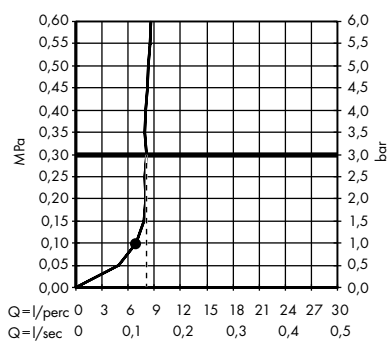

· **Crometta E** Fejzuhany 240 1jet LowPressure
 # 26722000

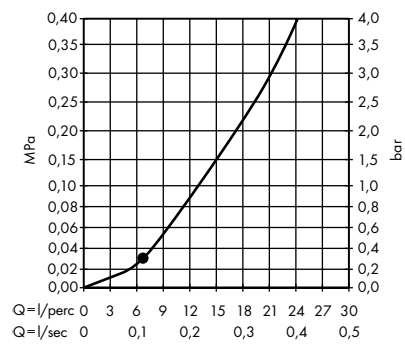

A fogyasztás a megfelelő szerelvények fényében (termosztát/csaptelep/szelep) került megmérésre, a gyakorlati használat demonstrálására.

· **Crometta S** Fejzuhany 240 1jet
 # 26723000, 26723670

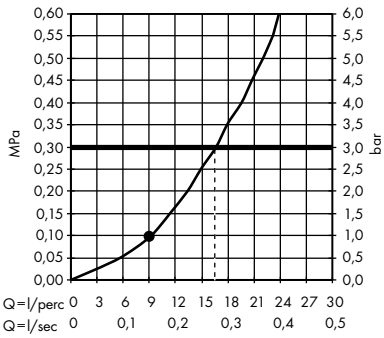

· **Crometta S** Fejzuhany 240 1jet EcoSmart 9 l/perc
 # 26724000, 26724670

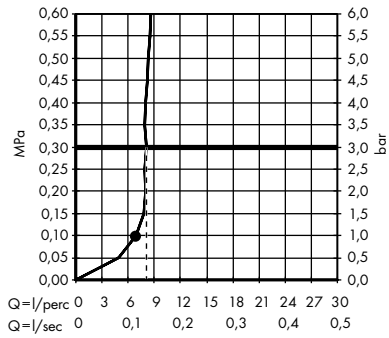

· **Crometta S** Fejzuhany 240 1jet LowPressure
 # 26725000

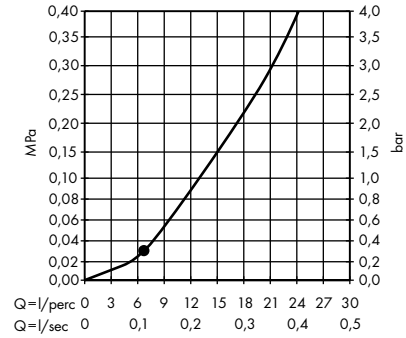

Showerpipe-ok

· **Crometta E** Showerpipe 240, 1jet, termosztáttal
 # 27271000

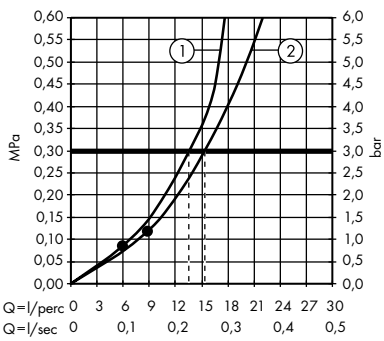

1. Kézi zuhany
2. Fejzuhany

· **Crometta E** Showerpipe 240 1jet, Ecosmart, termosztáttal
 # 27281000

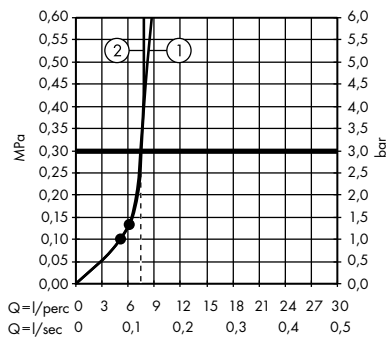

1. Kézi zuhany
2. Fejzuhany

· **Crometta E** Showerpipe 240 1jet termosztáttal és kádtöltővel
 # 27298000

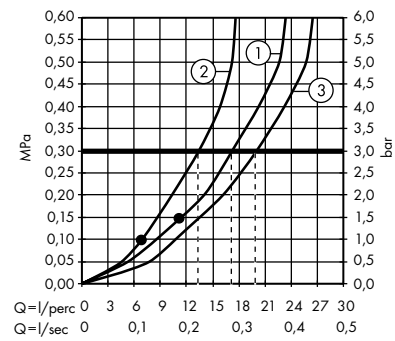

1. Fejzuhany
2. Kézi zuhany
3. Kádbevezetés

· **Crometta E** Showerpipe 240 1jet egykaros csapteleppel
 # 27284000

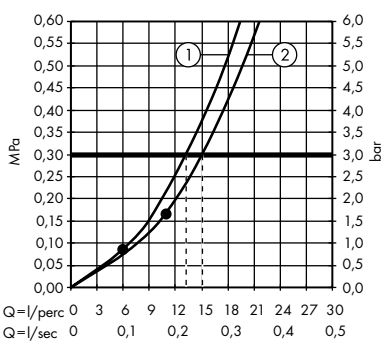

1. Kézi zuhany
2. Fejzuhany

· **Crometta E** Showerpipe 240 1jet Reno EcoSmart 9 l/perc
 # 27289000

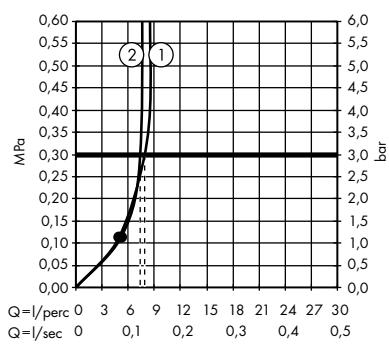

1. Kézi zuhany
2. Fejzuhany

· **Crometta S** Showerpipe 240, 1jet, termosztáttal
 # 27267000

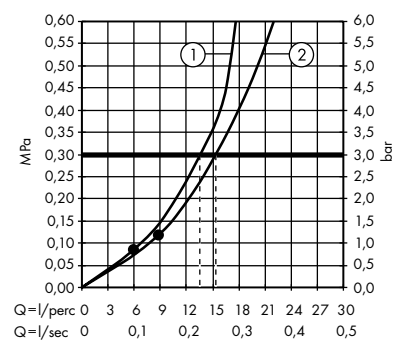

1. Kézi zuhany
2. Fejzuhany

A fogyasztás a megfelelő szerelvények fényében (termosztát/csaptelep/szelep) került megmérésre, a gyakorlati használat demonstrálására.

· **Crometta S** Showerpipe 240, 1jet, EcoSmart, termosztáttal
 # 27268000

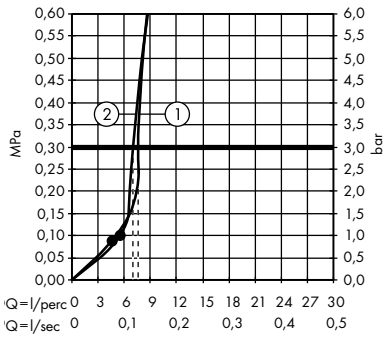

1. Kézi zuhany
2. Fejzuhany

· **Crometta S** Showerpipe 240, 1jet, kádtermosztáttal
 # 27320000

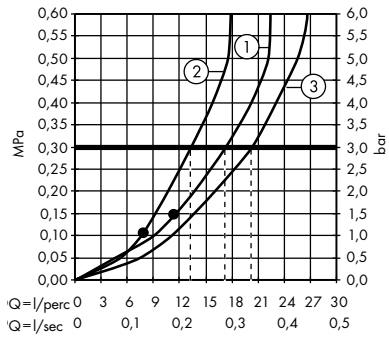

1. Fejzuhany
2. Kézi zuhany
3. Kádbevezetés

· **Crometta S** Showerpipe 240 1jet egykaros csapteleppel
 # 27269000

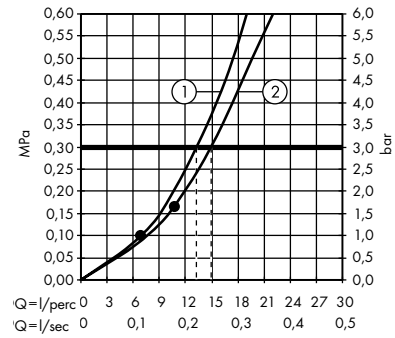

1. Kézi zuhany
2. Fejzuhany

· **Crometta S** Showerpipe 240 1jet Reno EcoSmart 9 l/perc
 # 27270000

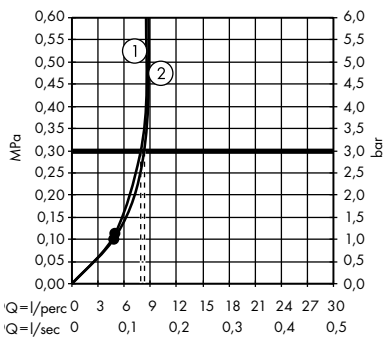

1. Kézi zuhany
2. Fejzuhany

Crometta 85 Kézizuhanyok 3jet, 2jet, 1jet

Általános jellemzők

- fejzuhany mérete: 85 mm
- belső vízvezetéssel
- kiöblíthető beépített szűrővel
- csatlakozómenet ½"
- átfolyós vízmelegítőkhöz alkalmas



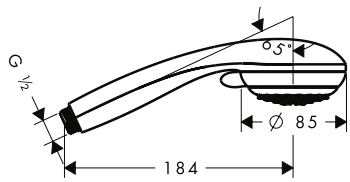

Fenntarthatóság

Eco Smart+

Technológiák

Quick Clean

Vízsugárfajták

Normal | Massage | Mono Rain

Termékváltozatok áttekintése

vízsugár fajták száma	vízsugártípusok	max. átfolyási mennyiség 3 bar nyomáson (l/perc)	Felület	Cikkszám	Ár (Ft)
3	normál vízsugár, Masszázs vízsugár, MonoRain	16	Króm	28563000	17.450,00
2	normál vízsugár, Vario vízsugár	17	Króm	28562000	9.925,00
1	normál vízsugár	6	Króm	28561000	12.880,00
1	normál vízsugár	16	Króm	28585000	8.115,00

A méretek mm-ben értendők.

A technikai és műszaki változtatások jogát fenntartjuk.

Crometta 85 Zuhanyszettek 3jet, 2jet, 1jet

Általános jellemzők

- fejzuhany mérete: 85 mm
- dőlésszöge 90°-kal állítható, a kézizuhanytartó balra és jobbra, valamint felfelé és lefelé elfordítható
- falra szerelhető: rögzítő csavar
- műanyag fali tartó
- zuhanyrúd átmérője: 22 mm
- zuhanytartó rúd: kerek

959 mm



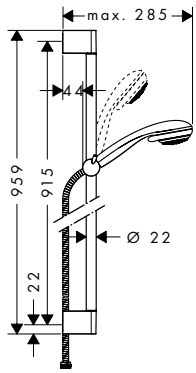

669 mm



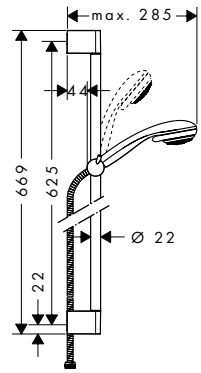

Fenntarthatóság

Eco Smart+

Technológiák

Quick Clean · AirPower

Vízsugárfajták

Normal · Massage · Mono Rain

Termékváltozatok áttekintése

zuhanyrúd hossza (mm)	vízsugár fajták száma	vízsugártípu-sok	max. átfolyási mennyiség 3 bar nyomá-son (l/perc)	különleges	Felület	Cikkszám	Ár (Ft)
959	2	normál vízsugár, Vario vízsugár	17	szappantartó nélkül	Króm	27762000	28.165,00
669	2	normál vízsugár, Vario vízsugár	17	szappantar-tóval	Króm	27764000	29.385,00
669	2	normál vízsugár, Vario vízsugár	17	szappantartó nélkül	Króm	27763000	26.510,00
959	3	Masszázs vízsugár, MonoRain, normál vízsugár	16	szappantartó nélkül	Króm	27766000	34.820,00
669	3	normál vízsugár, Masszázs vízsugár, MonoRain	16	szappantartó nélkül	Króm	27767000	33.245,00
959	1	normál vízsugár	16	szappantartó nélkül	Króm	27729000	27.610,00
669	1	normál vízsugár	6	szappantartó nélkül	Króm	27652000	30.175,00
669	1	normál vízsugár	16	szappantartó nélkül	Króm	27728000	26.115,00

Összetevők:		Mellékelve	Cikkszám
	Crometta 85 Kézizuhany Vario	27762000 27764000 27763000	28562000
	Crometta 85 Kézizuhany Multi	27766000 27767000	28563000
	Crometta 85 Kézizuhany Mono	27729000 27728000	28585000
	Crometta 85 Kézizuhany Mono Green 6 l/perc	27652000	28561000

A méretek mm-ben értendők.

A technikai és műszaki változtatások jogát fenntartjuk.

Crometta 85 Zuhanyszettek 3jet, 2jet, 1jet

Összetevők:		Mellékelve	Cikkszám
	Unica Zuhanyrúd Crometta 90 cm-es zuhanytömlővel	27762000 27766000 27729000	27614000
	Unica Zuhanyrúd Crometta 65 cm, zuhanytömlővel	27764000 27763000 27767000 27652000 27728000	27615000
	Casetta Casetta'S szappantartó	27764000	28684000

Kiegészítő termékek:			Felület	Cikkszám	Ár (Ft)
	Csempekiegyenlítő alátét		Króm	97450000	3.780,00
	Casetta C szappantartó	27762XXX 27763XXX 27766XXX 27767XXX 27729XXX 27652XXX 27728XXX	Króm	28678000	6.815,00

A méretek mm-ben értendők.

A technikai és műszaki változtatások jogát fenntartjuk.

Crometta 85 Zuhanytartó szettek 2jet, 1jet

Általános jellemzők

- tartalmazza a következőket: kézizuhany, zuhanytartó, zuhanycső
- fejzuhany mérete: 85 mm
- integrált tartófunkció
- falra szerelhető: rögzítő csavar
- kiöblíthető beépített szűrővel

2 fajta vízsugár



1 fajta vízsugár



Technológiák

Quick Clean

Vízsugárfajták

Normal

Termékváltozatok áttekintése

vízsugár fajták száma	vízsugártípusok	max. átfolyási mennyiség 3 bar nyomáson (l/perc)	zuhanytömlő hossza (mm)	Felület	Cikkszám	Ár (Ft)
2	Vario vízsugár, normál vízsugár	17	1600	Króm	27559000	17.135,00
2	Vario vízsugár, normál vízsugár	17	1250	Króm	27558000	16.190,00
1	normál vízsugár	16	1600	Króm	27577000	15.400,00
1	normál vízsugár	16	1250	Króm	27576000	14.025,00

Összetevők:		Mellékelve	Cikkszám
	Crometta 85 Kézizuhany Vario	27559000 27558000	28562000
	Crometta 85 Kézizuhany Mono	27577000 27576000	28585000
	Zuhanytartó Porter C	27559000 27558000 27577000 27576000	27521000
	Metaflex Zuhanytömlő 160 cm	27559000 27577000	28266000
	Metaflex Zuhanytömlő 125 cm	27558000 27576000	28262000

A méretek mm-ben értendők.

A technikai és műszaki változtatások jogát fenntartjuk.

Crometta 85 Fejzuhanyok 3jet, 2jet, 1jet

Általános jellemzők

- fejzuhany mérete: 85 mm
- gömbcsukló: állítható dőlésszögű fejzuhany
- vízsugártárcsa anyaga: műanyag
- vízsugártárcsa felülete: szürke
- beépítés: mennyezet vagy fal
- csatlakozómenet ½"
- átfolyós vízmelegítőkhöz alkalmas

3 fajta vízsugár



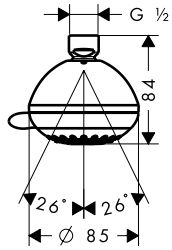

2 fajta vízsugár



1 fajta vízsugár



Fenntarthatóság



Technológiák



Vízsugárfajták



Termékváltozatok áttekintése

vízsugár fajták száma	vízsugártípusok	max. átfolyási mennyiség 3 bar nyomáson (l/perc)	min. áramlási nyomás (bar)	Felület	Cikkszám	Ár (Ft)
3	MonoRain, normál vízsugár, Masszázs vízsugár	15	1	Króm	28425000	24.815,00
2	normál vízsugár, Vario vízsugár	18	0,5	Króm	28424000	19.970,00
1	normál vízsugár	5,7	1	Króm	28423000	19.735,00

Kiegészítő termékek:			Felület	Cikkszám	Ár (Ft)
	ShowerSelect Váltószelep falsík alatti elzáró- és váltószelep 3 fogyasztóhoz	28425XXX	Króm	15764000	179.660,00
	Zuhanykar 12,8 cm	28424XXX 28423XXX	Króm	27411000	9.810,00

A méretek mm-ben értendők.

A technikai és műszaki változtatások jogát fenntartjuk.

A fogyasztás a megfelelő szerelvények fényében (termosztát/csaptelep/szelep) került megmérésre, a gyakorlati használat demonstrálására.

Kézizuhanyok

· **Crometta 85** Kézizuhany Multi
 # 28563000

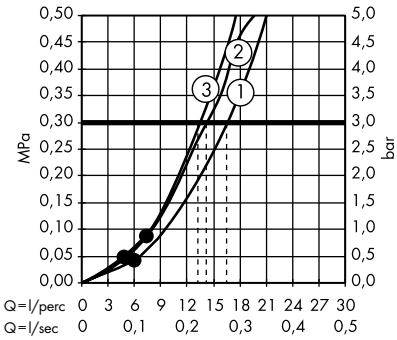

1. Normál
2. Massage
3. Mono

· **Crometta 85** Kézizuhany Vario
 # 28562000

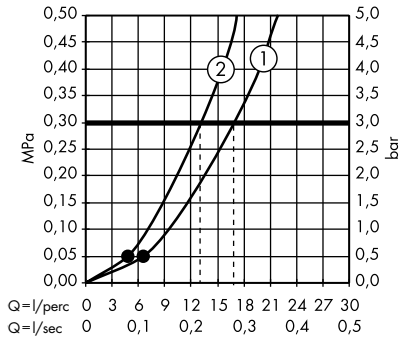

1. Normál
2. Vario

· **Crometta 85** Kézizuhany Mono
 # 28585000

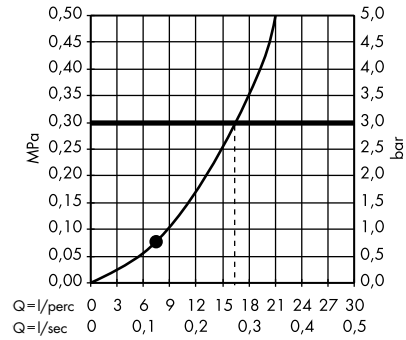

· **Crometta 85** Kézizuhany Mono Green 6 l/perc
 # 28561000

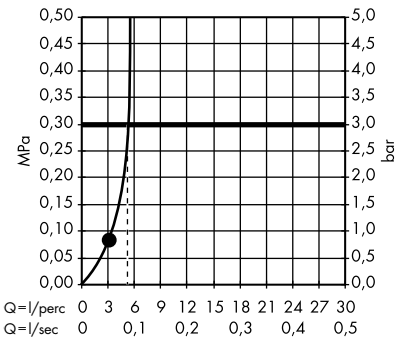

Fejzuhanyok

· **Crometta 85** Fejzuhany Multi
 # 28425000

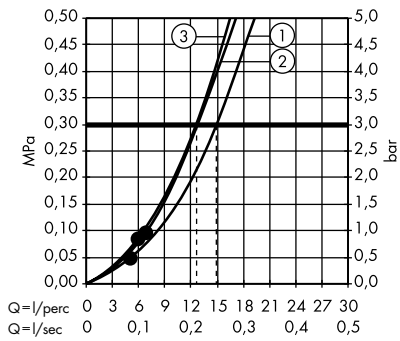

1. Normál
2. Massage
3. Mono

· **Crometta 85** Fejzuhany Vario
 # 28424000

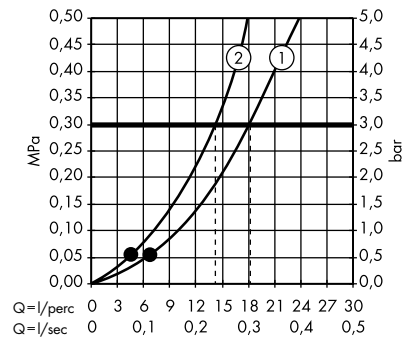

1. Normál
2. Vario

· **Crometta 85** Fejzuhany 1jet Green 6 l/perc
 # 28423000

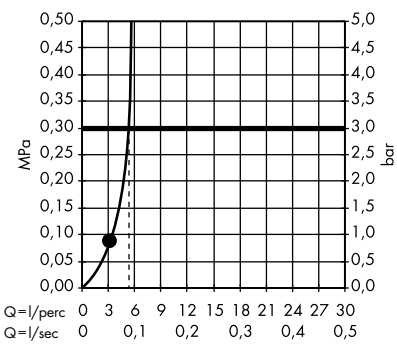

Vernis



Felületek

króm

matt fekete





Technológia és előnyök



QuickClean: A vízkőlerakódások és a szennyeződések könnyedén ledörzsölhetők kézzel, így kevesebb takarítás szükséges.



Vízsugár egyszerű átállítása: A vízsugár egykezes átállítása a vízsugártárcsa egyszerű forgatásával.





Vízsugár fajták





Rain: Élénkítő és energetizáló zuhanyélmény telt zuhanyesővel, amely alaposan kiöblíti a sampont a hajból.



IntenseRain: Erős, élénkítő vízsugarak, amelyek elűzik a fáradtságot és azonnal felfrissítenek.

A felületek és termékjellemzők a modelltől függően állnak rendelkezésre

Vernis Blend Kézizuhanyok 2jet

Általános jellemzők

- fejzuhany mérete: 100 mm
- vízsugár fajta: Rain, IntenseRain
- vízsugár fajta kiválasztása forgatható vízsugártárcsával
- belső vízvezetéssel
- kiöblíthető beépített szűrővel
- csatlakozómenet ½"
- átfolyós vízmelegítőkhöz alkalmas



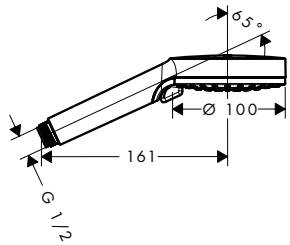

Fenntarthatóság

Eco Smart+ | EcoSmart

Technológiák

Quick Clean | XXL Performance

Vízsugárfajták

Rain | Intense Rain

Termékváltozatok áttekintése

max. átfolyási mennyiség 3 bar nyomáson (l/perc)	Felület	Cikkszám	Ár (Ft)
9,7	Króm	26340000	8.890,00
	Matt Fekete	26340670	12.410,00
5,2	Króm	26090000	8.890,00
15,2	Króm	26270000	8.890,00
	Matt Fekete	26270670	12.410,00

Vernis Blend Kézizuhany 100 Vario, projekt csomag (12db)

Tulajdonságok

- fejzuhany mérete: 100 mm
- vízsugár fajta: Rain, IntenseRain
- vízsugár fajta kiválasztása forgatható vízsugártárcsával
- maximális átfolyási mennyiség 3 bar mellett: 15,2 l/perc
- belső vízvezetéssel
- kiöblíthető beépített szűrővel
- csatlakozómenet ½"
- átfolyós vízmelegítőkhöz alkalmas
- csomagolási egység: 12 darab

12x



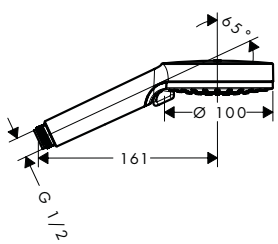

Technológiák

Quick Clean | XXL Performance

Vízsugárfajták

Rain | Intense Rain

Felület	Cikkszám	Ár (Ft)
Króm	26085000	104.060,00

Összetevők:	Mellékelve	Cikkszám
Vernis Blend Kézizuhany 100 Vario	26085000	26270000

A méretek mm-ben értendők.

A technikai és műszaki változtatások jogát fenntartjuk.

Vernis Blend Zuhanyszettek 2jet Crometta zuhanyrúddal

Általános jellemzők

- tartalmazza a következőket: kézizuhany, zuhanyrúd, zuhanytömlő, zuhanytartó csúszka
- fejzuhany mérete: 100 mm
- vízsugár fajta: Rain, IntenseRain
- vízsugár fajta kiválasztása forgatható vízsugártárcsával
- zuhanycső mindkét végén kúpos anyával
- falra szerelhető: rögzítő csavar
- műanyag fali tartó
- csőhossz: 669 mm
- zuhanyrúd átmérője: 22 mm
- zuhanytartó rúd: kerek
- fúrási távolság 625 mm



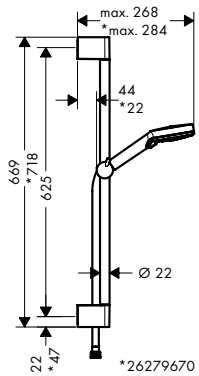

Fenntarthatóság

EcoSmart

Technológiák

Quick Clean · XXL Performance

Vízsugárfajták

Rain · Intense Rain

Termékváltozatok áttekintése

	max. átfolyási mennyiség 3 bar nyomáson (l/perc)	Felület	Cikkszám	Ár (Ft)
	9,7	Króm	26279000	21.795,00
	15,2	Króm	26275000	21.795,00

Összetevők:		Mellékelve	Cikkszám
	Vernis Blend Kézizuhany 100 Vario EcoSmart	26279000	26340000
	Vernis Blend Kézizuhany 100 Vario	26275000	26270000
	Unica Zuhanyrúd Crometta 65 cm, zuhanytömlővel	26279000 26275000	27615000

Vernis Blend Zuhanyszettek S Puro zuhanyrúddal 2jet

Általános jellemzők

- tartalmazza a következőket: kézizuhany, zuhanyrúd, zuhanytömlő, zuhanytartó csúszka
- fejzuhany mérete: 100 mm
- vízsugár fajta: Rain, IntenseRain
- vízsugár fajta kiválasztása forgatható vízsugártárcsával
- a csúszka dőlésszöge 45 fokkal beállítható
- zuhanycső mindkét végén kúpos anyával
- zuhanyoldali gömbcsukló a zuhanycső kellemetlen elfordulása ellen
- falra szerelhető: rögzítő csavar
- műanyag fali tartó
- csőhossz: 718 mm
- zuhanyrúd átmérője: 22 mm
- zuhanytartó rúd: kerek
- fúrási távolság 625 mm



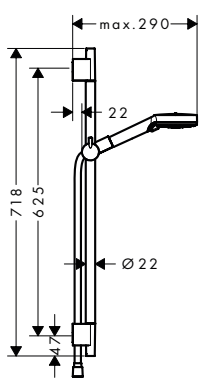

Fenntarthatóság

EcoSmart

Technológiák

Quick Clean · XXL Performance

Vízsugárfajták

Rain · Intense Rain

A méretek mm-ben értendők.

A technikai és műszaki változtatások jogát fenntartjuk.

Vernis Blend Zuhanyszettek S Puro zuhanyrúddal 2jet

Termékváltozatok áttekintése

	max. átfolyási mennyiség 3 bar nyomáson (l/perc)	Felület	Cikkszám	Ár (Ft)
	9,7	Matt Fekete	26423670	57.365,00
	15,2	Matt Fekete	26422670	57.365,00

Összetevők:		Mellékelve	Cikkszám
	Vernis Blend Kézizuhany 100 Vario EcoSmart	26423670	26340670
	Vernis Blend Kézizuhany 100 Vario	26422670	26270670
	Unica Zuhanyrúd S Puro 65 cm-es, zuhanytömlővel	26423670 26422670	28632670

Vernis Blend Zuhanyszett Vario, 65 cm-es zuhanyrúddal, projekt csomag (6 darabos)

Tulajdonságok

- tartalmazza a következőket: kézizuhany, zuhanyrúd, zuhanytömlő, zuhanytartó csúszka
- fejzuhany mérete: 100 mm
- vízsugár fajta: Rain, IntenseRain
- vízsugár fajta kiválasztása forgatható vízsugártárcsával
- a csúszka dőlésszöge 45 fokkal beállítható
- maximális átfolyási mennyiség 3 bar mellett: 15,2 l/perc
- zuhanycső mindkét végén kúpos anyával
- falra szerelhető: rögzítő csavar
- műanyag fali tartó
- csőhossz: 669 mm
- zuhanyrúd átmérője: 22 mm
- zuhanytartó rúd: kerek
- fúrási távolság 625 mm
- csomagolási egység: 6 darab

6x



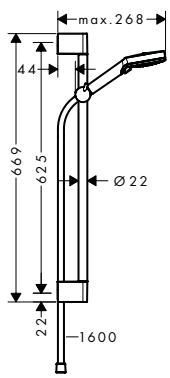

Technológiák

Quick Clean | XXL Performance

Vízsugárfajták

Rain | Intense Rain

Felület	Cikkszám	Ár (Ft)
Króm	26371000	128.175,00

Összetevők:		Mellékelve	Cikkszám
	Vernis Blend Zuhanyszett Vario, Crometta 65 cm-es zuhanyrúddal	26371000	26275000

A méretek mm-ben értendők.

A technikai és műszaki változtatások jogát fenntartjuk.

Vernis Blend Zuhanytartó szettek 2jet

Általános jellemzők

- tartalmazza a következőket: kézizuhany, zuhanytartó, zuhanycső
- fejzuhany mérete: 100 mm
- integrált tartófunkció
- vízsugár fajta: Rain, IntenseRain
- vízsugár fajta kiválasztása forgatható vízsugártárcsával
- zuhanycső mindkét végén kúpos anyával
- Műanyag zuhanytartó
- falra szerelhető: rögzítő csavar
- kiöblíthető beépített szűrővel



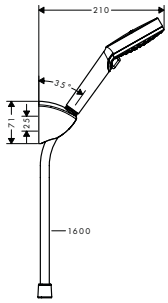

Fenntarthatóság

EcoSmart

Technológiák

Quick Clean | XXL Performance

Vízsugárfajták

Rain | Intense Rain

Termékváltozatok áttekintése

max. átfolyási mennyiség 3 bar nyomáson (l/perc)	min. áramlási nyomás (bar)	Felület	Cikkszám	Ár (Ft)
9,7	1	Króm	26278000	16.625,00
15,2	0,8	Króm	26273000	16.625,00

Összetevők:		Mellékelve	Cikkszám
	Vernis Blend Kézizuhany 100 Vario EcoSmart	26278000	26340000
	Vernis Blend Kézizuhany 100 Vario	26273000	26270000
	Zuhanytartó Porter C	26278000 26273000	27521000
	Metaflex Zuhanytömlő 160 cm	26278000 26273000	28266000

Vernis Blend Fejzuhanyok 1jet

Általános jellemzők

- fejzuhany mérete: 205 mm
- vízsugár fajta: Rain
- gömbcsukló: állítható dőlésszögű fejzuhany
- vízsugártárcsa anyaga: műanyag
- tisztításhoz levehető a fejzuhany
- beépítés: mennyezet vagy fal
- csatlakozómenet ½"
- átfolyós vízmelegítőkhöz alkalmas



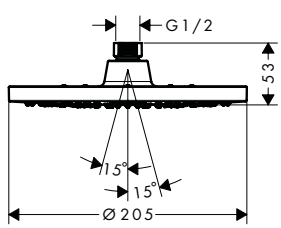

Fenntarthatóság

Eco Smart+ | EcoSmart

Technológiák

Quick Clean | XXL Performance

Vízsugárfajták

Rain

Termékváltozatok áttekintése

max. átfolyási mennyiség 3 bar nyomáson (l/perc)	Felület	Cikkszám	Ár (Ft)
8,7	Króm	26277000	45.455,00
	Matt Fekete	26277670	63.610,00
5,4	Króm	26093000	45.455,00

A méretek mm-ben értendők.

A technikai és műszaki változtatások jogát fenntartjuk.

Vernis Blend Fejzuhanyok 1jet

Termékváltozatok áttekintése

max. átfolyási mennyiség 3 bar nyomáson (l/perc)	Felület	Cikkszám	Ár (Ft)
12,4	Króm	26271000	45.455,00
	Matt Fekete	26271670	63.610,00

Szükséges alkatrészek (bármelyik választható):		Felület	Cikkszám	Ár (Ft)
	Vernis Blend Zuhanykar 24 cm	Króm	27809000	21.385,00
		Matt Fekete	27809670	29.905,00
	Vernis Blend Mennyezeti csatlakozó 10 cm	Króm	27804000	20.475,00
		Matt Fekete	27804670	28.620,00
	Vernis Blend Mennyezeti csatlakozó 30 cm	Króm	27805000	27.255,00
		Matt Fekete	27805670	38.175,00

Vernis Blend Fejzuhany 200, 1 jet, LowPressure

Tulajdonságok

- fejzuhany mérete: 205 mm
- vízsugár fajta: Rain
- gömbcsukló: állítható dőlésszögű fejzuhany
- vízsugártárcsa anyaga: műanyag
- funkció:: 5,7 l/perc
- tisztításhoz levehető a fejzuhany
- beépítés: mennyezet vagy fal
- csatlakozómenet ½"
- átfolyós vízmelegítőkhöz alkalmas



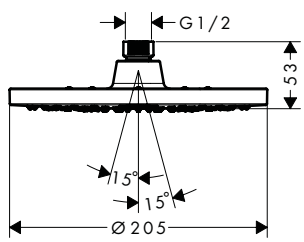

Technológiák

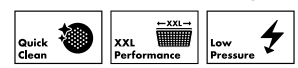

Vízsugárfajták



Felület	Cikkszám	Ár (Ft)
Króm	26095000	45.455,00

Kiegészítő termékek:		Felület	Cikkszám	Ár (Ft)
	Vernis Blend Mennyezeti csatlakozó 10 cm	Króm	27804000	20.475,00
	Vernis Blend Zuhanykar 24 cm	Króm	27809000	21.385,00
	Vernis Blend Mennyezeti csatlakozó 30 cm	Króm	27805000	27.255,00

A méretek mm-ben értendők.

A technikai és műszaki változtatások jogát fenntartjuk.

Vernis Blend Fejzuhany 200, 1 jet, projekt csomag (12 db)

Tulajdonságok

- fejzuhany mérete: 205 mm
- vízsugár fajta: Rain
- gömbcsukló: állítható dőlésszögű fejzuhany
- vízsugártárcsa anyaga: műanyag
- maximális átfolyási mennyiség 3 bar mellett: 12,4 l/perc
- funkció:: 5,2 l/perc
- tisztításhoz levehető a fejzuhany
- beépítés: mennyezet vagy fal
- csatlakozómenet ½"
- csomagolóegység opcionális alkatrészek: 1 darab
- csomagolási egység: 12 darab
- átfolyós vízmelegítőkhöz alkalmas

12x



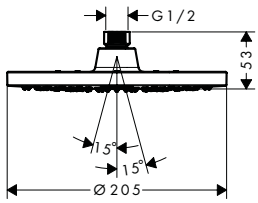

Technológiák

Quick Clean | XXL Performance

Vízsugárfajták

Rain

Felület	Cikkszám	Ár (Ft)
Króm	26365000	534.075,00

Összetevők:	Mellékelve	Cikkszám
Vernis Blend Fejzuhany 200, 1 jet	26365000	26271000

Kiegészítő termékek:	Felület	Cikkszám	Ár (Ft)
Vernis Blend Mennyezeti csatlakozó 30 cm	Króm	27805000	27.255,00
Vernis Blend Mennyezeti csatlakozó 10 cm	Króm	27804000	20.475,00
Vernis Blend Zuhanykar 24 cm	Króm	27809000	21.385,00

A méretek mm-ben értendők.

A technikai és műszaki változtatások jogát fenntartjuk.

Vernis Blend Showerpipe-ok termosztáttal 1jet

Általános jellemzők

- fejzuhany vízsugár típusa: Rain
- gömbcsukló: állítható dőlésszögű fejzuhany
- a kézizuhany vízsugár fajtája: Rain, IntenseRain
- minimális működő nyomás: 1 bar nyomás
- maximális működő nyomás: 10 bar
- zuhanyrúd átmérője: 19 mm
- állítható magasságú nyomógombos csúszka
- zuhanykar hossza fejzuhany: 426 mm
- Vernis termosztát
- biztonsági korlátozás 40 °C-on
- beállítható forróvíz korlátozás
- fogyasztóvezérlés a foganytú forgatásával
- teljesítményű átfolyós vízmelegítőkhöz alkalmas
- rögzítés típusa: falsíkon kívüli szerelés
- csatlakozóméret DN15
- csatlakozómenet ½"
- kiállások közti távolság 150 mm ± 12 mm
- visszafolyás elleni védelem
- csőhossz: 1124 mm
- 2 funkció

240

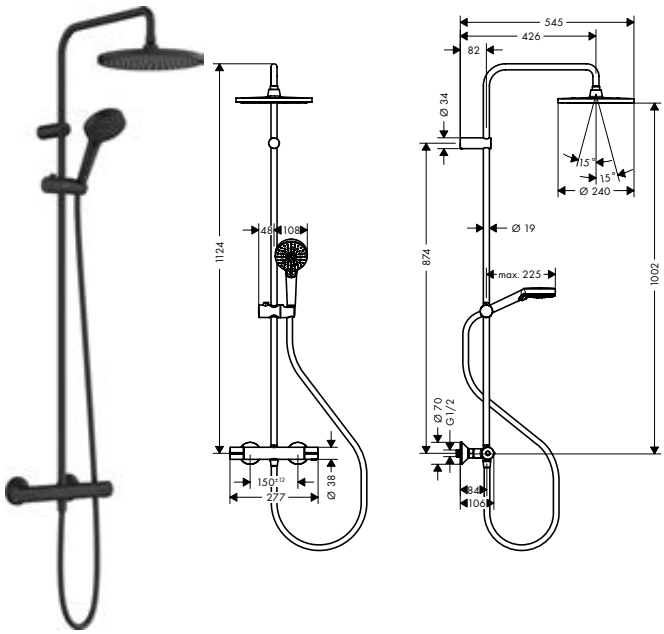

200

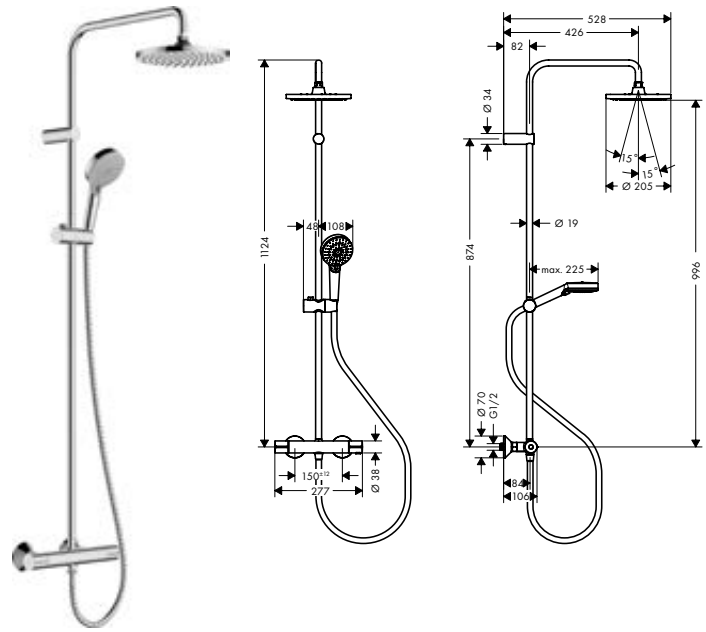

Fenntarthatóság

Eco Smart+ | EcoSmart

Technológiák

Quick Clean | XXL Performance

Vízsugárfajták

Rain | Intense Rain

Termékváltozatok áttekintése

	zuhanyfej mérete	max. átfolyási mennyiség 3 bar nyomáson (l/perc)	Felület		Cikkszám	Ár (Ft)
	240	8,7	Matt Fekete	Újdonság	26428670	261.350,00
	240	15,8	Matt Fekete	Újdonság	26426670	261.350,00
	200	8,7	Króm		26089000	174.990,00
			Matt Fekete		26089670	244.970,00
	200	5,7	Króm		26318000	174.990,00
	200	15,2	Króm		26276000	174.990,00
			Matt Fekete		26276670	244.970,00

Összetevők:		Mellékelve	Cikkszám
	Crometta S Fejzuhany 240 1jet EcoSmart 9 l/perc	26428670	26724670
	Crometta S Fejzuhany 240 1jet	26426670	26723670
	Vernis Blend Fejzuhany 200, 1 jet, EcoSmart	26089XXX	26277XXX
	Vernis Blend Fejzuhany 200, 1 jet, Green	26318000	26093000
	Vernis Blend Fejzuhany 200, 1 jet	26276XXX	26271XXX
	Vernis Blend Kézizuhany 100 Vario EcoSmart	26428670 26089XXX	26340XXX

A méretek mm-ben értendők.

A technikai és műszaki változtatások jogát fenntartjuk.

Vernis Blend Showerpipe-ok termosztáttal 1jet

Összetevők:		Mellékelve	Cikkszám
	Vernis Blend Kézizuhany 100 Vario	26426670 26276XXX	26270XXX
	Vernis Blend Kézizuhany 100 Vario Green	26318000	26090000
	Isiflex Zuhanytömlő 160 cm	26428670 26426670 26089670	28276670
	Metaflex Zuhanytömlő 160 cm	26089000 26318000 26276000	28266000

Vernis Blend Showerpipe 200, 1 jet, termosztáttal, projekt csomag (2 db)

Tulajdonságok

- tartalmazza a következőket: fejzuhany, kézizuhany, termosztátos zuhanycsaptelep, zuhanytömlő, zuhanytartó csúszka
- Vernis Blend 200 1jet fejzuhany
- fejzuhany mérete: 205 mm
- fejzuhany vízsugár típusa: Rain
- gömbcsukló: állítható dőlésszögű fejzuhany
- maximális átfolyási mennyiség 3 bar mellett: 15,2 l/perc
- Rain vízsugár átfolyási mennyisége (3 bar mellett): 12,4 l/perc
- a kézizuhany vízsugár fajtája: Rain, IntenseRain
- kézizuhany átfolyási mennyisége 3 bar nyomás esetén: 15,2 l/perc
- minimális működő nyomás: 1 bar nyomás
- maximális működő nyomás: 10 bar
- zuhanyrúd átmérője: 19 mm
- állítható magasságú nyomógombos csúszka
- zuhanykar hossza fejzuhany: 426 mm
- Vernis termosztát
- biztonsági korlátozás 40 °C-on
- beállítható forróvíz korlátozás
- fogyasztóvezérlés a foganytú forgatásával
- teljesítményű átfolyós vízmelegítőkhöz alkalmas
- rögzítés típusa: falsíkon kívüli szerelés
- csatlakozóméret DN15
- csatlakozómenet ½"
- kiállások közti távolság 150 mm ± 12 mm
- visszafolyás elleni védelem
- csőhossz: 1124 mm
- csomagolási egység: 2 darab
- 2 funkció

2x

Technológiák

Quick Clean · XXL Performance

Vízsugárfajták

Rain · Intense Rain



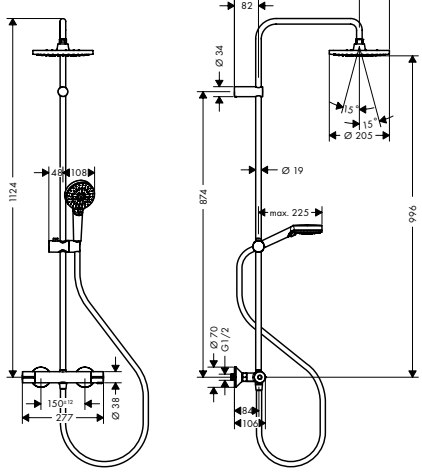

Felület	Cikkszám	Ár (Ft)
Króm	26285000	343.160,00

Összetevők:		Mellékelve	Cikkszám
	Vernis Blend Showerpipe 200, 1 jet, termosztáttal	26285000	26276000

A méretek mm-ben értendők.

A technikai és műszaki változtatások jogát fenntartjuk.

Vernis Blend Zuhanycsövek fürdőkádtermosztáttal 1jet

Általános jellemzők

- tartalmazza a következőket: fejzuhany, kézizuhany, termosztátos kádcsaptelep, zuhanytömlő, zuhanyrúd, zuhanytartó csúszka
- fejzuhany vízsugár típusa: Rain
- gömbcsukló: állítható dőlésszögű fejzuhany
- maximális átfolyási mennyiség 3 bar mellett: 20 l/perc
- a kézizuhany vízsugár fajtája: Rain, IntenseRain
- minimális működő nyomás: 1 bar nyomás
- maximális működő nyomás: 10 bar
- zuhanyrúd átmérője: 19 mm
- állítható magasságú nyomógombos csúszka
- zuhanykar hossza fejzuhany: 426 mm
- Vernis termosztát
- biztonsági korlátozás 40 °C-on
- beállítható forróvíz korlátozás
- fogyasztóvezérlés a foganytú forgatásával
- teljesítményű átfolyós vízmelegítőkhöz alkalmas
- rögzítés típusa: falsíkon kívüli szerelés
- csatlakozóméret DN15
- csatlakozómenet ½"
- kiállások közti távolság 150 mm ± 12 mm
- visszafolyás elleni védelem
- 3 funkció

240

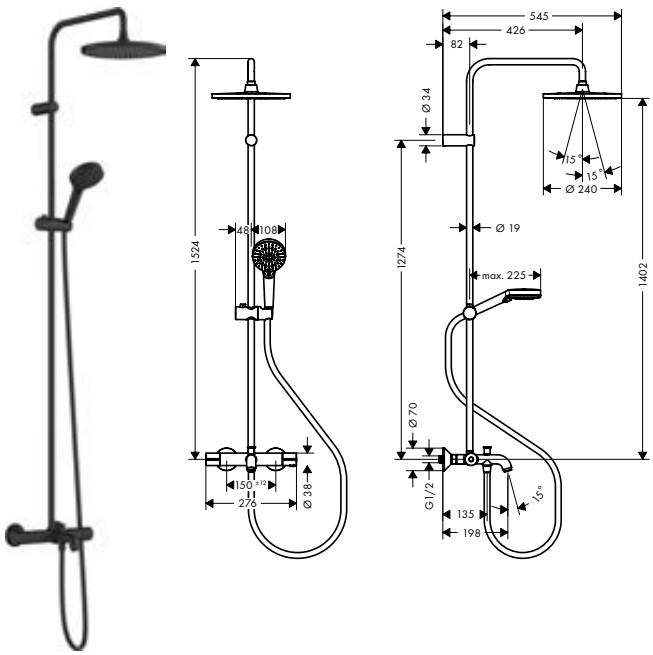

200

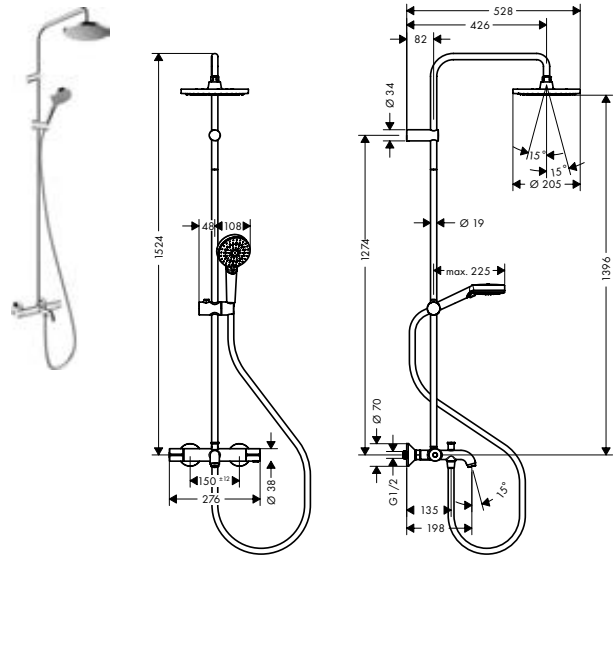

Fenntarthatóság

EcoSmart

Technológiák

Quick Clean

XXL Performance

Vízsugárfajták

Rain

Intense Rain

Termékváltozatok áttekintése

zuhanyfej mérete	Felület		Cikkszám	Ár (Ft)
240	Matt Fekete	Újdonság	26899670	361.770,00
200	Króm		26079000	227.270,00
200	Króm		26274000	227.270,00

Összetevők:		Mellékelve	Cikkszám
	Crometta S Fejzuhany 240 1jet	26899670	26723670
	Vernis Blend Fejzuhany 200, 1 jet	26079000 26274000	26271000
	Vernis Blend Kézizuhany 100 Vario	26899670 26079000 26274000	26270XXX
	Isiflex Zuhanytömlő 160 cm	26899670	28276670
	Metaflex Zuhanytömlő 160 cm	26079000 26274000	28266000
	Unica Zuhanyrúd Crometta 65 cm, zuhanytömlővel	26079000	27615000

A méretek mm-ben értendők.

A technikai és műszaki változtatások jogát fenntartjuk.

Vernis Blend Reno zuhanycsövek 1jet

Általános jellemzők

- tartalmazza a következőket: fejzuhany, kézizuhany, zuhanycső, csúszka
- fejzuhany Vernis Blend 200 1jet
- mennyezeti zuhany mérete 205 mm
- vízsugár típusa fejzuhany: Rain
- gömbcsukló: állítható dőlésszögű fejzuhany
- a kézizuhany vízsugár fajtája: Rain, IntenseRain
- minimális működő nyomás: 1 bar nyomás
- maximális működő nyomás: 10 bar
- rögzítés típusa: falsíkon kívüli szerelés
- zuhanyrúd átmérője: 19 mm
- állítható magasságú nyomógombos csúszka
- zuhanykar hossza: 400 mm
- vízcsatlakozás: Metaflex zuhanytömlő 80 cm és 160 cm
- csatlakozómenet ½"
- 18 kW kimenetű átfolyós vízmelegítőkhöz alkalmas



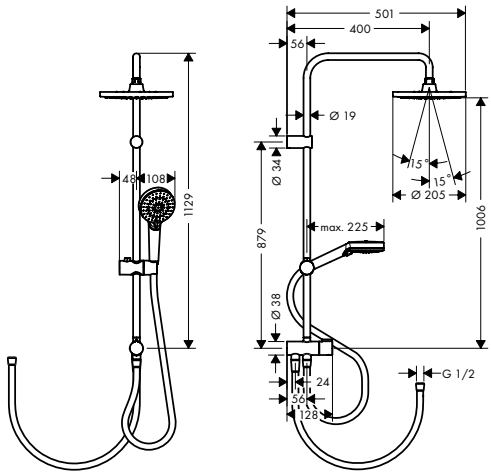

Fenntarthatóság

EcoSmart

Technológiák

Quick Clean

XXL Performance

Vízsugárfajták

Rain

Intense Rain

Termékváltozatok áttekintése

max. átfolyási mennyiség 3 bar nyomáson (l/perc)	Felület	Cikkszám	Ár (Ft)
8,7	Króm	26099000	143.185,00
	Matt Fekete	26099670	200.430,00
15,2	Króm	26272000	143.185,00
	Matt Fekete	26272670	200.430,00

Összetevők:		Mellékelve	Cikkszám
	Vernis Blend Fejzuhany 200, 1 jet, EcoSmart	26099XXX	26277XXX
	Vernis Blend Fejzuhany 200, 1 jet	26272XXX	26271XXX
	Vernis Blend Kézizuhany 100 Vario EcoSmart	26099XXX	26340XXX
	Vernis Blend Kézizuhany 100 Vario	26272XXX	26270XXX
	Metaflex Zuhanytömlő 160 cm	26099000 26272000	28266000
	Isiflex Zuhanycső B 80 cm	26099000 26272000	28278000
	Isiflex Zuhanytömlő 160 cm	26099670 26272670	28276670

A méretek mm-ben értendők.

A technikai és műszaki változtatások jogát fenntartjuk.

Vernis Shape Fejzuhanyok 1jet

Általános jellemzők

- fejzuhany mérete: 230 x 170 mm
- vízsugár fajta: Rain
- gömbcsukló: állítható dőlésszögű fejzuhany
- vízsugártárcsa anyaga: műanyag
- tisztításhoz levehető a fejzuhany
- beépítés: mennyezet vagy fal
- csatlakozómenet ½"
- átfolyós vízmelegítőkhöz alkalmas



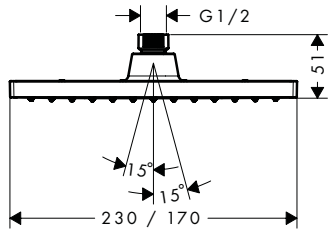

Fenntarthatóság

Eco Smart+ | EcoSmart

Technológiák

Quick Clean | XXL Performance

Vízsugárfajták

Rain

Termékváltozatok áttekintése

max. átfolyási mennyiség 3 bar nyomáson (l/perc)	min. áramlási nyomás (bar)	Felület	Cikkszám	Ár (Ft)
8,7	1	Króm	26283000	45.455,00
		Matt Fekete	26283670	63.610,00
5,4	0,6	Króm	26094000	45.455,00
12,4	1	Króm	26281000	45.455,00
		Matt Fekete	26281670	63.610,00

Szükséges alkatrészek (bármelyik választható):		Felület	Cikkszám	Ár (Ft)
	Vernis Shape Zuhanykar 24 cm	Króm	26405000	21.385,00
		Matt Fekete	26405670	29.905,00
	Vernis Shape Mennyezeti csatlakozó 10 cm	Króm	26406000	20.475,00
		Matt Fekete	26406670	28.620,00
	Vernis Shape Mennyezeti csatlakozó 30 cm	Króm	26407000	27.255,00
		Matt Fekete	26407670	38.175,00

Vernis Shape Fejzuhany 200, 1 jet, LowPressure

Tulajdonságok

- fejzuhany mérete: 230 x 170 mm
- vízsugár fajta: Rain
- gömbcsukló: állítható dőlésszögű fejzuhany
- vízsugártárcsa anyaga: műanyag
- maximális átfolyási mennyiség 3 bar mellett: 14,7 l/perc
- Rain vízsugár átfolyási mennyisége (3 bar mellett): 14,7 l/perc
- funkció:: 5,7 l/perc
- tisztításhoz levehető a fejzuhany
- beépítés: mennyezet vagy fal
- csatlakozómenet ½"
- átfolyós vízmelegítőkhöz alkalmas



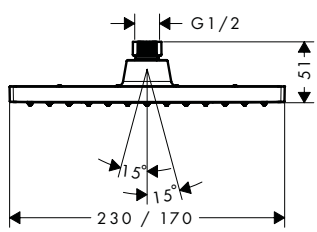

Technológiák

Quick Clean | XXL Performance | Low Pressure

Vízsugárfajták

Rain

Felület	Cikkszám	Ár (Ft)
Króm	26096000	45.455,00

A méretek mm-ben értendők.

A technikai és műszaki változtatások jogát fenntartjuk.

Vernis Shape Fejzuhany 200, 1 jet, LowPressure

Kiegészítő termékek:		Felület	Cikkszám	Ár (Ft)
	Vernis Shape Mennyezeti csatlakozó 10 cm	Króm	26406000	20.475,00
	Vernis Shape Zuhanykar 24 cm	Króm	26405000	21.385,00
	Vernis Shape Mennyezeti csatlakozó 30 cm	Króm	26407000	27.255,00

Vernis Shape Fejzuhany 230, 1 jet, projekt csomag (12 db)

Tulajdonságok

- fejzuhany mérete: 230 x 170 mm
- vízsugár fajta: Rain
- gömbcsukló: állítható dőlésszögű fejzuhany
- vízsugártárcsa anyaga: műanyag
- maximális átfolyási mennyiség 3 bar mellett: 12,4 l/perc
- funkció:: 5,2 l/perc
- tisztításhoz levehető a fejzuhany
- beépítés: mennyezet vagy fal
- csatlakozómenet ½"
- csomagolóegység opcionális alkatrészek: 1 darab
- csomagolási egység: 12 darab
- átfolyós vízmelegítőkhöz alkalmas

12x



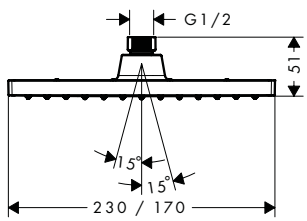

Technológiák

Quick Clean | XXL Performance

Vízsugárfajták

Rain

Felület	Cikkszám	Ár (Ft)
Króm	26579000	534.075,00

Összetevők:		Mellékelve	Cikkszám
	Vernis Shape Fejzuhany 230, 1 jet	26579000	26281000

Kiegészítő termékek:		Felület	Cikkszám	Ár (Ft)
	Vernis Shape Zuhanykar 24 cm	Króm	26405000	21.385,00
	Vernis Shape Mennyezeti csatlakozó 10 cm	Króm	26406000	20.475,00
	Vernis Shape Mennyezeti csatlakozó 30 cm	Króm	26407000	27.255,00

A méretek mm-ben értendők.

A technikai és műszaki változtatások jogát fenntartjuk.

Vernis Shape Showerpipe-ok termosztáttal 1jet

Általános jellemzők

- fejzuhany vízsugár típusa: Rain
- gömbcsukló: állítható dőlésszögű fejzuhany
- a kézizuhany vízsugár fajtája: Rain, IntenseRain
- minimális működő nyomás: 1 bar nyomás
- maximális működő nyomás: 10 bar
- zuhanyrúd átmérője: 19 mm
- állítható magasságú nyomógombos csúszka
- zuhanykar hossza fejzuhany: 426 mm
- Vernis termosztát
- biztonsági korlátozás 40 °C-on
- beállítható forróvíz korlátozás
- fogyasztóvezérlés a foganytú forgatásával
- teljesítményű átfolyós vízmelegítőkhöz alkalmas
- rögzítés típusa: falsíkon kívüli szerelés
- csatlakozóméret DN15
- csatlakozómenet ½"
- kiállások közti távolság 150 mm ± 12 mm
- visszafolyás elleni védelem
- csőhossz: 1124 mm
- 2 funkció

240/240

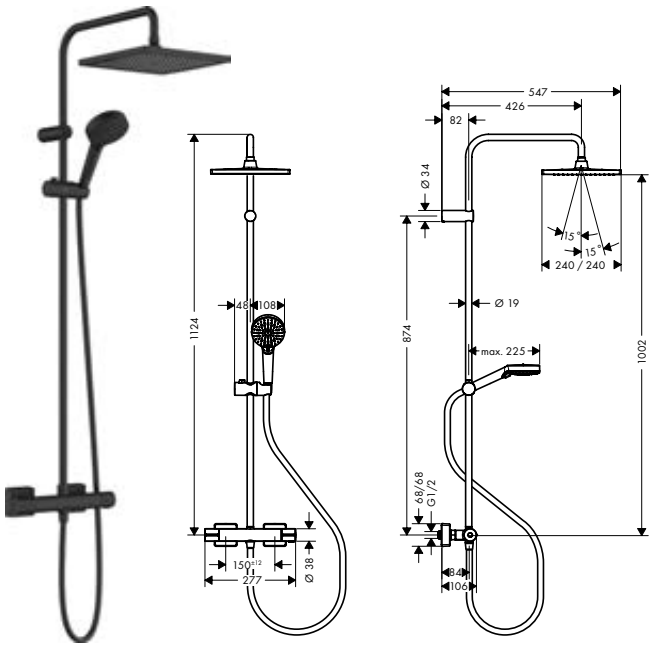

230/170

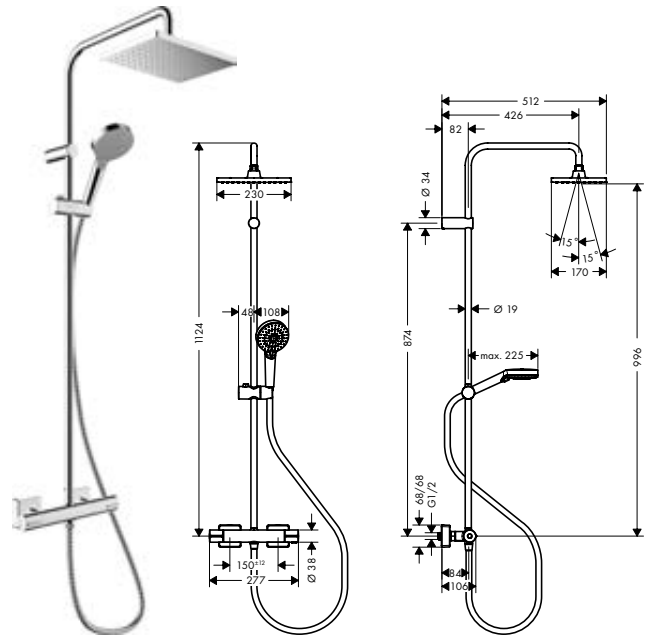

Fenntarthatóság

Eco Smart+ | EcoSmart

Technológiák

Quick Clean | XXL Performance

Vízsugárfajták

Rain | Intense Rain

Termékváltozatok áttekintése

	zuhanyfej mérete	max. átfolyási mennyiség 3 bar nyomáson (l/perc)	Felület		Cikkszám	Ár (Ft)
	240/240	8,7	Matt Fekete	Újdonság	26429670	261.350,00
	240/240	15,8	Matt Fekete	Újdonság	26427670	261.350,00
	230/170	8,7	Króm		26097000	174.990,00
			Matt Fekete		26097670	244.970,00
	230/170	5,7	Króm		26319000	174.990,00
	230/170	15,2	Króm		26286000	174.990,00
			Matt Fekete		26286670	244.970,00

Összetevők:		Mellékelve	Cikkszám
	Crometta E Fejzuhany 240 1jet	26429670 26427670	26726670
	Vernis Shape Fejzuhany 230, 1 jet, EcoSmart	26097XXX	26283XXX
	Vernis Shape Fejzuhany 230, 1 jet, Green	26319000	26094000
	Vernis Shape Fejzuhany 230, 1 jet	26286XXX	26281XXX
	Vernis Blend Kézizuhany 100 Vario EcoSmart	26429670 26097XXX	26340XXX
	Vernis Blend Kézizuhany 100 Vario	26427670 26286XXX	26270XXX

A méretek mm-ben értendők.

A technikai és műszaki változtatások jogát fenntartjuk.

Vernis Shape Showerpipe-ok termosztáttal 1jet

Összetevők:		Mellékelve	Cikkszám
	Vernis Blend Kézizuhany 100 Vario Green	26319000	26090000
	Isiflex Zuhanytömlő 160 cm	26429670 26427670 26097670	28276670
	Metaflex Zuhanytömlő 160 cm	26097000 26319000 26286000	28266000

Vernis Shape Showerpipe 230, 1 jet, zuhanytermosztáttal, projekt csomag (2 db)

Tulajdonságok

- tartalmazza a következőket: fejzuhany, kézizuhany, termosztátos zuhanycsaptelep, zuhanytömlő, zuhanytartó csúszka
- Vernis Shape 230 1jet fejzuhany
- fejzuhany mérete: 230 x 170 mm
- fejzuhany vízsugár típusa: Rain
- gömbcsukló: állítható dőlésszögű fejzuhany
- maximális átfolyási mennyiség 3 bar mellett: 15,2 l/perc
- Rain vízsugár átfolyási mennyisége (3 bar mellett): 12,4 l/perc
- a kézizuhany vízsugár fajtája: Rain, IntenseRain
- kézizuhany átfolyási mennyisége 3 bar nyomás esetén: 15,2 l/perc
- minimális működő nyomás: 1 bar nyomás
- maximális működő nyomás: 10 bar
- zuhanyrúd átmérője: 19 mm
- állítható magasságú nyomógombos csúszka
- zuhanykar hossza fejzuhany: 426 mm
- Vernis termosztát
- biztonsági korlátozás 40 °C-on
- beállítható forróvíz korlátozás
- fogyasztóvezérlés a foganytú forgatásával
- teljesítményű átfolyós vízmelegítőkhöz alkalmas
- rögzítés típusa: falsíkon kívüli szerelés
- csatlakozóméret DN15
- csatlakozómenet ½"
- kiállások közti távolság 150 mm ± 12 mm
- visszafolyás elleni védelem
- csőhossz: 1124 mm
- csomagolási egység: 2 darab
- 2 funkció

Technológiák



Vízsugárfajták



2x

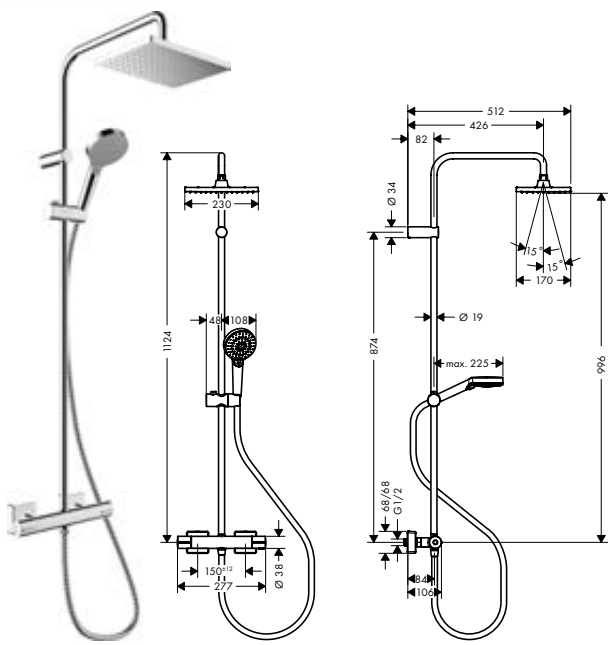

Felület	Cikkszám	Ár (Ft)
Króm	26287000	343.160,00

Összetevők:		Mellékelve	Cikkszám
	Vernis Shape Showerpipe 230, 1 jet, termosztáttal	26287000	26286000

A méretek mm-ben értendők.

A technikai és műszaki változtatások jogát fenntartjuk.

Vernis Shape Zuhanycsövek fürdőkádtermosztáttal 1jet

Általános jellemzők

- tartalmazza a következőket: fejzuhany, kézizuhany, termosztátos kádcsaptelep, zuhanytömlő, zuhanytartó csúszka, zuhanyrúd
- fejzuhany vízsugár típusa: Rain
- gömbcsukló: állítható dőlésszögű fejzuhany
- maximális átfolyási mennyiség 3 bar mellett: 20 l/perc
- a kézizuhany vízsugár fajtája: Rain, IntenseRain
- minimális működő nyomás: 1 bar nyomás
- maximális működő nyomás: 10 bar
- zuhanyrúd átmérője: 19 mm
- állítható magasságú nyomógombos csúszka
- zuhanykar hossza fejzuhany: 426 mm
- Vernis termosztát
- biztonsági korlátozás 40 °C-on
- beállítható forróvíz korlátozás
- fogyasztóvezérlés a foganytú forgatásával
- teljesítményű átfolyós vízmelegítőkhöz alkalmas
- rögzítés típusa: falsíkon kívüli szerelés
- csatlakozóméret DN15
- csatlakozómenet ½"
- kiállások közti távolság 150 mm ± 12 mm
- visszafolyás elleni védelem
- 3 funkció

240/240

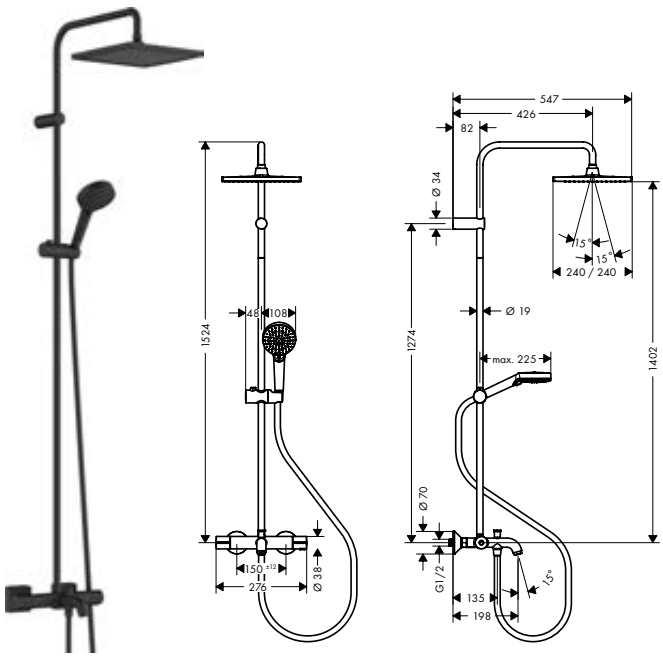

230/170

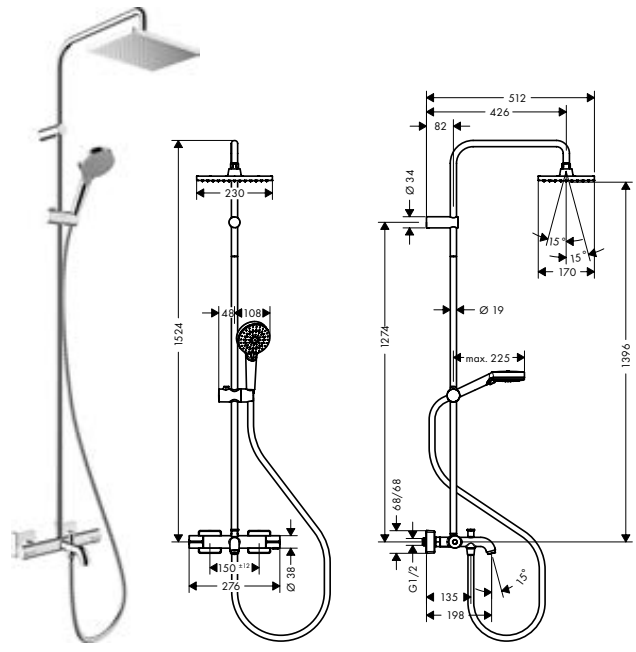

Fenntarthatóság

EcoSmart

Technológiák

Quick Clean

XXL Performance

Vízsugárfajták

Rain

Intense Rain

Termékváltozatok áttekintése

	zuhanyfej mérete	Felület		Cikkszám	Ár (Ft)
	240/240	Matt Fekete	Újdonság	26900670	361.770,00
	230/170	Króm		26098000	227.270,00
	230/170	Króm		26284000	227.270,00

Összetevők:		Mellékelve	Cikkszám
	Crometta E Fejzuhany 240 1jet	26900670	26726670
	Vernis Shape Fejzuhany 230, 1 jet	26098000 26284000	26281000
	Vernis Blend Kézizuhany 100 Vario	26900670 26098000 26284000	26270XXX
	Isiflex Zuhanytömlő 160 cm	26900670	28276670
	Metaflex Zuhanytömlő 160 cm	26098000 26284000	28266000
	Unica Zuhanyrúd Crometta 65 cm, zuhanytömlővel	26098000 26284000	27615000

A méretek mm-ben értendők.

A technikai és műszaki változtatások jogát fenntartjuk.

Vernis Shape Reno zuhanycsövek 1jet

Általános jellemzők

- tartalmazza a következőket: fejzuhany, kézizuhany, zuhanycső, csúszka
- fejzuhany Vernis Shape 230 1jet
- mennyezeti zuhany mérete 230 x 170 mm
- vízsugár típusa fejzuhany: Rain
- gömbcsukló: állítható dőlésszögű fejzuhany
- a kézizuhany vízsugár fajtája: Rain, IntenseRain
- minimális működő nyomás: 1 bar nyomás
- maximális működő nyomás: 10 bar
- rögzítés típusa: falsíkon kívüli szerelés
- zuhanyrúd átmérője: 19 mm
- állítható magasságú nyomógombos csúszka
- zuhanykar hossza: 400 mm
- vízcsatlakozás: Metaflex zuhanytömlő 80 cm és 160 cm
- csatlakozómenet ½"
- 18 kW kimenetű átfolyós vízmelegítőkhöz alkalmas

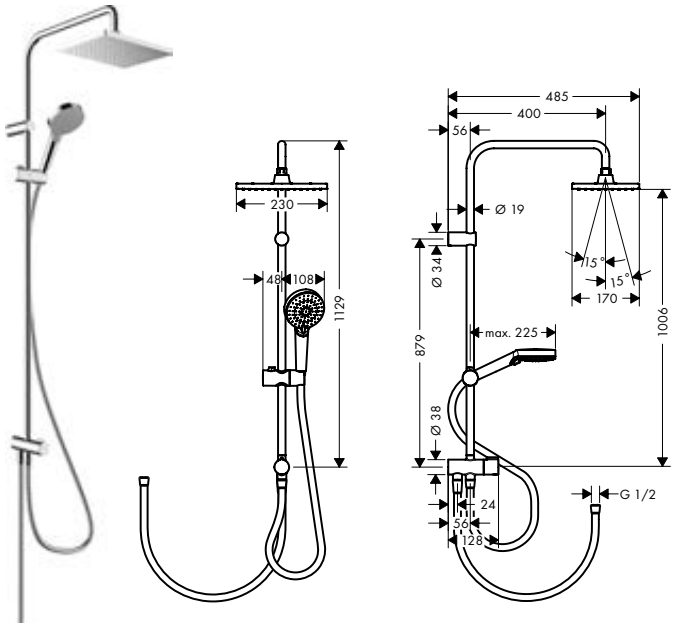

Fenntarthatóság

EcoSmart

Technológiák

Quick Clean

XXL Performance

Vízsugárfajták

Rain

Intense Rain

Termékváltozatok áttekintése

max. átfolyási mennyiség 3 bar nyomáson (l/perc)	Felület	Cikkszám	Ár (Ft)
8,7	Króm	26289000	143.185,00
	Matt Fekete	26289670	200.430,00
15,2	Króm	26282000	143.185,00
	Matt Fekete	26282670	200.430,00

Összetevők:		Mellékelve	Cikkszám
	Vernis Shape Fejzuhany 230, 1 jet, EcoSmart	26289XXX	26283XXX
	Vernis Shape Fejzuhany 230, 1 jet	26282XXX	26281XXX
	Vernis Blend Kézizuhany 100 Vario EcoSmart	26289XXX	26340XXX
	Vernis Blend Kézizuhany 100 Vario	26282XXX	26270XXX
	Metaflex Zuhanytömlő 160 cm	26289000 26282000	28266000
	Isiflex Zuhanycső B 80 cm	26289000 26282000	28278000
	Isiflex Zuhanytömlő 160 cm	26289670 26282670	28276670

A méretek mm-ben értendők.

A technikai és műszaki változtatások jogát fenntartjuk.

A fogyasztás a megfelelő szerelvények fényében (termosztát/csaptelep/szelep) került megmérésre, a gyakorlati használat demonstrálására.

Kézizuhanyok

· **Vernis Blend** Kézizuhany 100 Vario
 # 26270000, 26270670

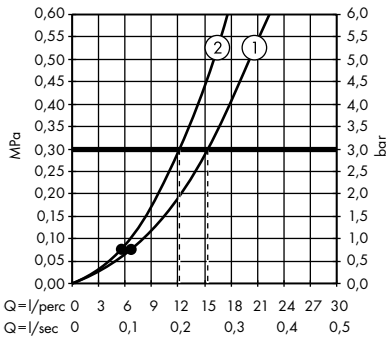

1. Rain
2. IntenseRain

· **Vernis Blend** Kézizuhany 100 Vario EcoSmart
 # 26340000, 26340670

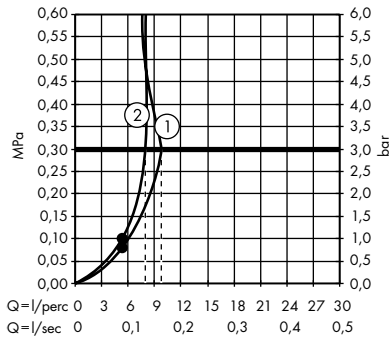

1. Rain
2. IntenseRain

· **Vernis Blend** Kézizuhany 100 Vario Green
 # 26090000

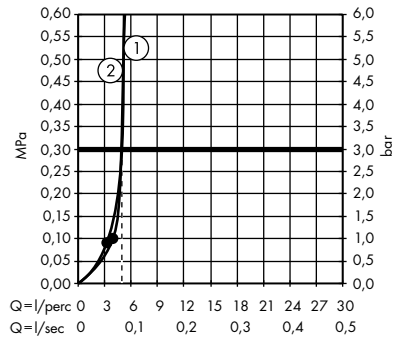

1. Rain
2. IntenseRain

Fejzuhanyok

· **Vernis Blend** Fejzuhany 200, 1 jet
 # 26271000, 26271670

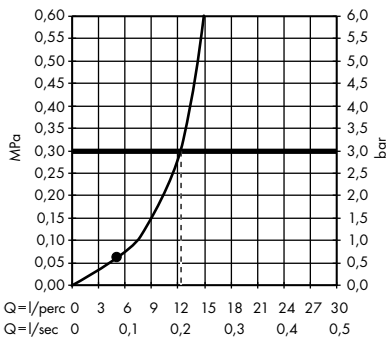

· **Vernis Blend** Fejzuhany 200, 1 jet, EcoSmart
 # 26277000, 26277670

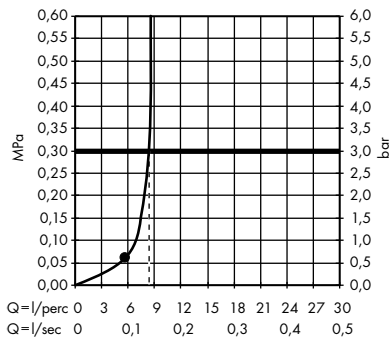

· **Vernis Blend** Fejzuhany 200, 1 jet, Green
 # 26093000

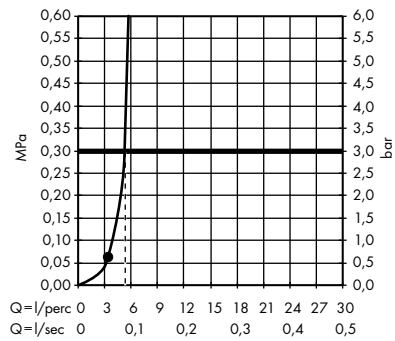

· **Vernis Blend** Fejzuhany 200, 1 jet, LowPressure
 # 26095000

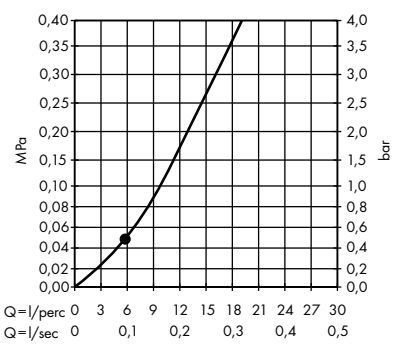

· **Vernis Shape** Fejzuhany 230, 1 jet
 # 26281000, 26281670

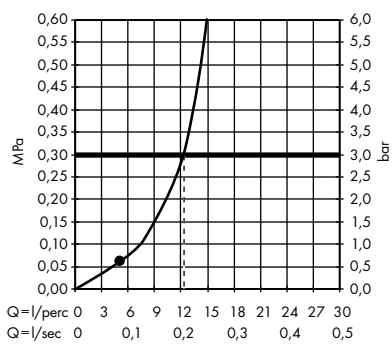

· **Vernis Shape** Fejzuhany 230, 1 jet, EcoSmart
 # 26283000, 26283670

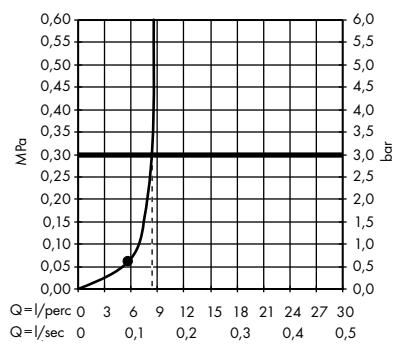

A fogyasztás a megfelelő szerelvények fényében (termosztát/csaptelep/szelep) került megmérésre, a gyakorlati használat demonstrálására.

Showerpipe-ok

· **Vernis Shape** Fejzuhany 230, 1 jet, Green
 # 26094000

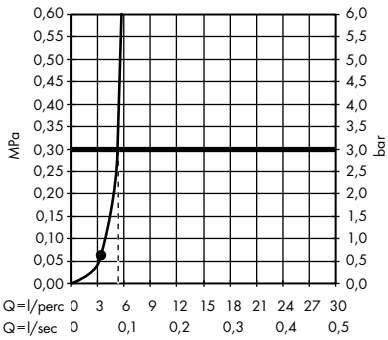

· **Vernis Shape** Fejzuhany 200, 1 jet, LowPressure
 # 26096000

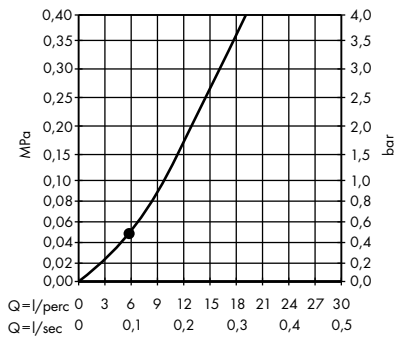

· **Vernis Blend** Showerpipe 200, 1 jet, termosztáttal
 # 26276000, 26276670

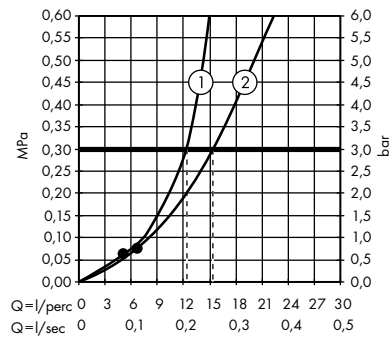

1. Fejzuhany
2. Kézi zuhany

· **Vernis Blend** Showerpipe 200, 1 jet, EcoSmart, termosztáttal
 # 26089000, 26089670

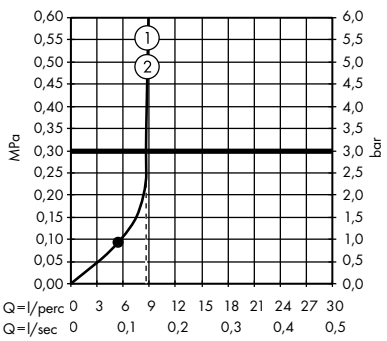

1. Fejzuhany
2. Kézi zuhany

· **Vernis Blend** Showerpipe 200, 1 jet Green, termosztáttal
 # 26318000

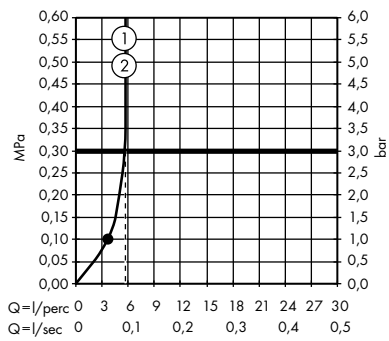

1. Fejzuhany
2. Kézi zuhany

· **Vernis Blend** Showerpipe 240 1jet, termosztáttal
 # 26426670

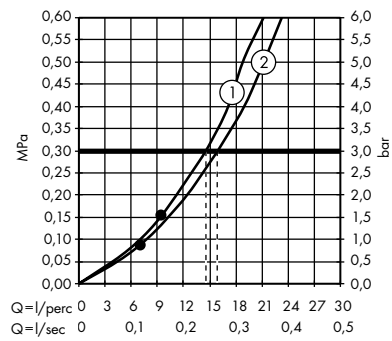

1. Fejzuhany
2. Kézi zuhany

· **Vernis Blend**
 # 26428670

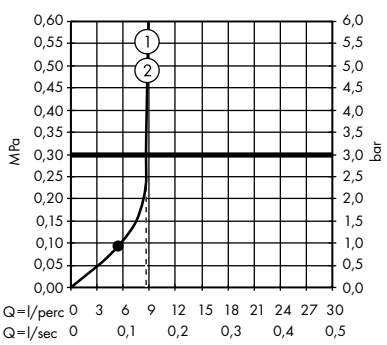

1. Fejzuhany
2. Kézi zuhany

· **Vernis Blend** Showerpipe 200, 1 jet, kádtermosztáttal
 # 26274000

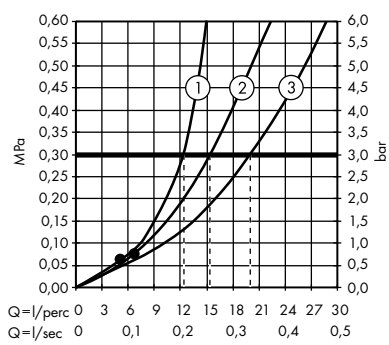

1. Fejzuhany
2. Kézi zuhany
3. Kádbevezetés

· **Vernis Blend** Showerpipe 200, 1 jet EcoSmart, kádtermosztáttal
 # 26079000

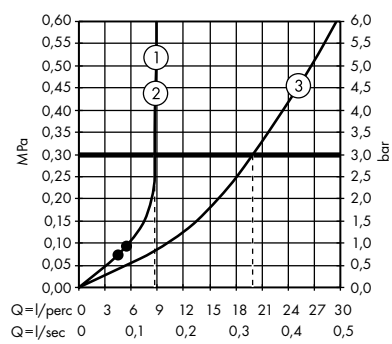

1. Fejzuhany
2. Kézi zuhany
3. Kádbevezetés

A fogyasztás a megfelelő szerelvények fényében (termosztát/csaptelep/szelep) került megmérésre, a gyakorlati használat demonstrálására.

· **Vernis Blend** Showerpipe 240 1jet, kádtermosztáttal
 # 26899670

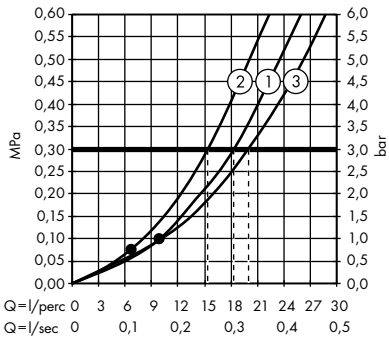

1. Fejzuhany
2. Kézi zuhany
3. Kádbevezetés

· **Vernis Blend** Showerpipe 200, 1 jet, Reno
 # 26272000, 26272670

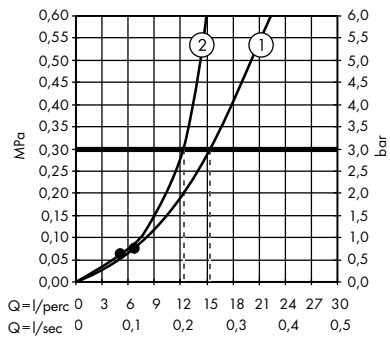

1. Kézi zuhany
2. Fejzuhany

· **Vernis Blend** Showerpipe 200, 1 jet, Reno EcoSmart
 # 26099000, 26099670

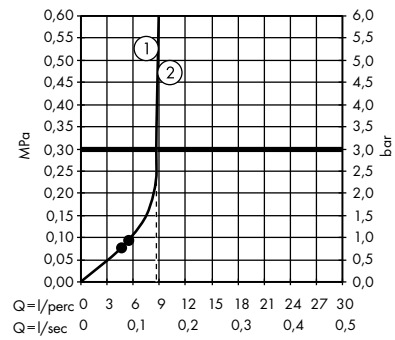

1. Fejzuhany
2. Kézi zuhany

· **Vernis Shape** Showerpipe 230, 1 jet, termosztáttal
 # 26286000, 26286670

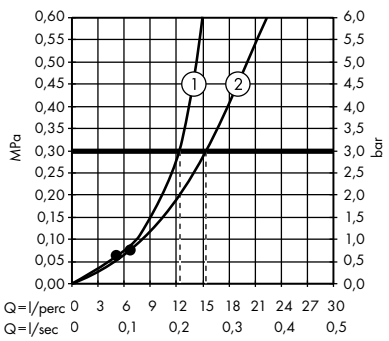

1. Fejzuhany
2. Kézi zuhany

· **Vernis Shape** Showerpipe 230, 1 jet, EcoSmart, termoszáttal
 # 26097000, 26097670

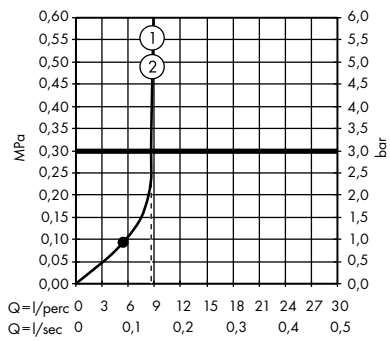

1. Fejzuhany
2. Kézi zuhany

· **Vernis Shape** Showerpipe 230, 1 jet, Green, termosztáttal
 # 26319000

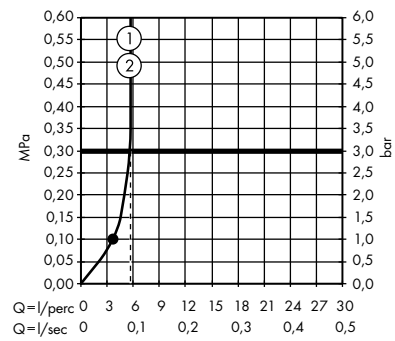

1. Fejzuhany
2. Kézi zuhany

· **Vernis Shape** Showerpipe 240 1jet, termosztáttal
 # 26427670

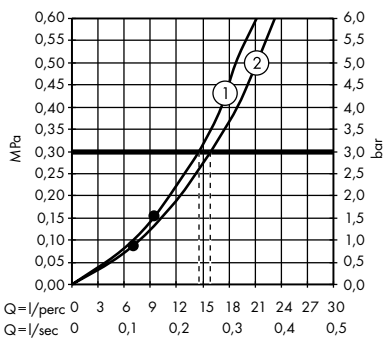

1. Fejzuhany
2. Kézi zuhany

· **Vernis Shape**
 # 26429670

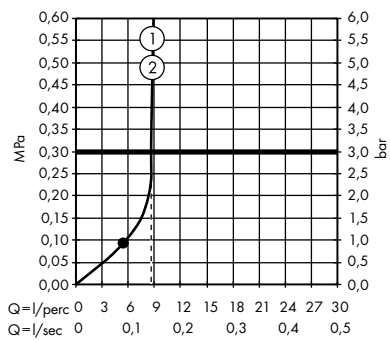

1. Fejzuhany
2. Kézi zuhany

· **Vernis Shape** Showerpipe 230, 1 jet, kád termosztáttal
 # 26284000

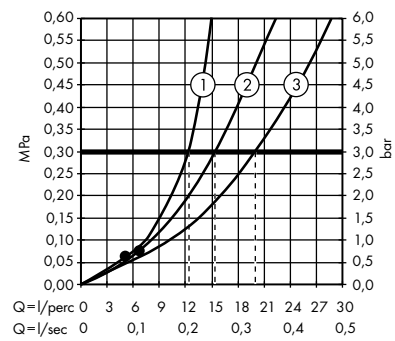

1. Fejzuhany
2. Kézi zuhany
3. Kádbevezetés

A fogyasztás a megfelelő szerelvények fényében (termosztát/csaptelep/szelep) került megmérésre, a gyakorlati használat demonstrálására.

· **Vernis Shape** Showerpipe 230, 1 jet, EcoSmart, kád termoszáttal
 # 26098000

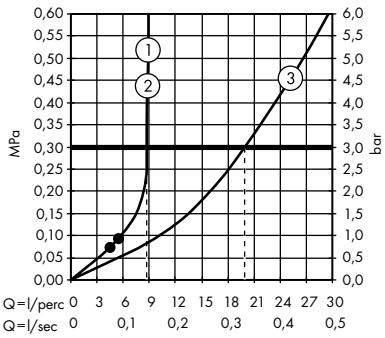

1. Fejzuhany
2. Kézi zuhany
3. Kádbevezetés

· **Vernis Shape** Showerpipe 240 1jet, kádtermosztáttal
 # 26900670

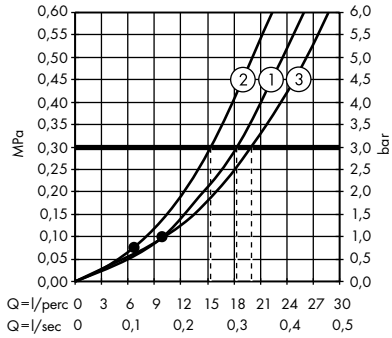

1. Fejzuhany
2. Kézi zuhany
3. Kádbevezetés

· **Vernis Shape** Showerpipe 230, 1 jet Reno
 # 26282000, 26282670

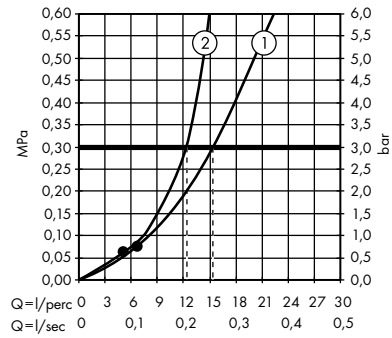

1. Kézi zuhany
2. Fejzuhany

· **Vernis Shape** Showerpipe 230, 1 jet Reno EcoSmart
 # 26289000, 26289670

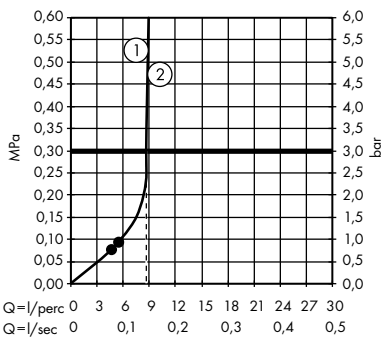

1. Fejzuhany
2. Kézi zuhany

Clubmaster Fejzuhany 3jet zuhanykarral, EcoSmart 9 l/perc

Tulajdonságok

- tartalmazza a következőket: fejzuhany, zuhanykar
- fejzuhany mérete: 85 mm
- vízsugár fajta: normál vízsugár, lágy vízsugár, Masszázs vízsugár
- gömbcsukló: állítható dőlésszögű fejzuhany
- vízsugártárcsa anyaga: műanyag
- vízsugártárcsa felülete: szürke
- zuhanykar hossza 165 mm
- maximális átfolyási mennyiség 3 bar mellett: 9 l/perc
- Lágy sugár átfolyási mennyisége (3 bar mellett): 9 l/perc
- Normál vízsugár átfolyási mennyisége (3 bar mellett): 9 l/perc
- Masszázssugár átfolyási mennyisége (3 bar mellett): 9 l/perc
- beépítés: fal
- csatlakozómenet ½"
- átfolyós vízmelegítőkhöz alkalmas



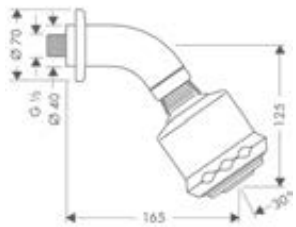

Fenntarthatóság

EcoSmart

Technológiák

Quick Clean

Vízsugárfajták

Normal Massage

Felület	Cikkszám	Ár (Ft)
Króm	26606000	119.275,00

Összetevők:	Mellékelve	Cikkszám
Zuhanykar 10 cm	26606000	27438000

Clubmaster Fejzuhany 3jet

Tulajdonságok

- fejzuhany mérete: 93 mm
- vízsugár fajta: lágy vízsugár, normál vízsugár, Masszázs vízsugár
- forgatásos átállítás a fejzuhanyon
- gömbcsukló: állítható dőlésszögű fejzuhany
- vízsugártárcsa anyaga: műanyag
- vízsugártárcsa felülete: szürke
- maximális átfolyási mennyiség 3 bar mellett: 19 l/perc
- Lágy sugár átfolyási mennyisége (3 bar mellett): 17 l/perc
- Normál vízsugár átfolyási mennyisége (3 bar mellett): 19 l/perc
- Masszázssugár átfolyási mennyisége (3 bar mellett): 12 l/perc
- beépítés: fal
- csatlakozómenet ½"
- átfolyós vízmelegítőkhöz alkalmas



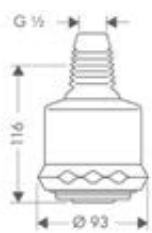

Technológiák

Quick Clean

Vízsugárfajták

Normal Massage

Felület	Cikkszám	Ár (Ft)
Króm	28496000	92.450,00

Kiegészítő termékek:	Felület	Cikkszám	Ár (Ft)
Zuhanykar 12,8 cm	Króm	27411000	9.810,00
Zuhanykar 10 cm	Króm	27438000	32.575,00

A méretek mm-ben értendők.

A technikai és műszaki változtatások jogát fenntartjuk.

Bodyvette Oldalzuhanyok 1jet

Általános jellemzők

- fejzuhany mérete: 60 mm
- vízsugár fajta: normál vízsugár
- vízsugártárcsa felülete: szürke
- oldalzuhany szöge állítható
- rozetta: kerek
- csatlakozómenet: ½"
- átfolyós vízmelegítőkhöz alkalmas
- anyag: fém



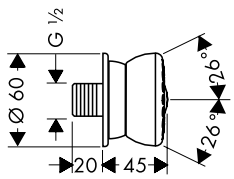

Technológiák

Quick Clean

Vízsugárfajták

Normal

Termékváltozatok áttekintése

különleges	Felület	Cikkszám	Ár (Ft)
vízstop nélkül	Króm	28466000	45.930,00
vízstoppal	Króm	28467000	53.175,00

A méretek mm-ben értendők.

A technikai és műszaki változtatások jogát fenntartjuk.

A fogyasztás a megfelelő szerelvények fényében (termosztát/csaptelep/szelep) került megmérésre, a gyakorlati használat demonstrálására.

Oldalzuhanyok

· **Clubmaster** Fejzuhany 3jet
 # 28496000

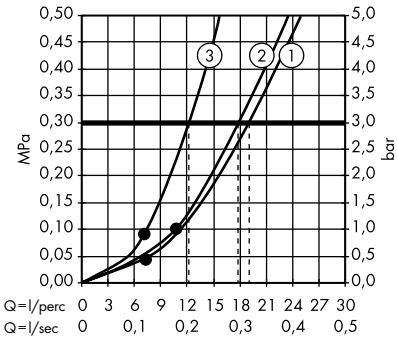

1. Normál
2. Soft
3. Massage

· **Bodyvette** Oldalzuhany 1jet
 # 28466000

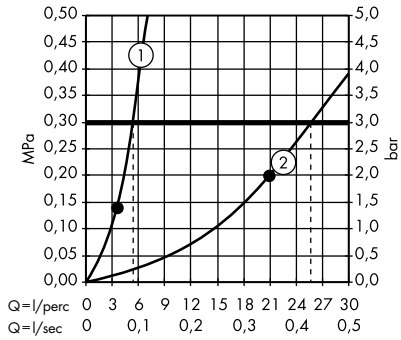

1. 1 x Oldalzuhany
2. 6 x Oldalzuhany

· **Bodyvette** Oldalzuhany 1jet stop
 # 28467000

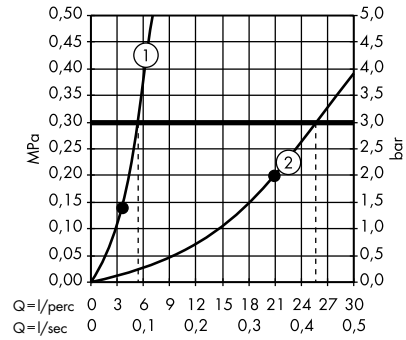

1. 1 x Oldalzuhany
2. 6 x Oldalzuhany

Jocolino







Elnyert díjak





Technológia és előnyök



QuickClean: Itt egy varázsütésre eltűnik a vízkő – a zuhanyfej elfordításával a vízsugár váltás során.



Figyelő szempár: A figyelő szempár még évezetesebbé teszi a fürdést.



Gyorscsatlakozó: Az opcionális gyorscsatlakozóval egyszerű a váltás két kézizuhany között.

Vízsugár fajták



Rain: Élénkítő és energetizáló zuhanyélmény telt zuhanyesővel, amely alaposan kiöblíti a sampont a hajból.



MonoRain: Pontszerű vízsugár, amely lágyan ellazít és a jóleső wellness pillanatokról gondoskodik.

A felületek és termékjellemzők a modelltől függően állnak rendelkezésre

Jocolino Gyermek kézizuhanyok 2jet

Általános jellemzők

- fejzuhany mérete: 27 mm
- vízsugár fajta: Rain, MonoRain
- válassza ki a vízsugár típusát a zuhanyfej forgatásával
- maximális átfolyási mennyiség 3 bar mellett: 11 l/perc
- Mono vízsugár átfolyási mennyisége (3 bar mellett): 9,1 l/perc
- Rain vízsugár átfolyási mennyisége (3 bar mellett): 11 l/perc
- ergonomikus fogantyú tökéletes a kisebb kéz számára
- játékos szemek, szem, ami szórakoztatja a gyerekeket
- A vízsugár módok váltásakor a fúvókákon lévő vízkőmaradványokat forgatással távolítják el
- belső vízvezetéssel
- kiöblíthető beépített szűrővel
- csatlakozómenet ½"
- átfolyós vízmelegítőkhöz alkalmas

Lion



zebra



krokodil



méretarányos rajz

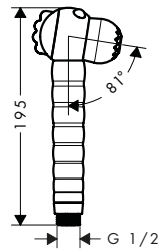

Technológiák

Quick Clean

Vízsugárfajták

Rain | Mono Rain

Termékváltozatok áttekintése

	különleges	Cikkszám	Ár (Ft)
	Lion	28760210	21.625,00
	Zebra	28787640	21.625,00
	Krokodil	28788570	21.625,00

Kiegészítő termékek:		Felület	Cikkszám	Ár (Ft)
	Gyorskapcsoló	Fekete	28346000	5.320,00

Gyorskapcsoló

Tulajdonságok

- lehetővé teszi a kézizuhanyok gyors és egyszerű cseréjét
- anyag: műanyag



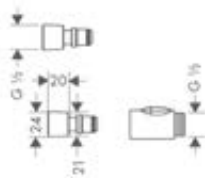

Felület	Cikkszám	Ár (Ft)
Fekete	28346000	5.320,00

A méretek mm-ben értendők.

A technikai és műszaki változtatások jogát fenntartjuk.

A fogyasztás a megfelelő szerelvények fényében (termosztát/csaptelep/szelep) került megmérésre, a gyakorlati használat demonstrálására.

Kézizuhanyok

· **Jocolino** Gyerek kézizuhany krokodil, 2 jet
 # 28788570

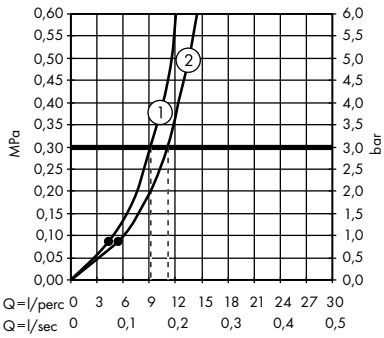

1. Rain
2. Monosugár

· **Jocolino** Gyerek kézizuhany oroszlán, 2 jet
 # 28760210

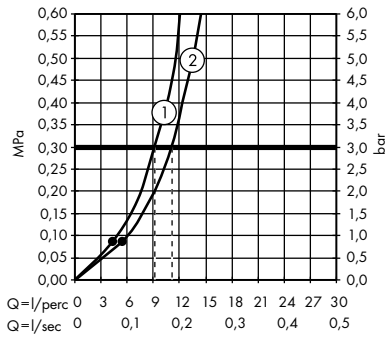

1. Rain
2. Monosugár

· **Jocolino** Gyerek kézizuhany zebra, 2 jet
 # 28787640

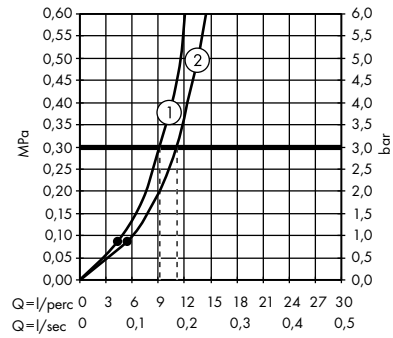

1. Rain
2. Monosugár

DogShower





Felületek


petrolkék


pink


matt fekete

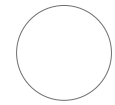
matt fehér

Elnyert díjak





Technológia és előnyök



Select: A vízfolyás, a zuhany vagy a vízsugár fajtája könnyedén, egy gombnyomással szabályozható.



WaterBoost: Igen koszos a bunda? A DogShower zuhanyfejnél szükség esetén növelheti a vízmennyiséget.



Gyorscsatlakozó: Az opcionális gyorscsatlakozóval egyszerű a váltás két kézizuhany között.

Vízsugár fajták



Lábpermet: A kutyáknak szánt, jóleső vízsugár, amely kíméletesen és célzottan tisztítja a lábakat és az érzékeny helyekhez is megfelelő.



Bundazuhany: Segíti a kutya szőrzetének alapos átnedvesítését egészen az aljszőrzetig, valamint a sampon hatékony kiöblítését a bundából.



Tappancs vízsugár: Vízsugár a talpakba tapadt sár és egyéb kosz hatékony ugyanakkor gyengéd eltávolításához.

A felületek és termékjellemzők a modelltől függően állnak rendelkezésre

DogShower Kutyazuhany 150, 3 jet, masszírozó fúvókákkal

Tulajdonságok

- fejzuhany mérete: 150 x 63 mm
- vízsugár fajta: bundazuhany, láb spray, tappancs vízsugár
- praktikus vízsugárválasztás a Select gombbal
- maximális átfolyási mennyiség 3 bar mellett: 7,6 l/perc
- funkció:: 5,7 l/perc
- folyónyomás: min. 1 bar/max. 6 bar
- minimális áramlási nyomás: 1 bar nyomás
- gyengéd, víztartó masszázsfúvókák, 1,5 cm hosszúak
- ergonomikus kialakítás
- átfolyós vízmelegítőkhöz alkalmas
- csatlakozóméret: DN15
- visszafolyásgátló



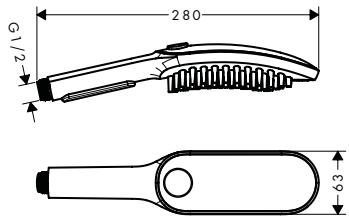

Fenntarthatóság

EcoSmart

Technológiák

Select · Water Boost

Vízsugárfajták

Leg Spray · Paw Spray · Fur Spray

Felület	Cikkszám	Ár (Ft)
Matt Fehér	26640700	37.655,00
Matt Fekete	26640670	37.655,00
Petrolkék	26640540	37.655,00
Pink	26640560	37.655,00

Kiegészítő termékek:	Felület	Cikkszám	Ár (Ft)
 Gyorskapcsoló	Fekete	28346000	5.320,00

Gyorskapcsoló

Tulajdonságok

- lehetővé teszi a kézizuhanyok gyors és egyszerű cseréjét
- anyag: műanyag



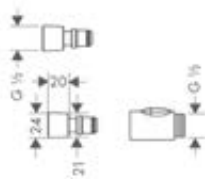

Felület	Cikkszám	Ár (Ft)
Fekete	28346000	5.320,00

A méretek mm-ben értendők.

A technikai és műszaki változtatások jogát fenntartjuk.

Kutyazuhany

A fogyasztás a megfelelő szerelvények fényében (termosztát/csaptelep/szelep) került megmérésre, a gyakorlati használat demonstrálására.

Kézizuhanyok

· **DogShower** Kutyazuhany 150, 3 jet, masszírozó fúvókákkal
 # 26640540, 26640560, 26640670, 26640700

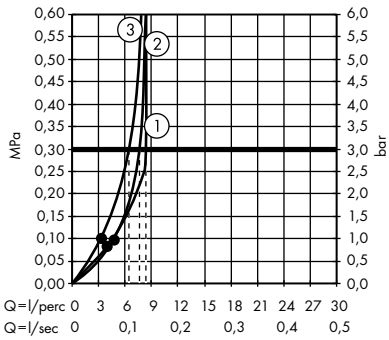

1. paw spray
2. leg spray
3. fur spray

Q=l/perc
Q=l/sec

Q=l/perc
Q=l/sec

Q=l/perc
Q=l/sec

Unica Zuhanyrúd Raindance 90 cm-es zuhanytömlővel

Tulajdonságok

- tartalmazza a következőket: zuhanyrúd, zuhanytömlő, zuhanytartó csúszka
- lapos alumínium profil
- zuhanyoldali gömbcsukló a zuhanycső kellemetlen elfordulása ellen
- csőhossz: 995 mm
- 45 mm széles rúd
- zuhanytartó rúd: szögletes
- fúrási távolság: 915 mm
- fém kézizuhanytartó
- önreteszelő zuhanytartó csúszka
- fokozatmentesen állítható csúszka





Felület	Cikkszám	Ár (Ft)
Króm	27636000	124.080,00

Összetevők:	Mellékelve	Cikkszám
 Isiflex Zuhanytömlő 160 cm	27636000	28276000

Kiegészítő termékek:	Felület	Cikkszám	Ár (Ft)
 Casetta Raindance Casetta szappantartó	Króm	28698000	34.190,00
 Raindance Sarokszerelő készlet		28694000	15.165,00
 Raindance Csempekiegyenlítő alátét	Króm	98993000	2.440,00

Unica Pulsify S zuhanyrúd nyomócsúszkával

Általános jellemzők

- tartalmazza a következőket: zuhanyrúd, zuhanytartó csúszka, zuhanytömlő
- zuhanyoldali gömbcsukló a zuhanycső kellemetlen elfordulása ellen
- a csúszka dőlésszöge 45 fokkal beállítható
- zuhanyrúd átmérője: 22 mm
- zuhanytartó rúd: kerek
- állítható magasságú nyomógombos csúszka
- reteszelős kézizuhanytartó csúszka
- fokozatmentesen állítható csúszka
- műanyag fali tartó

959 mm



669 mm



méretarányos rajz

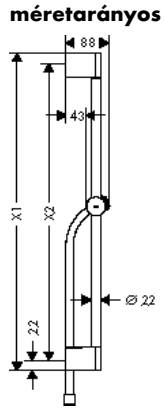

Technológiák

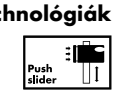

Termékváltozatok áttekintése

	zuhanyrúd hossza (mm)	Felület	Cikkszám	Ár (Ft)
	959	Króm	24401000	33.325,00

A méretek mm-ben értendők.

A technikai és műszaki változtatások jogát fenntartjuk.

Unica Pulsify S zuhanyrúd nyomócsúszkával

Termékváltozatok áttekintése

	zuhanyrúd hossza (mm)	Felület	Cikkszám	Ár (Ft)
	669	Króm	24400000	30.290,00

Összetevők:		Mellékelve	Cikkszám
	Isiflex Zuhanytömlő 160 cm	24401000 24400000	28276000

Unica Croma zuhanyrudak

Általános jellemzők

- tartalmazza a következőket: zuhanyrúd, zuhanytartó csúszka
- a csúszka dőlésszöge 45 fokkal beállítható
- zuhanyrúd átmérője: 22 mm
- zuhanytartó rúd: kerek
- reteszelős kézizuhanytartó csúszka
- a zuhanytartó csúszka dőlésszöge 2 fokozatban állítható
- műanyag fali tartó

959 mm



669 mm



méretarányos rajz

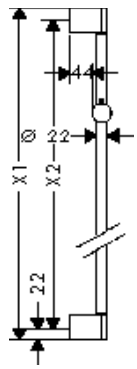

Termékváltozatok áttekintése

	zuhanyrúd hossza (mm)	Felület	Cikkszám	Ár (Ft)
	959	Króm	26506000	23.910,00
	669	Króm	26505000	21.190,00

Kiegészítő termékek:		Felület	Cikkszám	Ár (Ft)
	Csempekiegyenlítő alátét	Króm	97450000	3.780,00

A méretek mm-ben értendők.

A technikai és műszaki változtatások jogát fenntartjuk.

Unica S Puro zuhanyrudak

Általános jellemzők

- tartalmazza a következőket: zuhanyrúd, zuhanytömlő, zuhanytartó csúszka
- zuhanyoldali gömbcsukló a zuhanycső kellemetlen elfordulása ellen
- zuhanyrúd átmérője: 22 mm
- zuhanytartó rúd: kerek
- fém kézizuhanytartó
- reteszelős kézizuhanytartó csúszka
- fokozatmentesen állítható csúszka
- raszteres dőlésszögállítás
- műanyag fali tartó

1008 mm



718 mm



méretarányos rajz

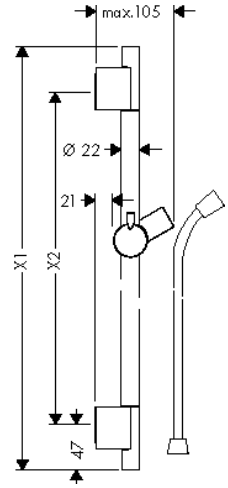

Termékváltozatok áttekintése

	zuhanyrúd hossza (mm)	Felület	Cikkszám	Ár (Ft)
	1008	Króm	28631000	55.815,00
		Szálcsiszolt Bronz	28631140	83.820,00
		Szálcsiszolt Fekete Króm	28631340	83.820,00
		Matt Fekete	28631670	78.150,00
		Matt Fehér	28631700	78.150,00
		Szálcsiszolt Nikkel	28631820	83.820,00
		Polírozott Arany Hatású	28631990	83.820,00
	718	Króm	28632000	52.150,00
		Szálcsiszolt Bronz	28632140	78.270,00
		Szálcsiszolt Fekete Króm	28632340	78.270,00
		Matt Fekete	28632670	72.990,00
		Matt Fehér	28632700	72.990,00
		Polírozott Arany Hatású	28632990	78.270,00

Összetevők:		Mellékelve	Cikkszám
	Isiflex Zuhanytömlő 160 cm	28631XXX 28632XXX	28276XXX

Kiegészítő termékek:		Felület	Cikkszám	Ár (Ft)
	Csempekiegyenlítő alátét	Króm	97450000	3.780,00
	Casetta S Puro szappantartó	Króm	28679000	16.700,00

A méretek mm-ben értendők.

A technikai és műszaki változtatások jogát fenntartjuk.

Unica Zuhanyrúd Reno 72 cm

Tulajdonságok

- tartalmazza a következőket: zuhanyrúd, zuhanytartó csúszka
- csőhossz: 720 mm
- zuhanyrúd átmérője: 22 mm
- zuhanytartó rúd: kerek
- variálható fúrási lyuk távolság: 400 mm - 670 mm
- variálható fali tartó
- reteszelős kézizuhanytartó csúszka
- a zuhanytartó csúszka dőlésszöge 2 fokozatban állítható
- műanyag fali tartó



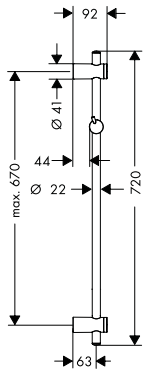

Felület	Cikkszám	Ár (Ft)
Króm	27704000	31.710,00

Unica Zuhanyrúd C 65 cm-es zuhanytömlővel

Tulajdonságok

- tartalmazza a következőket: zuhanyrúd, zuhanytömlő, zuhanytartó csúszka
- zuhanyoldali gömbcsukló a zuhanycső kellemetlen elfordulása ellen
- csőhossz: 668 mm
- zuhanyrúd átmérője: 22 mm
- zuhanytartó rúd: kerek
- fényátbocsátó műanyag zuhanytoló
- reteszelős kézizuhanytartó csúszka
- fokozatmentesen állítható csúszka
- raszteres dőlésszögállítás
- műanyag fali tartó



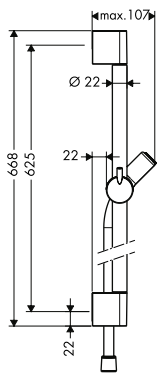

Felület	Cikkszám	Ár (Ft)
Króm	27611000	33.440,00

Összetevők:	Mellékelve	Cikkszám
Isiflex Zuhanytömlő 160 cm	27611000	28276000

Kiegészítő termékek:	Felület	Cikkszám	Ár (Ft)
Casetta C szappantartó	Króm	28678000	6.815,00
Csempekiegyenlítő alátét	Króm	97450000	3.780,00

A méretek mm-ben értendők.

A technikai és műszaki változtatások jogát fenntartjuk.

Unica Crometta zuhanyrudak

Általános jellemzők

- zuhanyrúd átmérője: 22 mm
- zuhanytartó rúd: kerek
- fényátbocsátó műanyag zuhanytoló
- reteszelős kézizuhanytartó csúszka
- a zuhanytartó csúszka dőlésszöge 2 fokozatban állítható
- műanyag fali tartó

959 mm zuhanytömlővel



669 mm zuhanytömlővel



959 mm



Termékváltozatok áttekintése

zuhanyrúd hossza (mm)	zuhanytömlő hossza (mm)	Felület	Cikkszám	Ár (Ft)
959	1600	Króm	27614000	25.880,00
669	1600	Króm	27615000	24.460,00
959		Króm	27609000	23.280,00

Összetevők:	Mellékelve	Cikkszám
Metaflex Zuhanytömlő 160 cm	27614000 27615000	28266000

Kiegészítő termékek:	Felület	Cikkszám	Ár (Ft)
Casetta C szappantartó	Króm	28678000	6.815,00
Csempekiegyenlítő alátét	Króm	97450000	3.780,00

A méretek mm-ben értendők.

A technikai és műszaki változtatások jogát fenntartjuk.

Unica Varia zuhanyrudak

Általános jellemzők

- tartalmazza a következőket: zuhanyrúd, zuhanytartó csúszka
- zuhanyrúd átmérője: 22 mm
- zuhanytartó rúd: kerek
- variálható fali tartó
- a zuhanytartó csúszka dőlésszöge 2 fokozatban állítható
- műanyag fali tartó

1044 mm



714 mm



méretarányos rajz

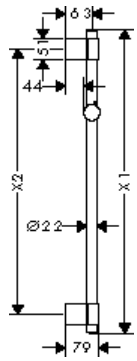

Termékváltozatok áttekintése

	zuhanyrúd hossza (mm)	Felület	Cikkszám	Ár (Ft)
	1044	Króm	27356000	26.785,00
	714	Króm	27355000	24.185,00

Unica Comfort zuhanyrudak

Általános jellemzők

- tartalmazza a következőket: zuhanyrúd, Tároló kosár, zuhanytartó csúszka
- zuhanyrúd kapaszkodó funkcióval
- A zuhanytartó eltávolítható
- dőlésszöge 90°-kal állítható, a kézizuhanytartó balra és jobbra, valamint felfelé és lefelé elfordítható
- fehér felületű, műanyag polc, A polc tisztításhoz levehető
- csőhossz: 1100 mm
- zuhanyrúd átmérője: 25 mm
- zuhanytartó rúd: kerek
- fúrási távolság: 335 mm
- fém kézizuhanytartó
- reteszelős kézizuhanytartó csúszka
- fém fali tartó

jobb

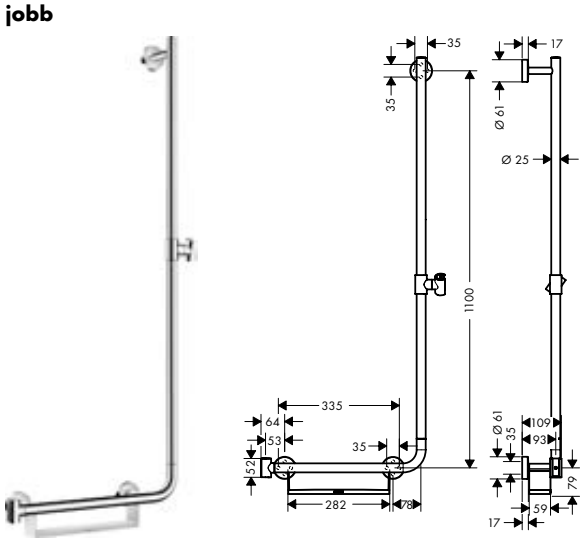

bal

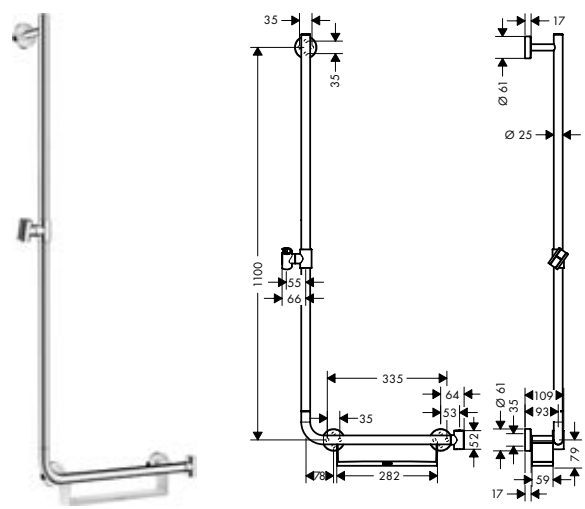

Termékváltozatok áttekintése

	kivitel	Felület	Cikkszám	Ár (Ft)
	jobb	Fehér/Króm	26404400	137.745,00
	bal	Fehér/Króm	26403400	137.745,00

A méretek mm-ben értendők.

A technikai és műszaki változtatások jogát fenntartjuk.

Unica Comfort zuhanyrudak

Kiegészítő termékek:		Felület	Cikkszám	Ár (Ft)
	Unica Lábtartó Comfort	Króm	26329000	66.335,00

Unica Comfort zuhanyrudak

Általános jellemzők

- tartalmazza a következőket: zuhanyrúd, zuhanytartó csúszka
- dőlésszöge 90°-kal állítható, a kézizuhanytartó balra és jobbra, valamint felfelé és lefelé elfordítható
- zuhanyrúd átmérője: 25 mm
- zuhanytartó rúd: kerek
- fém kézizuhanytartó
- reteszelős kézizuhanytartó csúszka
- fém fali tartó

990 mm



700 mm



méretarányos rajz

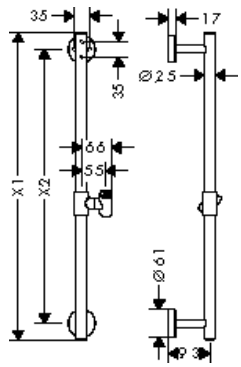

Termékváltozatok áttekintése

	zuhanyrúd hossza (mm)	Felület	Cikkszám	Ár (Ft)
	990	Króm	26402000	86.695,00
	700	Króm	26401000	81.655,00

Kiegészítő termékek:		Felület	Cikkszám	Ár (Ft)
	Unica Kapaszkodó Comfort kapaszkodó polccal és zuhanytartóval	Fehér/Króm	26328400	64.680,00
	Unica Lábtartó Comfort	Króm	26329000	66.335,00

A méretek mm-ben értendők.

A technikai és műszaki változtatások jogát fenntartjuk.

Unica Zuhanyrúd Classic 65 cm-es zuhanytömlővel

Tulajdonságok

- tartalmazza a következőket: zuhanyrúd, zuhanytömlő, zuhanytartó csúszka
- csőhossz: 678 mm
- zuhanyrúd átmérője: 22 mm
- zuhanytartó rúd: kerek
- fúrási távolság: 625 mm
- fém kézizuhanytartó
- reteszelős kézizuhanytartó csúszka
- fokozatmentesen állítható csúszka
- raszteres dőlésszögállítás



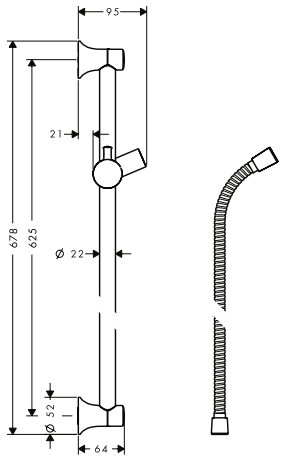

Felület	Cikkszám	Ár (Ft)
Króm	27617000	75.155,00
Szálcsiszolt Nikkel	27617820	112.735,00

Összetevők:		Mellékelve	Cikkszám
	Sensoflex Fém zuhanytömlő 160 cm	27617XXX	28136000

Kiegészítő termékek:		Felület	Cikkszám	Ár (Ft)
	Casetta C szappantartó	Króm	28678000	6.815,00

Casetta Szappantartó E

Tulajdonságok

- szerelő anyaggal
- hosszúság 200 mm
- polc felülete: króm



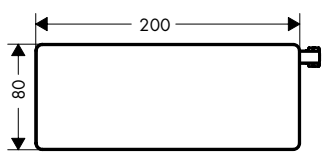

Felület	Cikkszám	Ár (Ft)
Króm	26511000	29.660,00
Fehér/Króm	26511400	29.660,00
Fekete/Króm	26511600	29.660,00

26511600	Polc felülete: fekete.
26511400	Polc felülete: fehér.

A méretek mm-ben értendők.

A technikai és műszaki változtatások jogát fenntartjuk.

Casetta C szappantartó

Tulajdonságok

· elforgatható
· szerelő anyaggal
· állítható magasság
· Ø 22 mm-es zuhanyrudakhoz



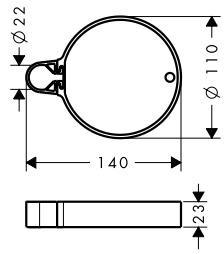

Felület	Cikkszám	Ár (Ft)
Króm	28678000	6.815,00

Casetta E szappantartó

Tulajdonságok

· szerelő anyaggal
· állítható magasság
· Ø 18 / 22 / 25 mm-es zuhanyrudakhoz



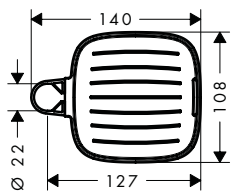

Felület	Cikkszám	Ár (Ft)
Króm	26519000	8.625,00

Casetta S Puro szappantartó

Tulajdonságok

· elforgatható
· állítható magasság
· Ø 22 mm-es zuhanyrudakhoz



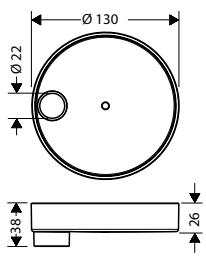

Felület	Cikkszám	Ár (Ft)
Króm	28679000	16.700,00

A méretek mm-ben értendők.
A technikai és műszaki változtatások jogát fenntartjuk.

Porter E zuhanytartó

Tulajdonságok

· fix tartópozíció
· anyag: fém



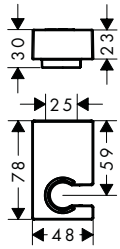

Felület	Cikkszám	Ár (Ft)
Króm	28387000	21.115,00
Szálcsiszolt Bronz	28387140	31.670,00
Szálcsiszolt Fekete Króm	28387340	31.670,00
Matt Fekete	28387670	29.580,00
Matt Fehér	28387700	29.580,00
Polírozott Arany Hatású	28387990	31.670,00

Zuhanytartó Porter C

Tulajdonságok

· fix tartópozíció
· anyag: műanyag



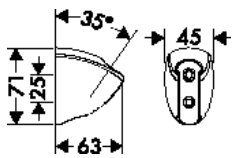

Felület	Cikkszám	Ár (Ft)
Króm	27521000	8.270,00

Zuhanytartó Porter S

Tulajdonságok

· fix tartópozíció
· a következőhöz: kúpos csavaranyával ellátott zuhanycsővel használható
· anyag: műanyag



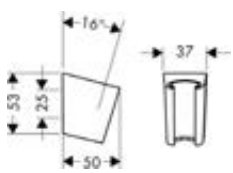

Felület	Cikkszám	Ár (Ft)
Króm	28331000	10.990,00
Szálcsiszolt Bronz	28331140	16.505,00
Szálcsiszolt Fekete Króm	28331340	16.505,00
Matt Fekete	28331670	15.400,00
Matt Fehér	28331700	15.400,00
Szálcsiszolt Rozsdamentes Acél Hatású	28331800	16.505,00
Polírozott Arany Hatású	28331990	16.505,00

A méretek mm-ben értendők.
A technikai és műszaki változtatások jogát fenntartjuk.

Zuhanytartó

Tulajdonságok

· fix tartópozíció

· a következőhöz: kúpos csavaranyával ellátott zuhanycsővel használható

· anyag: műanyag



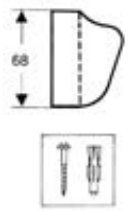

Felület	Cikkszám	Ár (Ft)
Króm	28321000	9.215,00

Zuhanytartó Porter Vario

Tulajdonságok

· a zuhanytartó dőlésszöge folyamatosan állítható

· anyag: fém



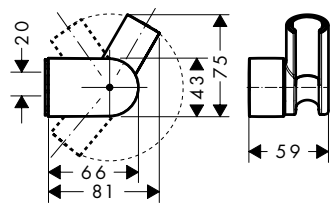

Felület	Cikkszám	Ár (Ft)
Króm	28328000	15.915,00

Zuhanytartó Porter Classic

Tulajdonságok

· fix tartópozíció

· a következőhöz: kúpos csavaranyával ellátott zuhanycsővel használható

· anyag: műanyag



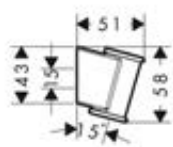

Felület	Cikkszám	Ár (Ft)
Króm	28324000	12.880,00

A méretek mm-ben értendők.

A technikai és műszaki változtatások jogát fenntartjuk.

Rainfinity Fali kimenetek integrált polccal, zuhanytartóval

Általános jellemzők

- 500 mm tárolópolc
- beépített támaszfunkció
- fém csatlakozó könyök
- visszacsapó szelep
- csatlakozás módja: ½"
- kúpos anyás zuhanytömlőhöz
- polc biztonsági üvegből
- polc felülete: grafit

zuhanytartó - jobb



zuhanytartó - bal



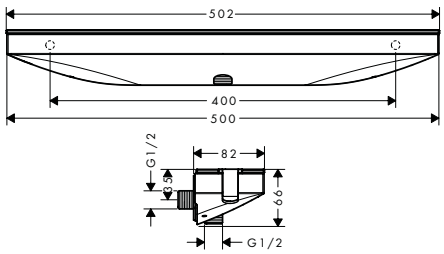

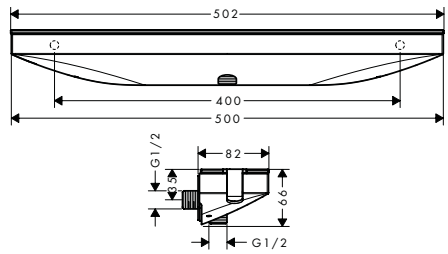

Termékváltozatok áttekintése

zuhanytartó	Felület	Cikkszám	Ár (Ft)
jobb	Króm	26858000	154.805,00
	Matt Fehér	26858700	201.285,00
bal	Króm	26843000	154.805,00
	Matt Fehér	26843700	201.285,00

26843000
26858000 Polc felülete: tükör üveg.

FixFit Tömlőcsatlakozás zuhanytartóval 300cm-es polccal

Tulajdonságok

- 300 mm tárolópolc
- mindkét oldalon beépített támaszfunkció
- fém csatlakozó könyök
- visszacsapó szelep
- csatlakozás módja: ½"
- rugalmas elhelyezés, balra vagy jobbra igazítás 77,5 mm-rel
- kúpos anyás zuhanytömlőhöz
- króm/fehér biztonsági üveg



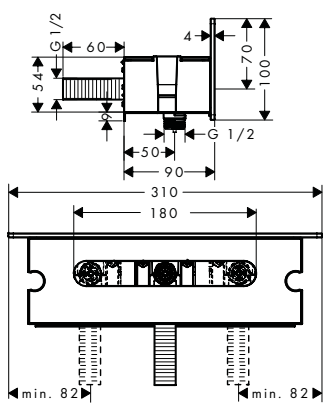

Felület	Cikkszám	Ár (Ft)
Króm	26456000	69.485,00
Fehér/Króm	26456400	69.485,00

A méretek mm-ben értendők.

A technikai és műszaki változtatások jogát fenntartjuk.

FixFit E / FixFit Q / FixFit S Fali kimenetek integrált polccal, zuhanytartóval

Általános jellemzők

- tartalmazza a következőket: fali csatlakozó, rozetta
- kivitel: műanyag ház, műanyagból készült belső vízellátással
- fix tartópozíció
- anyag: műanyag
- visszafolyásgátlóval
- csatlakozás módja: ½"

kerek



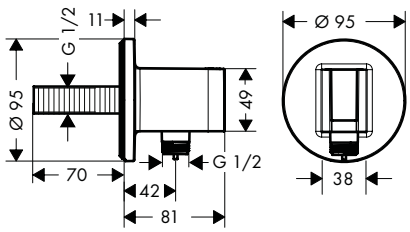

szögletes



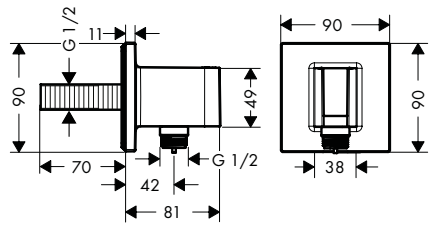

softsquare



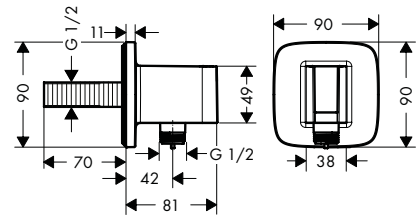

Termékváltozatok áttekintése

forma	Felület		Cikkszám	Ár (Ft)
kerek	Króm	Újdonság	26888000	35.845,00
	Szálcsiszolt Bronz	Újdonság	26888140	53.730,00
	Szálcsiszolt Fekete Króm	Újdonság	26888340	53.730,00
	Matt Fekete	Újdonság	26888670	50.145,00
	Matt Fehér	Újdonság	26888700	50.145,00
	Polírozott Arany Hatású	Újdonság	26888990	
szögletes	Króm	Újdonság	26889000	35.845,00
	Szálcsiszolt Bronz	Újdonság	26889140	53.730,00
	Szálcsiszolt Fekete Króm	Újdonság	26889340	53.730,00
	Matt Fekete	Újdonság	26889670	50.145,00
	Matt Fehér	Újdonság	26889700	50.145,00
	Polírozott Arany Hatású	Újdonság	26889990	53.727,96
softcube	Króm	Újdonság	26887000	35.845,00
	Szálcsiszolt Bronz	Újdonság	26887140	53.730,00
	Szálcsiszolt Fekete Króm	Újdonság	26887340	53.730,00
	Matt Fekete	Újdonság	26887670	50.145,00
	Matt Fehér	Újdonság	26887700	50.145,00
	Polírozott Arany Hatású	Újdonság	26887990	53.727,96

A méretek mm-ben értendők.

A technikai és műszaki változtatások jogát fenntartjuk.

FixFit Fali aljzat

Általános jellemzők

- fém csatlakozó könyök
- csatlakozás módja: ½"
- mindkét oldalon kúpos vagy hengeres anyával ellátott zuhanycsövekhez
- alapanyag: műanyag

gömbcsukló nélkül



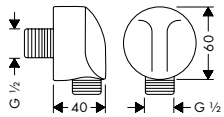

gömbcsuklóval



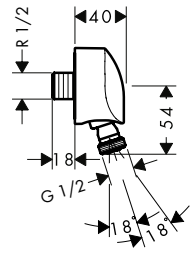

Termékváltozatok áttekintése

különleges	visszacsapó szelep	Felület	Cikkszám	Ár (Ft)
forgócsukló nélkül	visszacsapó szelep nélkül	Króm	27454000	11.815,00
		Szálcsiszolt Bronz	27454140	17.765,00
		Szálcsiszolt Fekete Króm	27454340	17.765,00
		Matt Fekete	27454670	16.545,00
		Matt Fehér	27454700	16.545,00
		Polírozott Arany Hatású	27454990	17.765,00
forgócsukló nélkül	visszacsapó szeleppel	Króm	27458000	22.845,00
forgócsuklóval	visszacsapó szeleppel	Króm	27505000	13.630,00

FixFit Tömlőcsatlakozás E Stop visszafolyásgátlóval és elzárószeleppel

Tulajdonságok

- beépített fém elzárószelep
- kerámia szeleppel
- visszacsapó szelep
- 90°-os elzáró egység -> ¼ fordulat
- szabad áramlás 30 l/perc 3 bar nyomáson
- Adapter G½-ről G¾-re csatlakozással



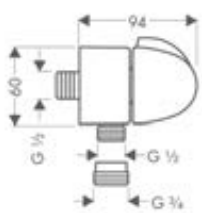

Felület	Cikkszám	Ár (Ft)
Króm	27452000	38.760,00

A méretek mm-ben értendők.

A technikai és műszaki változtatások jogát fenntartjuk.

FixFit Fali aljzat

Általános jellemzők

· csatlakozás módja: ½"

gömbcsukló nélkül



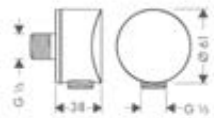

gömbcsuklóval



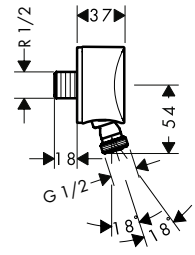

műanyag csatlakozóval





Termékváltozatok áttekintése

különleges	visszacsapó szelep	Felület	Cikkszám	Ár (Ft)
szintetikus összekötő-könyökkel	visszacsapó szeleppel	Króm	26453000	11.700,00
		Szálcsiszolt Bronz	26453140	17.530,00
		Szálcsiszolt Fekete Króm	26453340	17.530,00
		Matt Fekete	26453670	16.385,00
		Matt Fehér	26453700	16.385,00
		Polírozott Arany Hatású	26453990	17.530,00
gömbcsukló és műanyag csatlakozó konzol nélkül	visszacsapó szeleppel	Króm	27456000	25.485,00
forgócsuklóval	visszacsapó szeleppel	Króm	27506000	15.480,00
gömbcsukló és műanyag csatlakozó konzol nélkül	visszacsapó szelep nélkül	Króm	27453000	14.180,00

FixFit Tömlőcsatlakozás Square visszafolyásgátlóval

Tulajdonságok

· műanyag · visszacsapó szelep · csatlakozás módja: ½"



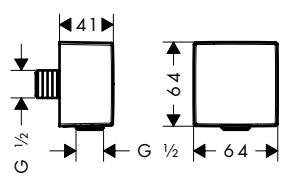

Felület	Cikkszám	Ár (Ft)
Króm	26455000	11.700,00
Szálcsiszolt Bronz	26455140	17.530,00
Szálcsiszolt Fekete Króm	26455340	17.530,00
Matt Fekete	26455670	16.385,00
Matt Fehér	26455700	16.385,00
Polírozott Arany Hatású	26455990	17.530,00

A méretek mm-ben értendők.

A technikai és műszaki változtatások jogát fenntartjuk.

FixFit Fali aljzatok visszacsapó szeleppel

Általános jellemzők

· visszacsapó szelep
· csatlakozás módja: ½"

gömbcsukló nélkül



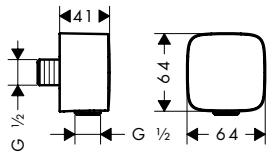

gömbcsuklóval



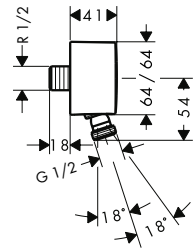

Termékváltozatok áttekintése

	különleges	Felület	Cikkszám	Ár (Ft)
	forgócsuklóval	Króm	27414000	18.555,00
	forgócsukló nélkül	Króm	26457000	11.700,00
		Szálcsiszolt Bronz	26457140	17.530,00
		Szálcsiszolt Fekete Króm	26457340	17.530,00
		Matt Fekete	26457670	16.385,00
		Matt Fehér	26457700	16.385,00
		Polírozott Arany Hatású	26457990	17.530,00

AXOR Montreux Fixfit Classic tömlőcsatlakozás

Tulajdonságok

· fém csatlakozó könyök
· visszacsapó szelep
· csatlakozás módja: ½"



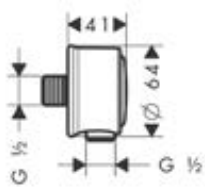

Felület	Cikkszám	Ár (Ft)
Króm	16884000	17.920,00
Szálcsiszolt Nikkel	16884820	26.905,00

A méretek mm-ben értendők.
A technikai és műszaki változtatások jogát fenntartjuk.

Menetes csatlakozó

Tulajdonságok

· csökkentés DN20-ról DN15-re



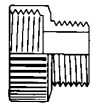

Felület	Cikkszám	Ár (Ft)
Króm	02024000	2.010,00

A méretek mm-ben értendők.

A technikai és műszaki változtatások jogát fenntartjuk.

Sensoflex Fém zuhanytömlők

Általános jellemzők

- fém zuhanycső
- könnyen tisztítható műanyag borítással
- zuhanyoldali gömbcsukló a zuhanycső kellemetlen elfordulása ellen
- megtörés elleni védelem
- hengeres anyás zuhanytömlő: kúpos anya mindkét oldalon
- csatlakozómenet: ½"

200/160/125



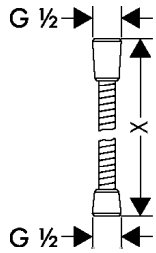

Termékváltozatok áttekintése

hosszúság (cm)	Felület	Cikkszám	Ár (Ft)
200	Króm	28134000	18.315,00
160	Króm	28136000	17.450,00
125	Króm	28132000	16.660,00

Isiflex Zuhanytömlők

Általános jellemzők

- magas minőségű zuhanycső
- könnyen tisztítható műanyag borítással
- zuhanyoldali gömbcsukló a zuhanycső kellemetlen elfordulása ellen
- megtörés elleni védelem
- hengeres anyás zuhanytömlő: kúpos anya mindkét oldalon
- csatlakozómenet: ½"

200/160/125



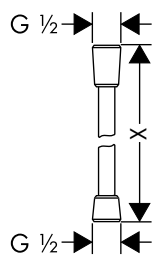

Termékváltozatok áttekintése

hosszúság (cm)	Felület	Cikkszám	Ár (Ft)
200	Króm	28274000	12.290,00
160	Króm	28276000	11.620,00
	Szálcsiszolt Bronz	28276140	17.410,00
	Szálcsiszolt Fekete Króm	28276340	17.410,00
	Fehér	28276450	14.535,00
	Matt Fekete	28276670	16.230,00
	Matt Fehér	28276700	16.230,00
	Polírozott Arany Hatású	28276990	17.410,00

A méretek mm-ben értendők.

A technikai és műszaki változtatások jogát fenntartjuk.

Isiflex Zuhanytömlők

Termékváltozatok áttekintése

	hosszúság (cm)	Felület	Cikkszám	Ár (Ft)
	125	Króm	28272000	10.715,00
		Szálcsiszolt Bronz	28272140	16.070,00
		Szálcsiszolt Fekete Króm	28272340	16.070,00
		Fehér	28272450	13.470,00
		Matt Fekete	28272670	13.470,00
		Matt Fehér	28272700	13.470,00
		Polírozott Arany Hatású	28272990	16.070,00

Isiflex Zuhanytömlők mennyiségszabályozóval

Általános jellemzők

- jó minőségű, fémhatású zuhanycső, mennyiségszabályozóval
- könnyen tisztítható műanyag borítással
- zuhanyoldali gömbcsukló a zuhanycső kellemetlen elfordulása ellen
- megtörés elleni védelem
- állítható áramlási sebesség 6 liter/perc és 16 liter/perc között
- hengeres anyás zuhanytömlő: kúpos anya mindkét oldalon
- csatlakozómenet: ½"

160/125



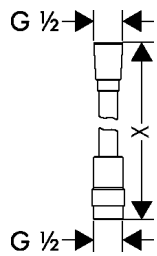

Termékváltozatok áttekintése

	hosszúság (cm)	Felület	Cikkszám	Ár (Ft)
	160	Króm	28248000	20.875,00
	125	Króm	28249000	19.930,00

Comfortflex Zuhanytömlők

Általános jellemzők

- jó minőségű, fémhatású zuhanycső
- könnyen tisztítható műanyag borítással
- zuhanyoldali gömbcsukló a zuhanycső kellemetlen elfordulása ellen
- megtörés elleni védelem
- csatlakozómenet: ½"

200/160/125



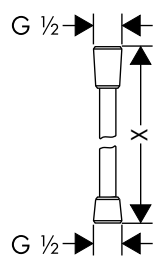

A méretek mm-ben értendők.

A technikai és műszaki változtatások jogát fenntartjuk.

Comfortflex Zuhanytömlők

Termékváltozatok áttekintése

	hosszúság (cm)	Felület	Cikkszám	Ár (Ft)
	200	Króm	28169000	9.925,00
	160	Króm	28168000	7.880,00
	125	Króm	28167000	7.525,00

Metaflex Zuhanytömlők

Általános jellemzők

- műanyag zuhanycső spiráltekercseléssel
- könnyen tisztítható műanyag borítással
- gömbcsukló nélkül
- megtörés elleni védelem
- csatlakozómenet: ½"

200/160/125



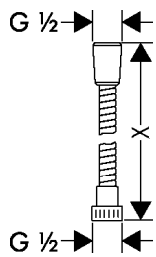

Termékváltozatok áttekintése

	hosszúság (cm)	Felület	Cikkszám	Ár (Ft)
	200	Króm	28264000	8.510,00
	160	Króm	28266000	6.340,00
	125	Króm	28262000	6.025,00

Csővezetés

Tulajdonságok

- anyag: átlátszó műanyag



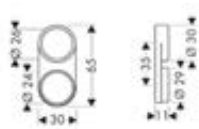

Felület	Cikkszám	Ár (Ft)
Átlátszó	28072000	1.890,00

A méretek mm-ben értendők.

A technikai és műszaki változtatások jogát fenntartjuk.

Menetes csatlakozó

Tulajdonságok

· csökkentés DN20-ról DN15-re





Felület	Cikkszám	Ár (Ft)
Króm	02024000	2.010,00

A méretek mm-ben értendők.

A technikai és műszaki változtatások jogát fenntartjuk.

Zuhanykar Square 38,9 cm

Tulajdonságok

- hosszúság: 390 mm
- szerelési mód: falsíkon kívüli szerelés
- anyag: sárgaréz
- csatlakozás módja: ½"



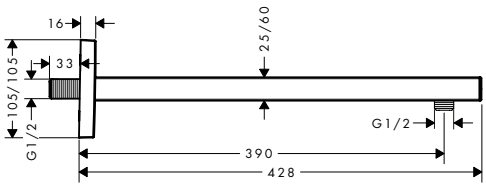

Felület	Cikkszám	Ár (Ft)
Króm	27694000	84.415,00
Szálcsiszolt Bronz	27694140	126.720,00
Szálcsiszolt Fekete Króm	27694340	126.720,00
Matt Fekete	27694670	118.210,00
Matt Fehér	27694700	118.210,00
Polírozott Arany Hatású	27694990	126.720,00

Pulsify Fali aljzat

Általános jellemzők

- szerelési mód: falsíkon kívüli szerelés
- anyag: műanyag
- csatlakozás módja: ½"

260 fejzuhanyhoz



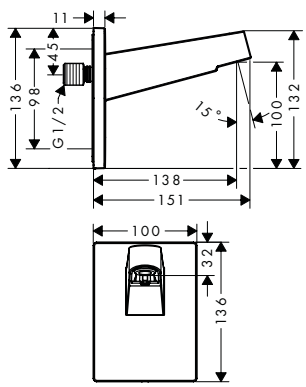

105 fejzuhanyhoz



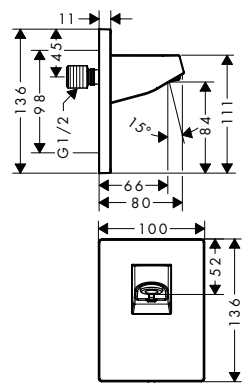

Termékváltozatok áttekintése

különleges	Felület		Cikkszám	Ár (Ft)
260 fejzuhanyhoz	Króm	Újdonság	24149000	34.625,00
	Matt Fekete	Újdonság	24149670	45.025,00
	Matt Fehér	Újdonság	24149700	45.025,00
105 fejzuhanyhoz	Króm		24139000	21.625,00
	Matt Fekete		24139670	28.165,00
	Matt Fehér		24139700	28.165,00

A méretek mm-ben értendők.

A technikai és műszaki változtatások jogát fenntartjuk.

Zuhanykar 10 cm

Tulajdonságok

· hosszúság: 100 mm
· szerelési mód: falsíkon kívüli szerelés
· anyag: sárgaréz
· csatlakozás módja: ½"



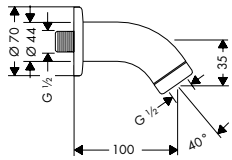

Felület	Cikkszám	Ár (Ft)
Króm	27438000	32.575,00

Kiegészítő termékek:		Felület	Cikkszám	Ár (Ft)
	Clubmaster Fejzuhany 3jet	Króm	28496000	92.450,00

Zuhanykarok

Általános jellemzők

· szerelési mód: falsíkon kívüli szerelés
· anyag: sárgaréz
· csatlakozás módja: ½"

230 mm



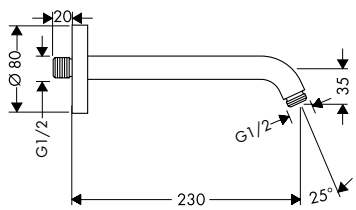

128 mm



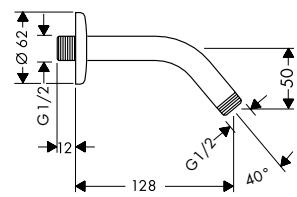

Termékváltozatok áttekintése

	hosszúság (mm)	Felület	Cikkszám	Ár (Ft)
	230	Króm	27412000	26.745,00
	128	Króm	27411000	9.810,00

A méretek mm-ben értendők.
A technikai és műszaki változtatások jogát fenntartjuk.

Vernis Blend Zuhanykar 24 cm

Tulajdonságok

- hosszúság: 240 mm
- szár Ø: 26 mm
- szerelési mód: falsíkon kívüli szerelés
- anyag: sárgaréz
- kivitel: 90°-os szögelem
- csatlakozás módja: ½"



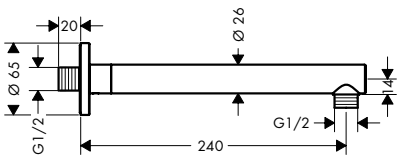

Felület	Cikkszám	Ár (Ft)
Króm	27809000	21.385,00
Matt Fekete	27809670	29.905,00

Zuhanykarok

Általános jellemzők

- szerelési mód: falsíkon kívüli szerelés
- anyag: sárgaréz
- kivitel: 90°-os szögelem
- csatlakozás módja: ½"

389 mm



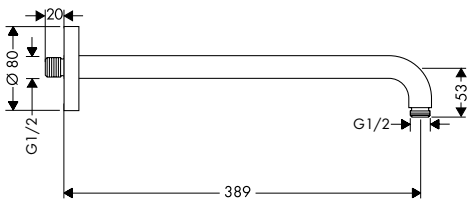

241 mm





Termékváltozatok áttekintése

hosszúság (mm)	Felület	Cikkszám	Ár (Ft)
389	Króm	27413000	37.775,00
	Szálcsiszolt Bronz	27413140	56.682,21
	Szálcsiszolt Fekete Króm	27413340	56.680,00
	Matt Fekete	27413670	52.900,00
	Matt Fehér	27413700	52.900,00
	Polírozott Arany Hatású	27413990	56.680,00
241	Króm	27409000	26.745,00
	Szálcsiszolt Nikkel	27409820	27.790,00

A méretek mm-ben értendők.

A technikai és műszaki változtatások jogát fenntartjuk.

Vernis Shape Zuhanykar 24 cm

Tulajdonságok

- hosszúság: 240 mm
- szár Ø: 26 mm
- szerelési mód: falsíkon kívüli szerelés
- anyag: sárgaréz
- kivitel: 90°-os szögelem
- csatlakozás módja: ½"

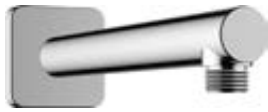

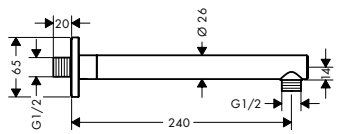

Felület	Cikkszám	Ár (Ft)
Króm	26405000	21.385,00
Matt Fekete	26405670	29.905,00

Zuhanyrúd E 38,9 cm

Tulajdonságok

- hosszúság: 389 mm
- szerelési mód: falsíkon kívüli szerelés
- anyag: sárgaréz
- kivitel: 90°-os szögelem
- csatlakozás módja: ½"



Felület	Cikkszám	Ár (Ft)
Króm	27446000	37.775,00

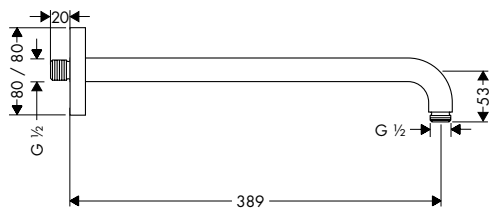

Mennyezeti csatlakozók S

Általános jellemzők

- szár Ø: 27 mm
- szerelési mód: falsíkon kívüli szerelés
- anyag: sárgaréz
- csatlakozás módja: ½"

300 mm



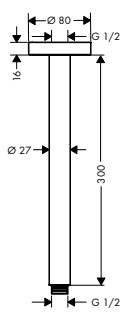

100 mm



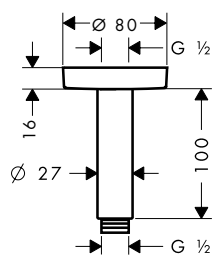

Termékváltozatok áttekintése

	hosszúság (mm)	Felület	Cikkszám	Ár (Ft)
	300	Króm	27389000	36.395,00
		Szálcsiszolt Bronz	27389140	54.830,00
		Szálcsiszolt Fekete Króm	27389340	54.830,00
		Matt Fekete	27389670	51.205,00
		Matt Fehér	27389700	51.205,00
		Polírozott Arany Hatású	27389990	54.830,00

A méretek mm-ben értendők.

A technikai és műszaki változtatások jogát fenntartjuk.

Mennyezeti csatlakozók S

Termékváltozatok áttekintése

hosszúság (mm)	Felület	Cikkszám	Ár (Ft)
100	Króm	27393000	25.565,00
	Szálcsiszolt Bronz	27393140	38.365,00
	Szálcsiszolt Fekete Króm	27393340	38.365,00
	Matt Fekete	27393670	35.805,00
	Matt Fehér	27393700	35.805,00
	Polírozott Arany Hatású	27393990	38.365,00

Vernis Blend Mennyezeti csatlakozók

Általános jellemzők

- szár Ø: 26 mm
- szerelési mód: falsíkon kívüli szerelés
- anyag: sárgaréz
- csatlakozás módja: ½"

300 mm



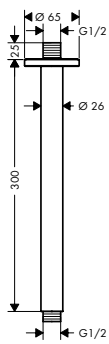

100 mm



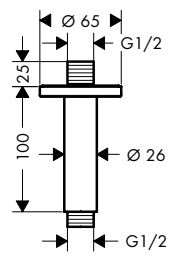

Termékváltozatok áttekintése

hosszúság (mm)	Felület	Cikkszám	Ár (Ft)
300	Króm	27805000	27.255,00
	Matt Fekete	27805670	38.175,00
100	Króm	27804000	20.475,00
	Matt Fekete	27804670	28.620,00

Q mennyezeti csatlakozók

Általános jellemzők

- szár Ø: 27 mm
- szerelési mód: falsíkon kívüli szerelés
- anyag: sárgaréz
- csatlakozás módja: ½"

300 mm



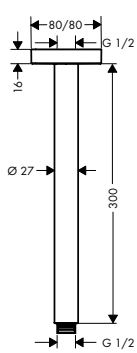

100 mm



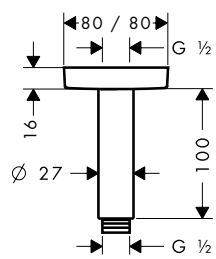

A méretek mm-ben értendők.

A technikai és műszaki változtatások jogát fenntartjuk.

Q mennyezeti csatlakozók

Termékváltozatok áttekintése

hosszúság (mm)	Felület	Cikkszám	Ár (Ft)
300	Króm	27388000	36.395,00
100	Króm	27467000	25.485,00

Vernis Shape Mennyezeti csatlakozók

Általános jellemzők

- szár Ø: 26 mm
- szerelési mód: falsíkon kívüli szerelés
- anyag: sárgaréz
- csatlakozás módja: ½"

300 mm



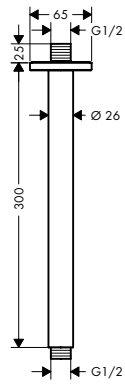

100 mm



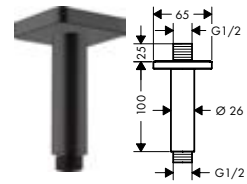

Termékváltozatok áttekintése

hosszúság (mm)	Felület	Cikkszám	Ár (Ft)
300	Króm	26407000	27.255,00
	Matt Fekete	26407670	38.175,00
100	Króm	26406000	20.475,00
	Matt Fekete	26406670	28.620,00

Mennyezeti csatlakozó 100 mm

Tulajdonságok

- hosszúság: 100 mm
- szár Ø: 27 mm
- használat célja: hosszabbítóként is alkalmazható
- szerelési mód: falsíkon kívüli szerelés
- anyag: sárgaréz
- csatlakozás módja: ½"



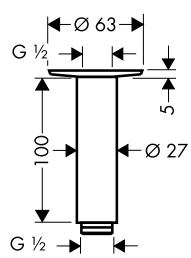

Felület	Cikkszám	Ár (Ft)
Polírozott Arany Hatású	27479990	38.250,00

A méretek mm-ben értendők.

A technikai és műszaki változtatások jogát fenntartjuk.

Rainfinity Vállzuhany 500, 1jet, zuhanypolccal

Tulajdonságok

- fejzuhany mérete: 502 x 80 mm
- vízsugár fajta: PowderRain
- vízsugár terület: 309 x 28 mm
- alkalmazási terület: fej-, nyak- vagy oldalzuhanyként használható
- maximális átfolyási mennyiség 3 bar mellett: 14,5 l/perc
- PowderRain átfolyási mennyisége (3 bar nyomás esetén): 14,5 l/perc
- csatlakozómenet: ½"
- anyag: fém
- polc biztonsági üvegből
- polc felülete: grafit



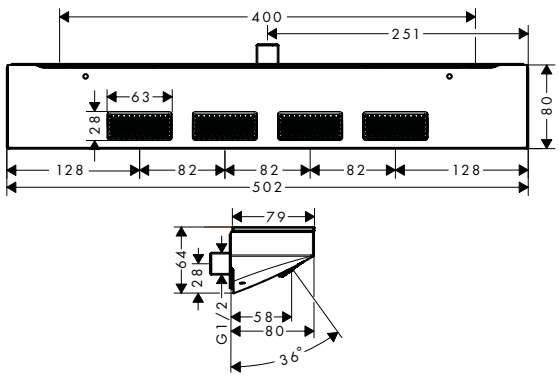

Technológiák

Quick Clean | XXL Performance

Vízsugárfajták

Powder Rain

Felület	Cikkszám	Ár (Ft)
Króm	26243000	211.170,00
Matt Fehér	26243700	274.430,00

26243000 Polc felülete: tükör üveg.

Bodyvette Oldalzuhanyok 1jet

Általános jellemzők

- fejzuhany mérete: 60 mm
- vízsugár fajta: normál vízsugár
- vízsugártárcsa felülete: szürke
- oldalzuhany szöge állítható
- rozetta: kerek
- csatlakozómenet: ½"
- átfolyós vízmelegítőkhöz alkalmas
- anyag: fém



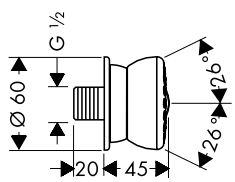

Technológiák

Quick Clean

Vízsugárfajták

Normal

Termékváltozatok áttekintése

különleges	Felület	Cikkszám	Ár (Ft)
vízstop nélkül	Króm	28466000	45.930,00
vízstoppal	Króm	28467000	53.175,00

A méretek mm-ben értendők.

A technikai és műszaki változtatások jogát fenntartjuk.

Falsíkon kívüli termosztátok

		ShowerTablet Select		Ecostat Select	Ecostat E
		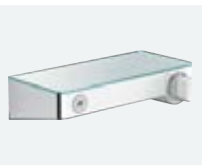			
Színfelület					
Zuhanytermosztát	■	■	■	■	■
Kádtermosztát	■	■	■	■	■
Zuhanytartó	–	–	■	–	–
Rakodófelület	■	■	■	■	–
Biztonsági zár 40°-nál	■	■	■	■	■
Beállítható hőmérséklet-korlátozás	■	■	■	■	■
Select	■	■	■	–	–
CoolContact	■	■	■	■	■
		A 329. oldaltól		A 335 oldaltól	A 336. oldaltól

	Ecostat E		
			
Színfelület			
Zuhanytermosztát	■	■	■
Kádtermosztát	■	■	■
Zuhanytartó	–	–	–
Rakodófelület	–	–	–
Biztonsági zár 40°-nál	■	■	■
Beállítható hőmérséklet-korlátozás	■	■	■
Select	–	–	–
CoolContact	–	–	–
		A 336. oldaltól	

■ Az elérhetőség modellfüggő
– nincs

Falsík alatti szerelésű termosztátok

	RainSelect	Üveg ShowerSelect	ShowerSelect	ShowerSelect S	Ecostat Square
					
Színfelület					
Termosztát	■	■	■	■	■
Keverő	–	–	■	■	–
Zuhanytartó	■	–	–	–	–
iBox universal alap	–	■	■	■	■
Biztonsági zár 40°-nál	■	■	■	■	■
Beállítható hőmérséklet-korlátozás	■	■	■	■	■
Fogyasztók száma	2 – 5	1 – 4	1 – 4	1 – 4	1 – 4
Select	■	■	■	■	–
	A 353. oldaltól	A 363. oldaltól	A 366. oldaltól	A 372. oldaltól	A 379. oldaltól

	Ecostat E	Ecostat S
		
Színfelület		
Termosztát	■	■
Keverő	–	–
Zuhanytartó	–	–
iBox universal alap	■	■
Biztonsági zár 40°-nál	■	■
Beállítható hőmérséklet-korlátozás	■	■
Fogyasztók száma	1 – 2	1 – 2
Select	–	–
	A 380. oldaltól	A 382. oldaltól

ShowerTablet Select





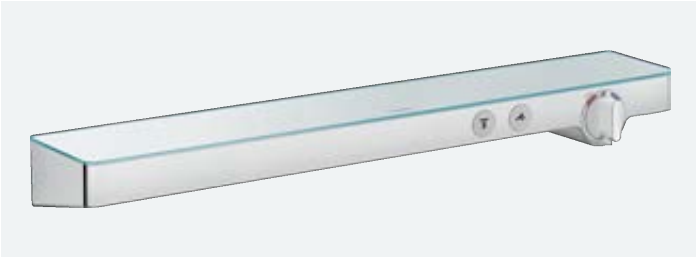

Felületek

króm

fehér/króm

matt fekete

matt fehér

Elnyert díjak

GERMAN DESIGN AWARD SPECIAL 2022

iF DESIGN AWARD 2021

reddot winner 2021

Technológia és előnyök





Kiválasztás: A vízáramlás egyetlen gombnyomással elindítható, vagy elzárható.



CoolContact: Termosztát innovatív hűtési technológiával, amely megakadályozza a felforrósodást, és így véd az égési sérülésektől.



Vízszabályozó: A vízfogyasztás aktív szabályozása – a vízmennyiség a forgószabályozóval állítható be.



Elfordítható kádkifolyó: A kádtöltő a termosztát alá hajtható, ha nincs használatban. Így lesz szép rendezett a fürdő.



Rakodófelület: A beépített rakodófelület bőséges tárolóhelyet kínál a tusoláshoz szükséges eszközöknek. Praktikus kézizuhany tartóval.

A felületek és termékjellemzők a modelltől függően állnak rendelkezésre

ShowerTablet Select Zuhanytermosztátok falsíkon kívüli szereléshez

Általános jellemzők

- fogantyúk anyaga: fém
- CoolContact termosztát: Megakadályozza a csaptelep felforrósodását, így a zuhanyozás még biztonságosabb
- kézizuhany átfolyási mennyisége 3 bar nyomásnál 14 l/perc
- biztonsági korlátozás 40 °C-on
- beállítható forróvíz korlátozás
- izolált vízvezetéssel
- visszafolyásgátló
- zajcsillapítóval
- polc biztonsági üvegből
- polc felülete: tükör üveg
- szennyeződésszűrő

300



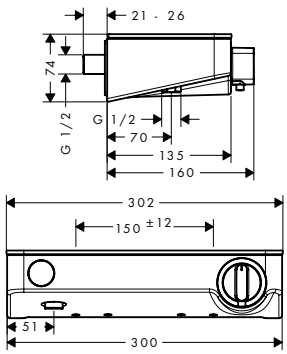

700



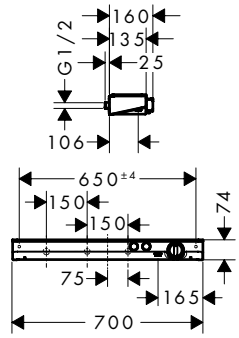

Technológiák

Select | Cool Contact

Termékváltozatok áttekintése

termékméretek (mm)	funkciók száma	Felület	Cikkszám	Ár (Ft)
300	1 funkció	Króm	13171000	211.485,00
		Fehér/Króm	13171400	211.485,00
700	2 funkció	Króm	13184000	530.585,00
		Fehér/Króm	13184400	530.585,00

13171400
13184400 Polc felülete: fehér üveg.

Összetevők:	Mellékelve	Cikkszám
	13171XXX	95772000

Kiegészítő termékek:		Felület	Cikkszám	Ár (Ft)
 G ¾ S-csatlakozó adapter felújításhoz	13171XXX	Króm	02026000	13.945,00

A méretek mm-ben értendők.

A technikai és műszaki változtatások jogát fenntartjuk.

ShowerTablet Select Zuhanytermosztát 400, falsíkon kívüli szereléshez

Tulajdonságok

- 1 funkció
- hőmérséklet- és mennyiségszabályzó
- polcba épített kézizuhanytartó
- fogantyúk anyaga: műanyag
- CoolContact termosztát: Megakadályozza a csaptelep felforrósodását, így a zuhanyozás még biztonságosabb
- maximális átfolyási mennyiség 3 bar mellett: 1 6,3 l/perc
- biztonsági korlátozás 40 °C-on
- beállítható forróvíz korlátozás
- izolált vízvezetéssel
- visszafolyásgátló
- zajcsillapítóval
- átfolyós vízmelegítőkhöz alkalmas
- műanyag polc
- polc felülete: grafit
- kiállások közti távolság: 150 mm ± 12 mm
- szennyeződésszűrő
- termosztát a következő gombokkal: kézizuhany



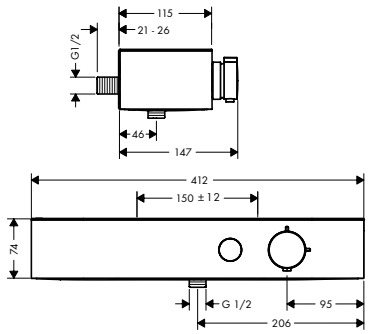

Fenntarthatóság

Water Flow Control

Technológiák

Select · Cool Contact

Felület		Cikkszám	Ár (Ft)
Króm	Újdonság	24360000	147.790,00
Matt Fekete	Újdonság	24360670	192.105,00
Matt Fehér	Újdonság	24360700	192.105,00

Kiegészítő termékek:	Felület	Cikkszám	Ár (Ft)
 G ¾ S-csatlakozó adapter felújításhoz	Króm	02026000	13.945,00

A méretek mm-ben értendők.

A technikai és műszaki változtatások jogát fenntartjuk.

ShowerTablet Select Falsíkon kívüli termosztát

Általános jellemzők

- kinyúlás 192 mm
- 2 funkció
- a 2 funkció egy időben való használata
- CoolContact termosztát: Megakadályozza a csaptelep felforrósodását, így a zuhanyozás még biztonságosabb
- maximális átfolyási mennyiség 3 bar mellett: 20 l/perc
- kádtöltő átfolyási mennyisége 3 bar nyomás esetén: 20 l/perc
- minimális működő nyomás: 1 bar nyomás
- maximális működő nyomás: 10 bar
- biztonsági korlátozás 40 °C-on
- beállítható forróvíz korlátozás
- szigetelt vízvezetéssel
- visszafolyásgátló
- integrált EN 1717 biztonsági kombinációval
- zajcsillapítóval
- fogantyúk anyaga: fém
- polc biztonsági üvegből
- polc felülete: tükör üveg
- beépített szűrő
- termosztát a következő gombokkal: kézizuhany, kád

300



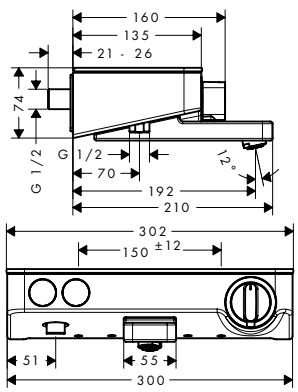

700



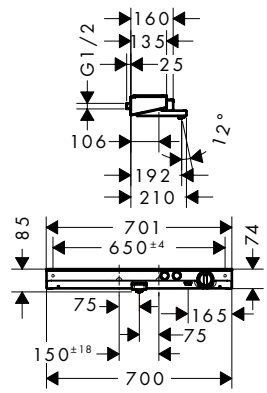

Technológiák

Select | Cool Contact | AirPower | Quick Clean

Termékváltozatok áttekintése

	hosszúság (mm)	Felület	Cikkszám	Ár (Ft)
	300	Króm	13151000	282.820,00
		Fehér/Króm	13151400	282.820,00
	700	Króm	13183000	636.660,00

13151400 Polc felülete: fehér üveg.

Összetevők:	Mellékelve	Cikkszám
	13151XXX	95772000

	Kiegészítő termékek:		Felület	Cikkszám	Ár (Ft)
	G ¾ S-csatlakozó adapter felújításhoz	13151XXX	Króm	02026000	13.945,00

A méretek mm-ben értendők.

A technikai és műszaki változtatások jogát fenntartjuk.

ShowerTablet Select Kádtermosztát 400, falsíkon kívüli szereléshez

Tulajdonságok

- elforgatható kádtöltő
- 2 funkció
- a 2 funkció egy időben való használata
- hőmérséklet- és mennyiségszabályzó
- Select nyomógomb a 2 kimenetel ki/be vezérléséhez
- CoolContact termosztát: Megakadályozza a csaptelep felforrósodását, így a zuhanyozás még biztonságosabb
- maximális átfolyási mennyiség 3 bar mellett: 18,7 l/perc
- kádtöltő átfolyási mennyisége 3 bar nyomás esetén: 18,7 l/perc
- kézizuhany átfolyási mennyisége 3 bar nyomás esetén: 15,9 l/perc
- minimális működő nyomás: 1 bar nyomás
- maximális működő nyomás: 10 bar
- biztonsági korlátozás 40 °C-on
- beállítható forróvíz korlátozás
- szigetelt vízvezetéssel
- visszafolyásgátló
- integrált EN 1717 biztonsági kombinációval
- zajcsillapítóval
- átfolyós vízmelegítőkhöz alkalmas
- műanyag polc
- polc felülete: grafit
- kiállások közti távolság: 150 mm ± 12 mm
- beépített szűrő
- termosztát a következő gombokkal: kézizuhany, kád



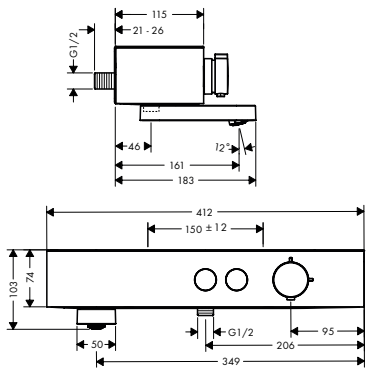

Fenntarthatóság

Water Flow Control

Technológiák

Rotatable Bath Spout | Select | Cool Contact

Felület		Cikkszám	Ár (Ft)
Króm	Újdonság	24340000	178.635,00
Matt Fekete	Újdonság	24340670	232.245,00
Matt Fehér	Újdonság	24340700	232.245,00

Kiegészítő termékek:	Felület	Cikkszám	Ár (Ft)
 G ¾ S-csatlakozó adapter felújításhoz	Króm	02026000	13.945,00

A méretek mm-ben értendők.

A technikai és műszaki változtatások jogát fenntartjuk.

Pulsify Select S Zuhanyrendszerek termosztáttal 3jet

Általános jellemzők

- tartalmazza a következőket: kézizuhany, termosztátos zuhanycsaptelep, zuhanyrúd, zuhanytartó csúszka, zuhanytömlő
- fejzuhany mérete: 105 mm
- praktikus vízsugárválasztás a Select gombbal
- a kézizuhany vízsugár fajtája: PowderRain, IntenseRain, Masszázs vízsugár
- maximális átfolyási mennyiség 3 bar mellett: 11,4 l/perc
- zuhanytartó rúd: kerek
- zuhanyrúd átmérője: 22 mm
- hengeres anyás zuhanytömlő: zuhanycső mindkét végén kúpos anyával
- zuhanyoldali gömbcsukló a zuhanycső kellemetlen elfordulása ellen
- CoolContact termosztát: Megakadályozza a csaptelep felforrósodását, így a zuhanyzás még biztonságosabb
- műanyag fali tartó
- maximális működő nyomás: 6 bar
- minimális működő nyomás: 1 bar nyomás

959 mm

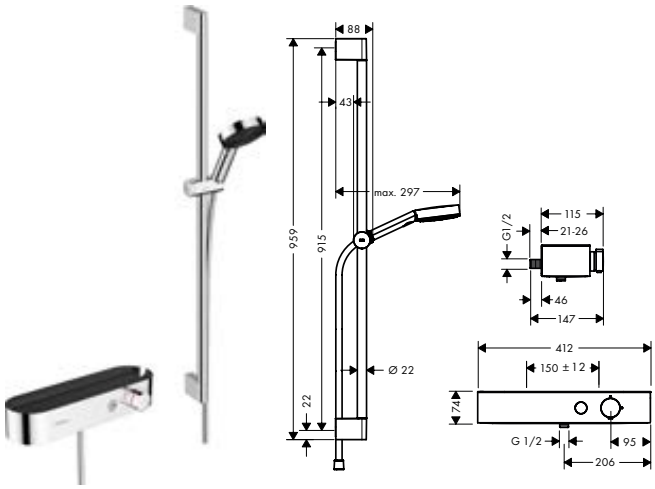

669 mm

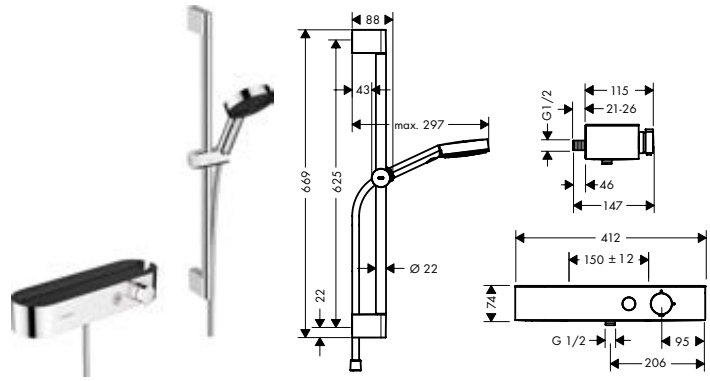

Technológiák



Vízsugárfajták



Termékváltozatok áttekintése

zuhany hatás	zuhanyrúd hossza (mm)	Felület		Cikkszám	Ár (Ft)
Relaxation	959	Króm	Újdonság	24270000	192.655,00
Relaxation	669	Króm	Újdonság	24260000	186.120,00

Összetevők:		Mellékelve	Cikkszám
	Pulsify Select S Kézizuhany 105, 3 jet Relaxation	24270000 24260000	24110000
	ShowerTablet Select Zuhanytermosztát 400, falsíkon kívüli szereléshez	24270000 24260000	24360000
	Unica Zuhanyrúd Pulsify S 90 cm, tolócsúszkával és zuhanytömlővel	24270000	24401000
	Unica Zuhanyrúd Pulsify S 65cm, toló csúszkával és zuhanytömlővel	24260000	24400000

Kiegészítő termékek:		Felület	Cikkszám	Ár (Ft)
	G ¾ S-csatlakozó adapter felújításhoz	Króm	02026000	13.945,00

A méretek mm-ben értendők.

A technikai és műszaki változtatások jogát fenntartjuk.

Ecostat






Felületek

króm

szálcsiszolt bronz

szálcsiszolt fekete króm

matt fekete

matt fehér

polírozott arany hatású

Elnyert díjak

Technológia és előnyök



CoolContact: Termosztát innovatív hűtési technológiával, amely véd a kellemetlen érintésektől és égési sérülésektől.



SafetyStop: A hőmérséklet még véletlenül sem állítható 40 °C fölé a még nagyobb biztonság érdekében.



A felületek és termékjellemzők a modelltől függően állnak rendelkezésre

Ecostat Select Zuhanytermosztátok falsíkon kívüli szereléshez

Általános jellemzők

- 1 funkció
- termosztát kerámiabetét a hőmérséklet szabályozásához, 180°-os kerámia szelep
- mennyiségvezérlés 1 fogyasztóhoz
- fogantyúk anyaga: fém
- CoolContact termosztát: Megakadályozza a csaptelep felforrósodását, így a zuhanyozás még biztonságosabb
- az Ecostop gomb 10 l/percre korlátozza a vízfogyasztást
- maximális átfolyási mennyiség 3 bar mellett: 12 l/perc
- kézizuhany átfolyási mennyisége 3 bar nyomásnál 12 l/perc
- biztonsági korlátozás 40 °C-on
- beállítható forróvíz korlátozás
- izolált vízvezetéssel
- visszafolyásgátló
- zajcsillapítóval
- polc biztonsági üvegből
- polc felülete: tükör üveg
- kiállások közti távolság: 150 mm ± 12 mm
- szennyeződésszűrő



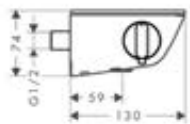

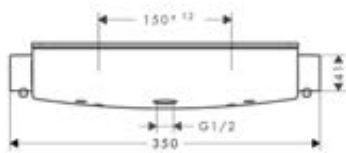

Fenntarthatóság

EcoSmart

Technológiák

Cool Contact

Termékváltozatok áttekintése

	felújítás	Felület	Cikkszám	Ár (Ft)
	–	Króm	13161000	162.880,00
		Fehér/Króm	13161400	162.880,00
	■	Króm	13111000	162.880,00
		Fehér/Króm	13111400	162.880,00

13161400
13111400 Polc felülete: fehér üveg.

Összetevők:		Mellékelve	Cikkszám
		13161XXX 13111XXX	95772000
	G ¾ S-csatlakozó adapter felújításhoz	13111XXX	02026000

Kiegészítő termékek:			Felület	Cikkszám	Ár (Ft)
	G ¾ S-csatlakozó adapter felújításhoz	13161XXX	Króm	02026000	13.945,00

A méretek mm-ben értendők.

A technikai és műszaki változtatások jogát fenntartjuk.

Ecostat E Termosztátos zuhanycsaptelep falsíkon kívüli szereléshez

Tulajdonságok

- 1 funkció
- termosztát kerámiabetét a hőmérséklet szabályozásához
- fogantyúk anyaga: fém
- CoolContact termosztát: Megakadályozza a csaptelep felforrósodását, így a zuhanyozás még biztonságosabb
- EcoStop gomb a vízfogyasztást 9 l/percre korlátozza
- maximális átfolyási mennyiség 3 bar mellett: 28,6 l/perc
- biztonsági korlátozás 40 °C-on
- beállítható forróvíz korlátozás
- izolált vízvezetéssel
- visszafolyásgátló
- zajcsillapítóval
- átfolyós vízmelegítőkhöz alkalmas
- kiállások közti távolság: 150 mm ± 12 mm
- szennyeződésszűrő



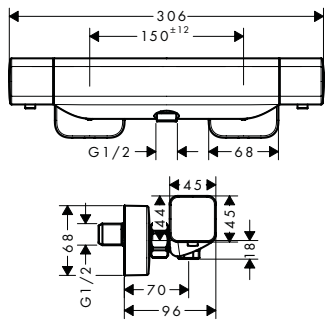

Technológiák

Cool Contact

Felület	Cikkszám	Ár (Ft)
Króm	15773000	125.065,00

Ecostat Termosztátos zuhanycsaptelep Comfort, falsíkon kívüli szereléshez

Tulajdonságok

- 1 funkció
- termosztát kerámiabetét a hőmérséklet szabályozásához, 180°-os kerámia szelep
- fogantyúk anyaga: fém
- az Ecostop gomb 10 l/percre korlátozza a vízfogyasztást
- maximális átfolyási mennyiség 3 bar mellett: 17 l/perc
- kézizuhany átfolyási mennyisége 3 bar nyomásnál 17 l/perc
- biztonsági korlátozás 40 °C-on
- beállítható forróvíz korlátozás
- visszafolyásgátló
- zajcsillapítóval
- kiállások közti távolság: 150 mm ± 12 mm
- szennyeződésszűrő



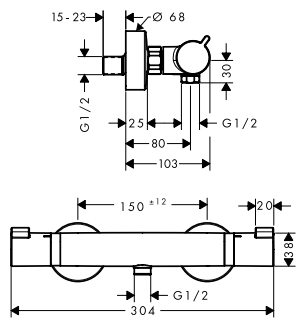

Felület	Cikkszám	Ár (Ft)
Króm	13116000	108.400,00
Szálcsiszolt Bronz	13116140	162.680,00
Szálcsiszolt Fekete Króm	13116340	162.680,00
Matt Fekete	13116670	151.730,00
Matt Fehér	13116700	151.730,00
Polírozott Arany Hatású	13116990	162.680,00

Ecostat Termosztátos zuhanycsaptelep 1001 CL falsíkon kívüli szereléshez

Tulajdonságok

- 1 funkció
- termosztátbetét, 180°-os kerámia szelep
- fogantyúk anyaga: fém
- az Ecostop gomb 10 l/percre korlátozza a vízfogyasztást
- maximális átfolyási mennyiség 3 bar mellett: 16 l/perc
- kézizuhany átfolyási mennyisége 3 bar nyomásnál 16 l/perc
- biztonsági korlátozás 40 °C-on
- beállítható forróvíz korlátozás
- visszafolyásgátló
- zajcsillapítóval
- kiállások közti távolság: 150 mm
- szennyeződésszűrő



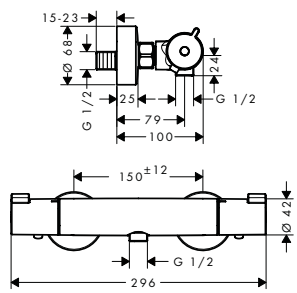

Felület	Cikkszám	Ár (Ft)
Króm	13211000	76.060,00

A méretek mm-ben értendők.

A technikai és műszaki változtatások jogát fenntartjuk.

Ecostat Termosztátos zuhanycsaptelep Comfort Care, extra hosszú fogantyúval, falsíkon kívüli szereléshez

Tulajdonságok

- nagyobb betűméret a jól láthatóságért
- hosszított fogantyúkkal az akadálymentességért
- 1 funkció
- termosztát kerámiabetét a hőmérséklet szabályozásához, 180°-os kerámia szelep
- fogantyúk anyaga: fém
- kézizuhany átfolyási mennyisége 3 bar nyomásnál 17 l/perc
- biztonsági korlátozás 40 °C-on
- beállítható forrózíz korlátozás
- visszafolyásgátló
- zajcsillapítóval
- kiállások közti távolság: 150 mm ± 12 mm
- szennyeződésszűrő



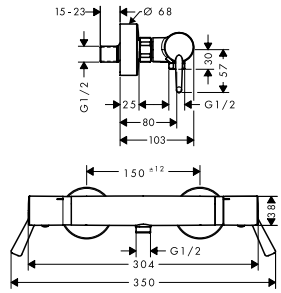

Felület	Cikkszám	Ár (Ft)
Króm	13117000	119.310,00

Ecostat Termosztátos zuhanycsaptelep falsíkon kívüli szereléshez

Tulajdonságok

- 1 funkció
- termosztát kerámiabetét a hőmérséklet szabályozásához, 180°-os kerámia szelep
- az Ecostop gomb 10 l/percre korlátozza a vízfogyasztást
- maximális átfolyási mennyiség 3 bar mellett: 17 l/perc
- kézizuhany átfolyási mennyisége 3 bar nyomásnál 16 l/perc
- biztonsági korlátozás 40 °C-on
- beállítható forrózíz korlátozás
- visszafolyásgátló
- zajcsillapítóval
- kiállások közti távolság: 150 mm ± 12 mm
- szennyeződésszűrő



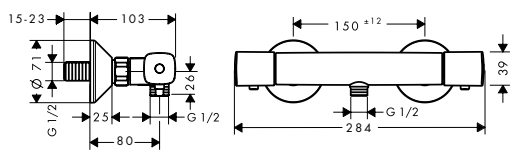

Felület	Cikkszám	Ár (Ft)
Króm	13122000	97.335,00

A méretek mm-ben értendők.

A technikai és műszaki változtatások jogát fenntartjuk.

Ecostat Select Termosztátos kádcsaptelep falsíkon kívüli szereléshez

Tulajdonságok

- kinyúlás 193 mm
- 2 funkció
- CoolContact termosztát: Megakadályozza a csaptelep felforrósodását, így a zuhanyozás még biztonságosabb
- maximális átfolyási mennyiség 3 bar mellett: 20 l/perc
- kádtöltő átfolyási mennyisége 3 bar nyomás esetén: 20 l/perc
- kézizuhany átfolyási mennyisége 3 bar nyomás esetén: 12 l/perc
- kézizuhany átfolyási mennyisége 3 bar nyomásnál 12 l/perc
- minimális működő nyomás: 1 bar nyomás
- maximális működő nyomás: 10 bar
- termosztát kerámiabetét a hőmérséklet szabályozásához, 180°-os kerámia szelep
- biztonsági korlátozás 40 °C-on
- beállítható forróvíz korlátozás
- szigetelt vízvezetéssel
- visszafolyásgátló
- integrált EN 1717 biztonsági kombinációval
- zajcsillapítóval
- fogantyúk anyaga: fém
- polc biztonsági üvegből
- polc felülete: tükör üveg
- meglévő G ¾ csatlakozókra történő szerelés esetén a #02026000 adapter szükséges
- kiállások közti távolság: 150 mm ± 12 mm
- beépített szűrő



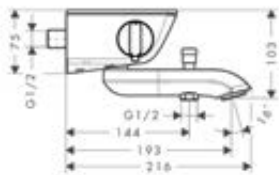

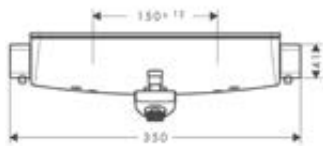

Technológiák

Cool Contact · AirPower · Quick Clean

Felület	Cikkszám	Ár (Ft)
Króm	13141000	211.485,00
Fehér/Króm	13141400	211.485,00

13141400 Polc felülete: fehér üveg.

Összetevők:	Mellékelve	Cikkszám
	13141XXX	95772000

Kiegészítő termékek:	Felület	Cikkszám	Ár (Ft)
 G ¾ S-csatlakozó adapter felújításhoz	Króm	02026000	13.945,00

Ecostat E Termosztátos kádcsaptelep falsíkon kívüli szereléshez

Tulajdonságok

- kinyúlás 183 mm
- 2 funkció
- CoolContact termosztát: Megakadályozza a csaptelep felforrósodását, így a zuhanyozás még biztonságosabb
- maximális átfolyási mennyiség 3 bar mellett: 18,6 l/perc
- kádtöltő átfolyási mennyisége 3 bar nyomás esetén: 18,6 l/perc
- kézizuhany átfolyási mennyisége 3 bar nyomás esetén: 15,4 l/perc
- minimális működő nyomás: 1 bar nyomás
- maximális működő nyomás: 10 bar
- termosztát kerámiabetét a hőmérséklet szabályozásához
- biztonsági korlátozás 40 °C-on
- beállítható forróvíz korlátozás
- visszafolyásgátló
- integrált EN 1717 biztonsági kombinációval
- zajcsillapítóval
- fogantyúk anyaga: fém
- kiállások közti távolság: 150 mm ± 12 mm
- beépített szűrő



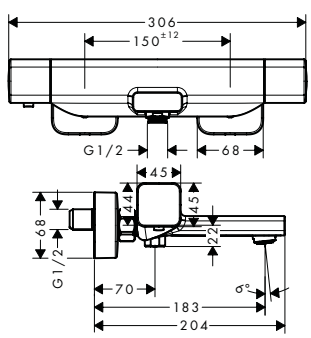

Technológiák

Cool Contact · Quick Clean

Felület	Cikkszám	Ár (Ft)
Króm	15774000	152.835,00

A méretek mm-ben értendők.

A technikai és műszaki változtatások jogát fenntartjuk.

Ecostat Termosztátos kádcsaptelep Comfort, falsíkon kívüli szereléshez

Tulajdonságok

- kinyúlás 177 mm
- 2 funkció
- vízsugár fajtája: normál vízsugár
- maximális átfolyási mennyiség 3 bar mellett: 20 l/perc
- kádtöltő átfolyási mennyisége 3 bar nyomás esetén: 20 l/perc
- kézizuhany átfolyási mennyisége 3 bar nyomás esetén: 16 l/perc
- kézizuhany átfolyási mennyisége 3 bar nyomásnál 16 l/perc
- minimális működő nyomás: 1 bar nyomás
- maximális működő nyomás: 10 bar
- termosztát kerámiabetét a hőmérséklet szabályozásához, elzáró-/váltószelep
- biztonsági korlátozás 40 °C-on
- beállítható forróvíz korlátozás
- visszafolyásgátló
- zajcsillapítóval
- fogantyúk anyaga: fém
- kiállások közti távolság: 150 mm ± 12 mm
- beépített szűrő



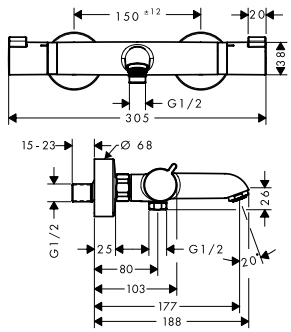

Technológiák

AirPower, Quick Clean

Felület	Cikkszám	Ár (Ft)
Króm	13114000	138.495,00
Szálcsiszolt Bronz	13114140	207.745,00
Szálcsiszolt Fekete Króm	13114340	207.745,00
Matt Fekete	13114670	193.880,00
Matt Fehér	13114700	193.880,00
Polírozott Arany Hatású	13114990	207.745,00

Ecostat Termosztátos kádcsaptelep Comfort Care, extra hosszú fogantyúval, falsíkon kívüli szereléshez

Tulajdonságok

- nagyobb betűméret az egyértelműség érdekében
- extra hosszú fogantyúval
- kinyúlás 172 mm - 177 mm
- 2 funkció
- kádtöltő átfolyási mennyisége 3 bar nyomás esetén: 23 l/perc
- kézizuhany átfolyási mennyisége 3 bar nyomás esetén: 15 l/perc
- kézizuhany átfolyási mennyisége 3 bar nyomásnál 15 l/perc
- minimális működő nyomás: 1 bar nyomás
- maximális működő nyomás: 10 bar
- termosztát kerámiabetét a hőmérséklet szabályozásához, elzáró-/váltószelep
- biztonsági korlátozás 40 °C-on
- beállítható forróvíz korlátozás
- visszafolyásgátló
- zajcsillapítóval
- fogantyúk anyaga: fém
- kiállások közti távolság: 150 mm ± 12 mm
- beépített szűrő



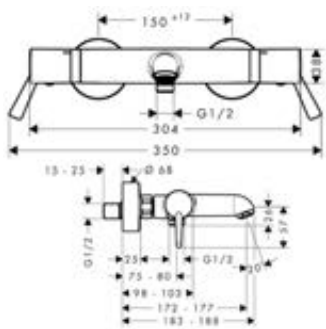

Technológiák

Quick Clean

Felület	Cikkszám	Ár (Ft)
Króm	13115000	149.405,00

A méretek mm-ben értendők.

A technikai és műszaki változtatások jogát fenntartjuk.

Ecostat Termosztátos kádcsaptelep falsíkon kívüli szereléshez

Tulajdonságok

- kinyúlás 194 mm
- 2 funkció
- maximális átfolyási mennyiség 3 bar mellett: 20 l/perc
- kádtöltő átfolyási mennyisége 3 bar nyomás esetén: 20 l/perc
- kézizuhany átfolyási mennyisége 3 bar nyomás esetén: 16 l/perc
- kézizuhany átfolyási mennyisége 3 bar nyomásnál 16 l/perc
- minimális működő nyomás: 1 bar nyomás
- maximális működő nyomás: 10 bar
- termosztát kerámiabetét a hőmérséklet szabályozásához, elzáró-/váltószelep
- biztonsági korlátozás 40 °C-on
- beállítható forróvíz korlátozás
- visszafolyásgátló
- zajcsillapítóval
- kiállások közti távolság: 150 mm ± 12 mm
- beépített szűrő



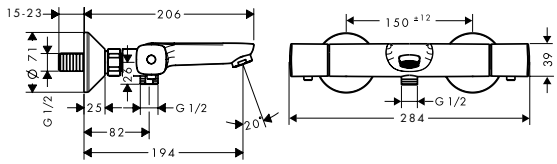

Technológiák

AirPower | Quick Clean

Felület	Cikkszám	Ár (Ft)
Króm	13123000	124.395,00

Ecostat Termosztátos kádcsaptelep 1001 CL falsíkon kívüli szereléshez

Tulajdonságok

- kinyúlás 182 mm
- 2 funkció
- vízsugár fajtája: normál vízsugár
- maximális átfolyási mennyiség 3 bar mellett: 20 l/perc
- kádtöltő átfolyási mennyisége 3 bar nyomás esetén: 20 l/perc
- kézizuhany átfolyási mennyisége 3 bar nyomás esetén: 16 l/perc
- kézizuhany átfolyási mennyisége 3 bar nyomásnál 16 l/perc
- minimális működő nyomás: 1 bar nyomás
- maximális működő nyomás: 10 bar
- termosztátbetét, elzáró-/váltószelep
- biztonsági korlátozás 40 °C-on
- beállítható forróvíz korlátozás
- visszafolyásgátló
- zajcsillapítóval
- fogantyúk anyaga: fém
- kiállások közti távolság: 150 mm ± 12 mm
- beépített szűrő



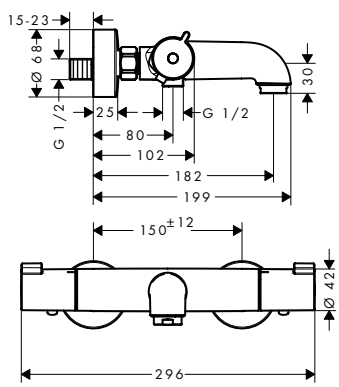

Technológiák

AirPower

Felület	Cikkszám	Ár (Ft)
Króm	13201000	96.465,00

A méretek mm-ben értendők.

A technikai és műszaki változtatások jogát fenntartjuk.

Raindance Select E Zuhanyrendszerek termosztáttal 3jet

Általános jellemzők

- tartalmazza a következőket: kézizuhany, termosztátos zuhanycsaptelep, zuhanyrúd, zuhanytartó csúszka, szappantartó, zuhanytömlő
- fejzuhany mérete: 120 mm
- praktikus vízsugárválasztás a Select gombbal
- a kézizuhany vízsugár fajtája: Rain, RainAir, Whirl
- maximális átfolyási mennyiség 3 bar mellett: 14,4 l/perc
- zuhanytartó rúd: kerek
- zuhanyrúd átmérője: 22 mm
- zuhanyoldali gömbcsukló a zuhanycső kellemetlen elfordulása ellen
- dőlésszöge 90°-kal állítható, a kézizuhanytartó balra és jobbra, valamint felfelé és lefelé elfordítható
- meglévő G ¾ csatlakozókra történő szerelés esetén a #02026000 adapter szükséges
- CoolContact termosztát: Megakadályozza a csaptelep felforrósodását, így a zuhanyzás még biztonságosabb
- maximális működő nyomás: 6 bar
- minimális működő nyomás: 1 bar nyomás

1008 mm

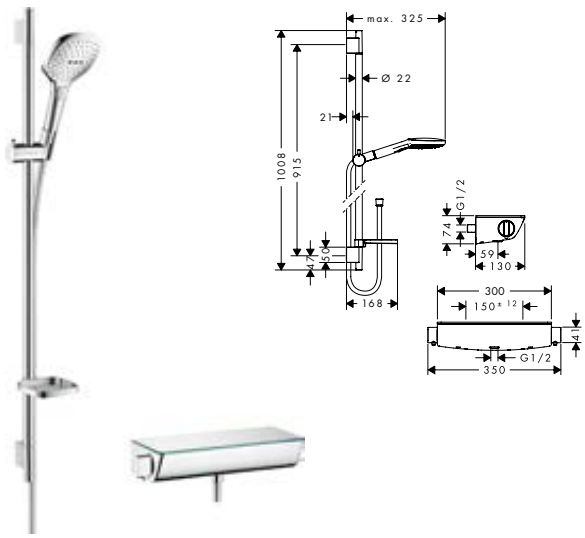

718 mm

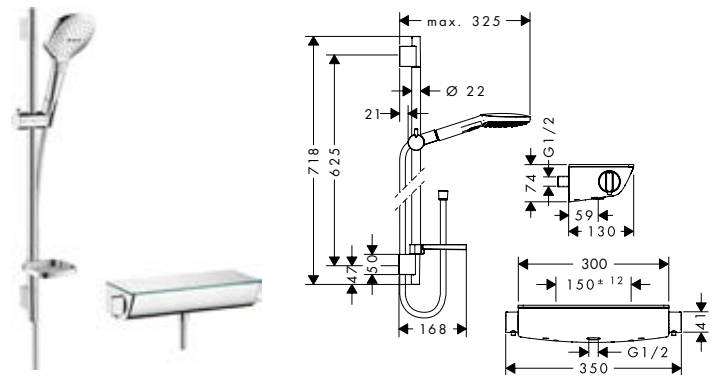

Technológiák



Vízsugárfajták



Termékváltozatok áttekintése

zuhanyrúd hossza (mm)	Felület	Cikkszám	Ár (Ft)
1008	Króm	27039000	220.310,00
	Fehér/Króm	27039400	220.310,00
718	Króm	27038000	216.920,00
	Fehér/Króm	27038400	216.920,00

Összetevők:		Mellékelve	Cikkszám
	Ecostat Select Termosztátos zuhanycsaptelep falsíkon kívüli szereléshez	27039XXX 27038XXX	13161XXX
	Casetta E szappantartó	27039XXX 27038XXX	26519000
	Raindance Select E Kézizuhany 120 3jet	27039XXX 27038XXX	26520XXX
	Unica Zuhanyrúd S Puro 90 cm-es zuhanytömlővel	27039XXX	28631000
	Isiflex Zuhanytömlő 160 cm	27038XXX	28276000

Kiegészítő termékek:		Felület	Cikkszám	Ár (Ft)
	G ¾ S-csatlakozó adapter felújításhoz	Króm	02026000	13.945,00

A méretek mm-ben értendők.

A technikai és műszaki változtatások jogát fenntartjuk.

Raindance Select E Zuhanyrendszerek termosztáttal 3jet

Általános jellemzők

- tartalmazza a következőket: kézizuhany, termosztátos zuhanycsaptelep, zuhanyrúd, zuhanytartó csúszka, szappantartó, zuhanytömlő
- fejzuhany mérete: 120 mm
- praktikus vízsugárválasztás a Select gombbal
- a kézizuhany vízsugár fajtája: Rain, RainAir, Whirl
- maximális átfolyási mennyiség 3 bar mellett: 14,4 l/perc
- zuhanytartó rúd: kerek
- zuhanyrúd átmérője: 22 mm
- zuhanyoldali gömbcsukló a zuhanycső kellemetlen elfordulása ellen
- dőlésszöge 90°-kal állítható, a kézizuhanytartó balra és jobbra, valamint felfelé és lefelé elfordítható
- meglévő G ¾ csatlakozókra történő szerelés esetén a #02026000 adapter szükséges
- CoolContact termosztát: Megakadályozza a csaptelep felforrósodását, így a zuhanyzás még biztonságosabb
- maximális működő nyomás: 6 bar
- minimális működő nyomás: 1 bar nyomás

1008 mm



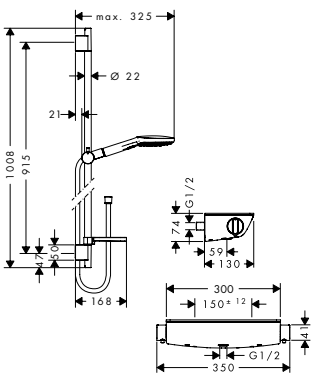

718 mm



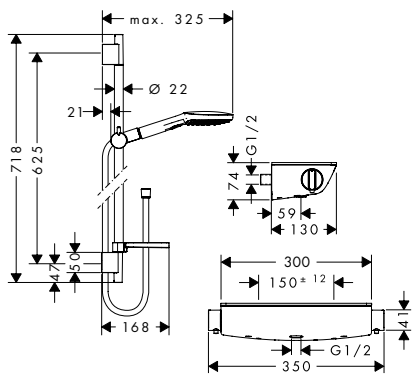

Technológiák



Vízsugárfajták



Termékváltozatok áttekintése

zuhanyrúd hossza (mm)	Felület	Cikkszám	Ár (Ft)
1008	Króm	27039000	220.310,00
	Fehér/Króm	27039400	220.310,00
718	Króm	27038000	216.920,00
	Fehér/Króm	27038400	216.920,00

A méretek mm-ben értendők.

A technikai és műszaki változtatások jogát fenntartjuk.

Raindance Select E Zuhanyrendszerek termosztáttal 3jet

Összetevők:		Mellékelve	Cikkszám
	Ecostat Select Termosztátos zuhanycsaptelep falsíkon kívüli szereléshez	27039XXX 27038XXX	13161XXX
	Casetta E szappantartó	27039XXX 27038XXX	26519000
	Raindance Select E Kézizuhany 120 3jet	27039XXX 27038XXX	26520XXX
	Unica Zuhanyrúd S Puro 90 cm-es zuhanytömlővel	27039XXX	28631000
	Isiflex Zuhanytömlő 160 cm	27038XXX	28276000

Kiegészítő termékek:		Felület	Cikkszám	Ár (Ft)
	G ¾ S-csatlakozó adapter felújításhoz	Króm	02026000	13.945,00

A méretek mm-ben értendők.

A technikai és műszaki változtatások jogát fenntartjuk.

Raindance Select S Zuhanyrendszerek termosztáttal 3jet

Általános jellemzők

- tartalmazza a következőket: kézizuhany, termosztátos zuhanycsaptelep, zuhanyrúd, zuhanytartó csúszka, szappantartó, zuhanytömlő
- fejzuhany mérete: 150 mm
- praktikus vízsugárválasztás a Select gombbal
- a kézizuhany vízsugár fajtája: RainAir, CaresseAir, kevert
- maximális átfolyási mennyiség 3 bar mellett: 16,4 l/perc
- zuhanytartó rúd: kerek
- zuhanyrúd átmérője: 22 mm
- zuhanyoldali gömbcsukló a zuhanycső kellemetlen elfordulása ellen
- dőlésszöge 90°-kal állítható, a kézizuhanytartó balra és jobbra, valamint felfelé és lefelé elfordítható
- meglévő G ¾ csatlakozókra történő szerelés esetén a #02026000 adapter szükséges
- maximális működő nyomás: 6 bar
- minimális működő nyomás: 1,5 bar

1008 mm



718 mm



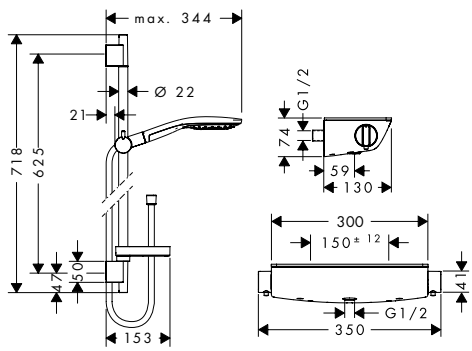

Technológiák



Vízsugárfajták



Termékváltozatok áttekintése

zuhanyrúd hossza (mm)	Felület	Cikkszám	Ár (Ft)
1008	Króm	27037000	241.975,00
	Fehér/Króm	27037400	241.975,00
718	Króm	27036000	238.585,00
	Fehér/Króm	27036400	238.585,00

Összetevők:		Mellékelve	Cikkszám
	Ecostat Select Termosztátos zuhanycsaptelep falsíkon kívüli szereléshez	27037XXX 27036XXX	13161XXX
	Raindance Select S Kézizuhany 150 3jet	27037XXX 27036XXX	28587XXX

A méretek mm-ben értendők.

A technikai és műszaki változtatások jogát fenntartjuk.

Raindance Select S Zuhanyrendszerek termosztáttal 3jet

Összetevők:		Mellékelve	Cikkszám
	Unica Zuhanyrúd S Puro 90 cm-es zuhanytömlővel	27037XXX	28631000
	Unica Zuhanyrúd S Puro 65 cm-es, zuhanytömlővel	27036XXX	28632000
	Casetta S Puro szappantartó	27037XXX 27036XXX	28679000

Kiegészítő termékek:		Felület	Cikkszám	Ár (Ft)
	G ¾ S-csatlakozó adapter felújításhoz	Króm	02026000	13.945,00

A méretek mm-ben értendők.

A technikai és műszaki változtatások jogát fenntartjuk.

Croma Select E Zuhanyrendszerek termosztáttal 3jet

Általános jellemzők

- tartalmazza a következőket: kézizuhany, termosztátos zuhanycsaptelep, zuhanyrúd, zuhanytartó csúszka, zuhanytömlő
- fejzuhany mérete: 110 mm
- praktikus vízsugárválasztás a Select gombbal
- a kézizuhany vízsugár fajtája: Rain, Turbo Rain, IntenseRain
- maximális átfolyási mennyiség 3 bar mellett: 14,7 l/perc
- zuhanytartó rúd: kerek
- zuhanyrúd átmérője: 22 mm
- zuhanyoldali gömbcsukló a zuhanycső kellemetlen elfordulása ellen
- a csúszka dőlésszöge 45 fokkal beállítható
- műanyag fali tartó
- maximális működő nyomás: 6 bar
- minimális működő nyomás: 1 bar nyomás

959 mm



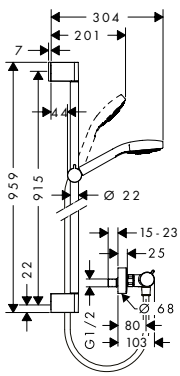

669 mm



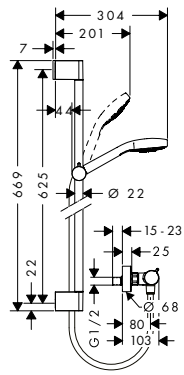

Technológiák



Vízsugárfajták



Termékváltozatok áttekintése

	zuhanyrúd hossza (mm)	Felület	Cikkszám	Ár (Ft)
	959	Fehér/Króm	27082400	127.780,00
	669	Fehér/Króm	27081400	125.140,00

Összetevők:		Mellékelve	Cikkszám
	Ecostat Termosztátos zuhanycsaptelep Comfort, falsíkon kívüli szereléshez	27082400 27081400	13116000
	Unica Zuhanyrúd Croma 90 cm	27082400	26506000
	Unica Zuhanyrúd Croma 65 cm	27081400	26505000
	Croma Select E Kézizuhany Vario	27082400 27081400	26812400
	Isiflex Zuhanytömlő 160 cm	27082400 27081400	28276000

A méretek mm-ben értendők.

A technikai és műszaki változtatások jogát fenntartjuk.

Croma Select S Zuhanyrendszerek termosztáttal 3jet

Általános jellemzők

- tartalmazza a következőket: kézizuhany, termosztátos zuhanycsaptelep, zuhanyrúd, zuhanytartó csúszka, zuhanytömlő
- fejzuhany mérete: 110 mm
- praktikus vízsugárválasztás a Select gombbal
- a kézizuhany vízsugár fajtája: Rain, IntenseRain, Turbo Rain
- maximális átfolyási mennyiség 3 bar mellett: 14,7 l/perc
- zuhanytartó rúd: kerek
- zuhanyrúd átmérője: 22 mm
- zuhanyoldali gömbcsukló a zuhanycső kellemetlen elfordulása ellen
- a csúszka dőlésszöge 45 fokkal beállítható
- műanyag fali tartó
- maximális működő nyomás: 6 bar
- minimális működő nyomás: 1 bar nyomás

959 mm



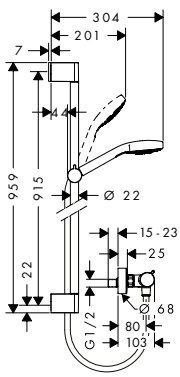

669 mm



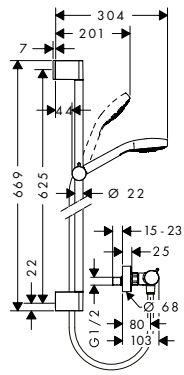

Technológiák



Vízsugárfajták



Termékváltozatok áttekintése

	zuhanyrúd hossza (mm)	Felület	Cikkszám	Ár (Ft)
	959	Fehér/Króm	27014400	127.780,00
	669	Fehér/Króm	27013400	125.140,00

Összetevők:		Mellékelve	Cikkszám
	Ecostat Termosztátos zuhanycsaptelep Comfort, falsíkon kívüli szereléshez	27014400 27013400	13116000
	Croma Select S Kézizuhany Vario	27014400 27013400	26802400

A méretek mm-ben értendők.

A technikai és műszaki változtatások jogát fenntartjuk.

Croma Select S Falsíkon kívüli zuhanyrendszer Vario 72 cm-es zuhanyrúddal és Ecostat 1001 CL termosztáttal

Tulajdonságok

- tartalmazza a következőket: kézizuhany, termosztátos zuhanycsaptelep, zuhanyrúd, zuhanytartó csúszka, zuhanytömlő
- fejzuhany mérete: 110 mm
- praktikus vízsugárválasztás a Select gombbal
- a kézizuhany vízsugár fajtája: Rain, IntenseRain, Turbo Rain
- maximális átfolyási mennyiség 3 bar mellett: 14,7 l/perc
- zuhanytartó rúd: kerek
- zuhanyrúd átmérője: 22 mm
- variálható fúrási lyuk távolság: 400 - 660 mm
- zuhanyoldali gömbcsukló a zuhanycső kellemetlen elfordulása ellen
- dőlésszöge 90°-kal állítható, a kézizuhanytartó balra és jobbra, valamint felfelé és lefelé elfordítható
- műanyag fali tartó
- maximális működő nyomás: 6 bar
- minimális működő nyomás: 1,2 bar





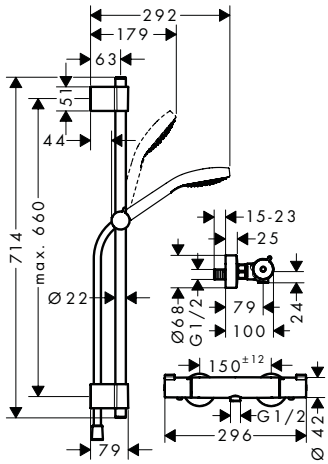

Technológiák



Vízsugárfajták



Felület	Cikkszám	Ár (Ft)
Fehér/Króm	27833400	107.535,00

Összetevők:		Mellékelve	Cikkszám
	Ecostat Termosztátos zuhanycsaptelep 1001 CL falsíkon kívüli szereléshez	27833400	13211000
	Croma Select S Kézizuhany Vario	27833400	26802400
	Unica Zuhanyrúd Varia 72 cm	27833400	27355000
	Isiflex Zuhanytömlő 160 cm	27833400	28276000

A méretek mm-ben értendők.

A technikai és műszaki változtatások jogát fenntartjuk.

Crometta Zuhanyrendszerek termosztáttal 2jet

Általános jellemzők

- tartalmazza a következőket: kézizuhany, termosztátos zuhanycsaptelep, zuhanyrúd, zuhanytartó csúszka, zuhanytömlő
- fejzuhany mérete: 100 mm
- fejzuhany vízsugártípusa: Rain, IntenseRain
- vízsugár fajta kiválasztása forgatható vízsugártárcsával
- maximális átfolyási mennyiség 3 bar mellett: 13,8 l/perc
- zuhanytartó rúd: kerek
- zuhanyrúd átmérője: 22 mm
- zuhanyoldali gömbcsukló a zuhanycső kellemetlen elfordulása ellen
- dőlésszöge 90°-kal állítható, a kézizuhanytartó balra és jobbra, valamint felfelé és lefelé elfordítható
- műanyag fali tartó
- minimális működő nyomás: 1 bar nyomás

959 mm

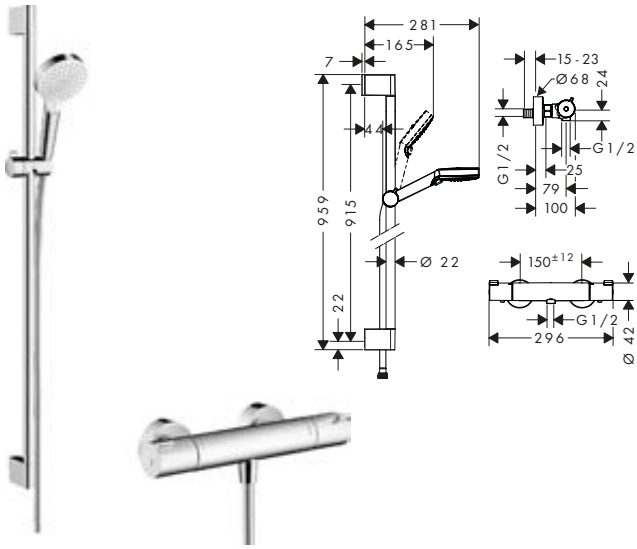

669 mm

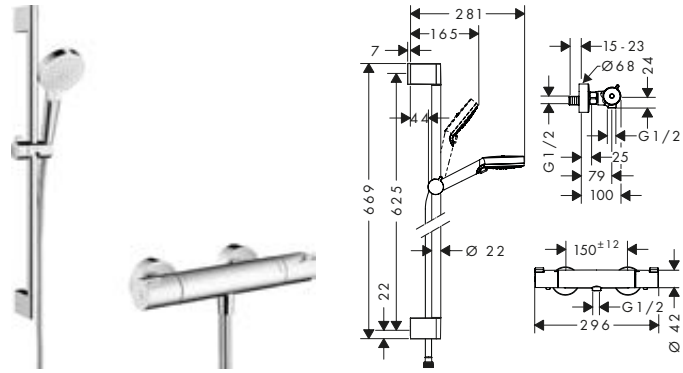

Technológiák



Vízsugárfajták



Termékváltozatok áttekintése

zuhanyrúd hossza (mm)	max. átfolyási mennyiség 3 bar nyomáson (l/perc)	Felület	Cikkszám	Ár (Ft)
959	13,8	Fehér/Króm	27813400	98.435,00
669	13,8	Fehér/Króm	27812400	94.380,00

Összetevők:		Mellékelve	Cikkszám
	Ecostat Termosztátos zuhanycsaptelep 1001 CL falsíkon kívüli szereléshez	27813400 27812400	13211000
	Crometta Kézizuhany Vario	27813400 27812400	26330400
	Unica Zuhanyrúd Croma 90 cm	27813400	26506000
	Unica Zuhanyrúd Croma 65 cm	27812400	26505000
	Isiflex Zuhanytömlő 160 cm	27813400 27812400	28276000

A méretek mm-ben értendők.

A technikai és műszaki változtatások jogát fenntartjuk.

Ecostat Mosdó alatti termosztát falsíkon kívüli szereléshez

Tulajdonságok

- beállítható forróvíz korlátozás
- a termosztát lehetőséget nyújt a hő általi fertőtlenítésre
- visszafolyásgátló



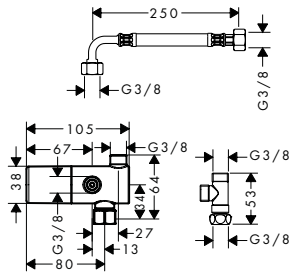

Felület	Cikkszám	Ár (Ft)
Króm	15346000	120.060,00

A méretek mm-ben értendők.

A technikai és műszaki változtatások jogát fenntartjuk.

RainSelect



Felületek

króm

szálcsiszolt bronz

szálcsiszolt fekete króm

fehér/króm

fekete/króm

matt fekete

matt fehér

polírozott arany hatású



Elnyert díjak

Technológia és előnyök



Select: A vízfolyás, a zuhany vagy a vízsugár fajtája könnyedén, egy gombnyomással szabályozható.



Vízszabályozó: A vízfogyasztás aktív szabályozása – a vízmennyiség a forgószabályozóval állítható be.



SafetyStop: A hőmérséklet még véletlenül sem állítható 40 °C fölé a még nagyobb biztonság érdekében.



Zuhanytartó: Praktikus kézi zuhanytartóval.

A felületek és termékjellemzők a modelltől függően állnak rendelkezésre

RainSelect Falsík alatti termosztátok

Általános jellemzők

- termosztátbetét, Start/stop szelep a fogyasztók kezeléséhez
- az átfolyási mennyiség és a beépítési helyzet függvényében körülbelül 50%-kal csökken az átfolyás és integrált kikapcsolási funkció
- több fogyasztó egyidejű használata
- maximális átfolyási mennyiség 3 bar mellett: 38 l/perc
- fogyasztónkénti átfolyási mennyiség: 26 l/perc
- a fogyasztók egyidejű használatával elért átfolyási mennyiség: 38 l/perc
- biztonsági korlátozás 40 °C-on
- beállítható forróvíz korlátozás
- visszafolyásgátló

2 funkció



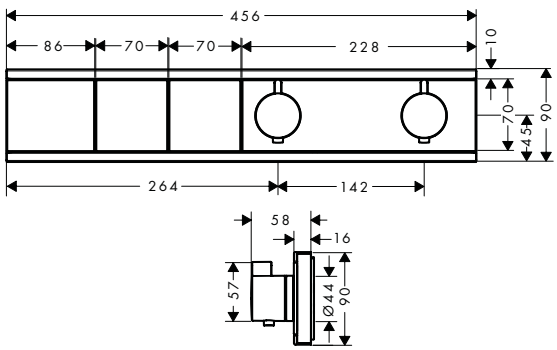

3 funkció



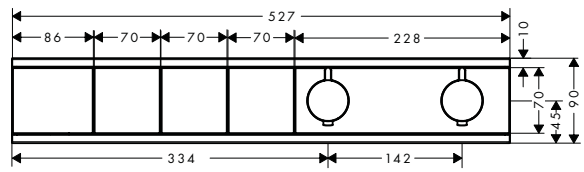

Technológiák

Select

Termékváltozatok áttekintése

funkciók száma	max. átfolyási mennyiség 3 bar nyomáson (l/perc)	Felület	Cikkszám	Ár (Ft)
2 funkció	38	Króm	15380000	499.700,00
		Szálcsiszolt Bronz	15380140	749.515,00
		Szálcsiszolt Fekete Króm	15380340	749.515,00
		Matt Fekete	15380670	649.540,00
		Matt Fehér	15380700	649.540,00
		Polírozott Arany Hatású	15380990	749.515,00
3 funkció	38	Króm	15381000	593.530,00
		Matt Fehér	15381700	771.530,00

Szükséges alkatrészek:		Cikkszám	Ár (Ft)
 RainSelect Alaptest RainSelect 2 fogyasztós zuhanycsaptelep színkészlethez	15380XXX	15310180	272.695,00
 RainSelect Alaptest RainSelect 3 fogyasztós zuhanycsaptelep színkészlethez	15381XXX	15311180	318.155,00

A méretek mm-ben értendők.

A technikai és műszaki változtatások jogát fenntartjuk.

RainSelect Falsík alatti termosztátok

Általános jellemzők

- termosztátbetét, Start/stop szelep a fogyasztók kezeléséhez
- az átfolyási mennyiség és a beépítési helyzet függvényében körülbelül 50%-kal csökken az átfolyás és integrált kikapcsolási funkció
- több fogyasztó egyidejű használata
- maximális átfolyási mennyiség 3 bar mellett: 38 l/perc
- a fogyasztók egyidejű használatával elért átfolyási mennyiség: 38 l/perc
- biztonsági korlátozás 40 °C-on
- beállítható forróvíz korlátozás
- visszafolyásgátló

4 funkció



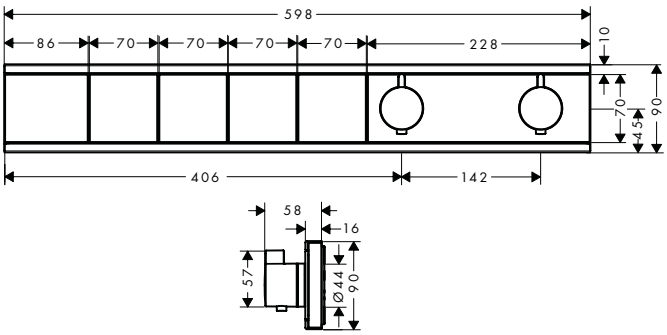

5 funkció



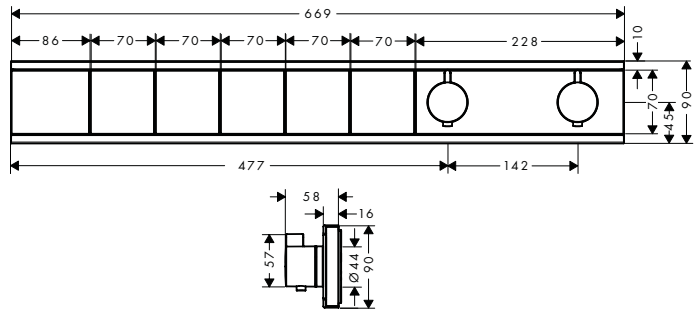

Technológiák

Select

Termékváltozatok áttekintése

funkciók száma	max. átfolyási mennyiség 3 bar nyomáson (l/perc)	Felület	Cikkszám	Ár (Ft)
4 funkció	38	Króm	15382000	687.355,00
		Szálcsiszolt Bronz	15382140	1.030.995,00
		Szálcsiszolt Fekete Króm	15382340	1.030.995,00
		Matt Fekete	15382670	893.525,00
		Matt Fehér	15382700	893.525,00
		Polírozott Arany Hatású	15382990	1.030.995,00
5 funkció	38	Króm	15384000	781.145,00
		Matt Fehér	15384700	1.015.435,00

Szükséges alkatrészek:		Cikkszám	Ár (Ft)
RainSelect Alaptest RainSelect 4 fogyasztós zuhanycsaptelep színkészlethez	15382XXX	15312180	363.610,00
RainSelect Alaptest RainSelect 5 fogyasztós zuhanycsaptelep színkészlethez	15384XXX	15313180	409.065,00

A méretek mm-ben értendők.

A technikai és műszaki változtatások jogát fenntartjuk.

RainSelect Falsík alatti termosztátok

Általános jellemzők

- tartalmazza a következőket: Termosztát, zuhanytartó
- termosztátbetét, Start/stop szelep a fogyasztók kezeléséhez
- az átfolyási mennyiség és a beépítési helyzet függvényében körülbelül 50%-kal csökken az átfolyás és integrált kikapcsolási funkció
- több fogyasztó egyidejű használata
- maximális átfolyási mennyiség 3 bar mellett: 38 l/perc
- fogyasztónkénti átfolyási mennyiség: 26 l/perc
- a fogyasztók egyidejű használatával elért átfolyási mennyiség: 38 l/perc
- biztonsági korlátozás 40 °C-on
- beállítható forróvíz korlátozás
- visszafolyásgátló
- mindkét oldalon kúpos vagy hengeres anyával ellátott zuhanycsövekhez

2 funkció



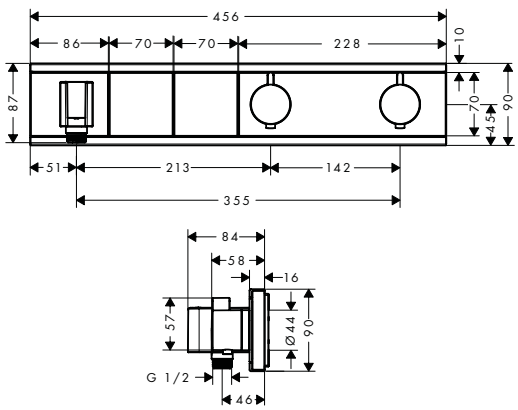

3 funkció



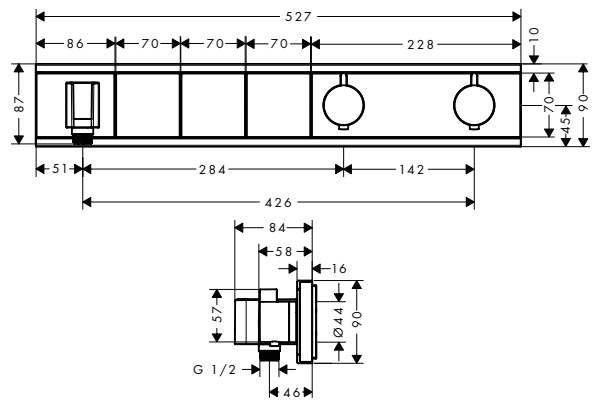

Technológiák

Select

Termékváltozatok áttekintése

funkciók száma	max. átfolyási mennyiség 3 bar nyomáson (l/perc)	Felület	Cikkszám	Ár (Ft)
2 funkció	38	Króm	15355000	543.780,00
		Fehér/Króm	15355400	543.780,00
		Fekete/Króm	15355600	543.780,00
3 funkció	38	Króm	15356000	642.650,00
		Fehér/Króm	15356400	642.650,00
		Fekete/Króm	15356600	642.650,00

Szükséges alkatrészek:			Cikkszám	Ár (Ft)
	RainSelect Alaptest RainSelect 2 fogyasztós zuhanycsaptelep színkészlethez	15355XXX	15310180	272.695,00
	RainSelect Alaptest RainSelect 3 fogyasztós zuhanycsaptelep színkészlethez	15356XXX	15311180	318.155,00

A méretek mm-ben értendők.

A technikai és műszaki változtatások jogát fenntartjuk.

RainSelect Falsík alatti termosztátok

Általános jellemzők

- tartalmazza a következőket: Termosztát, zuhanytartó
- termosztátbetét, Start/stop szelep a fogyasztók kezeléséhez
- az átfolyási mennyiség és a beépítési helyzet függvényében körülbelül 50%-kal csökken az átfolyás és integrált kikapcsolási funkció
- több fogyasztó egyidejű használata
- maximális átfolyási mennyiség 3 bar mellett: 38 l/perc
- fogyasztónkénti átfolyási mennyiség: 26 l/perc
- a fogyasztók egyidejű használatával elért átfolyási mennyiség: 38 l/perc
- biztonsági korlátozás 40 °C-on
- beállítható forróvíz korlátozás
- visszafolyásgátló
- mindkét oldalon kúpos vagy hengeres anyával ellátott zuhanycsövekhez

4 funkció



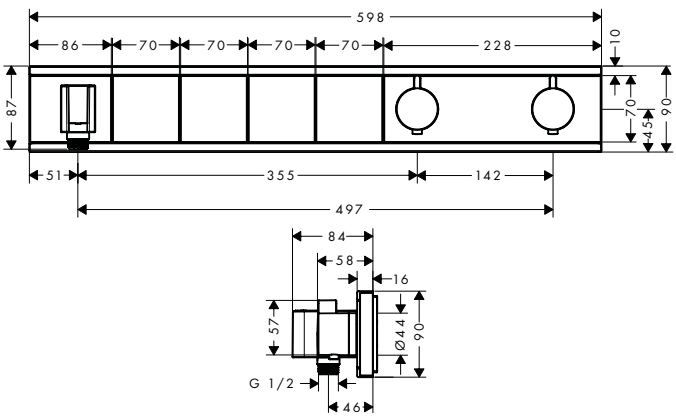

5 funkció



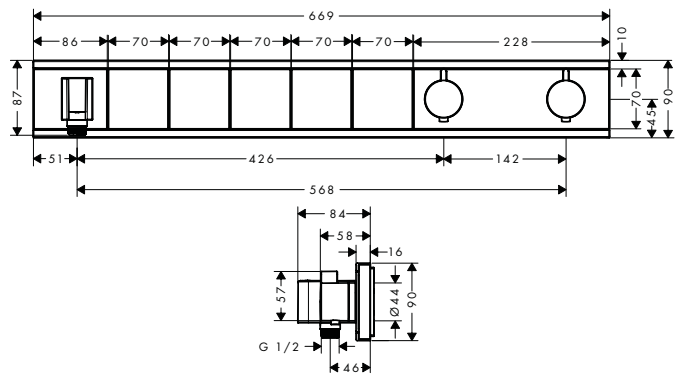

Technológiák

Select SELECT

Termékváltozatok áttekintése

funkciók száma	max. átfolyási mennyiség 3 bar nyomáson (l/perc)	Felület	Cikkszám	Ár (Ft)
4 funkció	38	Króm	15357000	741.515,00
		Fehér/Króm	15357400	741.515,00
		Fekete/Króm	15357600	741.515,00
5 funkció	38	Króm	15358000	840.385,00
		Fehér/Króm	15358400	840.385,00
		Fekete/Króm	15358600	840.385,00

Szükséges alkatrészek:		Cikkszám	Ár (Ft)
 RainSelect Alaptest RainSelect 4 fogyasztós zuhanycsaptelep színkészlethez	15357XXX	15312180	363.610,00
 RainSelect Alaptest RainSelect 5 fogyasztós zuhanycsaptelep színkészlethez	15358XXX	15313180	409.065,00

A méretek mm-ben értendők.

A technikai és műszaki változtatások jogát fenntartjuk.

Falsík alatti szerelés
A fogyasztók áttekintése



1 fogyasztó



ShowerSelect termosztát



ShowerSelect
Termosztát falsík alatti szereléshez,
1 fogyasztóhoz
15762, -000
Üveg felület
(kép nélkül)
15737, -400

ShowerSelect termosztát



ShowerSelect S
Termosztát falsík alatti szereléshez,
1 fogyasztóhoz
15744, -000

ShowerSelect csaptelep



ShowerSelect
Csaptelep falsík alatti szereléshez,
1 fogyasztóhoz
15767, -000



ShowerSelect S
Csaptelep falsík alatti szereléshez,
1 fogyasztóhoz
15747, -000

Ecostat termosztát



Ecostat Square
Termosztát falsík alatti szereléshez,
1 fogyasztóhoz
15712, -000



Ecostat E
Termosztát falsík alatti szereléshez,
1 fogyasztóhoz
15707, -000

Ecostat termosztát



Ecostat S
Termosztát falsík alatti szereléshez,
1 fogyasztóhoz
15757, -000

iBox universal alapú, falsík alatti komplettkészletek: Az egy–négy fogyasztó ellátására alkalmas, hansgrohe falsík alatti termékek választékával mindenféle igényű és pénztárcájú ügyfélre felkészülhet. Már a kezelési mód is megválasztható: a megszokott forgatással vagy inkább gombnyomással szeretné vezérelni a zuhanyokat és a vízsugár fajtákat? Vásárlói emellett a formák tekintetében is nagy választási szabadságot élvezhetnek: kerek vagy szögletes, valamint lekerekített sarkú kivitelek közül választhatnak. Sokféle lehetőség az elegáns szerelvényekért, amelyek tökéletesen illeszkednek a fürdőszobába.





2 fogyasztó



ShowerSelect termosztát



ShowerSelect
Termosztát falsík alatti szereléshez, 2 fogyasztóhoz
15763, -XXX
Üveg felület (kép nélkül)
15738, -400



ShowerSelect
Termosztát falsík alatti szereléshez, 2 fogyasztóhoz, tömlőcsatlakozással és zuhanytartóval
15765, -000

ShowerSelect termosztát



ShowerSelect S
Termosztát falsík alatti szereléshez, 2 fogyasztóhoz
15743, -XXX

ShowerSelect csaptelep



ShowerSelect
Csaptelep falsík alatti szereléshez, 2 fogyasztóhoz
15768, -000

ShowerSelect csaptelep



ShowerSelect S
Csaptelep falsík alatti szereléshez, 2 fogyasztóhoz
15748, -000

Ecostat termosztát



Ecostat Square
Termosztát falsík alatti szereléshez, 2 fogyasztóhoz
15714, -XXX



Ecostat E
Termosztát falsík alatti szereléshez, 2 fogyasztóhoz
15708, -000

Ecostat termosztát



Ecostat S
Termosztát falsík alatti szereléshez, 2 fogyasztóhoz
15758, -XXX



3 fogyasztó



ShowerSelect termosztát



ShowerSelect
váltószelep falsík alatti szereléshez,
3 fogyasztóhoz
15764, -XXX
Üveg felület
(kép nélkül)
15736, -400



ShowerSelect
HighFlow termosztát falsík alatti
szereléshez
15760, -XXX
Üveg felület
(kép nélkül)
15734, -400

ShowerSelect termosztát



ShowerSelect S
váltószelep falsík alatti szereléshez,
3 fogyasztóhoz
15745, -000



ShowerSelect S
HighFlow termosztát falsík alatti
szereléshez
15741, -000

Ecostat termosztát



S Trio/Quattro elzáró és
váltószelep falsík alatti szereléshez
15932, -000



Ecostat E
HighFlow termosztát falsík alatti
szereléshez
15706, -000



E elzáró szelep falsík alatti
szereléshez
31677, -000

Ecostat termosztát



S Trio/Quattro elzáró és
váltószelep falsík alatti szereléshez
15932, -000



Ecostat S
Termosztát falsík alatti szereléshez
15755, -000
HighFlow termosztát falsík alatti
szereléshez
(kép nélkül)
15756, -000



S elzáró szelep falsík alatti
szereléshez
15972, -000



4 fogyasztó



ShowerSelect termosztát



ShowerSelect
váltószelep falsík alatti szereléshez,
3 fogyasztóhoz
15764, -XXX
Üveg felület
(kép nélkül)
15736, -400



ShowerSelect
HighFlow termosztát falsík alatti szereléshez 1 fogyasztóhoz és egy további leágazáshoz
15761, -000
Üveg felület
(kép nélkül)
15735, -400

ShowerSelect termosztát



ShowerSelect S
váltószelep falsík alatti szereléshez,
3 fogyasztóhoz
15745, -000



ShowerSelect S
HighFlow termosztát falsík alatti szereléshez 1 fogyasztóhoz és egy további leágazáshoz
15742, -000

Ecostat termosztát



S Trio/Quattro elzáró és
váltószelep falsík alatti szereléshez
15932, -000



E elzáró szelep falsík alatti
szereléshez
31677, -000



Ecostat E
HighFlow termosztát falsík alatti
szereléshez
15706, -000



E elzáró szelep falsík alatti
szereléshez
31677, -000

Ecostat termosztát



S Trio/Quattro elzáró és
váltószelep falsík alatti szereléshez
15932, -000



S elzáró szelep falsík alatti
szereléshez
15972, -000



Ecostat S
Termosztát falsík alatti szereléshez
15755, -000
HighFlow termosztát falsík alatti
szereléshez
(kép nélkül)
15756, -000



S elzáró szelep falsík alatti
szereléshez
15972, -000

Üveg ShowerSelect



Felületek



fehér/króm

ShowerSelect







króm



szálcsiszolt bronz



szálcsiszolt fekete króm



matt fekete

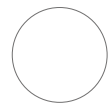

matt fehér



polírozott arany hatású



Technológia és előnyök



Select: A vízfolyás, a zuhany vagy a vízsugár fajtája könnyedén, egy gombnyomással szabályozható.



SafetyStop: A hőmérséklet még véletlenül sem állítható 40 °C fölé a még nagyobb biztonság érdekében.



Zuhanytartó: Praktikus kézi zuhanytartóval.

A felületek és termékjellemzők a modelltől függően állnak rendelkezésre

ShowerSelect Glass Falsík alatti termosztátok

Általános jellemzők

- termosztát kerámiabetét a hőmérséklet szabályozásához, Start/stop szelep a fogyasztók kezeléséhez
- biztonsági korlátozás 40 °C-on
- beállítható forróvíz korlátozás

1 funkció



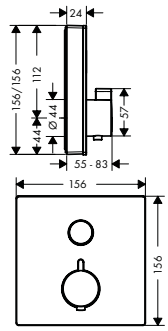

2 funkció



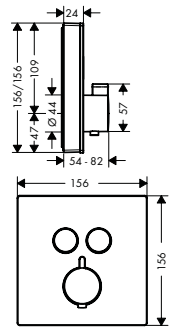

Technológiák

Select

Termékváltozatok áttekintése

funkciók száma	Felület	Cikkszám	Ár (Ft)
1 funkció	Fehér/Króm	15737400	307.400,00
2 funkció	Fehér/Króm	15738400	336.310,00

Szükséges alkatrészek:		Cikkszám	Ár (Ft)
	iBox universal alaptest	01800180	59.440,00

Kiegészítő termékek:		Cikkszám	Ár (Ft)
	iBox universal alaptest-hosszabbítás 25 mm	13595000	21.820,00

ShowerSelect Glass Termosztát HighFlow falsík alatti szereléshez

Tulajdonságok

- termosztátbetét
- maximális átfolyási mennyiség 3 bar mellett: 42 l/perc
- felső kifolyó átfolyási mennyisége: 42 l/perc
- alacsonyabban lévő fogyasztó átfolyási mennyisége: 42 l/perc
- biztonsági korlátozás 40 °C-on
- beállítható forróvíz korlátozás
- szennyeződésszűrő



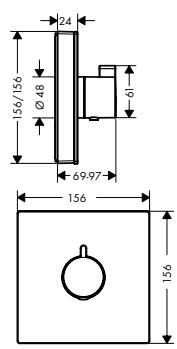

Felület	Cikkszám	Ár (Ft)
Fehér/Króm	15734400	223.340,00

Szükséges alkatrészek:		Cikkszám	Ár (Ft)
	iBox universal alaptest	01800180	59.440,00

Kiegészítő termékek:		Felület	Cikkszám	Ár (Ft)
	iBox universal alaptest-hosszabbítás 25 mm		13595000	21.820,00
	ShowerSelect Glass Szelep falsík alatti elzáró- és váltószelep 3 fogyasztóhoz	Fehér/Króm	15736400	223.340,00

A méretek mm-ben értendők.

A technikai és műszaki változtatások jogát fenntartjuk.

ShowerSelect Glass Termosztát HighFlow falsík alatti szereléshez, 1+1 fogyasztóhoz

Tulajdonságok

- 1+1 fogyasztó
- termosztátbetét, Start/stop szelep a fogyasztók kezeléséhez
- egy fogyasztó kényelmes be-/kikapcsolása a Select gombbal
- maximális átfolyási mennyiség 3 bar mellett: 59 l/perc
- kézizuhany átfolyási mennyisége 3 bar nyomásnál 34 l/perc
- felső kifolyó átfolyási mennyisége: 59 l/perc
- biztonsági korlátozás 40 °C-on
- beállítható forróvíz korlátozás
- szennyeződésszűrő
- termosztát a következő gombokkal: kézizuhany



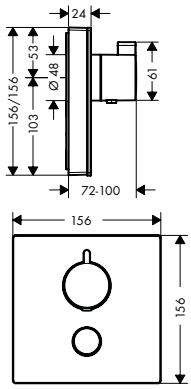

Technológiák

Select

Felület	Cikkszám	Ár (Ft)
Fehér/Króm	15735400	307.400,00

Szükséges alkatrészek:		Cikkszám	Ár (Ft)
	iBox universal alaptest	01800180	59.440,00

Kiegészítő termékek:		Felület	Cikkszám	Ár (Ft)
	iBox universal alaptest-hosszabbítás 25 mm		13595000	21.820,00
	ShowerSelect Glass Szelep falsík alatti elzáró- és váltószelep 3 fogyasztóhoz	Fehér/Króm	15736400	223.340,00

ShowerSelect Glass Szelep falsík alatti elzáró- és váltószelep 3 fogyasztóhoz

Tulajdonságok

- 3 funkció
- Start/stop szelep a fogyasztók kezeléséhez
- több fogyasztó egyidejű használata
- maximális átfolyási mennyiség 3 bar mellett: 30 l/perc
- felső kifolyó átfolyási mennyisége: 26 l/perc
- Átfolyási mennyiség bal és jobb: 29 l/perc
- a fogyasztók egyidejű használatával elért átfolyási mennyiség: 44 l/perc
- A szelepet vízesés, nagy esőztető, Mono gombokkal szállítjuk



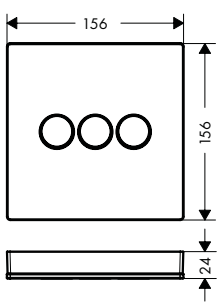

Technológiák

Select

Felület	Cikkszám	Ár (Ft)
Fehér/Króm	15736400	223.340,00

Szükséges alkatrészek:		Cikkszám	Ár (Ft)
	iBox universal alaptest	01800180	59.440,00

Kiegészítő termékek:		Felület	Cikkszám	Ár (Ft)
	iBox universal alaptest-hosszabbítás 25 mm		13595000	21.820,00

A méretek mm-ben értendők.

A technikai és műszaki változtatások jogát fenntartjuk.

ShowerSelect Glass Szelep falsík alatti elzáró- és váltószelep 3 fogyasztóhoz

Kiegészítő termékek:		Felület	Cikkszám	Ár (Ft)
	ShowerSelect Glass Termosztát HighFlow falsík alatti szereléshez	Fehér/Króm	15734400	223.340,00
	ShowerSelect Glass Termosztát HighFlow falsík alatti szereléshez, 1+1 fogyasztóhoz	Fehér/Króm	15735400	307.400,00

Nyomógomb ON/OFF



Felület	Cikkszám	Ár (Ft)
Fehér	92579450	10.910,00

Nyomógomb kézizuhany



Felület	Cikkszám	Ár (Ft)
Fehér	92573450	10.910,00

Nyomógomb zuhanyfej Rain, nagy



Felület	Cikkszám	Ár (Ft)
Fehér	92571450	10.910,00

Nyomógomb zuhanyfej Rain, kicsi



Felület	Cikkszám	Ár (Ft)
Fehér	92572450	10.910,00

Nyomógomb Rain Flow



Felület	Cikkszám	Ár (Ft)
Fehér	92574450	10.910,00

A méretek mm-ben értendők.

A technikai és műszaki változtatások jogát fenntartjuk.

Nyomógomb Whirl



Felület	Cikkszám	Ár (Ft)
Fehér	92575450	10.910,00

Nyomógomb Mono



Felület	Cikkszám	Ár (Ft)
Fehér	92576450	10.910,00

Nyomógomb Tub



Felület	Cikkszám	Ár (Ft)
Fehér	92577450	10.910,00

Nyomógomb Test zuhany



Felület	Cikkszám	Ár (Ft)
Fehér	92578450	10.910,00

ShowerSelect Falsík alatti termosztátok

Általános jellemzők

- termosztát kerámiabetét a hőmérséklet szabályozásához, Start/stop szelep a fogyasztók kezeléséhez
- biztonsági korlátozás 40 °C-on
- beállítható forrózíz korlátozás

1 funkció



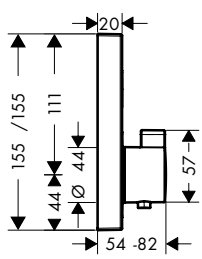

2 funkció



Technológiák

Select

Termékváltozatok áttekintése

funkciók száma	Felület	Cikkszám	Ár (Ft)
1 funkció	Króm	15762000	248.670,00
2 funkció	Króm	15763000	270.805,00
	Szálcsiszolt Bronz	15763140	406.230,00
	Szálcsiszolt Fekete Króm	15763340	406.230,00
	Matt Fekete	15763670	379.090,00
	Matt Fehér	15763700	379.090,00
	Polírozott Arany Hatású	15763990	406.230,00

A méretek mm-ben értendők.

A technikai és műszaki változtatások jogát fenntartjuk.

ShowerSelect Falsík alatti termosztátok

Szükséges alkatrészek:			Cikkszám	Ár (Ft)
	iBox universal alaptest		01800180	59.440,00
Kiegészítő termékek:		Felület	Cikkszám	Ár (Ft)
	iBox universal alaptest-hosszabbítás 25 mm		13595000	21.820,00
	ShowerSelect hosszabbító rozetta	Króm	13593000	20.285,00
		Szálcsiszolt Bronz	13593140	30.370,00
		Szálcsiszolt Fekete Króm	13593340	30.370,00
		Matt Fekete	13593670	28.360,00
		Matt Fehér	13593700	28.360,00
		Polírozott Arany Hatású	13593990	30.370,00

ShowerSelect Termosztát falsík alatti szereléshez, 2 fogyasztóhoz Fixfittel és Porter zuhanytartóval

Tulajdonságok

- tartalmazza a következőket: Termosztát, zuhanytartó
- 2 funkció
- termosztát kerámiabetét a hőmérséklet szabályozásához, Start/stop szelep a fogyasztók kezeléséhez
- Select nyomógomb a 2 kimenetel ki/be vezérléséhez
- több fogyasztó egyidejű használata
- maximális átfolyási mennyiség 3 bar mellett: 29 l/perc
- kézizuhany átfolyási mennyisége 3 bar nyomásnál 14 l/perc
- felső kifolyó átfolyási mennyisége: 29 l/perc
- biztonsági korlátozás 40 °C-on
- beállítható forróvíz korlátozás
- kúpos anyás zuhanytömlőhöz
- termosztát a következő gombokkal: kézizuhany, Rain nagy



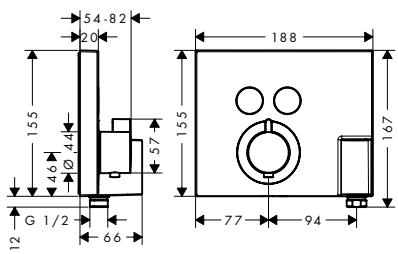

Technológiák

Felület	Cikkszám	Ár (Ft)
Króm	15765000	331.585,00

Szükséges alkatrészek:			Cikkszám	Ár (Ft)
	iBox universal alaptest		01800180	59.440,00
Kiegészítő termékek:		Felület	Cikkszám	Ár (Ft)
	Hosszabbító ShowerSelect Fixfit Porterhez	Króm	13601000	49.200,00

A méretek mm-ben értendők.

A technikai és műszaki változtatások jogát fenntartjuk.

ShowerSelect Termosztát HighFlow falsík alatti szereléshez

Tulajdonságok

- termosztátbetét
- maximális átfolyási mennyiség 3 bar mellett: 42 l/perc
- felső kifolyó átfolyási mennyisége: 42 l/perc
- alacsonyabban lévő fogyasztó átfolyási mennyisége: 42 l/perc
- biztonsági korlátozás 40 °C-on
- beállítható forrózíz korlátozás
- szennyeződésszűrő



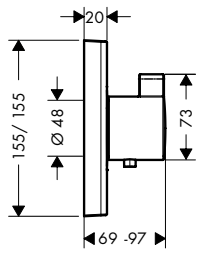

Felület	Cikkszám	Ár (Ft)
Króm	15760000	179.660,00
Szálcsiszolt Bronz	15760140	269.505,00
Szálcsiszolt Fekete Króm	15760340	269.505,00
Matt Fekete	15760670	251.505,00
Matt Fehér	15760700	251.505,00
Polírozott Arany Hatású	15760990	269.505,00

Szükséges alkatrészek:		Cikkszám	Ár (Ft)
	iBox universal alaptest	01800180	59.440,00

Kiegészítő termékek:		Felület	Cikkszám	Ár (Ft)
	iBox universal alaptest-hosszabbítás 25 mm		13595000	21.820,00
	ShowerSelect Váltószelep falsík alatti elzáró- és váltószelep 3 fogyasztóhoz	Króm	15764000	179.660,00
		Szálcsiszolt Bronz	15764140	269.505,00
		Szálcsiszolt Fekete Króm	15764340	269.505,00
		Matt Fekete	15764670	251.505,00
		Matt Fehér	15764700	251.505,00
		Polírozott Arany Hatású	15764990	269.505,00
	ShowerSelect hosszabbító rozetta	Króm	13593000	20.285,00
		Szálcsiszolt Bronz	13593140	30.370,00
		Szálcsiszolt Fekete Króm	13593340	30.370,00
		Matt Fekete	13593670	28.360,00
		Matt Fehér	13593700	28.360,00
		Polírozott Arany Hatású	13593990	30.370,00

A méretek mm-ben értendők.

A technikai és műszaki változtatások jogát fenntartjuk.

ShowerSelect Termosztát HighFlow falsík alatti szereléshez, 1+1 fogyasztóhoz

Tulajdonságok

- 1+1 fogyasztó
- termosztátbetét, Start/stop szelep a fogyasztók kezeléséhez
- egy fogyasztó kényelmes be-/kikapcsolása a Select gombbal
- maximális átfolyási mennyiség 3 bar mellett: 59 l/perc
- kézizuhany átfolyási mennyisége 3 bar nyomásnál 34 l/perc
- felső kifolyó átfolyási mennyisége: 59 l/perc
- biztonsági korlátozás 40 °C-on
- beállítható forróvíz korlátozás
- szennyeződésszűrő
- termosztát a következő gombokkal: kézizuhany



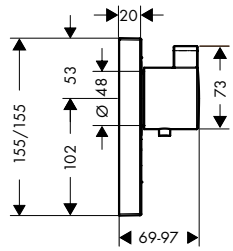

Technológiák

Select

Felület	Cikkszám	Ár (Ft)
Króm	15761000	248.670,00

Szükséges alkatrészek:		Cikkszám	Ár (Ft)
	iBox universal alaptest	01800180	59.440,00

Kiegészítő termékek:		Felület	Cikkszám	Ár (Ft)
	iBox universal alaptest-hosszabbítás 25 mm		13595000	21.820,00
	ShowerSelect Váltószelep falsík alatti elzáró- és váltószelep 3 fogyasztóhoz	Króm	15764000	179.660,00
	ShowerSelect hosszabbító rozetta	Króm	13593000	20.285,00

A méretek mm-ben értendők.

A technikai és műszaki változtatások jogát fenntartjuk.

ShowerSelect Váltószelep falsík alatti elzáró- és váltószelep 3 fogyasztóhoz

Tulajdonságok

- 3 funkció
- Start/stop szelep a fogyasztók kezeléséhez
- több fogyasztó egyidejű használata
- maximális átfolyási mennyiség 3 bar mellett: 30 l/perc
- felső kifolyó átfolyási mennyisége: 26 l/perc
- Átfolyási mennyiség bal és jobb: 29 l/perc
- a fogyasztók egyidejű használatával elért átfolyási mennyiség: 30 l/perc
- szelep a következő gombokkal: Rain nagy esőztető, kis esőztető és kézizuhany



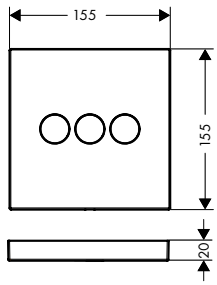

Technológiák

Select

Felület	Cikkszám	Ár (Ft)
Króm	15764000	179.660,00
Szálcsiszolt Bronz	15764140	269.505,00
Szálcsiszolt Fekete Króm	15764340	269.505,00
Matt Fekete	15764670	251.505,00
Matt Fehér	15764700	251.505,00
Polírozott Arany Hatású	15764990	269.505,00

Szükséges alkatrészek:		Cikkszám	Ár (Ft)
	iBox universal alaptest	01800180	59.440,00

Kiegészítő termékek:		Felület	Cikkszám	Ár (Ft)
	iBox universal alaptest-hosszabbítás 25 mm		13595000	21.820,00
	ShowerSelect Termosztát HighFlow falsík alatti szereléshez	Króm	15760000	179.660,00
		Szálcsiszolt Bronz	15760140	269.505,00
		Szálcsiszolt Fekete Króm	15760340	269.505,00
		Matt Fekete	15760670	251.505,00
		Matt Fehér	15760700	251.505,00
		Polírozott Arany Hatású	15760990	269.505,00
	ShowerSelect Termosztát HighFlow falsík alatti szereléshez, 1+1 fogyasztóhoz	Króm	15761000	248.670,00
	ShowerSelect hosszabbító rozetta	Króm	13593000	20.285,00
		Szálcsiszolt Bronz	13593140	30.370,00
		Szálcsiszolt Fekete Króm	13593340	30.370,00
		Matt Fekete	13593670	28.360,00
		Matt Fehér	13593700	28.360,00
		Polírozott Arany Hatású	13593990	30.370,00

A méretek mm-ben értendők.

A technikai és műszaki változtatások jogát fenntartjuk.

ShowerSelect csaptelepek falsík alatti szereléshez

Általános jellemzők

- kerámiabetét hőmérséklet-vezérléshez, Start/stop szelep a fogyasztók kezeléséhez
- beállítható forróvíz korlátozás
- a csaptelepet Be/Ki gombbal szállítjuk
- csatlakozás módja: alaptest

1 funkció



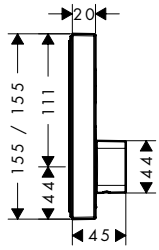

2 funkció



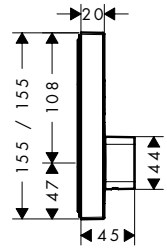

Technológiák

Select

Termékváltozatok áttekintése

	funkciók száma	Felület	Cikkszám	Ár (Ft)
	1 funkció	Króm	15767000	207.230,00
	2 funkció	Króm	15768000	229.445,00

Szükséges alkatrészek:		Cikkszám	Ár (Ft)
	iBox universal alaptest	01800180	59.440,00

Kiegészítő termékek:		Felület	Cikkszám	Ár (Ft)
	iBox universal alaptest-hosszabbítás 25 mm		13595000	21.820,00
	ShowerSelect hosszabbító rozetta	Króm	13593000	20.285,00

A méretek mm-ben értendők.

A technikai és műszaki változtatások jogát fenntartjuk.

ShowerSelect S Falsík alatti termosztátok

Általános jellemzők

- termosztát kerámiabetét a hőmérséklet szabályozásához, Start/stop szelep a fogyasztók kezeléséhez
- biztonsági korlátozás 40 °C-on
- beállítható forróvíz korlátozás

1 funkció



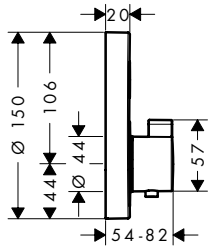

2 funkció



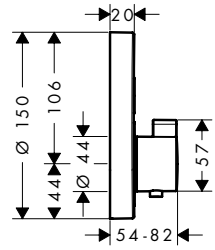

Technológiák

Select

Termékváltozatok áttekintése

	funkciók száma	Felület	Cikkszám	Ár (Ft)
	1 funkció	Króm	15744000	248.670,00
	2 funkció	Króm	15743000	270.805,00
		Szálcsiszolt Bronz	15743140	406.230,00
		Szálcsiszolt Fekete Króm	15743340	406.230,00
		Matt Fekete	15743670	379.090,00
		Matt Fehér	15743700	379.090,00
		Polírozott Arany Hatású	15743990	406.230,00

Szükséges alkatrészek:		Cikkszám	Ár (Ft)
	iBox universal alaptest	01800180	59.440,00

Kiegészítő termékek:		Felület	Cikkszám	Ár (Ft)
	iBox universal alaptest-hosszabbítás 25 mm		13595000	21.820,00
	Hosszabbító rozetta Ø 150 mm	Króm	13597000	20.720,00
		Szálcsiszolt Bronz	13597140	31.080,00
		Szálcsiszolt Fekete Króm	13597340	31.080,00
		Matt Fekete	13597670	28.990,00
		Matt Fehér	13597700	28.990,00

A méretek mm-ben értendők.

A technikai és műszaki változtatások jogát fenntartjuk.

ShowerSelect S Termosztát HighFlow falsík alatti szereléshez

Tulajdonságok

- termosztátbetét
- maximális átfolyási mennyiség 3 bar mellett: 59 l/perc
- felső kifolyó átfolyási mennyisége: 42 l/perc
- alacsonyabban lévő fogyasztó átfolyási mennyisége: 42 l/perc
- biztonsági korlátozás 40 °C-on
- beállítható forróvíz korlátozás
- szennyeződésszűrő



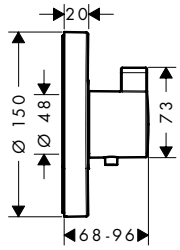

Felület	Cikkszám	Ár (Ft)
Króm	15741000	179.660,00

Szükséges alkatrészek:		Cikkszám	Ár (Ft)
	iBox universal alaptest	01800180	59.440,00

Kiegészítő termékek:		Felület	Cikkszám	Ár (Ft)
	iBox universal alaptest-hosszabbítás 25 mm		13595000	21.820,00
	ShowerSelect S Váltószelep falsík alatti elzáró- és váltószelep 3 fogyasztóhoz	Króm	15745000	179.660,00
	Hosszabbító rozetta Ø 150 mm	Króm	13597000	20.720,00

ShowerSelect S Termosztát HighFlow falsík alatti szereléshez, 1+1 fogyasztóhoz

Tulajdonságok

- 1+1 fogyasztó
- termosztátbetét
- maximális átfolyási mennyiség 3 bar mellett: 59 l/perc
- kézizuhany átfolyási mennyisége 3 bar nyomásnál 34 l/perc
- felső kifolyó átfolyási mennyisége: 59 l/perc
- biztonsági korlátozás 40 °C-on
- beállítható forróvíz korlátozás
- termosztát a következő gombokkal: kézizuhany

Technológiák



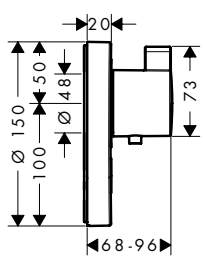

Felület	Cikkszám	Ár (Ft)
Króm	15742000	248.670,00

Szükséges alkatrészek:		Cikkszám	Ár (Ft)
	iBox universal alaptest	01800180	59.440,00

Kiegészítő termékek:		Felület	Cikkszám	Ár (Ft)
	iBox universal alaptest-hosszabbítás 25 mm		13595000	21.820,00
	ShowerSelect S Váltószelep falsík alatti elzáró- és váltószelep 3 fogyasztóhoz	Króm	15745000	179.660,00

A méretek mm-ben értendők.

A technikai és műszaki változtatások jogát fenntartjuk.

ShowerSelect S Termosztát HighFlow falsík alatti szereléshez, 1+1 fogyasztóhoz

Kiegészítő termékek:	Felület	Cikkszám	Ár (Ft)
 Hosszabbító rozetta Ø 150 mm	Króm	13597000	20.720,00

A méretek mm-ben értendők.

A technikai és műszaki változtatások jogát fenntartjuk.

ShowerSelect S Váltószelep falsík alatti elzáró- és váltószelep 3 fogyasztóhoz

Tulajdonságok

- 3 funkció
- Start/stop szelep a fogyasztók kezeléséhez
- több fogyasztó egyidejű használata
- maximális átfolyási mennyiség 3 bar mellett: 30 l/perc
- felső kifolyó átfolyási mennyisége: 26 l/perc
- Átfolyási mennyiség bal és jobb: 29 l/perc
- a fogyasztók egyidejű használatával elért átfolyási mennyiség: 30 l/perc
- A szelepet nagy esőztető, örvény, vízesés gombokkal szállítjuk



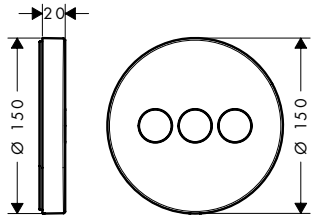

Technológiák

Felület	Cikkszám	Ár (Ft)
Króm	15745000	179.660,00

Szükséges alkatrészek:		Cikkszám	Ár (Ft)
	iBox universal alaptest	01800180	59.440,00

Kiegészítő termékek:		Felület	Cikkszám	Ár (Ft)
	iBox universal alaptest-hosszabbítás 25 mm		13595000	21.820,00
	ShowerSelect S Termosztát HighFlow falsík alatti szereléshez	Króm	15741000	179.660,00
	Hosszabbító rozetta Ø 150 mm	Króm	13597000	20.720,00
	ShowerSelect S Termosztát HighFlow falsík alatti szereléshez, 1+1 fogyasztóhoz	Króm	15742000	248.670,00

ShowerSelect S csaptelepek falsík alatti szereléshez

Általános jellemzők

- kerámiabetét hőmérséklet-vezérléshez, Start/stop szelep a fogyasztók kezeléséhez
- beállítható forróvíz korlátozás
- a csaptelepet Be/Ki gombbal szállítjuk
- csatlakozás módja: alaptest

1 funkció



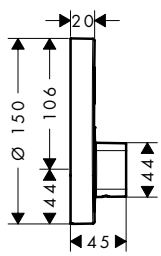

2 funkció



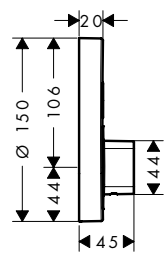

Technológiák

Termékváltozatok áttekintése

	funkciók száma	Felület	Cikkszám	Ár (Ft)
	1 funkció	Króm	15747000	207.230,00
	2 funkció	Króm	15748000	229.445,00

A méretek mm-ben értendők.

A technikai és műszaki változtatások jogát fenntartjuk.

ShowerSelect S csaptelepek falsík alatti szereléshez

Szükséges alkatrészek:			Cikkszám	Ár (Ft)
	iBox universal alaptest		01800180	59.440,00
Kiegészítő termékek:		Felület	Cikkszám	Ár (Ft)
	iBox universal alaptest-hosszabbítás 25 mm		13595000	21.820,00
	Hosszabbító rozetta Ø 150 mm	Króm	13597000	20.720,00

Nyomógomb ON/OFF



Felület	Cikkszám	Ár (Ft)
Matt Fekete	93579670	4.335,00
Matt Fehér	93579700	4.335,00

Nyomógomb kézizuhanyhoz



Felület	Cikkszám	Ár (Ft)
Matt Fekete	93573670	4.335,00
Matt Fehér	93573700	4.335,00

Nyomógomb fejzuhanyhoz, Rain nagy



Felület	Cikkszám	Ár (Ft)
Matt Fekete	93571670	4.335,00
Matt Fehér	93571700	4.335,00

Nyomógomb fejzuhanyhoz, Rain kicsi



Felület	Cikkszám	Ár (Ft)
Matt Fekete	93572670	4.335,00
Matt Fehér	93572700	4.335,00

A méretek mm-ben értendők.

A technikai és műszaki változtatások jogát fenntartjuk.

Nyomógomb Rain Flow



Felület	Cikkszám	Ár (Ft)
Matt Fekete	93574670	4.335,00
Matt Fehér	93574700	4.335,00

Nyomógomb Whirl



Felület	Cikkszám	Ár (Ft)
Matt Fekete	93575670	4.335,00
Matt Fehér	93575700	4.335,00

Nyomógomb Mono



Felület	Cikkszám	Ár (Ft)
Matt Fekete	93576670	4.335,00
Matt Fehér	93576700	4.335,00

Nyomógomb kádtöltő



Felület	Cikkszám	Ár (Ft)
Matt Fekete	93577670	4.335,00
Matt Fehér	93577700	4.335,00

Nyomógomb oldalzuhany



Felület	Cikkszám	Ár (Ft)
Matt Fekete	93578670	4.335,00
Matt Fehér	93578700	4.335,00

A méretek mm-ben értendők.

A technikai és műszaki változtatások jogát fenntartjuk.

Ecostat







Felületek

króm

szálcsiszolt bronz

szálcsiszolt fekete króm

matt fekete

matt fehér

polírozott arany hatású

Elnyert díjak

Technológia és előnyök



SafetyStop: A hőmérséklet még véletlenül sem állítható 40 °C fölé a még nagyobb biztonság érdekében.



Vízszabályozó: A vízfogyasztás aktív szabályozása – a vízmennyiség a forgószabályozóval állítható be.



A felületek és termékjellemzők a modelltől függően állnak rendelkezésre

Ecostat Square Falsík alatti termosztátok

Általános jellemzők

· biztonsági korlátozás 40 °C-on

· beállítható forróvíz korlátozás

1 funkció



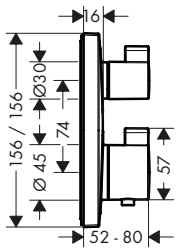

2 funkció



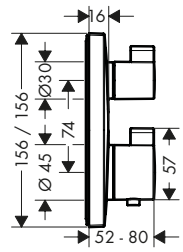

Termékváltozatok áttekintése

	funkciók száma	Felület	Cikkszám	Ár (Ft)
	1 funkció	Króm	15712000	175.090,00
	2 funkció	Króm	15714000	196.555,00
		Szálcsiszolt Bronz	15714140	294.835,00
		Szálcsiszolt Fekete Króm	15714340	294.835,00
		Matt Fekete	15714670	275.220,00
		Matt Fehér	15714700	275.220,00
		Polírozott Arany Hatású	15714990	294.835,00

Szükséges alkatrészek:		Cikkszám	Ár (Ft)
	iBox universal alaptest	01800180	59.440,00

Kiegészítő termékek:		Felület	Cikkszám	Ár (Ft)
	iBox universal alaptest-hosszabbítás 25 mm		13595000	21.820,00
	ShowerSelect hosszabbító rozetta	Króm	13593000	20.285,00
		Szálcsiszolt Bronz	13593140	30.370,00
		Szálcsiszolt Fekete Króm	13593340	30.370,00
		Matt Fekete	13593670	28.360,00
		Matt Fehér	13593700	28.360,00
		Polírozott Arany Hatású	13593990	30.370,00

A méretek mm-ben értendők.

A technikai és műszaki változtatások jogát fenntartjuk.

Ecostat E Zuhany termosztát falsík alatti szereléshez

Általános jellemzők

- biztonsági korlátozás 40 °C-on
- beállítható forróvíz korlátozás

1 funkció



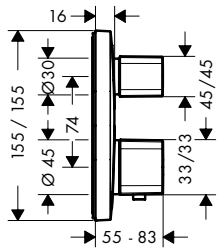

2 funkció



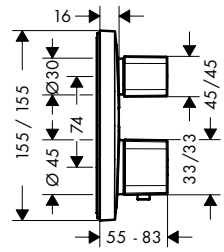

Termékváltozatok áttekintése

funkciók száma	Felület	Cikkszám	Ár (Ft)
1 funkció	Króm	15707000	175.090,00
2 funkció	Króm	15708000	196.555,00

Szükséges alkatrészek:		Cikkszám	Ár (Ft)
	iBox universal alaptest	01800180	59.440,00

Kiegészítő termékek:		Cikkszám	Ár (Ft)
	iBox universal alaptest-hosszabbítás 25 mm	13595000	21.820,00

Ecostat E Termosztát falsík alatti szereléshez

Tulajdonságok

- termosztát kerámiabetét a hőmérséklet szabályozásához
- maximális átfolyási mennyiség 3 bar mellett: 37 l/perc
- biztonsági korlátozás 40 °C-on
- beállítható forróvíz korlátozás



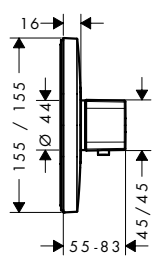

Felület	Cikkszám	Ár (Ft)
Króm	15705000	107.730,00

Szükséges alkatrészek:		Cikkszám	Ár (Ft)
	iBox universal alaptest	01800180	59.440,00

Kiegészítő termékek:		Cikkszám	Ár (Ft)
	iBox universal alaptest-hosszabbítás 25 mm	13595000	21.820,00

A méretek mm-ben értendők.

A technikai és műszaki változtatások jogát fenntartjuk.

Ecostat E Termosztát HighFlow falsík alatti szereléshez

Tulajdonságok

- termosztátbetét
- maximális átfolyási mennyiség 3 bar mellett: 59 l/perc
- felső kifolyó átfolyási mennyisége: 42 l/perc
- alacsonyabban lévő fogyasztó átfolyási mennyisége: 42 l/perc
- biztonsági korlátozás 40 °C-on
- beállítható forróvíz korlátozás



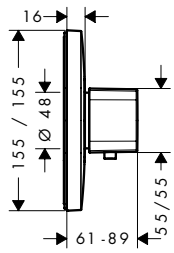

Felület	Cikkszám	Ár (Ft)
Króm	15706000	175.090,00

Szükséges alkatrészek:	Cikkszám	Ár (Ft)
iBox universal alaptest	01800180	59.440,00

Kiegészítő termékek:	Cikkszám	Ár (Ft)
iBox universal alaptest-hosszabbítás 25 mm	13595000	21.820,00

A méretek mm-ben értendők.

A technikai és műszaki változtatások jogát fenntartjuk.

Ecostat S Falsík alatti termosztátok

Általános jellemzők

- biztonsági korlátozás 40 °C-on
- beállítható forróvíz korlátozás

1 funkció



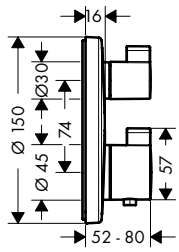

2 funkció



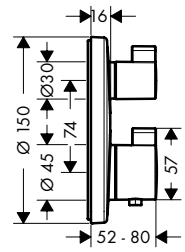

Termékváltozatok áttekintése

	funkciók száma	Felület	Cikkszám	Ár (Ft)
	1 funkció	Króm	15757000	175.090,00
	2 funkció	Króm	15758000	196.555,00
		Szálcsiszolt Bronz	15758140	294.835,00
		Szálcsiszolt Fekete Króm	15758340	294.835,00
		Matt Fekete	15758670	275.220,00
		Matt Fehér	15758700	275.220,00
		Polírozott Arany Hatású	15758990	294.835,00

Szükséges alkatrészek:		Cikkszám	Ár (Ft)
	iBox universal alaptest	01800180	59.440,00

Kiegészítő termékek:		Felület	Cikkszám	Ár (Ft)
	iBox universal alaptest-hosszabbítás 25 mm		13595000	21.820,00
	Hosszabbító rozetta Ø 150 mm	Króm	13597000	20.720,00
		Szálcsiszolt Bronz	13597140	31.080,00
		Szálcsiszolt Fekete Króm	13597340	31.080,00
		Matt Fekete	13597670	28.990,00
		Matt Fehér	13597700	28.990,00

A méretek mm-ben értendők.

A technikai és műszaki változtatások jogát fenntartjuk.

Ecostat S Termosztát HighFlow falsík alatti szereléshez

Tulajdonságok

- termosztátbetét
- maximális átfolyási mennyiség 3 bar mellett: 59 l/perc
- felső kifolyó átfolyási mennyisége: 42 l/perc
- alacsonyabban lévő fogyasztó átfolyási mennyisége: 42 l/perc
- biztonsági korlátozás 40 °C-on
- beállítható forrózíz korlátozás



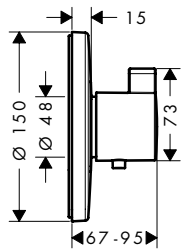

	Felület	Cikkszám	Ár (Ft)
	Króm	15756000	175.090,00

Szükséges alkatrészek:		Cikkszám	Ár (Ft)
	iBox universal alaptest	01800180	59.440,00

Kiegészítő termékek:		Felület	Cikkszám	Ár (Ft)
	iBox universal alaptest-hosszabbítás 25 mm		13595000	21.820,00
	Hosszabbító rozetta Ø 150 mm	Króm	13597000	20.720,00

Ecostat S Termosztát falsík alatti szereléshez

Tulajdonságok

- termosztát kerámiabetét a hőmérséklet szabályozásához
- maximális átfolyási mennyiség 3 bar mellett: 37 l/perc
- biztonsági korlátozás 40 °C-on
- beállítható forrózíz korlátozás



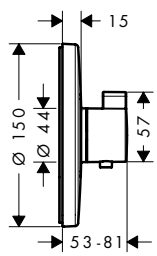

	Felület	Cikkszám	Ár (Ft)
	Króm	15755000	107.730,00

Kiegészítő termékek:		Felület	Cikkszám	Ár (Ft)
	iBox universal alaptest-hosszabbítás 25 mm		13595000	21.820,00
	Hosszabbító rozetta Ø 150 mm	Króm	13597000	20.720,00

A méretek mm-ben értendők.

A technikai és műszaki változtatások jogát fenntartjuk.

Trio/ Quattro S elzáró- és váltószelep falsík alatti szereléshez

Tulajdonságok

· 3 funkció



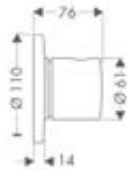

Felület	Cikkszám	Ár (Ft)
Króm	15932000	56.880,00

Szükséges alkatrészek:	Cikkszám	Ár (Ft)
 Alaptest Trio elzáró- és váltószelephez falsík alatti szereléshez	15981180	72.280,00
 Alaptest Quattro 4-utas váltószelephez, falsík alatti szereléshez	15930180	113.915,00

Elzárószelep S falsík alatti szereléshez



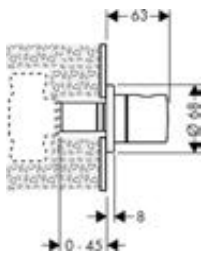

Felület	Cikkszám	Ár (Ft)
Króm	15972000	42.500,00

Szükséges alkatrészek:	Cikkszám	Ár (Ft)
 Alaptest kerámiabetéttel 40 l/perc, falsík alatti elzárószelep szereléshez, DN15	15974180	38.050,00
 Alaptest gumibetéttel 52 l/perc, falsík alatti elzárószelep színkészlethez	15973180	36.595,00
 Alaptest gumibetéttel 130 l/perc, falsík alatti elzárószelep szereléshez, DN20	15970180	39.785,00

Kiegészítő termékek:	Cikkszám	Ár (Ft)
 25 mm-es hosszabbító készlet	96370000	21.035,00

A méretek mm-ben értendők.

A technikai és műszaki változtatások jogát fenntartjuk.

Metris Elzárószelep E falsík alatti szereléshez

Tulajdonságok

· csatlakozás módja: DN15/DN20



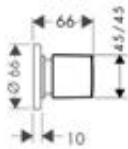

Felület	Cikkszám	Ár (Ft)
Króm	31677000	17.255,00

Szükséges alkatrészek:		Cikkszám	Ár (Ft)
	Alaptest gumibetéttel 52 l/perc, falsík alatti elzárószelep színkészlethez	15973180	36.595,00
	Alaptest kerámiabetéttel 40 l/perc, falsík alatti elzárószelep szereléshez, DN15	15974180	38.050,00
	Alaptest gumibetéttel 130 l/perc, falsík alatti elzárószelep szereléshez, DN20	15970180	39.785,00

Kiegészítő termékek:		Cikkszám	Ár (Ft)
	25 mm-es hosszabbító készlet	96370000	21.035,00

Logis Falsík alatti elzárószelep színkészlet

Tulajdonságok

· csatlakozás módja: DN15/DN20



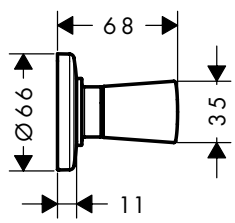

Felület	Cikkszám	Ár (Ft)
Króm	71970000	12.760,00

Szükséges alkatrészek:		Cikkszám	Ár (Ft)
	Alaptest kerámiabetéttel 40 l/perc, falsík alatti elzárószelep szereléshez, DN15	15974180	38.050,00
	Alaptest gumibetéttel 130 l/perc, falsík alatti elzárószelep szereléshez, DN20	15970180	39.785,00
	Alaptest gumibetéttel 52 l/perc, falsík alatti elzárószelep színkészlethez	15973180	36.595,00

Kiegészítő termékek:		Cikkszám	Ár (Ft)
	25 mm-es hosszabbító készlet	96370000	21.035,00

A méretek mm-ben értendők.

A technikai és műszaki változtatások jogát fenntartjuk.

RainDrain







Felületek

króm

szálcsiszolt bronz

szálcsiszolt fekete króm

fekete

matt fekete

fehér

matt fehér

rozsdamentes acél hatású

polírozott arany hatású

Elnyert díjak

GERMAN DESIGN AWARD SPECIAL 2022

INNOVATIVE INTERIOR winner

reddot winner 2022

Technológia és előnyök



Beállítható keretmagasság: A zuhanylefolyó egy síkban van a járólapokkal, így nem lehet benne megbotlani.



Rövidíthető zuhanyfolyóka: Ez a zuhanyfolyóka egyszerűen méretre vágható, így optimálisan hozzáigazítható minden szerelvényezési környezethez.



Egyszerűen tisztítható szifon: A bűzzár még akkor is kivehető tisztítás céljából, ha a lefolyó már be van építve.



Nagy elvezetési kapacitás: A nagy fejzuhanyok nagy elvezetési kapacitást igényelnek. Ez a lefolyó akár 60 l/perccel is megbirkózik.

A felületek és termékjellemzők a modelltől függően állnak rendelkezésre

RainDrain Flex Zuhanylefolyó színkészlet, méretre vágható

Általános jellemzők

- tartalmazza a következőket: levehető fedél, Dryphon
- rögzítés típusa: kétoldalú
- helyben rövidíthető
- könnyen tisztítható felület
- a magasság 10 mm-rel állítható
- akár 60 l/perc vízelvezető képesség
- felhasználási javaslat: új szerkezet, felújítás
- a borítólemez eltávolító eszközzel könnyen eltávolítható a borítólemez
- integrált lejtéssel
- szagzáró tömítés típusa: mechanikus
- A Dryphon vízmentes szifonrendszert tesz lehetővé
- borítólemez anyaga: rozsdamentes acél 304 (1.4301)
- elsődleges vízelvezetéshez

700 - 1200



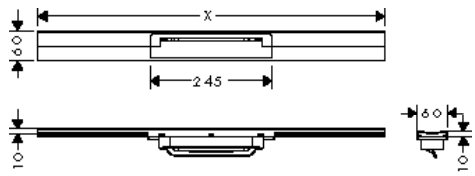

Technológiák



Beszerelés



Termékváltozatok áttekintése

hosszúság (mm)	Felület		Cikkszám	Ár (Ft)
700	Szálcsiszolt Rozsdamentes Acél		56043800	120.335,00
	Matt Fekete		56043670	168.355,00
	Matt Fehér		56043700	168.355,00
	Króm	Újdonság	56043000	168.355,00
	Szálcsiszolt Bronz		56043140	206.915,00
	Szálcsiszolt Fekete Króm		56043340	206.915,00
	Polírozott Arany Hatású	Újdonság	56043990	206.915,00
800	Szálcsiszolt Rozsdamentes Acél		56044800	123.370,00
	Matt Fekete		56044670	172.685,00
	Matt Fehér		56044700	172.685,00
	Króm	Újdonság	56044000	172.685,00
	Szálcsiszolt Bronz		56044140	212.115,00
	Szálcsiszolt Fekete Króm		56044340	212.115,00
	Polírozott Arany Hatású	Újdonság	56044990	212.115,00
900	Szálcsiszolt Rozsdamentes Acél		56045800	134.200,00
	Matt Fekete		56045670	187.850,00
	Matt Fehér		56045700	187.850,00
	Króm	Újdonság	56045000	187.850,00
	Szálcsiszolt Bronz		56045140	230.705,00
	Szálcsiszolt Fekete Króm		56045340	230.705,00
	Polírozott Arany Hatású	Újdonság	56045990	230.705,00

A méretek mm-ben értendők.

A technikai és műszaki változtatások jogát fenntartjuk.

RainDrain Flex Zuhanylefolyó színkészlet, méretre vágható

Termékváltozatok áttekintése

hosszúság (mm)	Felület		Cikkszám	Ár (Ft)
1000	Szálcsiszolt Rozsdamentes Acél		56046800	137.670,00
	Matt Fekete		56046670	192.655,00
	Matt Fehér		56046700	192.655,00
	Króm	Újdonság	56046000	192.655,00
	Szálcsiszolt Bronz		56046140	236.775,00
	Szálcsiszolt Fekete Króm		56046340	236.775,00
	Polírozott Arany Hatású	Újdonság	56046990	236.775,00
1200	Szálcsiszolt Rozsdamentes Acél		56047800	148.030,00
	Matt Fekete		56047670	207.310,00
	Matt Fehér		56047700	207.310,00
	Króm	Újdonság	56047000	207.310,00
	Szálcsiszolt Bronz		56047140	254.540,00
	Szálcsiszolt Fekete Króm		56047340	254.540,00
	Polírozott Arany Hatású	Újdonság	56047990	254.540,00

Szükséges alkatrészek (bármelyik választható):		Cikkszám	Ár (Ft)
	uBox universal Alaptest lineáris zuhanylefolyóhoz, függőleges telepítéshez	01002180	69.250,00
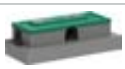	uBox universal Alaptest lineáris zuhanylefolyóhoz, lapos telepítéshez	01000180	69.250,00
	uBox universal Alaptest lineáris zuhanylefolyóhoz, standard telepítéshez	01001180	69.250,00

A méretek mm-ben értendők.

A technikai és műszaki változtatások jogát fenntartjuk.

RainDrain Flex Zuhanylefolyó színkészlet, méretre vágható, fali illesztéshez

Általános jellemzők

- tartalmazza a következőket: levehető fedél, Dryphon, tömítőmembrán
- rögzítés típusa: fali szerelés
- helyben rövidíthető
- könnyen tisztítható felület
- a magasság 10 mm-rel állítható
- akár 60 l/perc vízelvezető képesség
- felhasználási javaslat: új szerkezet, felújítás
- a borítólemez eltávolító eszközzel könnyen eltávolítható a borítólemez
- integrált lejtéssel
- szagzáró tömítés típusa: mechanikus
- A Dryphon vízmentes szifonrendszert tesz lehetővé
- borítólemez anyaga: rozsdamentes acél 304 (1.4301)
- elsődleges vízelvezetéshez

700 - 1200



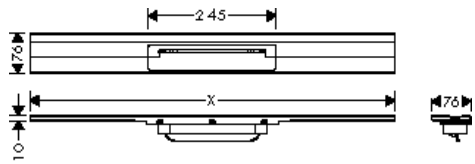

Technológiák

Beszerelés

Termékváltozatok áttekintése

hosszúság (mm)	Felület		Cikkszám	Ár (Ft)
700	Szálcsiszolt Rozsdamentes Acél		56050800	120.335,00
	Matt Fekete		56050670	168.355,00
	Matt Fehér		56050700	168.355,00
	Króm	Újdonság	56050000	168.355,00
	Szálcsiszolt Bronz		56050140	206.915,00
	Szálcsiszolt Fekete Króm		56050340	206.915,00
	Polírozott Arany Hatású	Újdonság	56050990	206.915,00
800	Szálcsiszolt Rozsdamentes Acél		56051800	123.370,00
	Matt Fekete		56051670	172.685,00
	Matt Fehér		56051700	172.685,00
	Króm	Újdonság	56051000	172.685,00
	Szálcsiszolt Bronz		56051140	212.115,00
	Szálcsiszolt Fekete Króm		56051340	212.115,00
	Polírozott Arany Hatású	Újdonság	56051990	212.115,00
900	Szálcsiszolt Rozsdamentes Acél		56052800	134.200,00
	Matt Fekete		56052670	187.850,00
	Matt Fehér		56052700	187.850,00
	Króm	Újdonság	56052000	187.850,00
	Szálcsiszolt Bronz		56052140	230.705,00
	Szálcsiszolt Fekete Króm		56052340	230.705,00
	Polírozott Arany Hatású	Újdonság	56052990	230.705,00

A méretek mm-ben értendők.

A technikai és műszaki változtatások jogát fenntartjuk.

RainDrain Flex Zuhanylefolyó színkészlet, méretre vágható, fali illesztéshez

Termékváltozatok áttekintése

hosszúság (mm)	Felület		Cikkszám	Ár (Ft)
1000	Szálcsiszolt Rozsdamentes Acél		56053800	137.670,00
	Matt Fekete		56053670	192.655,00
	Matt Fehér		56053700	192.655,00
	Króm	Újdonság	56053000	192.655,00
	Szálcsiszolt Bronz		56053140	236.775,00
	Szálcsiszolt Fekete Króm		56053340	236.775,00
	Polírozott Arany Hatású	Újdonság	56053990	236.775,00
1200	Szálcsiszolt Rozsdamentes Acél		56054800	148.030,00
	Matt Fekete		56054670	207.310,00
	Matt Fehér		56054700	207.310,00
	Króm	Újdonság	56054000	207.310,00
	Szálcsiszolt Bronz		56054140	254.540,00
	Szálcsiszolt Fekete Króm		56054340	254.540,00
	Polírozott Arany Hatású	Újdonság	56054990	254.540,00

Szükséges alkatrészek (bármelyik választható):		Cikkszám	Ár (Ft)
	uBox universal Alaptest lineáris zuhanylefolyóhoz, standard telepítéshez	01001180	69.250,00
	uBox universal Alaptest lineáris zuhanylefolyóhoz, lapos telepítéshez	01000180	69.250,00
	uBox universal Alaptest lineáris zuhanylefolyóhoz, függőleges telepítéshez	01002180	69.250,00

A méretek mm-ben értendők.

A technikai és műszaki változtatások jogát fenntartjuk.

RainDrain Match Zuhanylefolyó színkészlet, állítható magasságú kerettel

Általános jellemzők

- tartalmazza a következőket: dizájn takarólemez, állítható magasságú keret, falra szerelhető rozetta, Dryphon
- rögzítés típusa: fali szerelés, szabadon a padlózatban
- hátoldalán csempézhető
- könnyen tisztítható felület
- a keret magassága állítható (7-18 mm), ezért könnyedén a csempe vastagságához igazítható
- csempe vastagsága: 18 mm-ig
- bármely típusú csempéhez megfelelő
- akár 60 l/perc vízelvezető képesség
- felhasználási javaslat: új szerkezet, felújítás
- a borítólemez eltávolító eszközzel könnyen eltávolítható a borítólemez
- szagzáró tömítés típusa: mechanikus
- A Dryphon vízmentes szifonrendszert tesz lehetővé
- falra szerelhető
- csempe belső mélysége: 12 mm
- borítólemez anyaga: rozsdamentes acél 304 (1.4301)
- elsődleges és másodlagos vízelvezetéshez
- keretszélesség: 62 mm

600 - 1200



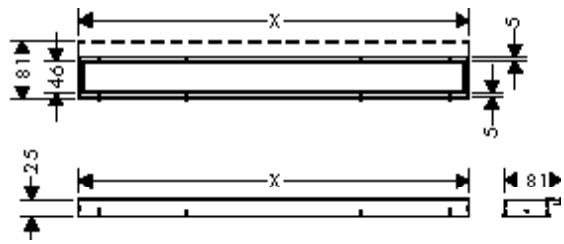

Technológiák



Beszerelés



Termékváltozatok áttekintése

	hosszúság (mm)	Felület		Cikkszám	Ár (Ft)
	600	Szálcsiszolt Rozsdamentes Acél		56036800	73.145,00
		Matt Fekete		56036670	161.025,00
		Matt Fehér		56036700	161.025,00
		Króm	Újdonság	56036000	109.935,00
		Fehér		56036450	175.720,00
		Fekete		56036610	175.720,00
	700	Szálcsiszolt Rozsdamentes Acél		56037800	77.915,00
		Matt Fekete		56037670	171.385,00
		Matt Fehér		56037700	171.385,00
		Króm	Újdonság	56037000	116.870,00
		Fehér		56037450	186.985,00
		Fekete		56037610	186.985,00
	800	Szálcsiszolt Rozsdamentes Acél		56038800	80.945,00
		Matt Fekete		56038670	177.925,00
		Matt Fehér		56038700	177.925,00
		Króm	Újdonság	56038000	121.635,00
		Fehér		56038450	194.350,00
		Fekete		56038610	194.350,00
	900	Szálcsiszolt Rozsdamentes Acél		56040800	83.545,00
		Matt Fekete		56040670	183.990,00
		Matt Fehér		56040700	183.990,00
		Króm	Újdonság	56040000	125.535,00
		Fehér		56040450	200.415,00
		Fekete		56040610	200.415,00

A méretek mm-ben értendők.

A technikai és műszaki változtatások jogát fenntartjuk.

RainDrain Match Zuhanylefolyó színkészlet, állítható magasságú kerettel

Termékváltozatok áttekintése

hosszúság (mm)	Felület		Cikkszám	Ár (Ft)
1000	Szálcsiszolt Rozsdamentes Acél		56041800	85.280,00
	Matt Fekete		56041670	187.420,00
	Matt Fehér		56041700	187.420,00
	Króm	Újdonság	56041000	128.135,00
	Fehér		56041450	204.750,00
	Fekete		56041610	204.750,00
1200	Szálcsiszolt Rozsdamentes Acél		56042800	92.645,00
	Matt Fekete		56042670	203.885,00
	Matt Fehér		56042700	203.885,00
	Króm	Újdonság	56042000	138.970,00
	Fehér		56042450	222.515,00
	Fekete		56042610	222.515,00

56036610
56036450
56037610
56037450
56038610
56038450
56040610
56040450
56041610
56041450
56042610
56042450

A hátsó borítás nem csempézhető.

Szükséges alkatrészek (bármelyik választható):			Cikkszám	Ár (Ft)
	uBox universal Teljes szett standard telepítéshez- 60 cm, zuhanylefolyó készlethez	56036XXX	56022180	161.460,00
	uBox universal Teljes szett lapos telepítéshez- 600, zuhanylefolyó készlethez	56036XXX	56016180	161.460,00
	uBox universal Teljes szett lapos telepítéshez- 700, zuhanylefolyó készlethez	56037XXX	56017180	162.325,00
	uBox universal Teljes szett standard telepítéshez- 700, zuhanylefolyó készlethez	56037XXX	56023180	162.325,00
	uBox universal Teljes szett standard telepítéshez- 800, zuhanylefolyó készlethez	56038XXX	56024180	164.060,00
	uBox universal Teljes szett lapos telepítéshez- 800, zuhanylefolyó készlethez	56038XXX	56018180	164.060,00
	uBox universal Teljes szett lapos telepítéshez- 900, zuhanylefolyó készlethez	56040XXX	56019180	166.660,00
	uBox universal Teljes szett standard telepítéshez- 900, zuhanylefolyó készlethez	56040XXX	56025180	166.660,00
	uBox universal Teljes szett lapos telepítéshez- 1000, zuhanylefolyó készlethez	56041XXX	56020180	170.125,00
	uBox universal Teljes szett standard telepítéshez- 1000, zuhanylefolyó készlethez	56041XXX	56026180	170.125,00
	uBox universal Teljes szett standard telepítéshez- 1200, zuhanylefolyó készlethez	56042XXX	56027180	176.190,00
	uBox universal Teljes szett standard telepítéshez- 1200, zuhanylefolyó készlethez	56042XXX	56021180	176.190,00

A méretek mm-ben értendők.

A technikai és műszaki változtatások jogát fenntartjuk.

RainDrain Match Zuhanylefolyó színkészlet, állítható magasságú kerettel

A méretek mm-ben értendők.

A technikai és műszaki változtatások jogát fenntartjuk.

RainDrain Rock Zuhanyzólefolyó színkészlet, méretre vágható, csempézhető

Általános jellemzők

- tartalmazza a következőket: csempézhető takarólemez, borítólemez eltávolító szerszám, Dryphon
- rögzítés típusa: szabadon a padlózatban, kétoldalú
- helyben rövidíthető
- Keret nélküli dizájn
- állítható magasságú takarólemez
- csempe vastagsága: 40 mm-ig
- minden típusú csempéhez és csempevastagsághoz alkalmas
- akár 60 l/perc vízelvezető képesség
- felhasználási javaslat: új szerkezet, felújítás
- a borítólemez eltávolító eszközzel könnyen eltávolítható a borítólemez
- Könnyen tisztítható
- szagzáró tömítés típusa: mechanikus
- A Dryphon vízmentes szifonrendszert tesz lehetővé
- 50 mm extra hosszúság mindkét oldalon
- borítólemez anyaga: rozsdamentes acél 304 (1.4301)
- elsődleges vízelvezetéshez

600 - 1200



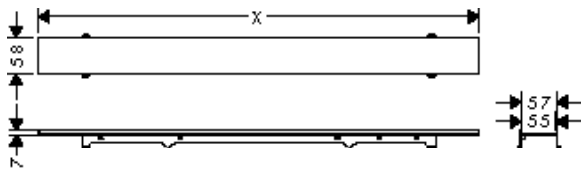

Technológiák

Dryphon

Beszerelés

Resizable Cover Length | Two-sided Installation | In-floor Installation

Termékváltozatok áttekintése

hosszúság (mm)	Cikkszám	Ár (Ft)
600	56029000	54.120,00
700	56030000	56.720,00
800	56031000	64.090,00
900	56032000	65.385,00
1000	56033000	67.950,00
1200	56034000	77.915,00

Szükséges alkatrészek (bármelyik választható):		Cikkszám	Ár (Ft)
 uBox universal Teljes szett lapos telepítéshez- 600, zuhanylefolyó készlethez	56029XXX	56016180	161.460,00
 uBox universal Teljes szett standard telepítéshez- 60 cm, zuhanylefolyó készlethez	56029XXX	56022180	161.460,00
 uBox universal Teljes szett lapos telepítéshez- 700, zuhanylefolyó készlethez	56030XXX	56017180	162.325,00
 uBox universal Teljes szett standard telepítéshez- 700, zuhanylefolyó készlethez	56030XXX	56023180	162.325,00
 uBox universal Teljes szett standard telepítéshez- 800, zuhanylefolyó készlethez	56031XXX	56024180	164.060,00
 uBox universal Teljes szett lapos telepítéshez- 800, zuhanylefolyó készlethez	56031XXX	56018180	164.060,00
 uBox universal Teljes szett standard telepítéshez- 900, zuhanylefolyó készlethez	56032XXX	56025180	166.660,00
 uBox universal Teljes szett lapos telepítéshez- 900, zuhanylefolyó készlethez	56032XXX	56019180	166.660,00
 uBox universal Teljes szett standard telepítéshez- 1000, zuhanylefolyó készlethez	56033XXX	56026180	170.125,00
 uBox universal Teljes szett lapos telepítéshez- 1000, zuhanylefolyó készlethez	56033XXX	56020180	170.125,00
 uBox universal Teljes szett standard telepítéshez- 1200, zuhanylefolyó készlethez	56034XXX	56021180	176.190,00
 uBox universal Teljes szett standard telepítéshez- 1200, zuhanylefolyó készlethez	56034XXX	56027180	176.190,00

A méretek mm-ben értendők.

A technikai és műszaki változtatások jogát fenntartjuk.

RainDrain Original Zuhanylefolyó színkészletek

Általános jellemzők

- tartalmazza a következőket: Zuhanylefolyó-színkészlet, telepítő készlet, Dryphon, tömítőmembrán, borítólemez eltávolító szerszám
- rögzítés típusa: szabadon a padlózatban
- Keret nélküli dizájn
- könnyen tisztítható felület
- a magasság 10 mm-rel állítható
- csempe vastagsága: 18 mm-ig
- akár 49 l/perc vízelvezető képesség
- felhasználási javaslat: felújítás, új szerkezet
- a borítólemez eltávolító eszközzel könnyen eltávolítható a borítólemez
- szagzáró tömítés típusa: mechanikus
- A Dryphon vízmentes szifonrendszert tesz lehetővé
- Telepítés aljzatra
- borítólemez anyaga: rozsdamentes acél 304 (1.4301)

600 - 1200



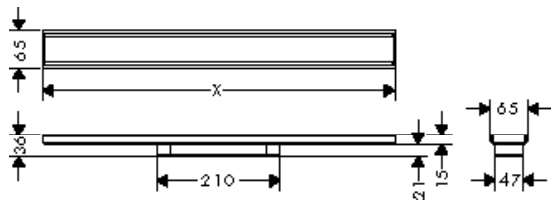

Technológiák

Dryphon | Quick Clean

Beszerelés

In-floor Installation

Termékváltozatok áttekintése

hosszúság (mm)	Felület		Cikkszám	Ár (Ft)
600	Szálcsiszolt Rozsdamentes Acél	Újdonság	56196800	124.080,00
700	Szálcsiszolt Rozsdamentes Acél	Újdonság	56197800	129.985,00
800	Szálcsiszolt Rozsdamentes Acél	Újdonság	56198800	135.895,00
900	Szálcsiszolt Rozsdamentes Acél	Újdonság	56199800	141.805,00
1000	Szálcsiszolt Rozsdamentes Acél	Újdonság	56200800	147.715,00
1200	Szálcsiszolt Rozsdamentes Acél	Újdonság	56201800	159.530,00

Szükséges alkatrészek (bármelyik választható):		Cikkszám	Ár (Ft)
	uBox universal Alaptest lineáris zuhanylefolyóhoz, standard telepítéshez	01001180	69.250,00
	uBox universal Alaptest lineáris zuhanylefolyóhoz, lapos telepítéshez	01000180	69.250,00
	uBox universal Alaptest lineáris zuhanylefolyóhoz, függőleges telepítéshez	01002180	69.250,00

A méretek mm-ben értendők.

A technikai és műszaki változtatások jogát fenntartjuk.

RainDrain Allround Teljes zuhanylefolyó készlet

Általános jellemzők

- tartalmazza a következőket: Zuhanylefolyó-színkészlet, telepítő készlet, előre összeszerelt tömítőmembrán, borítólemez eltávolító szerszám, Szifonok
- 1300 x 1500 mm-es tömítőmembrán a vízzel érintkező terület teljes lezárásához
- csatlakozó átmérője: DN40, DN50
- kimenet iránya: vízszintes
- könnyen tisztítható felület
- állítható magasságú telepítőkészlet
- vízelvezető kapacitás lapos beépítésnél: akár 50 l/perc
- vízelvezető kapacitás standard beépítésnél: akár 48 l/perc
- felhasználási javaslat: új szerkezet, felújítás
- forgatható és állítható szűrőtest
- könnyen tisztítható szifon
- a borítólemez eltávolító eszközzel könnyen eltávolítható a borítólemez
- kivehető hajszűrővel
- szagzáró tömítés típusa: folyadék
- rögzítés típusa: szabadon a padlózatban
- két különböző szifon közül lehet választani
- borítólemez anyaga: rozsdamentes acél 304 (1.4301)
- elsődleges vízelvezetéshez

700 - 1200



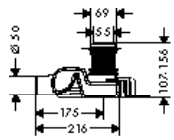

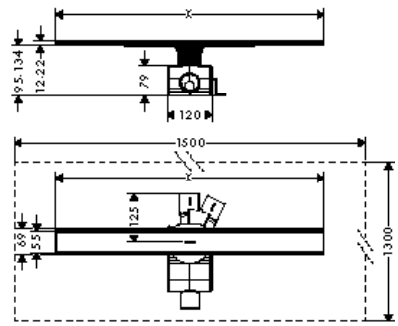

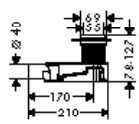

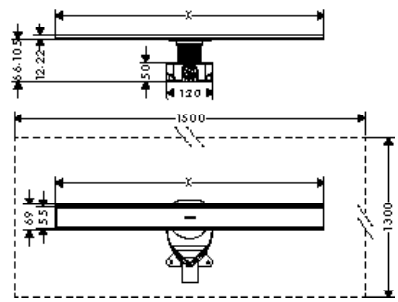

Technológiák

Quick Clean | Easy Clean Siphon

Beszerelés

In-floor Installation

Termékváltozatok áttekintése

hosszúság (mm)	Felület		Cikkszám	Ár (Ft)
700	Szálcsiszolt Rozsdamentes Acél	Újdonság	56186800	129.985,00
800	Szálcsiszolt Rozsdamentes Acél	Újdonság	56187800	137.075,00
900	Szálcsiszolt Rozsdamentes Acél	Újdonság	56188800	144.165,00
1000	Szálcsiszolt Rozsdamentes Acél	Újdonság	56189800	151.260,00
1200	Szálcsiszolt Rozsdamentes Acél	Újdonság	56190800	165.440,00

A méretek mm-ben értendők.

A technikai és műszaki változtatások jogát fenntartjuk.

RainDrain Compact Teljes zuhanylefolyó-készlet lapos beépítéshez

Általános jellemzők

- tartalmazza a következőket: Zuhanylefolyó-színkészlet, telepítő készlet, szifon, borítólemez eltávolító szerszám, előre összeszerelt tömítőmembrán
- előre összeszerelt tömítőmembrán
- vízszigetelés: 30 mm
- csatlakozó átmérője: DN40
- kimenet iránya: vízszintes
- könnyen tisztítható felület
- állítható magasságú telepítőkészlet
- akár 27 l/perc vízelvezető képesség
- felhasználási javaslat: felújítás, új szerkezet
- csempe vastagsága: 18 mm-ig
- minden típusú csempéhez és csempevastagsághoz alkalmas
- eltávolítható vízzár
- könnyen tisztítható szifon
- a borítólemez eltávolító eszközzel könnyen eltávolítható a borítólemez
- szagzáró tömítés típusa: folyadék
- minimális telepítési magasság 43 mm
- Alaptest magassága: 30 mm
- szifon anyaga: ABS
- rögzítés típusa: szabadon a padlózatban
- borítólemez anyaga: rozsdamentes acél 304 (1.4301)
- elsődleges vízelvezetéshez

600 - 1200



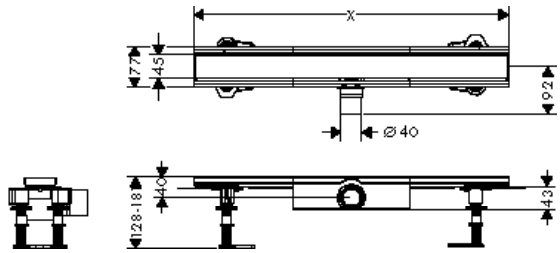

Technológiák

Quick Clean | Easy Clean Siphon

Beszerelés

In-floor Installation

Termékváltozatok áttekintése

hosszúság (mm)	Felület		Cikkszám	Ár (Ft)
600	Szálcsiszolt Rozsdamentes Acél	Újdonság	56162800	141.805,00
700	Szálcsiszolt Rozsdamentes Acél	Újdonság	56164800	148.895,00
800	Szálcsiszolt Rozsdamentes Acél	Újdonság	56166800	155.985,00
900	Szálcsiszolt Rozsdamentes Acél	Újdonság	56168800	163.075,00
1000	Szálcsiszolt Rozsdamentes Acél	Újdonság	56170800	170.165,00
1200	Szálcsiszolt Rozsdamentes Acél	Újdonság	56172800	184.345,00

A méretek mm-ben értendők.

A technikai és műszaki változtatások jogát fenntartjuk.

RainDrain Compact Teljes zuhanylefolyó-készlet, standard beépítéshez

Általános jellemzők

- tartalmazza a következőket: Zuhanylefolyó-színkészlet, telepítő készlet, szifon, borítólemez eltávolító szerszám, előre összeszerelt tömítőmembrán
- előre összeszerelt tömítőmembrán
- vízszigetelés: 30 mm, 50 mm
- csatlakozó átmérője: DN50
- kimenet iránya: vízszintes
- könnyen tisztítható felület
- állítható magasságú telepítőkészlet
- felhasználási javaslat: felújítás, új szerkezet
- csempe vastagsága: 18 mm-ig
- minden típusú csempéhez és csempevastagsághoz alkalmas
- eltávolítható vízzár
- könnyen tisztítható szifon
- a borítólemez eltávolító eszközzel könnyen eltávolítható a borítólemez
- szagzáró tömítés típusa: folyadék
- Alaptest magassága: 50 mm
- szifon anyaga: ABS
- rögzítés típusa: szabadon a padlózatban
- borítólemez anyaga: rozsdamentes acél 304 (1.4301)
- elsődleges vízelvezetéshez

600 - 1200



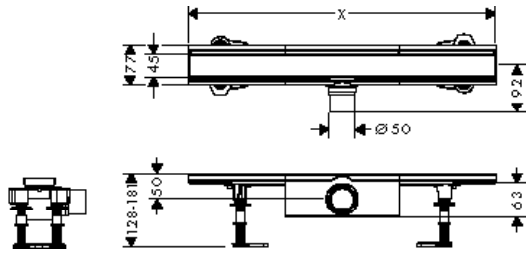

Technológiák

Quick Clean | Easy Clean Siphon

Beszerelés

In-floor Installation

Termékváltozatok áttekintése

hosszúság (mm)	Felület		Cikkszám	Ár (Ft)
600	Szálcsiszolt Rozsdamentes Acél	Újdonság	56174800	144.165,00
700	Szálcsiszolt Rozsdamentes Acél	Újdonság	56176800	151.260,00
800	Szálcsiszolt Rozsdamentes Acél	Újdonság	56178800	158.350,00
900	Szálcsiszolt Rozsdamentes Acél	Újdonság	56180800	165.440,00
1000	Szálcsiszolt Rozsdamentes Acél	Újdonság	56182800	172.530,00
1200	Szálcsiszolt Rozsdamentes Acél	Újdonság	56184800	186.710,00

A méretek mm-ben értendők.

A technikai és műszaki változtatások jogát fenntartjuk.

RainDrain Compact Teljes zuhanylefolyó-készlet, csempézhető,

Általános jellemzők

- tartalmazza a következőket: csempézhető takarólemez, telepítő készlet, szifon, borítólemez eltávolító szerszám, előre összeszerelt tömítőmembrán
- előre összeszerelt tömítőmembrán
- csatlakozó átmérője: DN50
- kimenet iránya: vízszintes
- könnyen tisztítható felület
- állítható magasságú telepítőkészlet
- akár 37 l/perc vízelvezető képesség
- felhasználási javaslat: felújítás, új szerkezet
- csempe vastagsága: 18 mm-ig
- minden típusú csempéhez és csempevastagsághoz alkalmas
- eltávolítható vízzár
- könnyen tisztítható szifon
- a borítólemez eltávolító eszközzel könnyen eltávolítható a borítólemez
- szagzáró tömítés típusa: folyadék
- Alaptest magassága: 50 mm
- szifon anyaga: ABS
- rögzítés típusa: szabadon a padlózatban
- borítólemez anyaga: rozsdamentes acél 304 (1.4301)
- elsődleges vízelvezetéshez

600 - 1200



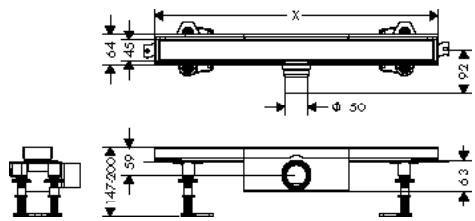

Technológiák

Quick Clean | Easy Clean Siphon

Beszerelés

In-floor Installation

Termékváltozatok áttekintése

hosszúság (mm)		Cikkszám	Ár (Ft)
600	Újdonság	56175000	155.985,00
700	Újdonság	56177000	163.075,00
800	Újdonság	56179000	170.165,00
900	Újdonság	56181000	177.255,00
1000	Újdonság	56183000	184.345,00
1200	Újdonság	56185000	198.525,00

RainDrain Compact Teljes zuhanylefolyó-készlet, csempézhető, lapos beépítéshez

Általános jellemzők

- tartalmazza a következőket: csempézhető takarólemez, telepítő készlet, szifon, borítólemez eltávolító szerszám, előre összeszerelt tömítőmembrán
- előre összeszerelt tömítőmembrán
- vízszigetelés: 30 mm
- csatlakozó átmérője: DN40
- kimenet iránya: vízszintes
- könnyen tisztítható felület
- állítható magasságú telepítőkészlet
- akár 27 l/perc vízelvezető képesség
- felhasználási javaslat: felújítás, új szerkezet
- csempe vastagsága: 18 mm-ig
- minden típusú csempéhez és csempevastagsághoz alkalmas
- eltávolítható vízzár
- könnyen tisztítható szifon
- a borítólemez eltávolító eszközzel könnyen eltávolítható a borítólemez
- szagzáró tömítés típusa: folyadék
- minimális telepítési magasság 43 mm
- szifon anyaga: ABS
- rögzítés típusa: szabadon a padlózatban
- csempe belső mélysége: 12 mm
- borítólemez anyaga: rozsdamentes acél 304 (1.4301)
- elsődleges vízelvezetéshez

600 - 1200



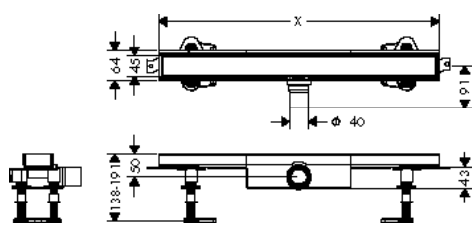

Technológiák

Quick Clean | Easy Clean Siphon

Beszerelés

In-floor Installation

Termékváltozatok áttekintése

hosszúság (mm)		Cikkszám	Ár (Ft)
600	Újdonság	56163000	151.260,00
700	Újdonság	56165000	158.350,00

A méretek mm-ben értendők.

A technikai és műszaki változtatások jogát fenntartjuk.

RainDrain Compact Teljes zuhanylefolyó-készlet, csempézhető, lapos beépítéshez

Termékváltozatok áttekintése

hosszúság (mm)		Cikkszám	Ár (Ft)
800	Újdonság	56167000	165.440,00
900	Újdonság	56169000	172.530,00
1000	Újdonság	56171000	179.620,00
1200	Újdonság	56173000	193.800,00

A méretek mm-ben értendők.
A technikai és műszaki változtatások jogát fenntartjuk.

RainDrain Spot Folyóka 150/150 rostély

Tulajdonságok

- tartalmazza a következőket: dizájn takarólemez, alaptest, szifon, előre összeszerelt tömítőmembrán, aljzatvédelmi burkolat
- előre összeszerelt tömítőmembrán
- vízszigetelés: 50 mm
- csatlakozó átmérője: DN40
- kimenet iránya: vízszintesen előre összeszerelve, függőlegesen is használható
- könnyen tisztítható felület
- a magasság 10 mm-rel állítható
- akár 35 l/perc vízelvezető képesség
- felhasználási javaslat: új szerkezet, felújítás
- eltávolítható vízzár
- forgatható és állítható szűrőtest
- könnyen tisztítható szifon
- szagzáró tömítés típusa: folyadék
- minimális telepítési magasság 80 mm
- szifon anyaga: ABS
- rögzítés típusa: szabadon a padlózatban
- borítólemez anyaga: rozsdamentes acél 304 (1.4301)



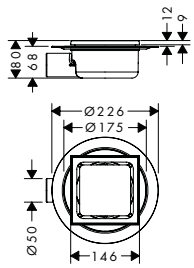

Technológiák

Quick Clean | Easy Clean Siphon

Felület	Cikkszám	Ár (Ft)
Szálcsiszolt Rozsdamentes Acél	56055800	46.325,00

Kiegészítő termékek:	Cikkszám	Ár (Ft)
 RainDrain Spot Magasságkiegyenlítő kiegészítő elem	56056000	8.665,00

RainDrain Spot Folyóka 150/150 rostély, cserélhető rostéllyal

Tulajdonságok

- tartalmazza a következőket: dizájn takarólemez, alaptest, szifon, előre összeszerelt tömítőmembrán, aljzatvédelmi burkolat
- előre összeszerelt tömítőmembrán
- hátoldalán csempézhető
- vízszigetelés: 50 mm
- csatlakozó átmérője: DN40
- kimenet iránya: vízszintesen előre összeszerelve, függőlegesen is használható
- könnyen tisztítható felület
- a magasság 10 mm-rel állítható
- akár 35 l/perc vízelvezető képesség
- felhasználási javaslat: új szerkezet, felújítás
- eltávolítható vízzár
- forgatható és állítható szűrőtest
- könnyen tisztítható szifon
- szagzáró tömítés típusa: folyadék
- minimális telepítési magasság 95 mm
- szifon anyaga: ABS
- rögzítés típusa: szabadon a padlózatban
- borítólemez anyaga: rozsdamentes acél 304 (1.4301)



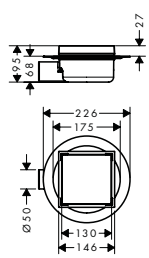

Technológiák

Quick Clean | Easy Clean Siphon

Felület	Cikkszám	Ár (Ft)
Szálcsiszolt Rozsdamentes Acél	56112800	46.325,00

Kiegészítő termékek:	Cikkszám	Ár (Ft)
 RainDrain Spot Magasságkiegyenlítő kiegészítő elem	56056000	8.665,00

A méretek mm-ben értendők.

A technikai és műszaki változtatások jogát fenntartjuk.

RainDrain Spot Magasságkiegyenlítő kiegészítő elem

Tulajdonságok

· a következőhöz illeszkedik minden RainDrain Spot folyókához



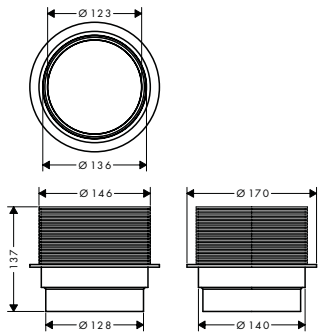

	Cikkszám	Ár (Ft)
	56056000	8.665,00

RainDrain Brilliance Teljes pontfolyóka telepítőkészletek

Általános jellemzők

· tartalmazza a következőket: pontfolyóka, telepítő készlet, alaptest, előre összeszerelt tömítőmembrán, borítólemez eltávolító szerszám, szifon, aljzatvédelmi burkolat
· előre összeszerelt tömítőmembrán
· hátoldalán csempézhető
· vízszigetelés: legfeljebb max. 50 mm
· csatlakozó átmérője: DN40
· kimenet iránya: vízszintes
· könnyen tisztítható felület
· a keret magassága állítható (7-18 mm), ezért könnyedén a csempe vastagságához igazítható
· felhasználási javaslat: új szerkezet, felújítás
· eltávolítható vízzár
· forgatható és állítható szűrőtest
· könnyen tisztítható szifon
· a borítólemez eltávolító eszközzel könnyen eltávolítható a borítólemez
· kivehető hajszűrővel
· szagzáró tömítés típusa: folyadék
· minimális telepítési magasság 79 mm
· Alaptest magassága: 59 mm
· szifon anyaga: ABS
· rögzítés típusa: szabadon a padlózatban
· egyszerűsített beépítés a vágható szifonnak köszönhetően
· csempe belső mélysége: 12 mm
· borítólemez anyaga: rozsdamentes acél 304 (1.4301)
· elsődleges és másodlagos vízelvezetéshez

100/100



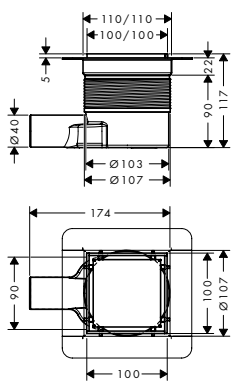

150/150



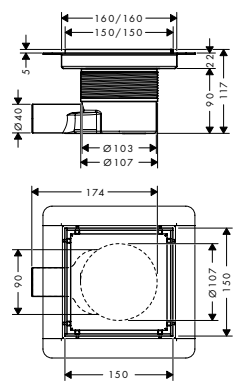

Technológiák

Quick Clean | Easy Clean Siphon

Beszerelés

Adjustable Frame Height | In-floor Installation

Termékváltozatok áttekintése

termékméretek (mm)	Felület		Cikkszám	Ár (Ft)
100/100	Szálcsiszolt Rozsdamentes Acél	Újdonság	56250800	114.230,00
	Matt Fekete	Újdonság	56250670	159.925,00
150/150	Szálcsiszolt Rozsdamentes Acél	Újdonság	56251800	118.170,00
	Matt Fekete	Újdonság	56251670	165.440,00

A méretek mm-ben értendők.

A technikai és műszaki változtatások jogát fenntartjuk.

RainDrain Point Teljes pontfolyóka telepítőkészletek

Általános jellemzők

- tartalmazza a következőket: pontfolyóka, telepítő készlet, előre összeszerelt tömítőmembrán, alaptest, szifon, aljzatvédelmi burkolat
- előre összeszerelt tömítőmembrán
- vízszigetelés: legfeljebb max. 50 mm
- csatlakozó átmérője: DN40
- kimenet iránya: vízszintesen előre összeszerelve, függőlegesen is használható
- könnyen tisztítható felület
- a magasság 10 mm-rel állítható
- felhasználási javaslat: új szerkezet, felújítás
- csempe vastagsága: 18 mm-ig
- eltávolítható vízzár
- forgatható és állítható szűrőtest
- könnyen tisztítható szifon
- a borítólemez eltávolító eszközzel könnyen eltávolítható a borítólemez
- kivehető hajszűrővel
- szagzáró tömítés típusa: folyadék
- minimális telepítési magasság 54 mm
- Alaptest magassága: 54 mm
- szifon anyaga: ABS
- rögzítés típusa: szabadon a padlózatban
- egyszerűsített beépítés a vágható szifonnak köszönhetően
- borítólemez anyaga: rozsdamentes acél 304 (1.4301)
- elsődleges vízelvezetéshez

100/100



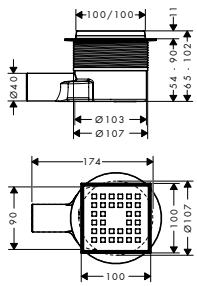

150/150



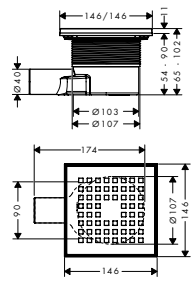

Technológiák

Quick Clean

Easy Clean Siphon

Beszerelés

In-floor Installation

Termékváltozatok áttekintése

termékméretek (mm)	Felület		Cikkszám	Ár (Ft)
100/100	Szálcsiszolt Rozsdamentes Acél	Újdonság	56246800	37.815,00
150/150	Szálcsiszolt Rozsdamentes Acél	Újdonság	56248800	40.965,00

RainDrain Point Teljes pontfolyóka telepítőkészletek

Általános jellemzők

- tartalmazza a következőket: pontfolyóka, telepítő készlet, előre összeszerelt tömítőmembrán, alaptest, szifon, aljzatvédelmi burkolat
- előre összeszerelt tömítőmembrán
- hátoldalán csempézhető
- csatlakozó átmérője: DN40
- kimenet iránya: vízszintesen előre összeszerelve, függőlegesen is használható
- könnyen tisztítható felület
- a magasság 10 mm-rel állítható
- felhasználási javaslat: új szerkezet, felújítás
- csempe vastagsága: 18 mm-ig
- eltávolítható vízzár
- forgatható és állítható szűrőtest
- könnyen tisztítható szifon
- a borítólemez eltávolító eszközzel könnyen eltávolítható a borítólemez
- kivehető hajszűrővel
- szagzáró tömítés típusa: folyadék
- szifon anyaga: ABS
- rögzítés típusa: szabadon a padlózatban
- egyszerűsített beépítés a vágható szifonnak köszönhetően
- borítólemez anyaga: rozsdamentes acél 304 (1.4301)
- elsődleges vízelvezetéshez

100/100



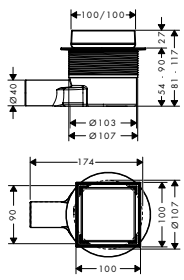

150/150



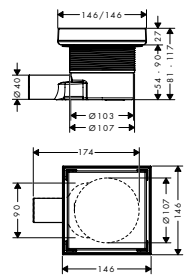

Technológiák

Quick Clean

Easy Clean Siphon

Beszerelés

In-floor Installation

Termékváltozatok áttekintése

termékméretek (mm)	Felület		Cikkszám	Ár (Ft)
100/100	Szálcsiszolt Rozsdamentes Acél	Újdonság	56247800	39.390,00
	Matt Fekete	Újdonság	56247670	55.145,00

A méretek mm-ben értendők.

A technikai és műszaki változtatások jogát fenntartjuk.

RainDrain Point Teljes pontfolyóka telepítőkészletek

Termékváltozatok áttekintése

termékméretek (mm)	Felület		Cikkszám	Ár (Ft)
150/150	Szálcsiszolt Rozsdamentes Acél	Újdonság	56249800	42.540,00
	Matt Fekete	Újdonság	56249670	59.560,00

A méretek mm-ben értendők.

A technikai és műszaki változtatások jogát fenntartjuk.

Raindrain 90 XXL színkészlet lefolyógarnitúrával

Tulajdonságok

- tartalmazza a következőket: alaptest, színkészlet
- a következőhöz alkalmas: zuhanytálcák Ø 90 mm-es lefolyóval
- vízelvezető képesség 51 l/perc 15 mm vízszint mellett
- kifolyócső Ø 50 mm
- vízszigetelés: 50 mm
- tisztítónyílással
- szifon anyaga: műanyag
- lefolyódugó anyaga: rozsdamentes acél



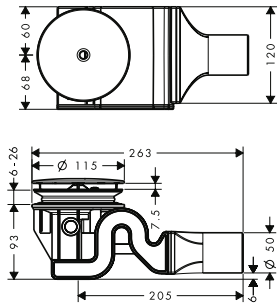

Felület	Cikkszám	Ár (Ft)
Króm	60067000	30.960,00

Staro 90 komplett készlet lefolyógarnitúrával

Tulajdonságok

- tartalmazza a következőket: alaptest, színkészlet
- a következőhöz alkalmas: zuhanytálcák Ø 90 mm-es lefolyóval
- vízelvezető képesség 29 l/perc 15 mm vízszint mellett
- PE menetes csatlakozó G 1½ x 40/50 mm
- kifolyócső Ø 50 mm
- vízszigetelés: 50 mm
- öntisztító
- szifon anyaga: műanyag
- lefolyódugó anyaga: rozsdamentes acél



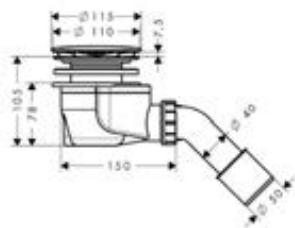

Felület	Cikkszám	Ár (Ft)
Króm	60056000	25.330,00

A méretek mm-ben értendők.

A technikai és műszaki változtatások jogát fenntartjuk.

Flexaplus Színkészlet le- és túlfolyó szett

Tulajdonságok

· tartalmazza a következőket: forgatható fogantyú, biztonsági dugó

· a következőhöz alkalmas: normál és egyedi kádak



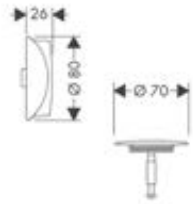

Felület	Cikkszám	Ár (Ft)
Króm	58185000	9.690,00
Szálcsiszolt Bronz	58185140	14.455,00
Szálcsiszolt Fekete Króm	58185340	14.455,00
Matt Fekete	58185670	13.510,00
Matt Fehér	58185700	13.510,00
Polírozott Arany Hatású	58185990	14.455,00

Szükséges alkatrészek:	Cikkszám	Ár (Ft)
Flexaplus alaptest le-és túlfolyó garnitúrával, normál kádakhoz	58140180	21.430,00
Flexaplus alaptest le-és túlfolyó garnitúrával, egyedi kádakhoz	58141180	33.010,00

Flexaplus S Színkészlet le- és túlfolyó szett

Tulajdonságok

· tartalmazza a következőket: forgatható fogantyú, biztonsági dugó

· a következőhöz alkalmas: normál és egyedi kádak



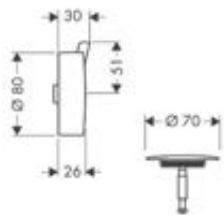

Felület	Cikkszám	Ár (Ft)
Króm	58186000	14.770,00

Szükséges alkatrészek:	Cikkszám	Ár (Ft)
Flexaplus alaptest le-és túlfolyó garnitúrával, egyedi kádakhoz	58141180	33.010,00
Flexaplus alaptest le-és túlfolyó garnitúrával, normál kádakhoz	58140180	21.430,00

A méretek mm-ben értendők.

A technikai és műszaki változtatások jogát fenntartjuk.

Push-open lefolyógarnitúra fürdőkádakhoz





Felület	Cikkszám	Ár (Ft)
Króm	50107000	25.170,00

Szükséges alkatrészek:	Felület	Cikkszám	Ár (Ft)
 Exafill Kádtöltő színkészlet	Króm	58112000	38.600,00

Kiegészítő termékek:	Cikkszám	Ár (Ft)
 Kádoszlop	56373000	5.635,00

Flexaplus alaptest le-és túlfolyó garnitúrával, normál kádakhoz

Tulajdonságok

- a következőhöz alkalmas: normál kádak
- PE menetes csatlakozó G 1½ x 40/50 mm
- flexibilis túlfolyótömlő
- bowden huzal hossza 520 mm
- szagfogó – felfogott víz magassága: 50 mm



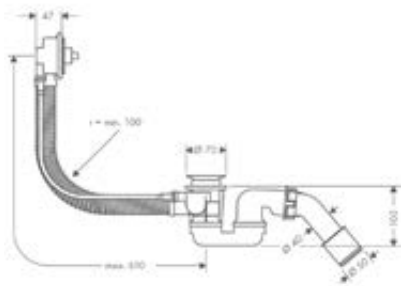

Cikkszám	Ár (Ft)
58140180	21.430,00

Szükséges alkatrészek:	Felület	Cikkszám	Ár (Ft)
 Flexaplus Színkészlet le- és túlfolyó szett	Króm	58185000	9.690,00
	Szálcsiszolt Bronz	58185140	14.455,00
	Szálcsiszolt Fekete Króm	58185340	14.455,00
	Matt Fekete	58185670	13.510,00
	Matt Fehér	58185700	13.510,00
	Polírozott Arany Hatású	58185990	14.455,00
 Flexaplus S Színkészlet le- és túlfolyó szett	Króm	58186000	14.770,00

A méretek mm-ben értendők.

A technikai és műszaki változtatások jogát fenntartjuk.

Flexaplus Alaptest le- és túlfolyóhoz, normál kádakhoz és zuhanytálcákhoz

Tulajdonságok

- a következőhöz alkalmas: normál kádak
- PE menetes csatlakozó G 1½ x 40/50 mm
- flexibilis túlfolyótömlő
- bowden huzal hossza 520 mm
- szagfogó – felfogott víz magassága: 50 mm



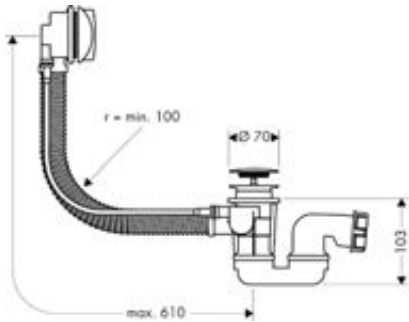

Felület	Cikkszám	Ár (Ft)
Króm	58142000	30.450,00

Flexaplus alaptest le-és túlfolyó garnitúrával, egyedi kádakhoz

Tulajdonságok

- a következőhöz alkalmas: egyedi kádak
- PE menetes csatlakozó G 1½ x 40/50 mm
- flexibilis túlfolyótömlő
- bowden huzal hossza 780 mm
- szagfogó – felfogott víz magassága: 50 mm



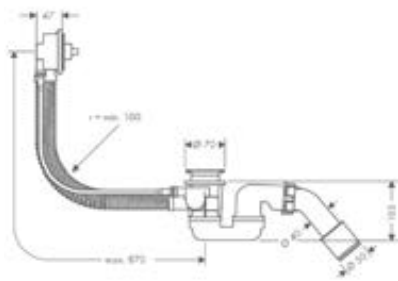

	Cikkszám	Ár (Ft)
	58141180	33.010,00

Szükséges alkatrészek:	Felület	Cikkszám	Ár (Ft)
 Flexaplus Színkészlet le- és túlfolyó szett	Króm	58185000	9.690,00
	Szálcsiszolt Bronz	58185140	14.455,00
	Szálcsiszolt Fekete Króm	58185340	14.455,00
	Matt Fekete	58185670	13.510,00
	Matt Fehér	58185700	13.510,00
	Polírozott Arany Hatású	58185990	14.455,00
 Flexaplus S Színkészlet le- és túlfolyó szett	Króm	58186000	14.770,00

A méretek mm-ben értendők.

A technikai és műszaki változtatások jogát fenntartjuk.

Flexaplus Komplett készlet színkészlettel, le-és túlfolyó garnitúrával, normál kádakhoz

Tulajdonságok

- tartalmazza a következőket: alaptest, színkészlet
- a következőhöz alkalmas: normál kádak
- PE menetes csatlakozó G 1½ x 40/50 mm
- flexibilis túlfolyótömlő
- bowden huzal hossza 520 mm
- szagfogó – felfogott víz magassága: 50 mm



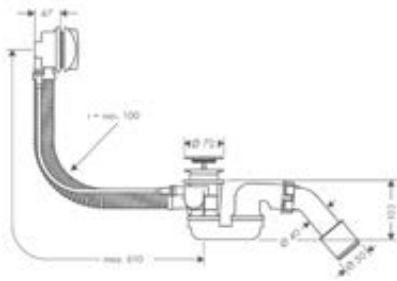

Felület	Cikkszám	Ár (Ft)
Króm	58143000	30.450,00

Összetevők:	Mellékelve	Cikkszám
Flexaplus alaptest le-és túlfolyó garnitúrával, normál kádakhoz	58143000	58140180
Flexaplus Színkészlet le- és túlfolyó szett	58143000	58185000

Flexaplus S Komplett készlet színkészlettel, le-és túlfolyó garnitúrával, normál kádakhoz

Tulajdonságok

- tartalmazza a következőket: alaptest, színkészlet
- a következőhöz alkalmas: normál kádak
- PE menetes csatlakozó G 1½ x 40/50 mm
- flexibilis túlfolyótömlő
- bowden huzal hossza 520 mm
- szagfogó – felfogott víz magassága: 50 mm



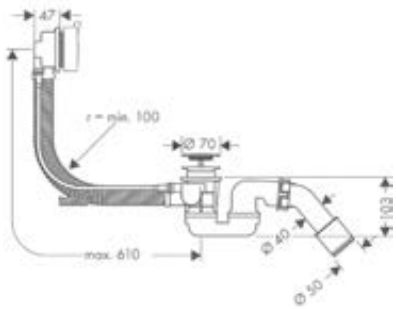

Felület	Cikkszám	Ár (Ft)
Króm	58150000	35.925,00

Összetevők:	Mellékelve	Cikkszám
Flexaplus alaptest le-és túlfolyó garnitúrával, normál kádakhoz	58150XXX	58140180
Flexaplus S Színkészlet le- és túlfolyó szett	58150XXX	58186XXX

A méretek mm-ben értendők.

A technikai és műszaki változtatások jogát fenntartjuk.

Kádoszlop

Tulajdonságok

- PE menetes csatlakozó G 1½ x 40/50 mm
- szagfogó – felfogott víz magassága: 50 mm



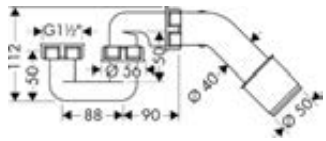

	Cikkszám	Ár (Ft)
	56373000	5.635,00

Exafill Kádtöltő színkészlet

Tulajdonságok

- tartalmazza a következőket: fedlap, biztonsági dugó
- a következőhöz alkalmas: normál és egyedi kádak
- tripla perlátor
- 20°-kal állítható vízsugár
- maximális átfolyási mennyiség 3 bar mellett: 23 l/perc



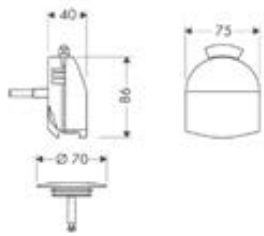

Felület	Cikkszám	Ár (Ft)
Króm	58127000	77.640,00

Szükséges alkatrészek:	Cikkszám	Ár (Ft)
Exafill Alaptest kádtöltővel, le-és túlfolyó garnitúrával, egyedi kádakhoz	58126180	75.000,00

Kiegészítő termékek:	Cikkszám	Ár (Ft)
800 mm-es flexibilis csatlakozó cső	58192000	47.505,00

Exafill Plus kádtöltő színkészlet

Tulajdonságok

- tartalmazza a következőket: fedlap, biztonsági dugó
- a következőhöz alkalmas: normál és egyedi kádak, süllyesztett túlfolyólyukú kádak
- tripla perlátor
- 20°-kal állítható vízsugár
- maximális átfolyási mennyiség 3 bar mellett: 23 l/perc



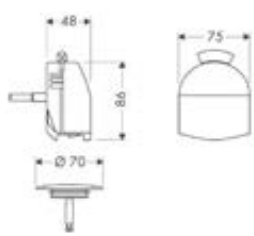

Felület	Cikkszám	Ár (Ft)
Króm	58128000	92.095,00

Szükséges alkatrészek:	Cikkszám	Ár (Ft)
Exafill Alaptest kádtöltővel, le-és túlfolyó garnitúrával, egyedi kádakhoz	58126180	75.000,00

A méretek mm-ben értendők.

A technikai és műszaki változtatások jogát fenntartjuk.

Exafill Plus kádtöltő színkészlet

Kiegészítő termékek:	Cikkszám	Ár (Ft)
800 mm-es flexibilis csatlakozó cső	58192000	47.505,00

Exafill S Kádtöltő színkészlet

Tulajdonságok

- tartalmazza a következőket: fedlap, biztonsági dugó
- a következőhöz alkalmas: normál és egyedi kádak
- széles szaunazuhany
- 30°-kal állítható vízsugár
- maximális átfolyási mennyiség 3 bar mellett: 19 l/perc

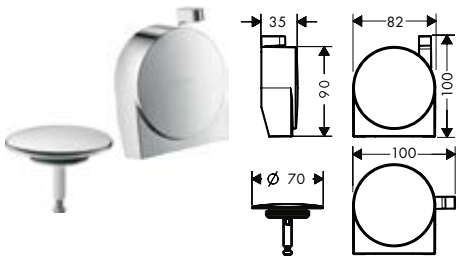

Vízsugárfajták

RainFlow

Felület	Cikkszám	Ár (Ft)
Króm	58117000	71.335,00
Szálcsiszolt Bronz	58117140	106.985,00
Szálcsiszolt Fekete Króm	58117340	106.985,00
Matt Fekete	58117670	99.895,00
Matt Fehér	58117700	99.895,00
Szálcsiszolt Nikkel	58117820	106.985,00
Polírozott Arany Hatású	58117990	106.985,00

Szükséges alkatrészek:	Cikkszám	Ár (Ft)
Exafill S Alaptest kádtöltővel, le- és túlfolyó garnitúrával, normál kádakhoz	58115180	49.160,00
Exafill S Alaptest kádtöltővel, le- és túlfolyó garnitúrával, egyedi kádakhoz	58116180	68.895,00

Kiegészítő termékek:	Cikkszám	Ár (Ft)
800 mm-es flexibilis csatlakozó cső	58192000	47.505,00

A méretek mm-ben értendők.

A technikai és műszaki változtatások jogát fenntartjuk.

Exafill Kádtöltő színkészlet

Tulajdonságok

- maximális átfolyási mennyiség 3 bar mellett: 26 l/perc
- túlfolyó magassága 25 mm-rel szabályozható



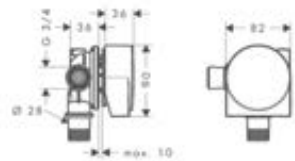

	Felület	Cikkszám	Ár (Ft)
	Króm	58112000	38.600,00

Szükséges alkatrészek:		Felület	Cikkszám	Ár (Ft)
	Push-open lefolyógarnitúra fürdőkádakhoz	Króm	50107000	25.170,00

Kiegészítő termékek:		Cikkszám	Ár (Ft)
	Kádoszlop	56373000	5.635,00

Exafill Alaptest kádtöltővel, le-és túlfolyó garnitúrával, egyedi kádakhoz

Tulajdonságok

- tartalmazza a következőket: alaptest, Kádszifon
- a következőhöz alkalmas: egyedi kádak, harmonikával ferde kádperemű fürdőkádakhoz
- bowden huzal hossza 780 mm
- szagfogó – felfogott víz magassága: 50 mm
- bevezető tömlő vízcsatlakozás bal és jobboldali DN20



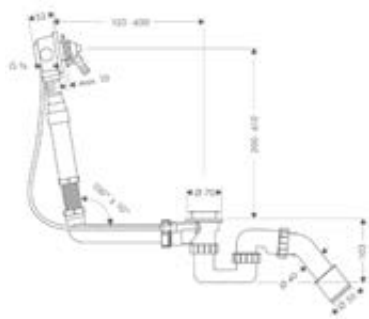

	Cikkszám	Ár (Ft)
	58126180	75.000,00

Szükséges alkatrészek:		Felület	Cikkszám	Ár (Ft)
	Exafill Plus kádtöltő színkészlet	Króm	58128000	92.095,00
	Exafill Kádtöltő színkészlet	Króm	58127000	77.640,00

Kiegészítő termékek:		Cikkszám	Ár (Ft)
	800 mm-es flexibilis csatlakozó cső	58192000	47.505,00

A méretek mm-ben értendők.

A technikai és műszaki változtatások jogát fenntartjuk.

Exafill Komplett készlet kádtöltővel és le-és túlfolyó garnitúrával, normál kádakhoz

Tulajdonságok

- tartalmazza a következőket: Kádszifon, alaptest, színkészlet
- a következőhöz alkalmas: normál kádak
- bowden huzal hossza 520 mm
- szagfogó – felfogott víz magassága: 50 mm
- bevezető tömlő vízcsatlakozás bal és jobboldali DN20



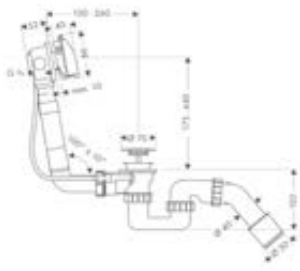

Felület	Cikkszám	Ár (Ft)
Króm	58123000	120.060,00

Összetevők:		Mellékelve	Cikkszám
	Kádoszlop	58123XXX	56373000
	Exafill Kádtöltő színkészlet	58123XXX	58127XXX

Kiegészítő termékek:		Cikkszám	Ár (Ft)
	800 mm-es flexibilis csatlakozó cső	58192000	47.505,00

Exafill S Alaptest kádtöltővel, le- és túlfolyó garnitúrával, normál kádakhoz

Tulajdonságok

- tartalmazza a következőket: alaptest, Kádszifon
- a következőhöz alkalmas: normál kádak, harmonikával ferde kádperemű fürdőkádakhoz
- bowden huzal hossza 520 mm
- szagfogó – felfogott víz magassága: 50 mm
- bevezető tömlő vízcsatlakozás baloldali DN20



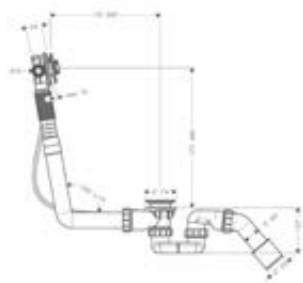

	Cikkszám	Ár (Ft)
	58115180	49.160,00

Szükséges alkatrészek:		Felület	Cikkszám	Ár (Ft)
	Exafill S Kádtöltő színkészlet	Króm	58117000	71.335,00
		Szálcsiszolt Bronz	58117140	106.985,00
		Szálcsiszolt Fekete Króm	58117340	106.985,00
		Matt Fekete	58117670	99.895,00
		Matt Fehér	58117700	99.895,00
		Szálcsiszolt Nikkel	58117820	106.985,00
		Polírozott Arany Hatású	58117990	106.985,00

Kiegészítő termékek:		Cikkszám	Ár (Ft)
	800 mm-es flexibilis csatlakozó cső	58192000	47.505,00

A méretek mm-ben értendők.

A technikai és műszaki változtatások jogát fenntartjuk.

Exafill S Alaptest kádtöltővel, le- és túlfolyó garnitúrával, egyedi kádakhoz

Tulajdonságok

- tartalmazza a következőket: alaptest, Kádszifon
- a következőhöz alkalmas: egyedi kádak, harmonikával ferde kádperemű fürdőkádakhoz
- bowden huzal hossza 780 mm
- szagfogó – felfogott víz magassága: 50 mm
- bevezető tömlő vízcsatlakozás baloldali DN20



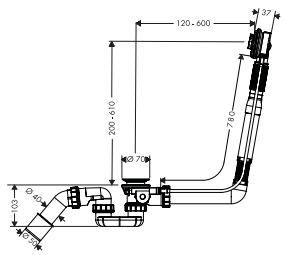

	Cikkszám	Ár (Ft)
	58116180	68.895,00

Szükséges alkatrészek:	Felület	Cikkszám	Ár (Ft)
Exafill S Kádtöltő színkészlet	Króm	58117000	71.335,00
	Szálcsiszolt Bronz	58117140	106.985,00
	Szálcsiszolt Fekete Króm	58117340	106.985,00
	Matt Fekete	58117670	99.895,00
	Matt Fehér	58117700	99.895,00
	Szálcsiszolt Nikkel	58117820	106.985,00
	Polírozott Arany Hatású	58117990	106.985,00

Kiegészítő termékek:	Cikkszám	Ár (Ft)
800 mm-es flexibilis csatlakozó cső	58192000	47.505,00

Exafill S Komplett készlet kádtöltővel le- és túlfolyó garnitúrával, normál kádakhoz

Tulajdonságok

- tartalmazza a következőket: Kádszifon, alaptest, színkészlet
- a következőhöz alkalmas: normál kádak, harmonikával ferde kádperemű fürdőkádakhoz
- bowden huzal hossza 520 mm
- szagfogó – felfogott víz magassága: 50 mm
- bevezető tömlő vízcsatlakozás baloldali DN20



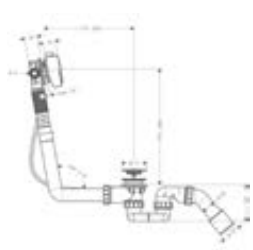

	Felület	Cikkszám	Ár (Ft)
	Króm	58113000	108.085,00

Összetevők:	Mellékelve	Cikkszám
Kádoszlop	58113000	56373000
Exafill S Alaptest kádtöltővel, le- és túlfolyó garnitúrával, normál kádakhoz	58113000	58115180
Exafill S Kádtöltő színkészlet	58113000	58117XXX

Kiegészítő termékek:	Cikkszám	Ár (Ft)
800 mm-es flexibilis csatlakozó cső	58192000	47.505,00

A méretek mm-ben értendők.

A technikai és műszaki változtatások jogát fenntartjuk.

800 mm-es flexibilis csatlakozó cső

Tulajdonságok

- hosszúság 800 mm
- kivitel: 90°-os szögelem





	Cikkszám	Ár (Ft)
	58192000	47.505,00

A méretek mm-ben értendők.

A technikai és műszaki változtatások jogát fenntartjuk.

Rugalmas alap mindenféle falsík alatti megoldáshoz

iBox universal

Az iBox universallal a falba rejthető a csapteleptechnika. Ez nem csak elegáns megoldás, de egyúttal nagyobb helyet és ennek köszönhetően még nagyobb zuhanyélményt is biztosít. A rendszer további előnye a különböző rendszerekhez és formatervekhez illeszkedő rugalmassága. Az iBox universal már a kívánt zuhanyrendszer kiválasztása előtt felszerelhető anélkül, hogy előtte ki kellene választani a zuhanyrendszert. A hansgrohe valamennyi hagyományos és termosztátos megoldásához használható alaptest bármikor át- és felszerelhető.



Falsík alatti szerelés: Az alaptest teljesen eltűnik a falban. Erre különböző sorozatú csaptelepek és zuhany színkészletek szerelhetők.

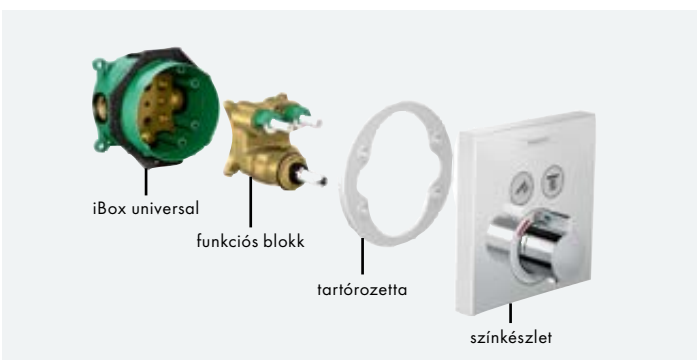

Hosszú távú: Az alaptest bent marad a falban a fürdőszoba felújításakor. A funkciós blokk és a színkészlet egyszerűen kicserélhető.

iBox universal: egyetlen megoldás mindenhez

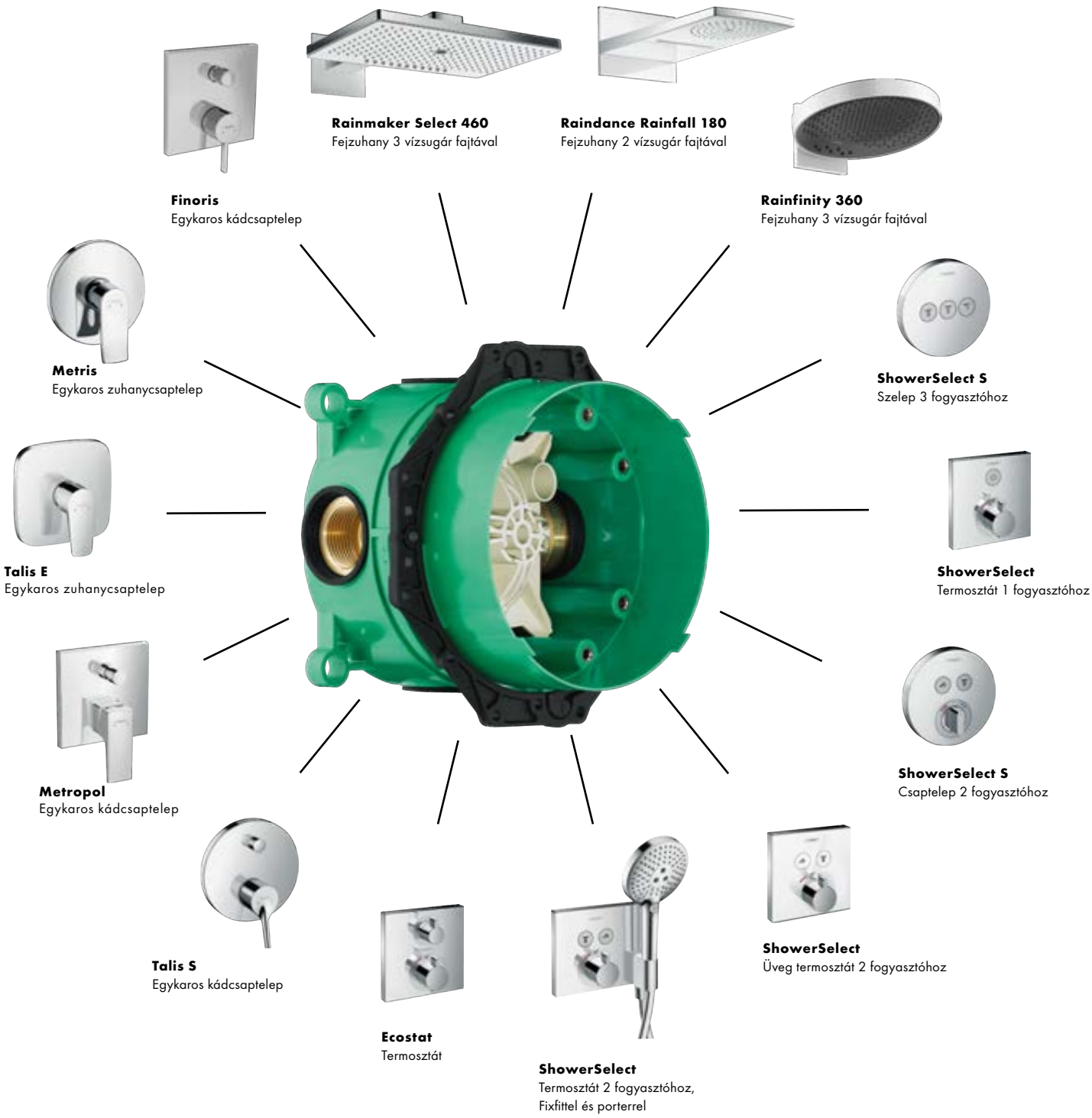

iBox universal
#01800180

iBox universal: minden szempontból meggyőző

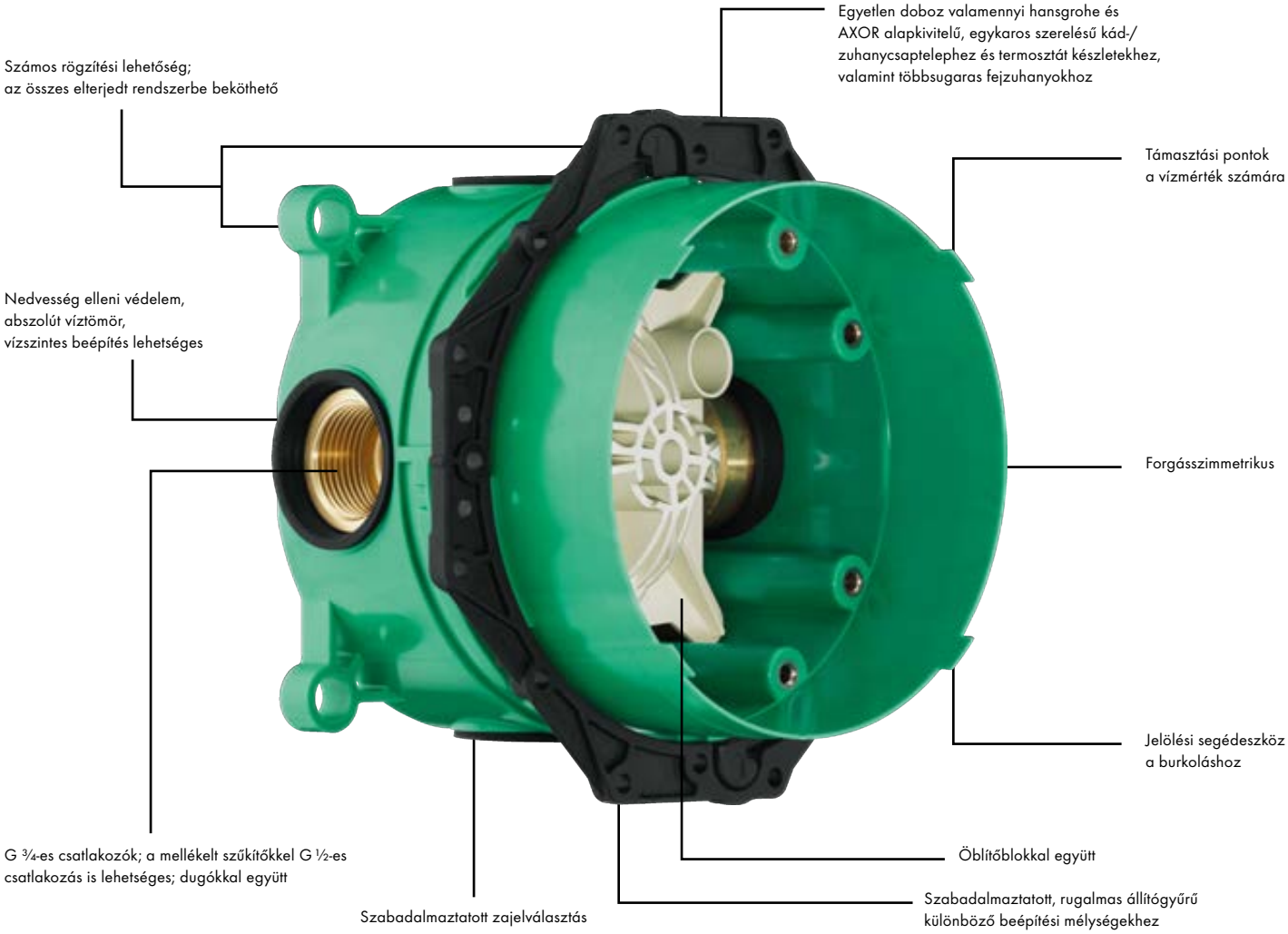

Előnyök

- Egyetlen alaptest 19 féle megoldáshoz
- Több mint 200 hansgrohe és AXOR színkészlettel kompatibilis
- Az előszerelés rugalmasabb döntési folyamatot tesz lehetővé a csaptelepek tekintetében
- Elegáns megoldás a fürdőszobában, mert a terjedelmes technika rejtve marad a falban
- Nagyobb mozgásszabadság zuhanyozás közben
- Felújításkor a csaptelepek minden gond nélkül, egyszerűen cserélhetők
- Milliószor bizonyított, falsík alatti megoldás

Előnyök nagyprojektek esetén

- Az iBox universal nagy rugalmasságot és számos dizájnopciót nyújt
- Egyszerűbb projekttervezés, mivel elegendő egyetlen alaptest az összes megoldáshoz
- Az iBox egyaránt alkalmazható otthoni és nyilvános helyiségekben, és a világon mindenütt megfelel az elfogadott szabványoknak
- Segítségével akár 4 fogyasztós megoldások is megvalósíthatók

iBox universal: a sokoldalú mindentudó

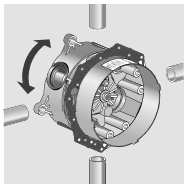

Forgásszimmetrikus beépítés
- Szimmetrikus felépítés; minden csatlakozás azonos
- Fontos, hogy a hideg víz bekötése jobbról, a meleg vízé pedig az ellenkező oldalról történjen
- Kádcsaptelepként használva az alsó leágazás az elsődleges
- Zuhanycsaptelepnél használva a felső vagy az alsó leágazás köthető be

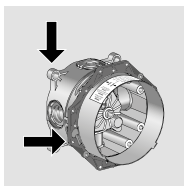

Sokoldalúan szerelhető
- Az összes elterjedt szerelési rendszerrel, valamint csatlakozótípussal és szerelvénnyel kompatibilis
- Szabadalmaztatott, rugalmas állítógyűrű
- Rögzítési lehetőségek 2 szinten és DN20-as csatlakozók az univerzális szerelési lehetőségekhez
- Erősebb falszerkezetekhez és szárazépítéshez, valamint készházas rendszerekhez is alkalmas

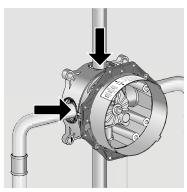

Tökéletes nedvesség elleni védelem
- A mind a 4 csatlakozón megtalálható tömítőkarmantyúk, a csempe alatti tömítőkarmantyú és a fröccsenő víz ellen védő tömítő tartórozetta minden oldalról tökéletes védik a falszerkezetet a nedvességgel szemben

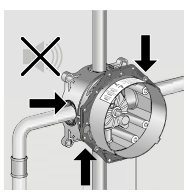

Alacsony zajkibocsátás
- Tömítésbe ágyazott sárgaréz alaptest megakadályozza, hogy a vizet vezető alkatrészek testhangot adjanak át a falszerkezetnek
- A tartórozetta az iBox universal házával és nem a funkciós blokkal van összecsavarozva, ami még a csempe előtt megakadályozza a testhangátvitelt

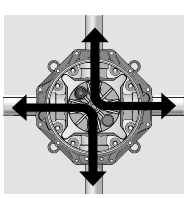

Egyszerű öblítés
- A mellékelt öblítőblokk különböző helyzetben szerelhető fel. Így a vezetékek a DIN 1988/EN 1717, 2. rész szabvány szerint a fal előtti vezetékvégig átöblíthetők

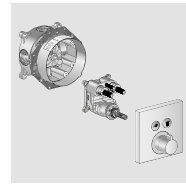

Biztonságos és gazdaságos
- Az alaptest csupán a csatlakozó blokkot tartalmazza. Az értékes funkciós blokkot később, a színkészlettel együtt kell beszerelni
- A szerkezetépítési fázisban kiküszöbölhetők az olyan problémák, mint a lopás, a szennyeződés bemosódása és a befagyás; nincs szükség felesleges raktározásra

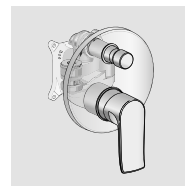

Integrált biztosíték kombináció
- Falsík alatti egykaros kádcsaptelep és le-/túlfolyógarnitúrával felszerelt Exafill kádtöltő kombinációja esetén nincs szükség külső csőmegszakító alkalmazására: alacsonyabb beszerelési költség és kevesebb működtetőelem a falban magas átfolyási teljesítmény mellett

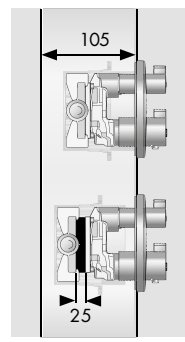

Megoldások nagyon vastag és nagyon vékony falakhoz
- Ha az iBox universal túl mélyen helyezkedik el a falban, akkor a csatlakozó blokk és a funkciós blokk közé alaptest-hosszabbítást kell helyezni
- A hosszabbító készlet biztonságot nyújt a falsíkon túl is, és tökéletesen védi a falszerkezetet a nedvességtől
- Az iBox universal alaptest laposabb lett, ezért még jobban alkalmas kis beépítési mélységű falakhoz

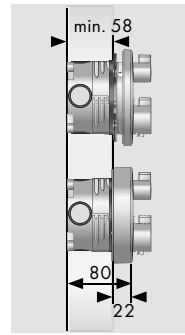

Hosszabbító rozetta
- A hosszabbításnak köszönhetően többé már a kis beépítési mélység sem jelent gondot
- A hosszabbító rozetta a kisebb falmélység ellenére is lehetővé teszi az iBox universal beszerelését

Az iBox universal szerelési lehetőségei és méretrajzai


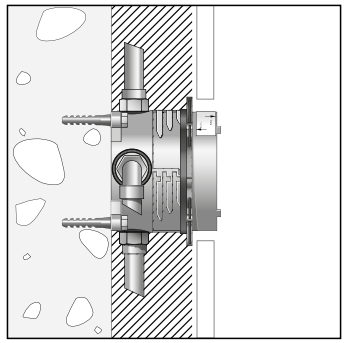

Szerelés közvetlenül a falra

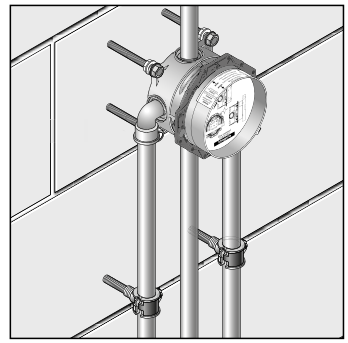
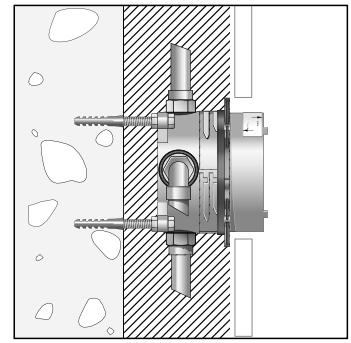

Szerelés fal elé, itt távtartókkal és M10 méretű tőcsavarokkal

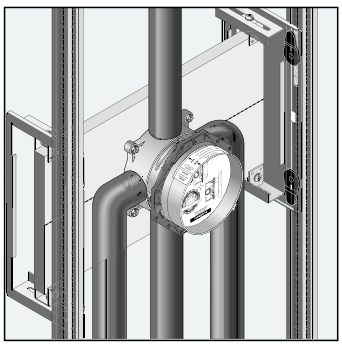
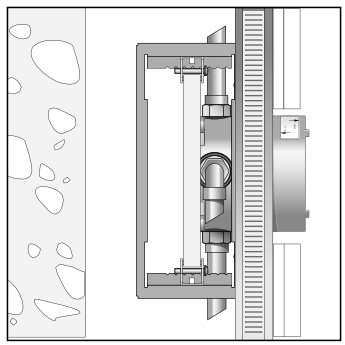

Szerelés tartórendszerre

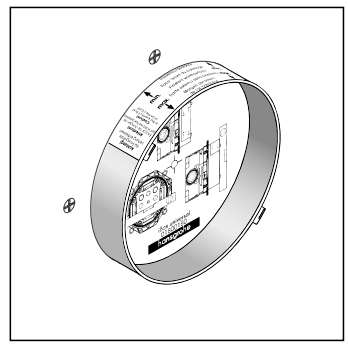
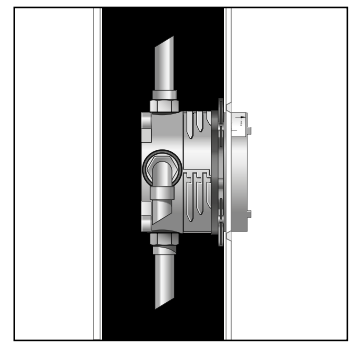

Szerelés készház szerelőlapokra vagy készcellákra

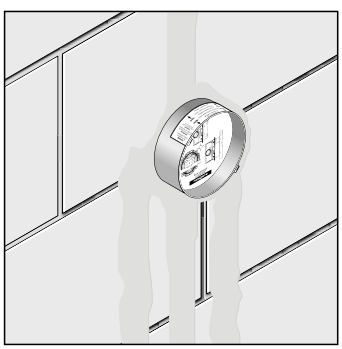
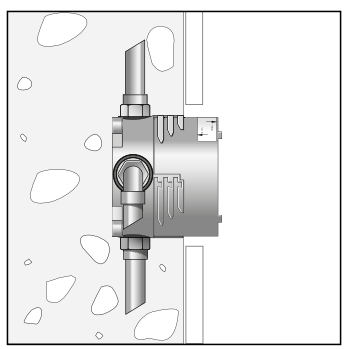

Szerelés közvetlenül a falba

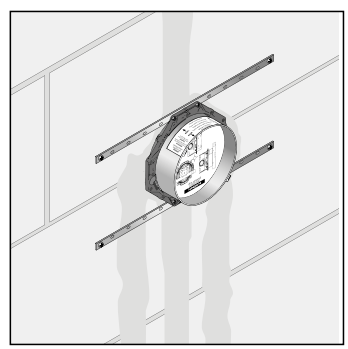
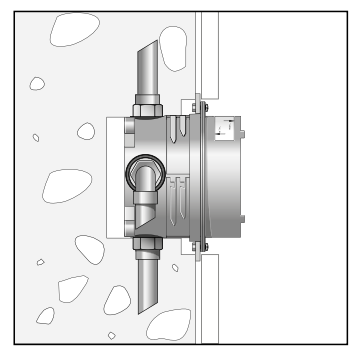

Szerelés szerelősín készlettel



Vízmérték iBox universalhoz
93500000

Előnyök

- Még gyorsabb, még kényelmesebb és még biztonságosabb szerelés iBox universallal
- Nem kell többé ormótlan vízmértéket használni
- A tökéletesen derékszögű, szögletes színkészlet megkönnyíti a szerelést
- Segíti a csempézést is
- A vízmértékett egyszerűen fel kell helyezni az iBox universalra

Műszaki adatok, szerelési javaslatok és szerelési utasítások

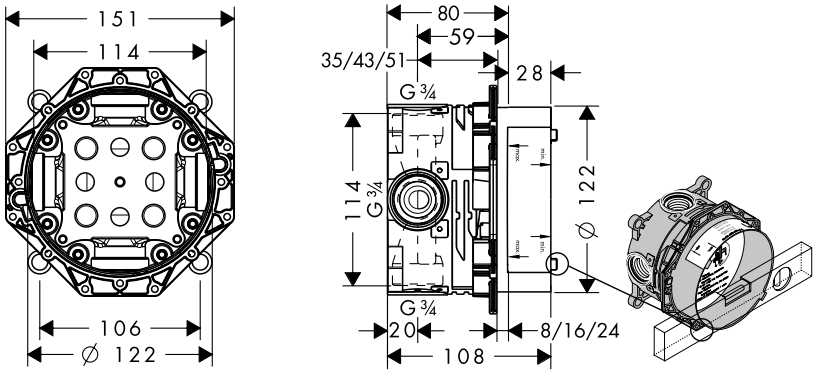

iBox universal, elölnézet és oldalnézet

# 01800180	
Üzemi nyomás:	max. 1 MPa
Ajánlott üzemi nyomás:	0,1 – 0,5 MPa
Próbanyomás:	1,6 MPa (1 MPa = 10 bar = 147 psi)
Forró víz hőmérséklete:	max. 80 °C
Forró víz ajánlott hőmérséklete:	65 °C
Csatlakozóméretek:	G¾
Csatlakozások:	hideg jobb oldalt, meleg bal oldalt
Szabad átfolyási nyomás:	0,3 MPa
Kádcsaptelep leágazás kádhoz:	31 l/perc
Kádcsaptelep leágazás zuhanyhoz:	24 l/perc
Zuhanycsaptelep:	32 l/perc
Termosztát:	43 l/perc
Termosztát kikapcsoló szeleppel:	26 l/perc
Termosztát kikapcsoló és váltószeleppel:	26 l/perc
Highflow termosztát:	48 l/perc
Vizsgálati jel:	DVGW, SVGW

Javaslatok csőszereléshez
Az alaptestet úgy szerelje be, hogy
a **melegvíz csatlakozás a bal**,
a **hidegvíz csatlakozás pedig a jobb** oldalon legyen.
Beépítési mélység: 80 mm – 108 mm.

25 mm-es hosszabbító készlet túl mély beépítés esetére:
13595000
22 mm-es hosszabbító készlet túl kis mélységű beépítés esetére:
13596000 a 170 mm átmérőjű rozettákhoz
13593000 a ShowerSelect számára
13601000 a ShowerSelect számára Fixfittel és porterrel
13604000 az üveg ShowerSelect számára

Az alaptest az építészeti adottságokhoz illeszkedve szerelhető be. Az iBox universal egyaránt alkalmas kád- és zuhanyszereléshez is. Egykaros kádcsaptelepek esetében az alsó leágazás (1. leágazás) az elsődleges. Zuhanyszerelés esetén a nem használt leágazást le kell dugózni.

A forgásszimmetrikus iBox universal alaptest vízszintesen és függőlegesen is alkalmazható.

Kivétel: Kádcsaptelepek szerelése biztosíték kombinációval – itt csak függőleges beépítés lehetséges!

Mosogatótálak
A DIN 1988/EN 1717 2. része szerint az egész csővezeték rendszer át kell öblíteni. Az öblítőblokkon található nyilak jelölik, hogy melyik beömlő melyik leágazással van összekötve, például a hidegvíz az 1. leágazással, a melegvíz a 2. leágazással. Ha csak 1 leágazásra van szükség, akkor az első öblítés után el kell forgatni az öblítőblokkot 90°-kal.

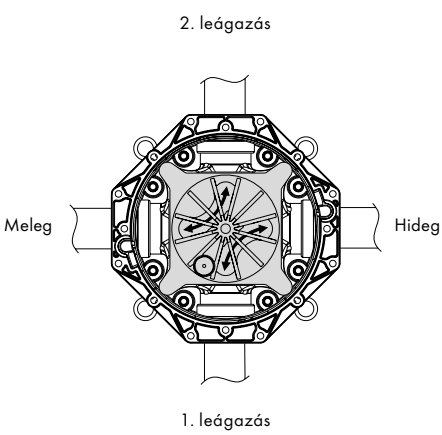

Javaslatok kádhoz

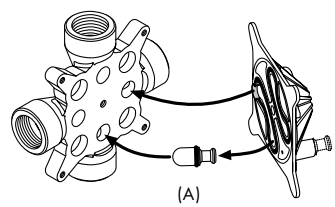

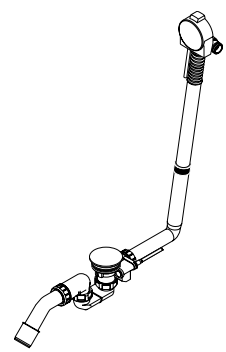

iBox universal Exafill kádtöltővel, le- és túlfolyókészlettel:
Az építés fázisában zárja el az Exafillhez vezető vizet!

Nyersszerelés:
1. iBox universal szerelése
2. Vezetékek elvezetése az Exafillhez és ledugózása (fémdugóval)
3. A vezetékrendszer átöblítése és préselése

Kád elhelyezése:
1. Víz elzárása
2. Kád szerelése az Exafill-lel, majd bekötése a vezetékrendszerbe
3. Az Exafillhez vezető vezeték átöblítése és a tömítettség ellenőrzése
4. Víz elzárása a strangelzáróval
5. Az öblítőblokk leszerelése
6. Dugó (A) behelyezése az Exafill leágazásába
7. Az öblítőblokk felszerelése
8. Víz megnyitása

iBox universal alaptest

Tulajdonságok

- a következőhöz illeszkedik: az összes falsík alatti zuhany-, kád- és termosztát színkészlet
- csatlakozómenet Rp ¾
- körszimmetrikus forma
- zajelválasztott szerelés
- minimum beszerelési mélység: 80 mm
- maximum beszerelési mélység: 108 mm



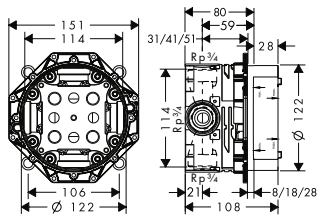

	Cikkszám	Ár (Ft)
	01800180	59.440,00

Kiegészítő termékek:		Cikkszám	Ár (Ft)
	iBox universal alaptest-hosszabbítás 25 mm	13595000	21.820,00
	Szerelősín szett iBox universal-hoz	96615000	15.480,00
	iBox universal alaptest vízmérték	93500000	5.635,00

iBox universal alaptest elzárószeleppel

Tulajdonságok

- a következőhöz illeszkedik: az összes falsík alatti zuhany-, kád- és termosztát színkészlet
- csatlakozómenet Rp ¾
- zajelválasztott szerelés



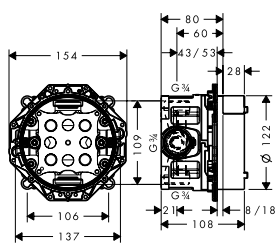

	Cikkszám	Ár (Ft)
	01850180	77.245,00

Kiegészítő termékek:		Cikkszám	Ár (Ft)
	iBox universal alaptest-hosszabbítás 25 mm	13595000	21.820,00
	Szerelősín szett iBox universal-hoz	96615000	15.480,00
	iBox universal alaptest vízmérték	93500000	5.635,00

A méretek mm-ben értendők.

A technikai és műszaki változtatások jogát fenntartjuk.

iBox universal alaptest vízmérték

Tulajdonságok

- vízmértékek az iBox univerzális helyes vízszintes és függőleges beállításához
- rögzítőelemekkel egyszerűen felhelyezheti a szerelési egységet az univerzális iBox-ra
- jelölések a csempetávtartóhoz
- Körül 4 további rögzítőelem, ezzel gátolva a forgást



	Cikkszám	Ár (Ft)
	93500000	5.635,00

iBox universal alaptest-hosszabbítás 25 mm

Tulajdonságok

- alaptest-hosszabbítás
- bővítés hossza: 25 mm



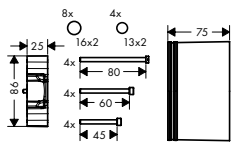

	Cikkszám	Ár (Ft)
	13595000	21.820,00

Szükséges alkatrészek:		Cikkszám	Ár (Ft)
	iBox universal alaptest	01800180	59.440,00
	iBox universal alaptest elzárószeleppel	01850180	77.245,00

iControl mosogatólap



Felület	Cikkszám	Ár (Ft)
Króm	15956000	27.140,00

A méretek mm-ben értendők.

A technikai és műszaki változtatások jogát fenntartjuk.

Szerelősín szett iBox universal-hoz

Tulajdonságok

- az iBox universal gyors és egyszerű beszerelése minden esetben
- nagyobb/szélesebb falmélyedések áthidalása
- szükség szerint hajlítható



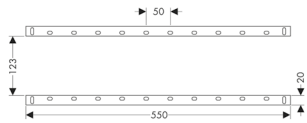

	Cikkszám	Ár (Ft)
	96615000	15.480,00

ShowerSelect hosszabbító rozetta

Tulajdonságok

- csempe és színkészlet közé alkalmas beépítéshez
- a következőhöz illeszkedik: az összes zuhany- és kád színkészlet Ø 150 mm
- átmérő: 157 mm
- bővítés hossza: 22 mm





Felület	Cikkszám	Ár (Ft)
Króm	13593000	20.285,00
Szálcsiszolt Bronz	13593140	30.370,00
Szálcsiszolt Fekete Króm	13593340	30.370,00
Matt Fekete	13593670	28.360,00
Matt Fehér	13593700	28.360,00
Polírozott Arany Hatású	13593990	30.370,00

ShowerSelect Glass Hosszabbító rozetta, króm

Tulajdonságok

- csempe és színkészlet közé alkalmas beépítéshez
- átmérő: 157 mm
- bővítés hossza: 22 mm





Felület	Cikkszám	Ár (Ft)
Króm	13604000	43.370,00

A méretek mm-ben értendők.

A technikai és műszaki változtatások jogát fenntartjuk.

Hosszabbító rozetta Ø 150 mm

Tulajdonságok

- csempe és színkészlet közé alkalmas beépítéshez
- a következőhöz illeszkedik: az összes zuhany- és kád színkészlet Ø 150 mm
- átmérő: 152 mm
- bővítés hossza: 22 mm



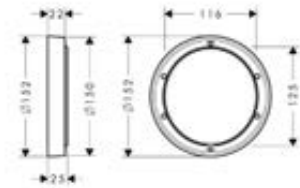

Felület	Cikkszám	Ár (Ft)
Króm	13597000	20.720,00
Szálcsiszolt Bronz	13597140	31.080,00
Szálcsiszolt Fekete Króm	13597340	31.080,00
Matt Fekete	13597670	28.990,00
Matt Fehér	13597700	28.990,00

Hosszabbító ShowerSelect Fixfit Porterhez

Tulajdonságok

- csempe és színkészlet közé alkalmas beépítéshez
- bővítés hossza: 22 mm



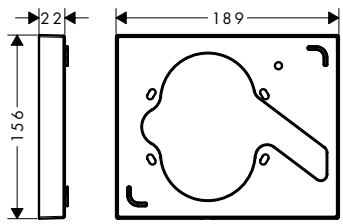

Felület	Cikkszám	Ár (Ft)
Króm	13601000	49.200,00

Kiegészítő termékek:		Felület	Cikkszám	Ár (Ft)
	ShowerSelect Termosztát falsík alatti szereléshez, 2 fogyasztóhoz Fixfittel és Porter zuhanytartóval	Króm	15765000	331.585,00

A méretek mm-ben értendők.

A technikai és műszaki változtatások jogát fenntartjuk.

Praktikus tömlőfeltekercselő rendszer a nagyobb kényelemért

Fürdőkád sBox

A hansgrohe sBox kényeztető pillanatokról gondoskodik a fürdőkádban. Az innovatív zuhanycsőmegoldás számos praktikus előnyt nyújt: a kellően nagyra méretezett, pofonegyszerűen kihúzható tömlő különösen nagy mozgásszabadságot és tartósan kényelmes kezelést biztosít a kézizuhanynál. A kétféle rozettadizájn, a külön kapható kézizuhanyok, a szabadon választható elhelyezés a kádperemen, valamint a csempeszéli szerelés lehetősége mind lehetővé teszik az egyéni igények és követelmények szerinti berendezést.

sBox fürdőkád színkészlet

G ½ tömlőcsatlakozás a kereskedelemben kapható kézizuhanyokkal való univerzális kompatibilitásért

Fémrozetta a minőségi tapintási élményért és a hosszú élettartamért

Kádperemmel/csempeszéllel összecsavarozható szerelőkeret, a négy csavar a sarkokban biztosítja a szilárdságot

Áttetsző polipropilén doboz (kemény, erős, termikusan terhelhető, vegyszereknek ellenálló)

EN 1717 szerinti biztonság





Kétféle rozettadizájn, melyek illeszkednek minden fürdőszobába, és hatféle felülettel kaphatók:
-000, -140, -340, -670, -700, -990

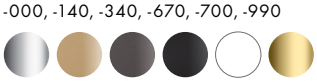

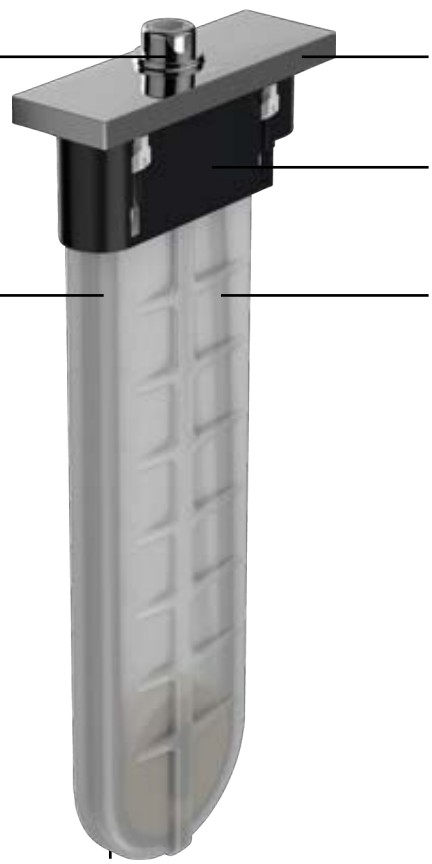

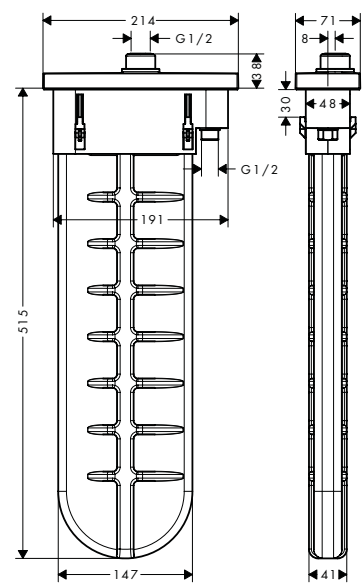

Előnyök

- Elegáns látványt nyújtó fürdőkád a rejtett zuhanycsőnek köszönhetően
- Kétféle elegáns dizájn és hat különböző felület választható

sBox fürdőkád szerelési lehetőségek



- Szerelés a kádperemre vagy a csempeszélre lehetséges
- Egyszerű és gond nélküli szerelés két lépésben
- Rendkívül kevés ápolást igényel, minden korosztály és igénycsoport számára alkalmas
- Az egyszerű és tiszta csempeszélre szereléshez eredeti hansgrohe szerelőkonzol (# 28021, -000) és szerelőlap (# 28016, -000) használata ajánlott

Szerelési példa: csempeszéli szerelés.

sBox fürdőkád alaptest

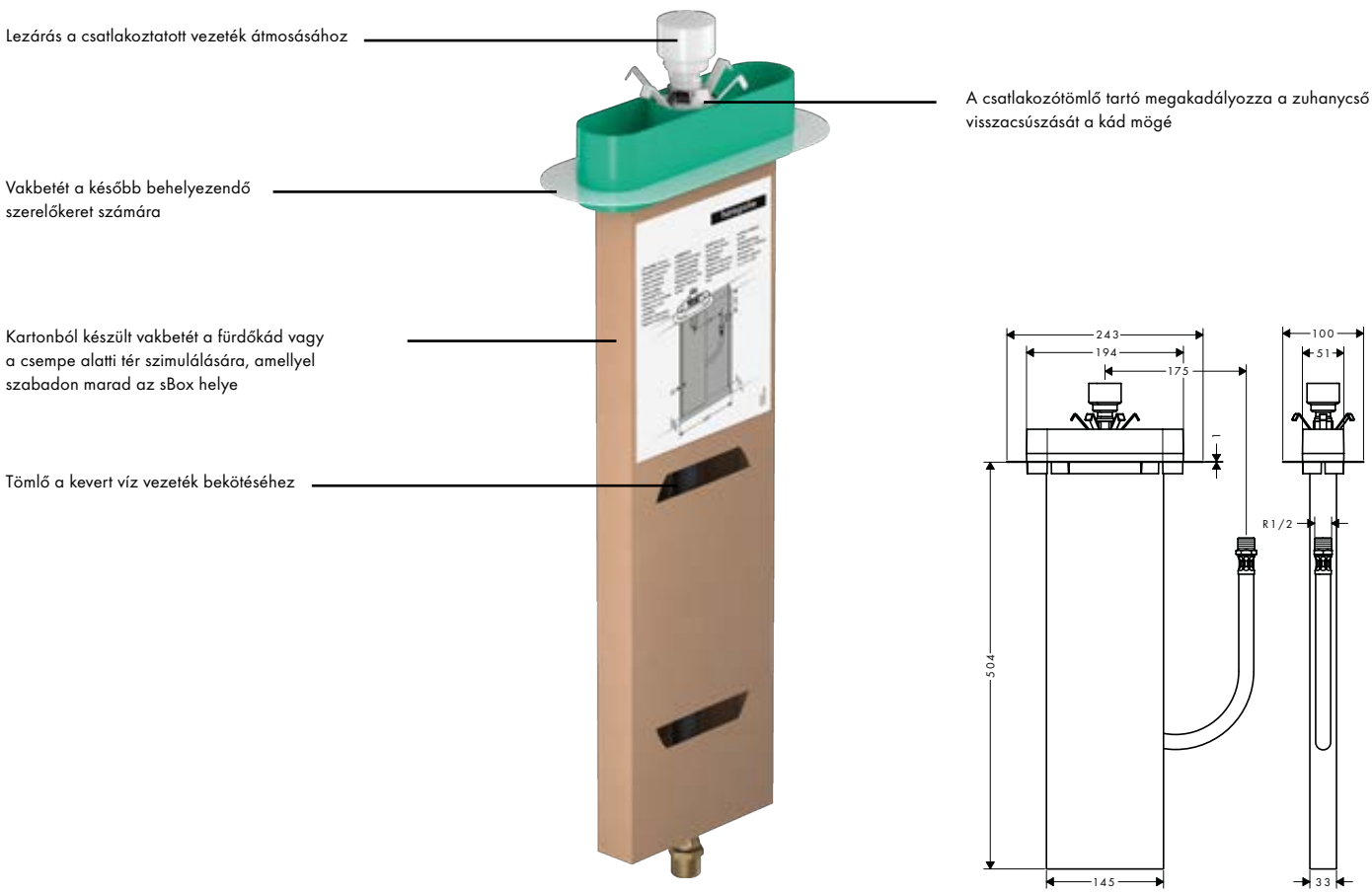

- Nagyobb kényelem a hosszú tömlőnek (1,45 m) köszönhetően
- Nagyobb mozgásszabadság a fürdőkádban
- Egyéni elhelyezés a kádperemen
- Optimalizált munkafolyamat a kétlépcsős szerelésnek köszönhetően: alap- és színkészlet

sBox Színkészletek

Általános jellemzők

- tartalmazza a következőket: zuhanytömlő ház, zuhanytömlő, rozetta
- a következőhöz illeszkedik: kádperemre vagy csempeszéli szerelés
- 1 funkció
- sBox a csendes, zökkenőmentes és védett tömlőelvezetés érdekében
- nincs szükség további szerviznyílásra
- a kádperem szélessége minimum 100 mm
- leszorító tartomány: 0 - 30 mm
- kézizuhany maximális kihúzási hossza 1,45 m
- bármikor kivehető szervizelés céljából
- integrált EN 1717 biztonsági kombinációval
- maximális átfolyási mennyiség 3 bar mellett: 9,5 l/perc

szögletes



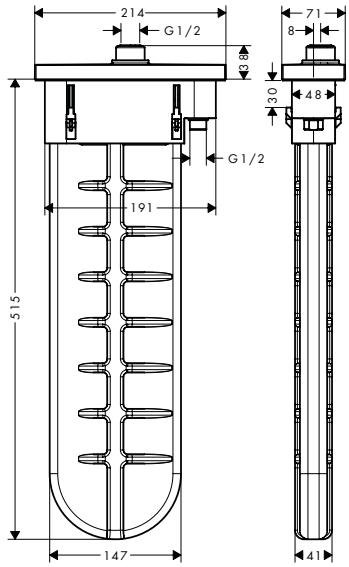

ovális



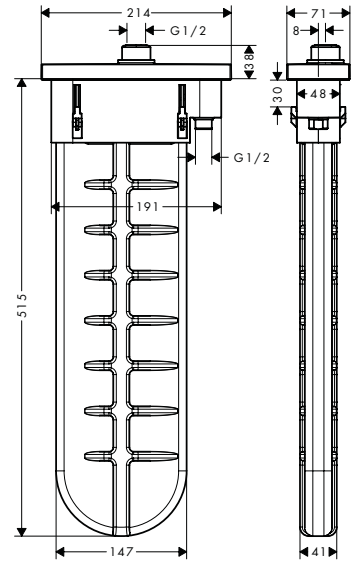

Termékváltozatok áttekintése

	forma	Felület	Cikkszám	Ár (Ft)
	szögletes	Króm	28010000	136.090,00
		Szálcsiszolt Bronz	28010140	204.080,00
		Szálcsiszolt Fekete Króm	28010340	204.080,00
		Matt Fekete	28010670	190.490,00
		Matt Fehér	28010700	190.490,00
		Polírozott Arany Hatású	28010990	204.080,00
	ovális	Króm	28020000	136.090,00
		Szálcsiszolt Bronz	28020140	204.080,00
		Szálcsiszolt Fekete Króm	28020340	204.080,00
		Matt Fekete	28020670	190.490,00
		Matt Fehér	28020700	190.490,00
		Polírozott Arany Hatású	28020990	204.080,00

Szükséges alkatrészek:		Cikkszám	Ár (Ft)
	sBox Peremre és épített peremre szerelhető kádcsaptelep alaptest	13560180	22.730,00

Kiegészítő termékek:		Felület	Cikkszám	Ár (Ft)
	sBox szerelőlap épített peremre szereléshez		28016000	28.165,00
	sBox szerelési segédlap épített peremre szereléshez		28021000	70.390,00
	25°-os peremre szerelhető adapter	Króm	28071000	12.210,00

A méretek mm-ben értendők.

A technikai és műszaki változtatások jogát fenntartjuk.

sBox Peremre és épített peremre szerelhető kádcsaptelep alaptest

Tulajdonságok

- a következőhöz illeszkedik: kádperemre vagy csempeszéli szerelés
- 1 funkció
- csatlakozómenet ½"
- csatlakozócső hossza: 600 mm
- a kádperem szélessége minimum 100 mm
- fürdőkádfurat: két Ø 50/51 mm-es fúrólyuk szükséges (sablonnal)
- leszorító tartomány: 0 - 30 mm



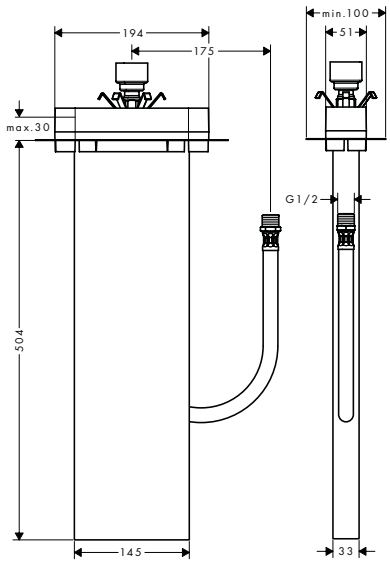

	Cikkszám	Ár (Ft)
	13560180	22.730,00

Kiegészítő termékek:		Cikkszám	Ár (Ft)
	sBox szerelőlap épített peremre szereléshez	28016000	28.165,00
	sBox szerelési segédlap épített peremre szereléshez	28021000	70.390,00

sBox szerelőlap épített peremre szereléshez

Tulajdonságok

- méret: 350 x 120 mm



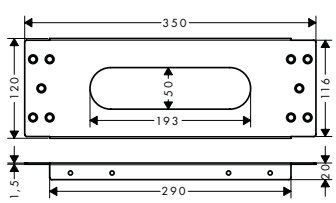

	Cikkszám	Ár (Ft)
	28016000	28.165,00

A méretek mm-ben értendők.

A technikai és műszaki változtatások jogát fenntartjuk.

sBox szerelési segédlap épített peremre szereléshez

Tulajdonságok

· maximális beépítési magasság: 750 mm · minimális beépítési magasság: 400 mm · csomagolási egység: 2 darab



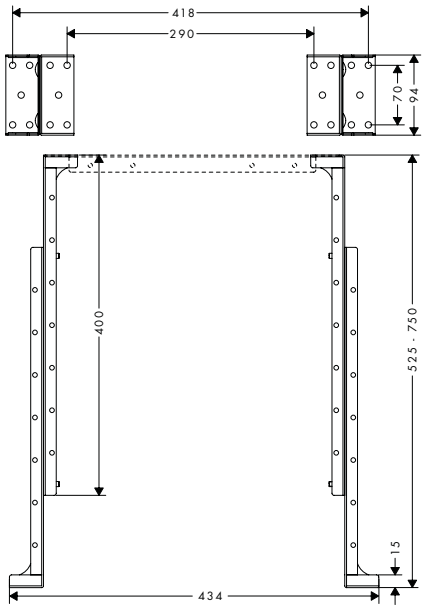

	Cikkszám	Ár (Ft)
	28021000	70.390,00

A méretek mm-ben értendők.

A technikai és műszaki változtatások jogát fenntartjuk.

Egy alaptest minden beépítési helyzethez

uBox universal ÚJ

Az uBox universalnak köszönhetően ugyanarra az alaptestre van szükség minden zuhanyfolyókához és beépítési helyzethez. Élvezze az egyszerű és könnyű szerelés előnyeit. A RainDrain zuhanyfolyóka moduláris rendszerű. A zuhanyfolyóka rendelése a színkészletből (RainDrain) és az alaptestből (uBox universal) áll, szerelőkészlettel vagy anélkül. Önnek csak a normál vagy a lapos szereléshez szükséges uBox universal változatot kell kiválasztania. Függőleges kifolyós uBox universal is kapható. Kis beépítési mélységének köszönhetően az uBox universal különböző beépítési helyzetekhez alkalmas, akár új építésről, akár felújításról van szó.

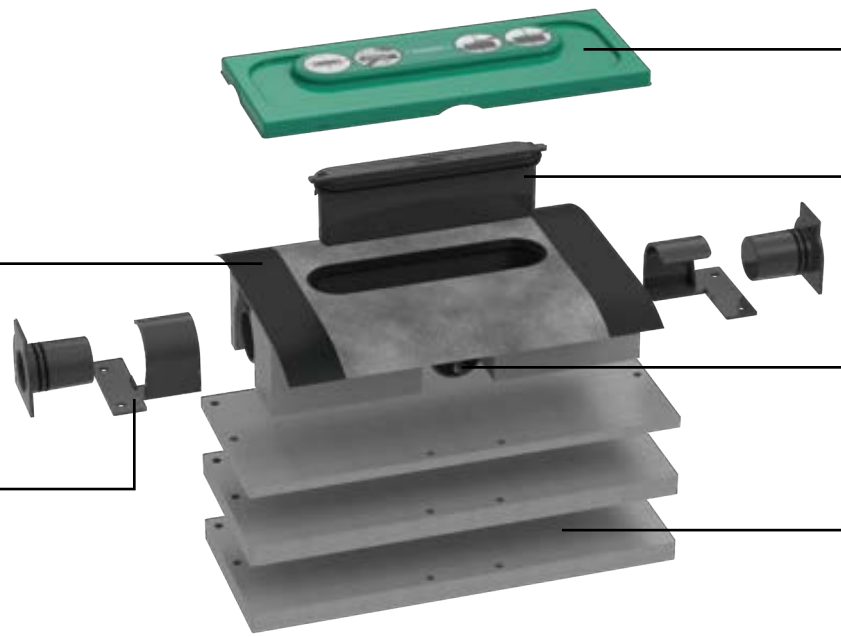

Előnyök

- Gyárilag előszerelt tömítőfilc a biztos tömítésért, megakadályozza a szerkezetben keletkező vízkárokat
- Rugalmas szerelés: a három csatlakozó szinte minden beépítési helyzetben használható, a három magasságállító lemezzel pedig a szereléskori beszabályozás is pofonegyszerű
- Sokoldalú: az uBox universal primer (standard) és szekunder vízelvezetésre alkalmas
- A kiváló termékminőség biztonságot nyújt az építkezésen, és gondoskodik az ügyfelek elégedettségéről

Dryphon: magas lefolyási teljesítmény és minimális tisztítási igény



Az innovatív Dryphon szifonmegoldás minden színkészlet (RainDrain) esetében a zuhanyfolyóka része, amely igény esetén kiválthatja az uBox universalhoz (alaptest) mellékelt szifont és annak 42 l/perc lefolyási teljesítményét. A szabadalmaztatott dizájn jelentős mértékben, akár 60 l/percre emeli a lefolyási teljesítményt. A magas átfolyási mennyiségnek köszönhetően a szennyeződés és a haj nem ülepszik le, ami a minimumra csökkenti a tisztítási igényt.

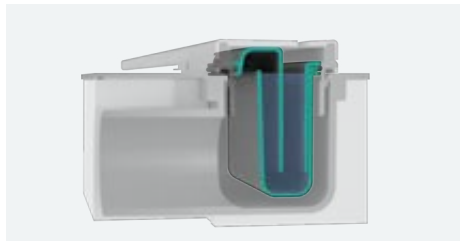

Hagyományos szifonos technológia
Bűzzár záróvízzel

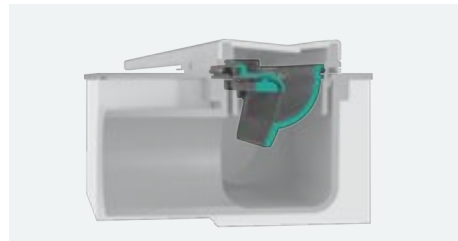

Dryphon technológia
Mechanikus bűzzár

A Dryphon rendszer hatékonyan, bűzzáró víz nélkül zárja le a szennyvízcsatornából származó szagokat. Mivel nem használ vizet, a szifon nem szárad ki, ha esetleg hosszabb ideig nem használják. A Dryphon szabályozza a szennyvízcsatornában előforduló nyomáskülönbségeket, miközben blokkolja a csatornagázokat.



uBox universal
Zuhanyfolyóka lefolyóház alaptest lapos szereléshez
01000180





uBox universal
Zuhanyfolyóka lefolyóház alaptest normál szereléshez
01001180

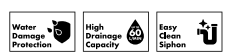



uBox universal
Zuhanyfolyóka lefolyóház alaptest függőleges szereléshez
01002180



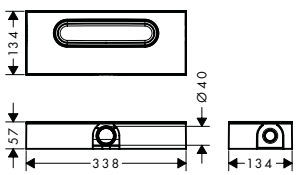

Záróvíz magassága:	30 mm
Minimális építési magasság:	57 mm
Szifon lefolyási teljesítménye:	33 l/perc
Dryphon lefolyási teljesítménye:	55 l/perc

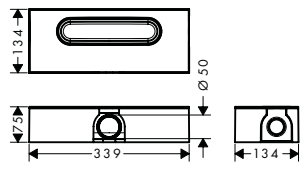

Záróvíz magassága:	50 mm
Minimális építési magasság:	75 mm
Szifon lefolyási teljesítménye:	42 l/perc (EN 1253 szerint)
Dryphon lefolyási teljesítménye:	akár 60 l/perc

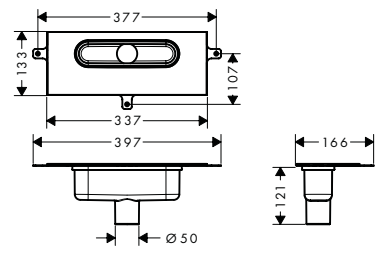

Záróvíz magassága:	50 mm
Minimális építési magasság:	0 mm
Szifon lefolyási teljesítménye:	42 l/perc (EN 1253 szerint)
Dryphon lefolyási teljesítménye:	akár 60 l/perc

uBox universal Alaptest lineáris zuhanylefolyóhoz, standard telepítéshez

Tulajdonságok

- tartalmazza a következőket: alaptest, szifon, előre összeszerelt tömítőmembrán, magasságállító táblák, aljzatvédelmi burkolat
- a következőhöz alkalmas: minden zuhany lefolyóhoz
- felhasználási javaslat: új szerkezet, felújítás
- vízszigetelés: 50 mm
- minimális beépítési magasság: 75 mm-től
- vízelvezető kapacitás szifonnal: max. 42 l / perc
- vízelvezető kapacitás Dryphon-nal: akár 60 l/perc
- csatlakozó átmérője: DN50
- kimenet iránya: vízszintes
- csatlakozás: Háromoldalú
- rögzítő konzol lehetővé teszi a padlóhoz történő egyszerű rögzítést
- a habblokkkal állítható magasság
- rögzítés típusa: fali szerelés, a padlón szabadonálló
- könnyen tisztítható szifon
- eltávolítható szifon
- hangszigetelt felszerelésre alkalmas



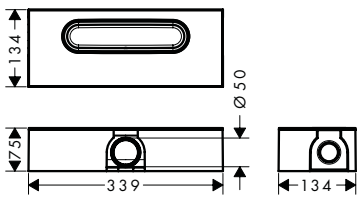

Technológiák

High Drainage Capacity 60 l/min | Easy Clean Siphon

Beszerelés

Water Damage Protection

	Cikkszám	Ár (Ft)
	01001180	69.250,00

uBox universal Alaptest lineáris zuhanylefolyóhoz, lapos telepítéshez

Tulajdonságok

- tartalmazza a következőket: alaptest, szifon, előre összeszerelt tömítőmembrán, magasságállító táblák, aljzatvédelmi burkolat
- a következőhöz alkalmas: minden zuhany lefolyóhoz
- felhasználási javaslat: új szerkezet, felújítás
- vízszigetelés: 30 mm
- minimális beépítési magasság: 57 mm
- vízelvezető kapacitás szifonnal: akár 33 l / perc
- vízelvezető kapacitás Dryphon-nal: akár 55 l / perc
- csatlakozó átmérője: DN40
- kimenet iránya: vízszintes
- csatlakozás: Háromoldalú
- rögzítő konzol lehetővé teszi a padlóhoz történő egyszerű rögzítést
- a habblokkkal állítható magasság
- rögzítés típusa: fali szerelés, a padlón szabadonálló
- könnyen tisztítható szifon
- eltávolítható szifon
- hangszigetelt felszerelésre alkalmas



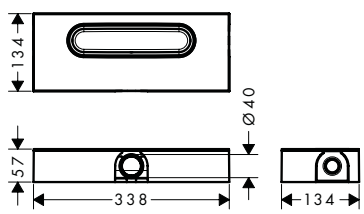

Technológiák

Easy Clean Siphon

Beszerelés

Water Damage Protection

	Cikkszám	Ár (Ft)
	01000180	69.250,00

A méretek mm-ben értendők.

A technikai és műszaki változtatások jogát fenntartjuk.

uBox universal Alaptest lineáris zuhanylefolyóhoz, függőleges telepítéshez

Tulajdonságok

- tartalmazza a következőket: alaptest, szifon, előre összeszerelt tömítőmembrán, aljzatvédelmi burkolat
- a következőhöz alkalmas: minden zuhany lefolyóhoz
- felhasználási javaslat: új szerkezet, felújítás
- vízszigetelés: 50 mm
- minimális beépítési magasság: 75 mm-től
- vízelvezető kapacitás szifonnal: max. 42 l / perc
- vízelvezető kapacitás Dryphon-nal: akár 60 l/perc
- csatlakozó átmérője: DN50
- kimenet iránya: vertikális
- csatlakozás: 1-oldalú
- rögzítés típusa: fali szerelés, a padlón szabadonálló
- könnyen tisztítható szifon
- eltávolítható szifon



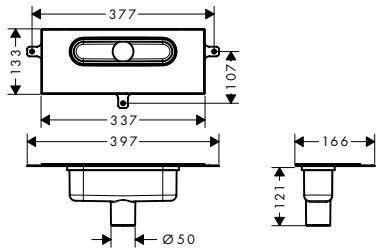

Technológiák

Beszerelés

	Cikkszám	Ár (Ft)
	01002180	69.250,00

uBox universal Komplett készletek standard beépítéshez

Általános jellemzők

- tartalmazza a következőket: telepítő készlet, alaptest, előre összeszerelt tömítőmembrán, szifon, magasságállító táblák
- a következőhöz alkalmas: minden RainDrain Rock és RainDrain Match színkészlethez
- felhasználási javaslat: új szerkezet, felújítás
- vízszigetelés: 50 mm
- vízelvezető kapacitás szifonnal: max. 42 l / perc
- vízelvezető kapacitás Dryphon-nal: akár 60 l/perc
- csatlakozó átmérője: DN50
- kimenet iránya: vízszintes
- csatlakozás: Háromoldalú
- állítható magasságú lábak és csempéző szett a csomagban
- rögzítő konzol lehetővé teszi a padlóhoz történő egyszerű rögzítést
- a habblokkkal állítható magasság
- integrált lejtéssel
- rögzítés típusa: fali szerelés, a padlón szabadonálló
- könnyen tisztítható szifon
- eltávolítható szifon
- anyagszerelő készlet: rozsdamentes acél 304 (1.4301)

600 - 1200

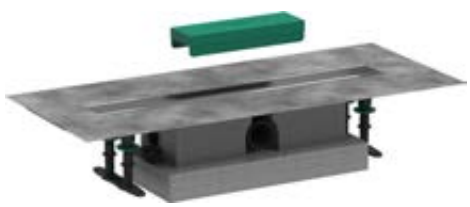

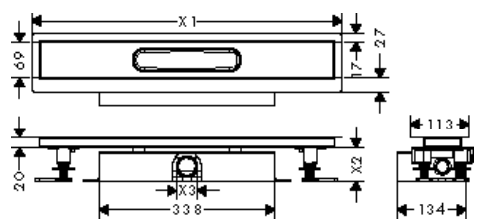

Technológiák

Beszerelés

Termékváltozatok áttekintése

hosszúság (mm)	Cikkszám	Ár (Ft)
600	56022180	161.460,00
700	56023180	162.325,00
800	56024180	164.060,00
900	56025180	166.660,00
1000	56026180	170.125,00
1200	56027180	176.190,00

Összetevők:		Mellékelve	Cikkszám
	uBox universal Alaptest lineáris zuhanylefolyóhoz, standard telepítéshez	56022180 56023180 56024180 56025180 56026180 56027180	01001180

A méretek mm-ben értendők.

A technikai és műszaki változtatások jogát fenntartjuk.

uBox universal Komplett készletek standard beépítéshez

Összetevők:		Mellékelve	Cikkszám
	RainDrain Telepítő szett 600, zuhanylefolyó készlethez	56022180	56010180
	RainDrain Telepítő szett 700, zuhanylefolyó készlethez	56023180	56011180
	RainDrain Telepítő szett 800, zuhanylefolyó készlethez	56024180	56012180
	RainDrain Telepítő szett 900, zuhanylefolyó készlethez	56025180	56013180
	RainDrain Telepítő szett 1000, zuhanylefolyó készlethez	56026180	56014180
	RainDrain Telepítő szett 1200, zuhanylefolyó készlethez	56027180	56015180

uBox universal Komplett készletek lapos beépítéshez

Általános jellemzők

- tartalmazza a következőket: telepítő készlet, alaptest, előre összeszerelt tömítőmembrán, szifon, magasságállító táblák
- felhasználási javaslat: új szerkezet, felújítás
- vízszigetelés: 30 mm
- vízelvezető kapacitás szifonnal: akár 33 l / perc
- vízelvezető kapacitás Dryphon-nal: akár 55 l / perc
- csatlakozó átmérője: DN40
- kimenet iránya: vízszintes
- csatlakozás: Háromoldalú
- állítható magasságú lábak és csempéző szett a csomagban
- rögzítő konzol lehetővé teszi a padlóhoz történő egyszerű rögzítést
- a habblokkkal állítható magasság
- integrált lejtéssel
- rögzítés típusa: fali szerelés, a padlón szabadonálló
- könnyen tisztítható szifon
- eltávolítható szifon
- anyagszerelő készlet: rozsdamentes acél 304 (1.4301)

600 - 1200

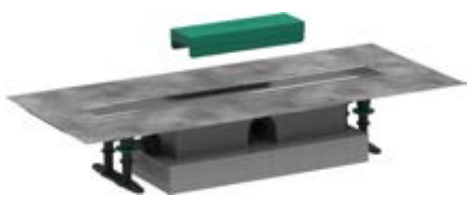

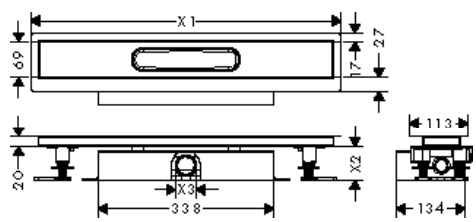

Technológiák

Easy Clean Siphon

Beszerelés

Water Damage Protection

Termékváltozatok áttekintése

hosszúság (mm)	Cikkszám	Ár (Ft)
600	56016180	161.460,00
700	56017180	162.325,00
800	56018180	164.060,00
900	56019180	166.660,00
1000	56020180	170.125,00
1200	56021180	176.190,00

Összetevők:		Mellékelve	Cikkszám
	uBox universal Alaptest lineáris zuhanylefolyóhoz, lapos telepítéshez	56016180 56017180 56018180 56019180 56020180 56021180	01000180
	RainDrain Telepítő szett 600, zuhanylefolyó készlethez	56016180	56010180
	RainDrain Telepítő szett 700, zuhanylefolyó készlethez	56017180	56011180

A méretek mm-ben értendők.

A technikai és műszaki változtatások jogát fenntartjuk.

uBox universal Komplett készletek lapos beépítéshez

Összetevők:		Mellékelve	Cikkszám
	RainDrain Telepítő szett 800, zuhanylefolyó készlethez	56018180	56012180
	RainDrain Telepítő szett 900, zuhanylefolyó készlethez	56019180	56013180
	RainDrain Telepítő szett 1000, zuhanylefolyó készlethez	56020180	56014180
	RainDrain Telepítő szett 1200, zuhanylefolyó készlethez	56021180	56015180

RainDrain Szerelőszett

Általános jellemzők

- tartalmazza a következőket: Rozsdamentes acél lefolyó, előre összeszerelt tömítőmembrán, állítható magasságú lábak, csempéző eszköz
- a következőhöz alkalmas: minden RainDrain Rock és RainDrain Match színkészlethez
- felhasználási javaslat: új szerkezet, felújítás
- állítható magasságú lábak és csempéző szett a csomagban
- integrált lejtéssel
- anyagszerelő készlet: rozsdamentes acél 304 (1.4301)

600 - 1200

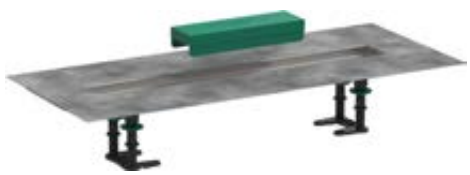

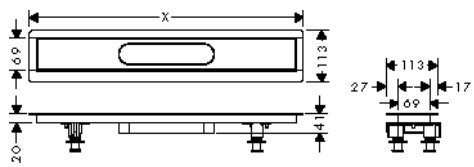

Termékváltozatok áttekintése

hosszúság (mm)	Cikkszám	Ár (Ft)
600	56010180	92.210,00
700	56011180	93.080,00
800	56012180	94.770,00
900	56013180	97.410,00
1000	56014180	100.840,00
1200	56015180	106.905,00

Szükséges alkatrészek (bármelyik választható):		Cikkszám	Ár (Ft)
	uBox universal Alaptest lineáris zuhanylefolyóhoz, lapos telepítéshez	01000180	69.250,00
	uBox universal Alaptest lineáris zuhanylefolyóhoz, függőleges telepítéshez	01002180	69.250,00
	uBox universal Alaptest lineáris zuhanylefolyóhoz, standard telepítéshez	01001180	69.250,00

A méretek mm-ben értendők.

A technikai és műszaki változtatások jogát fenntartjuk.

Alaptest egykaros mosdócsaptelephez, falsík alatti szereléshez

Tulajdonságok

- változtatható pozíciójú keverőrendszer, választhatóan bal vagy jobb oldali kifolyó lehetséges
- zajelválasztott szerelés
- minimum beszerelési mélység: 44 mm
- maximum beszerelési mélység: 72 mm



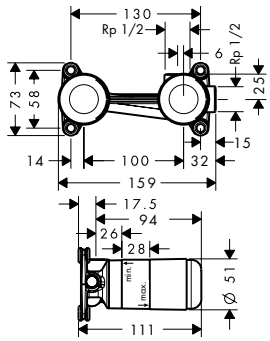

	Cikkszám	Ár (Ft)
	13622180	95.440,00

Kiegészítő termékek:	Cikkszám	Ár (Ft)
 25 mm-es hosszabbító készlet	31971000	48.845,00

Alaptest szabadonálló kádcsaptelephez

Tulajdonságok

- aljzatba történő szereléshez
- a következőhöz illeszkedik: egykaros kádcsaptelep, egykaros mosdócsaptelep és szabadonálló kádtöltő
- minimum beszerelési mélység: 53 mm
- maximum beszerelési mélység: 133 mm



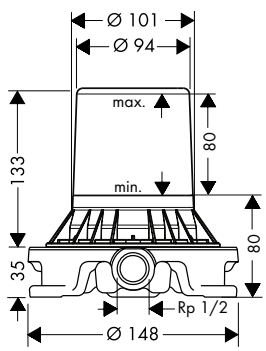

	Cikkszám	Ár (Ft)
	10452180	199.040,00

Kiegészítő termékek:	Cikkszám	Ár (Ft)
 Szigetelőgallér	96441000	55.105,00

A méretek mm-ben értendők.

A technikai és műszaki változtatások jogát fenntartjuk.

Alaptest 2-lyukú peremre szerelhető termosztátos kádcsaptelephez

Tulajdonságok

· távol elhelyezett kádtöltőhöz illeszkedik
· csatlakozómenet: ½"
· kerámiabetét



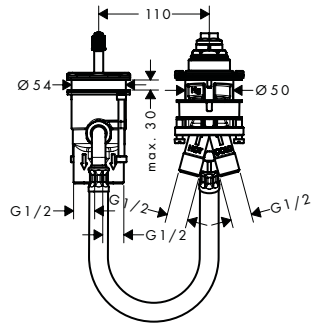

	Cikkszám	Ár (Ft)
	13159180	90.910,00

Kiegészítő termékek:		Felület	Cikkszám	Ár (Ft)
	Csatlakozócső szett 2-lyukú peremre szerelhető termosztátos kádcsaptelephez		96387000	24.065,00
	800 mm-es flexibilis csatlakozó cső		58192000	47.505,00
	Secuflex alaptest peremre szerelhető kádcsaptelephez kézizuhannyal	Króm	19418000	186.670,00

Alaptest 3-lyukú peremre szerelhető kádcsaptelephez

Tulajdonságok

· szerviznyílás szükséges
· csatlakozómenet: ½"
· meleg/hideg kerámia szelepek 90°



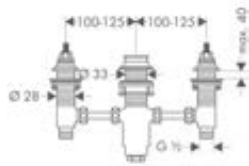

	Cikkszám	Ár (Ft)
	13233180	81.695,00

Alaptest 3-lyukú kádcsaptelephez

Tulajdonságok

· tartalmazza a következőket: alaptest, zuhanytartó, zuhanytömlő
· kézizuhany maximális kihúzási hossza: 1,60 m
· szerviznyílás szükséges



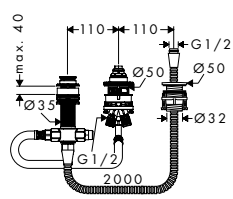

	Cikkszám	Ár (Ft)
	13439180	151.535,00

A méretek mm-ben értendők.
A technikai és műszaki változtatások jogát fenntartjuk.

Alaptest 3-lyukú egykaros kádcsapte-lephez

Tulajdonságok

- tartalmazza a következőket: alaptest, zuhanytömlő, Secubox
- kézizuhany maximális kihúzási hossza: 1,10 m
- csatlakozómenet: ½"



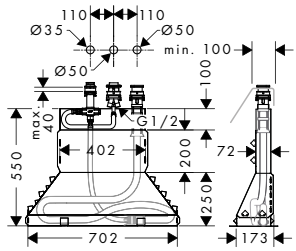

	Cikkszám	Ár (Ft)
	13437180	297.200,00

Kiegészítő termékek:	Cikkszám	Ár (Ft)
Secuflex-bevezetés hosszabbítás	98806000	1.775,00

Alaptest peremre szerelhető kádcsaptelephez

Tulajdonságok

- tartalmazza a következőket: alaptest, zuhanytartó, zuhanytömlő
- kézizuhany maximális kihúzási hossza: 1,60 m
- szerviznyílás szükséges
- a következőhöz illeszkedik: 4-lyukú kádperemre szerelhető csaptelep
- csatlakozómenet: ½"
- meleg/hideg kerámia szelepek 90°



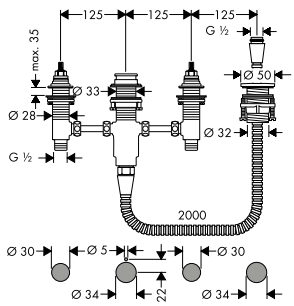

	Cikkszám	Ár (Ft)
	13244180	125.105,00

Alap szett

Tulajdonságok

- csatlakozómenet: ½"
- a kádperem szélessége minimum 100 mm



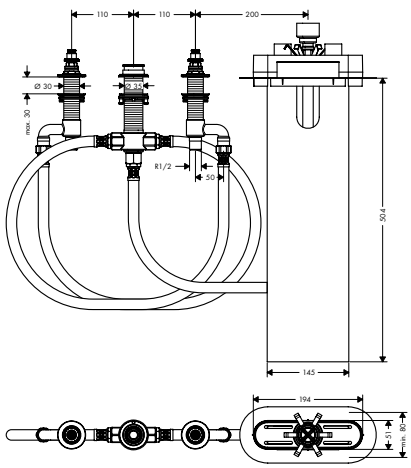

	Cikkszám	Ár (Ft)
	13440180	183.990,00

A méretek mm-ben értendők.

A technikai és műszaki változtatások jogát fenntartjuk.

Alaptest egykaros kádcsaptelephez, falsík alatti szereléshez

Tulajdonságok

- kerámiabetét
- beállítható forróvíz korlátozás
- minimum beszerelési mélység: 55 mm
- maximum beszerelési mélység: 83 mm



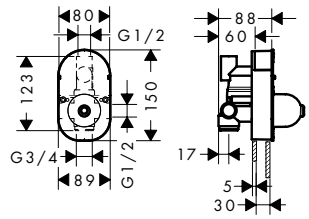

	Cikkszám	Ár (Ft)
	31741180	53.885,00

Kiegészítő termékek:	Cikkszám	Ár (Ft)
	32498000	55.105,00

Alaptest egykaros zuhanycsaptelep falsík alatti szereléshez

Tulajdonságok

- kerámiabetét
- beállítható forróvíz korlátozás
- minimum beszerelési mélység: 55 mm
- maximum beszerelési mélység: 83 mm



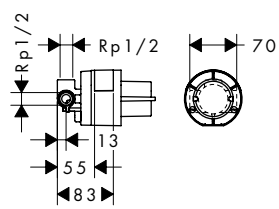

	Cikkszám	Ár (Ft)
	13620180	47.860,00

Kiegészítő termékek:	Cikkszám	Ár (Ft)
	32698000	42.460,00

A méretek mm-ben értendők.

A technikai és műszaki változtatások jogát fenntartjuk.

Alaptest Trio elzáró- és váltószelephez falsík alatti szereléshez

Tulajdonságok

· 2 fogyasztó egyidejű használata



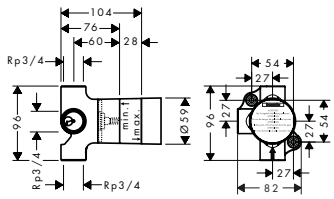

	Cikkszám	Ár (Ft)
	15981180	72.280,00

Kiegészítő termékek:	Cikkszám	Ár (Ft)
 25 mm-es hosszabbító készlet	96370000	21.035,00

Alaptest Quattro 4-utas váltószelephez, falsík alatti szereléshez

Tulajdonságok

· Mennyiségvezérlés szükséges
· 3 funkció
· a 2 funkció egy időben való használata
· a következőhöz illeszkedik: az összes Quattro színkészlet
· maximális átfolyási mennyiség 3 bar mellett: 65 l/perc



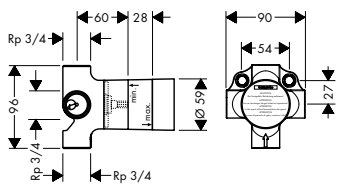

	Cikkszám	Ár (Ft)
	15930180	113.915,00

Kiegészítő termékek:	Cikkszám	Ár (Ft)
 25 mm-es hosszabbító készlet	96370000	21.035,00

A méretek mm-ben értendők.

A technikai és műszaki változtatások jogát fenntartjuk.

25 mm-es hosszabbító készlet

Tulajdonságok

· bővítés hossza: 25 mm



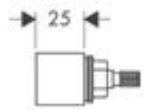

	Cikkszám	Ár (Ft)
	96370000	21.035,00

Alaptest gumibetéttel 52 l/perc, falsík alatti elzárószelep színkészlethez

Tulajdonságok

· csatlakozás módja: DN15

· a következőhöz illeszkedik: az összes elzárószelep színkészlet

· maximális átfolyási mennyiség 3 bar mellett: 52 l/perc



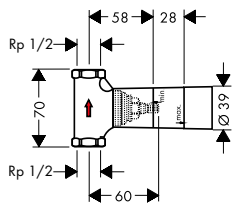

	Cikkszám	Ár (Ft)
	15973180	36.595,00

Kiegészítő termékek:	Cikkszám	Ár (Ft)
 25 mm-es hosszabbító készlet	96370000	21.035,00

Alaptest kerámiabetéttel 40 l/perc, falsík alatti elzárószelep szereléshez, DN15

Tulajdonságok

· csatlakozás módja: DN15

· a következőhöz illeszkedik: az összes elzárószelep színkészlet

· maximális átfolyási mennyiség 3 bar mellett: 40 l/perc



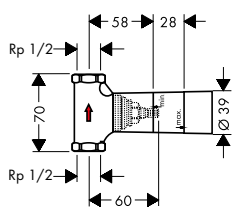

	Cikkszám	Ár (Ft)
	15974180	38.050,00

Kiegészítő termékek:	Cikkszám	Ár (Ft)
 25 mm-es hosszabbító készlet	96370000	21.035,00

A méretek mm-ben értendők.

A technikai és műszaki változtatások jogát fenntartjuk.

Alaptest gumibetéttel 130 l/perc, falsík alatti elzárószelep szereléshez, DN20

Tulajdonságok

- a következőhöz illeszkedik: az összes elzárószelep színkészlet
- maximális átfolyási mennyiség 3 bar mellett: 130 l/perc



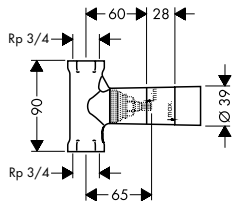

	Cikkszám	Ár (Ft)
	15970180	39.785,00

Kiegészítő termékek:	Cikkszám	Ár (Ft)
 25 mm-es hosszabbító készlet	96370000	21.035,00

RainSelect Zuhanytermosztát falsík alatti beépítéséhez való alaptestek

Általános jellemzők

- csatlakozómenet Rp ¾
- vízszintes szereléshez
- zajelválasztott szerelés
- minimum beszerelési mélység: 87 mm
- maximum beszerelési mélység: 122 mm

2 funkció



3 funkció



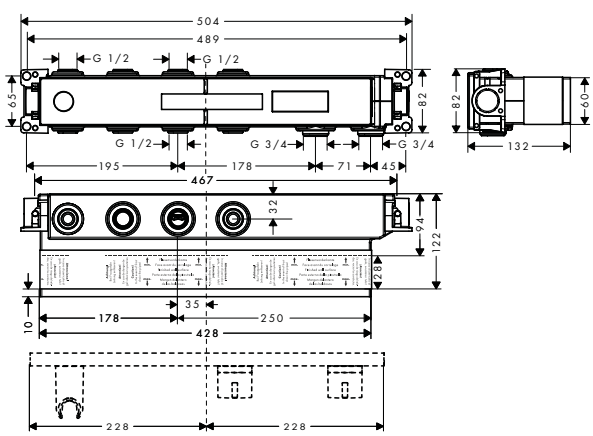

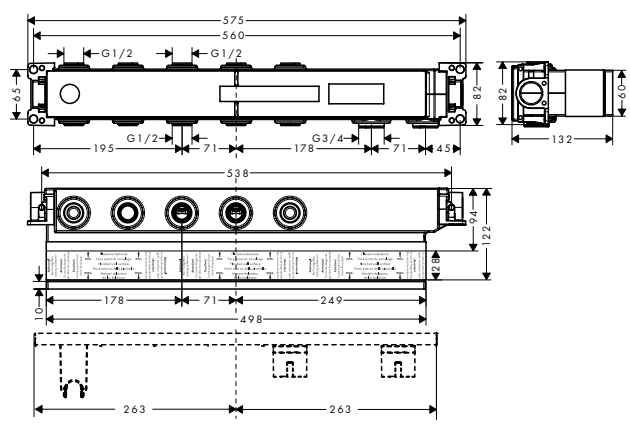

Termékváltozatok áttekintése

funkciók száma	Cikkszám	Ár (Ft)
2 funkció	15310180	272.695,00
3 funkció	15311180	318.155,00

A méretek mm-ben értendők.

A technikai és műszaki változtatások jogát fenntartjuk.

RainSelect Zuhanytermosztát falsík alatti beépítéséhez való alaptestek

Általános jellemzők

- csatlakozómenet Rp ¾
- vízszintes szereléshez
- zajelválasztott szerelés
- minimum beszerelési mélység: 87 mm
- maximum beszerelési mélység: 122 mm

4 funkció



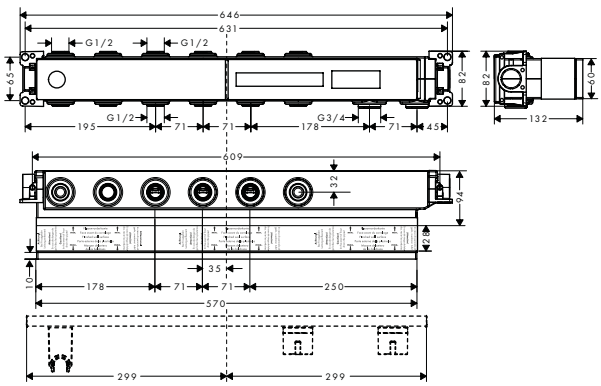

5 funkció



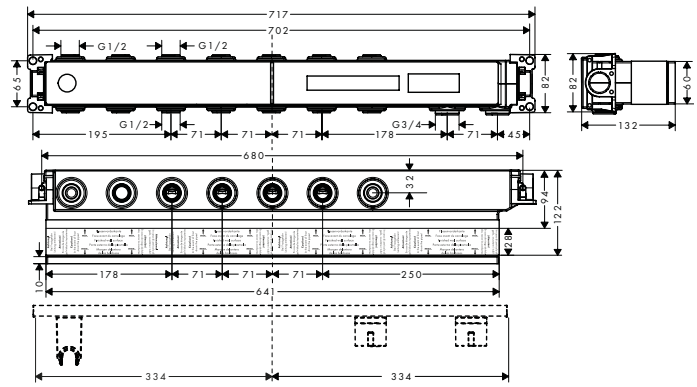

Termékváltozatok áttekintése

funkciók száma	Cikkszám	Ár (Ft)
4 funkció	15312180	363.610,00
5 funkció	15313180	409.065,00

Rainfinity Alaptest falsík alatti szerelésű Showerpipe 360 1jet termékhez

Tulajdonságok

- a következőhöz illeszkedik: Showerpipe 360 1jet falsík alatti szereléshez
- nincs szükség további szerviznyílásra
- zajelválasztott szerelés
- a kapcsolatok pozícióját adjuk meg, így könnyen telepíthető
- könnyű felszerelés



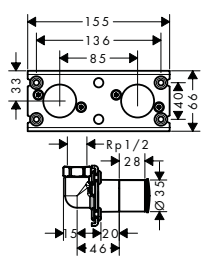

Cikkszám	Ár (Ft)
26840180	51.560,00

A méretek mm-ben értendők.

A technikai és műszaki változtatások jogát fenntartjuk.

Rainmaker Select Alaptest Rainmaker Select 460 3jet fejzuhanyhoz

Tulajdonságok

· tartalmazza a polisztirol burkolatot



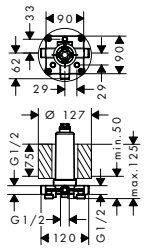

	Cikkszám	Ár (Ft)
	24010180	106.155,00

Raindance Rainmaker Alaptest Raindance Rainmaker 680 x 460 mm Air 3jet fejzuhanyhoz



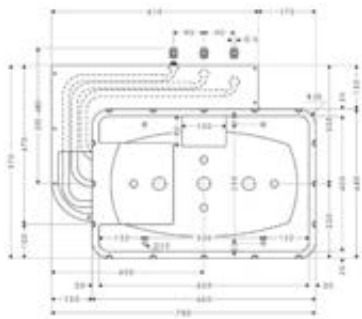

	Cikkszám	Ár (Ft)
	28414180	58.650,00

Kiegészítő termékek:		Felület	Cikkszám	Ár (Ft)
	Raindance Rainmaker Fejzuhany 680/460 3jet világítással	Króm	28418000	2.240.895,00
	Raindance Rainmaker Fejzuhany 680/460 3jet világítás nélkül	Króm	28417000	1.879.180,00

Raindance Rainmaker Alaptest Raindance Rainmaker Ø 600 mm Air 3jet fejzuhanyhoz



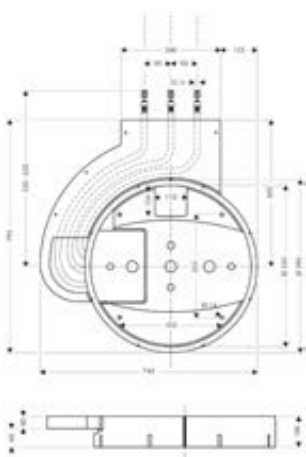

	Cikkszám	Ár (Ft)
	28412180	52.900,00

Kiegészítő termékek:		Felület	Cikkszám	Ár (Ft)
	Raindance Rainmaker Fejzuhany 600 3jet világítással	Króm	26117000	2.241.175,00
	Raindance Rainmaker Fejzuhany 600 3jet világítás nélkül	Króm	26115000	1.879.220,00

A méretek mm-ben értendők.

A technikai és műszaki változtatások jogát fenntartjuk.

Raindance E Alaptest Raindance E 400 x 400 mm Air 1jet fejzuhanyhoz



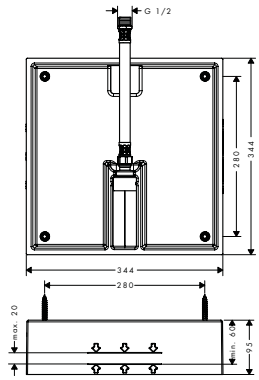

		Cikkszám	Ár (Ft)
		26254180	54.360,00

Kiegészítő termékek:		Felület	Cikkszám	Ár (Ft)
	Raindance E Fejzuhany 400/400 1jet	Króm	26252000	370.815,00
	Raindance E Fejzuhany 400/400 1jet EcoSmart 9 l/perc	Króm	26253000	370.815,00

Raindance Alaptest Raindance 260 x 260 mm-es Air 1jet fejzuhanyhoz



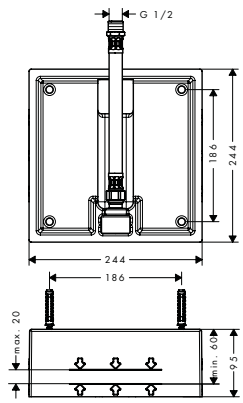

		Cikkszám	Ár (Ft)
		26471180	43.485,00

Kiegészítő termékek:		Felület	Cikkszám	Ár (Ft)
	Raindance Fejzuhany 260/260 1jet	Króm	26472000	190.175,00
	Raindance Fejzuhany 260/260 1jet EcoSmart 9 l/perc	Króm	26481000	190.175,00

A méretek mm-ben értendők.

A technikai és műszaki változtatások jogát fenntartjuk.

Falsík alatti szerelés 1 fogyasztó esetén

Ⓐ **Raindance Select S**
120 3jet zuhanyszett
90 cm -es zuhanyrúddal és
szappantartóval
26631, -000

Ⓑ **ShowerSelect**
Termosztát falsík alatti szereléshez,
1 fogyasztóhoz
15762, -000
iBox universal alaptest (kép nélkül)
01800180

Ⓒ **FixFit**
Square fali csatlakozó
visszafolyásgátlóval
26455, -000

Ⓓ **Staro**
Lefolyógarnitúra 90 komplett készlet
60056, -000

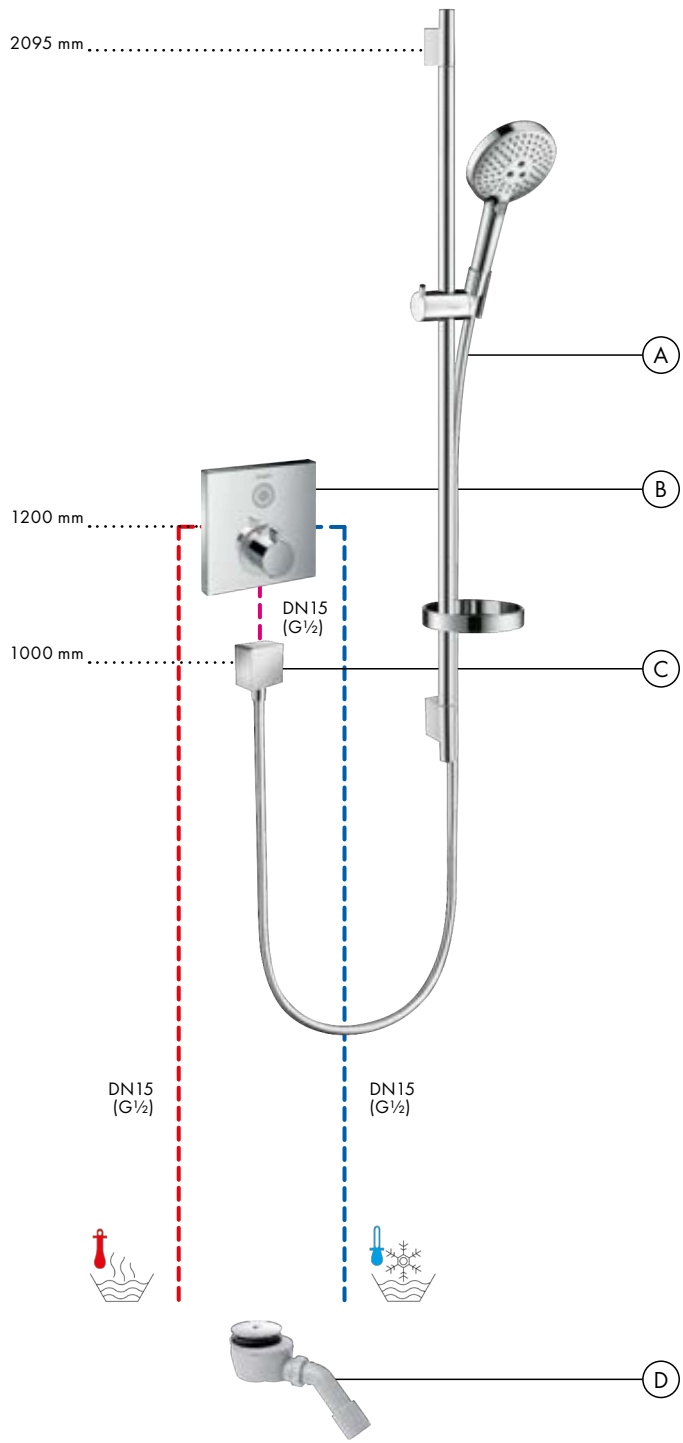

Átfolyási diagram

Raindance Select S
120 3jet kézizuhany
26530, -000

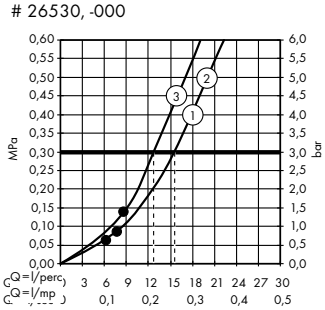

Jelmagyarázat

① RainAir
② Rain
③ Whirl

A működés a •-tól kezdve biztosított.

Falsíkon kívüli szerelés 1 fogyasztó esetén

Ⓐ **Pulsify Select S**
105 3jet Relaxation zuhanyszett
90 cm-es zuhanyrúddal
24170, -000

Ⓑ **ShowerTablet Select**
400 termosztátos zuhanycsaptelep
falsíkon kívüli szereléshez
24360, -000

Ⓒ **RainDrain Flex**
700 zuhanyfolyóka színkészlet,
méretre vágható
56043, -000

Zuhanyfolyóka lefolyóház alaptest
normál szereléshez (kép nélkül)
01001180

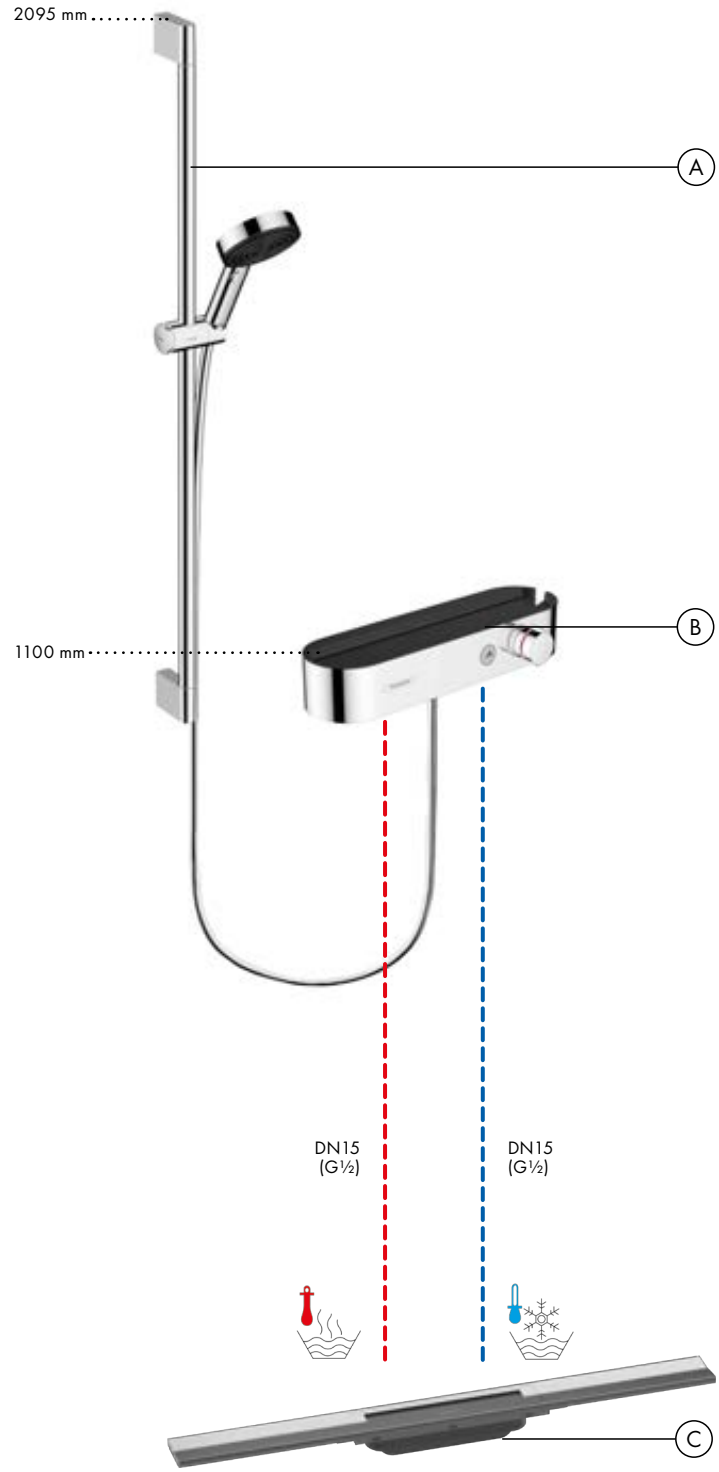

Átfolyási diagram

Pulsify Select S
105 3jet Relaxation kézizuhany
24110, -000

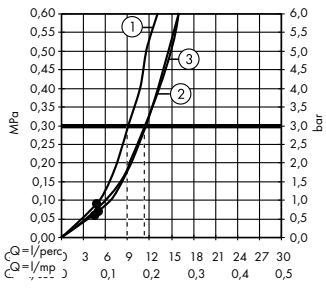

Jelmagyarázat

① Masszázs
② PowderRain
③ IntenseRain

A működés a •-tól kezdve biztosított.

Falsík alatti szerelés 2 fogyasztó esetén

Ⓐ **Rainmaker Select**
460 1jet fejzuhany
zuhanykarral
24003, -400

Ⓑ **Üveg ShowerSelect**
Termosztát falsík alatti szereléshez,
2 fogyasztóhoz
15738, -400

iBox universal alaptest (kép nélkül)
01800180

Ⓒ **Raindance Select S**
120 3jet zuhanytartószett
160 cm-es zuhanycsővel
26721, -000

Ⓓ **FixFit**
Square fali csatlakozó
visszafolyásgátlóval
26455, -000

Ⓔ **RainDrain**
90 XXL lefolyógarnitúra komplett készlet
60067, -000

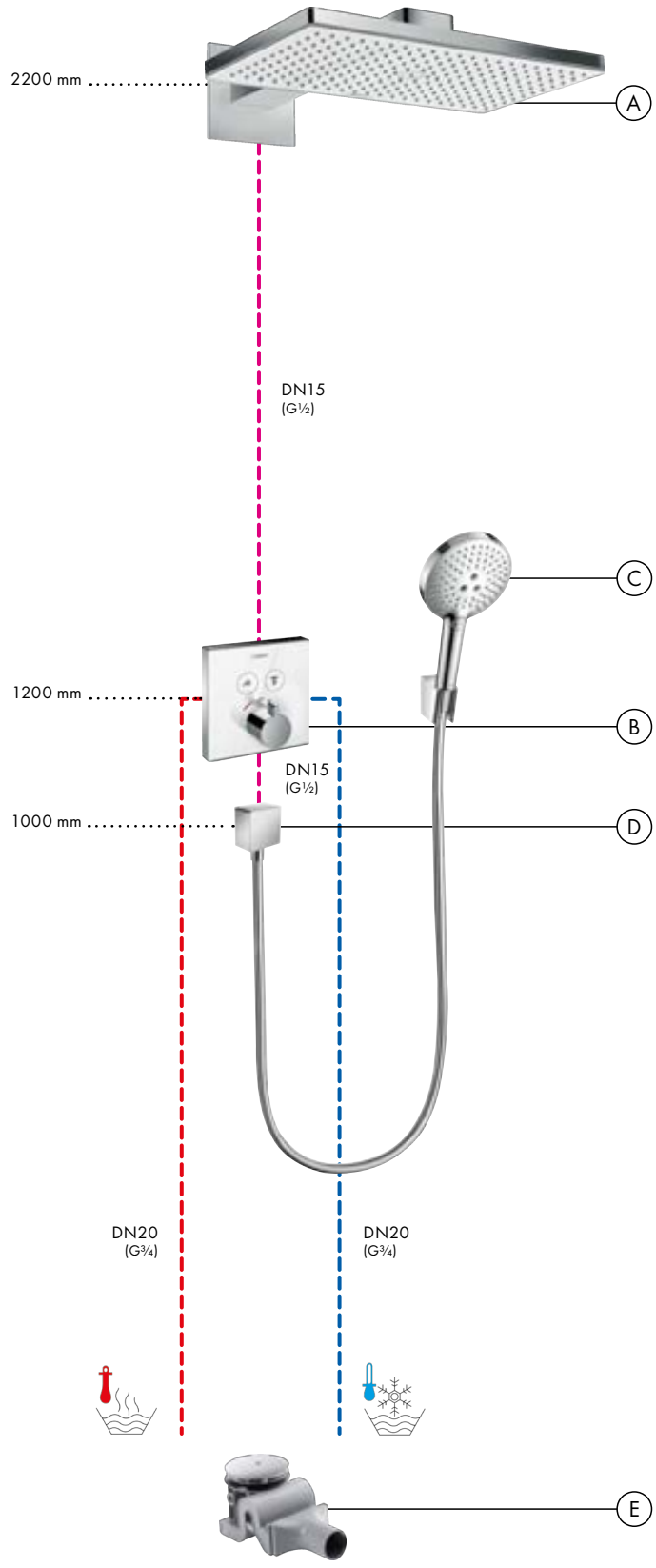

Átfolyási diagram

Rainmaker Select
460 1jet fejzuhany zuhanykarral
24003, -400

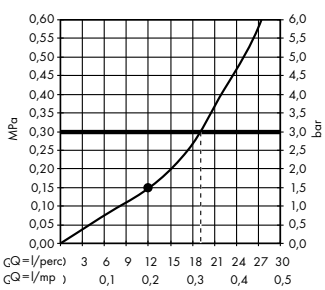

Átfolyási diagram

Raindance Select S
120 3jet kézizuhany
26530, -000

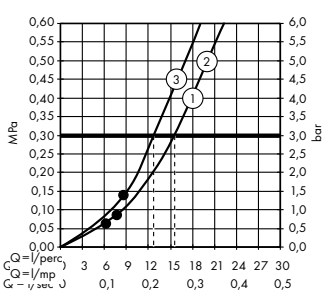

Jelmagyarázat

① RainAir
② Rain
③ Whirl

A működés a •-tól kezdve biztosított.

Falsík alatti szerelés 2 fogyasztó esetén

Ⓐ **Rainfinity**
360 1jet fejzuhany
fali csatlakozóval
26230, -000

Ⓑ **Rainfinity**
100 1jet zuhanytartószett
160 cm-es zuhanycsővel
26856, -000

Ⓒ **ShowerSelect**
Termosztát falsík alatti szereléshez,
2 fogyasztóhoz
15763, -000

iBox universal alaptest (kép nélkül)
01800180

Ⓓ **FixFit**
Square fali csatlakozó
visszafolyásgátlóval
26455, -000

Ⓔ **RainDrain Flex**
700 zuhanyfolyóka színkészlet,
méretre vágható
56043, -000

Zuhanyfolyóka lefolyóház alaptest
normál szereléshez (kép nélkül)
01001180

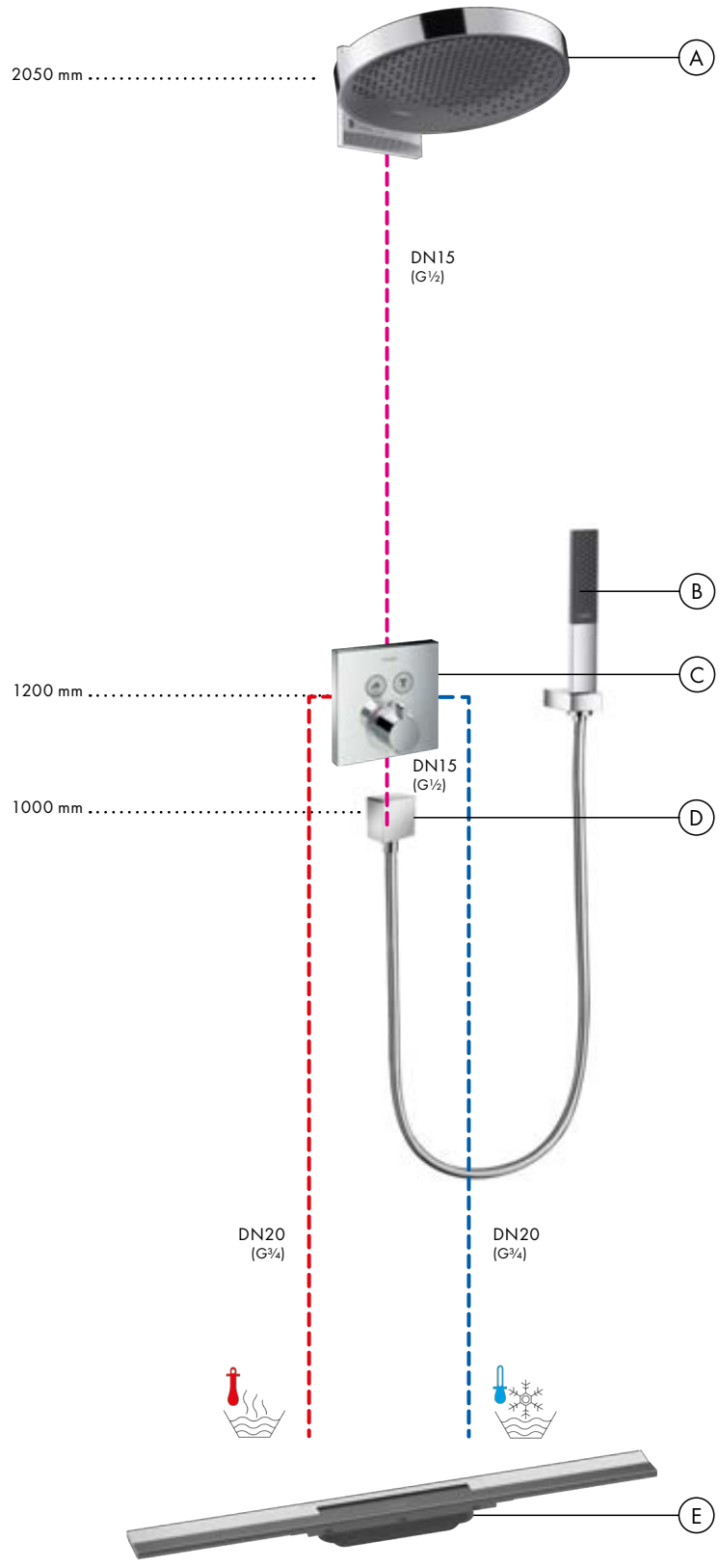

Átfolyási diagram

Rainfinity
360 1jet fejzuhany fali csatlakozóval
26230, -700

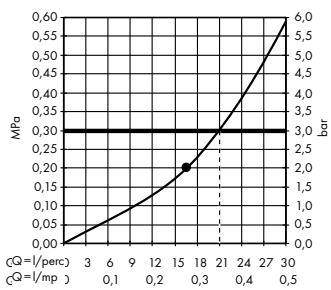

Átfolyási diagram

Rainfinity
100 1jet zuhanytartószett 160 cm-es zuhanycsővel
26856, -700

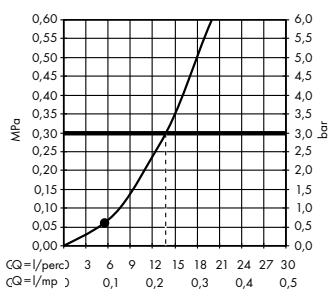

A működés a •-tól kezdve biztosított.

Falsík alatti szerelés 2 fogyasztó esetén

Ⓐ **Raindance S**
240 1jet PowderRain fejzuhany
zuhanykarral
27607, -000

Ⓑ **Raindance Select S**
120 3jet zuhanyszett
110 cm-es zuhanyrúddal, jobbos
26326, -000

Ⓒ **ShowerSelect S**
Termosztát falsík alatti szereléshez,
2 fogyasztóhoz
15743, -000

iBox universal alaptest (kép nélkül)
01800180

Ⓓ **FixFit**
S fali csatlakozó
visszafolyásgátló nélkül
27453, -000

Ⓔ **Unica**
Comfort lábtámasz
26329, -000

Ⓕ **RainDrain**
90 XXL lefolyógarnitúra komplett készlet
60067, -000

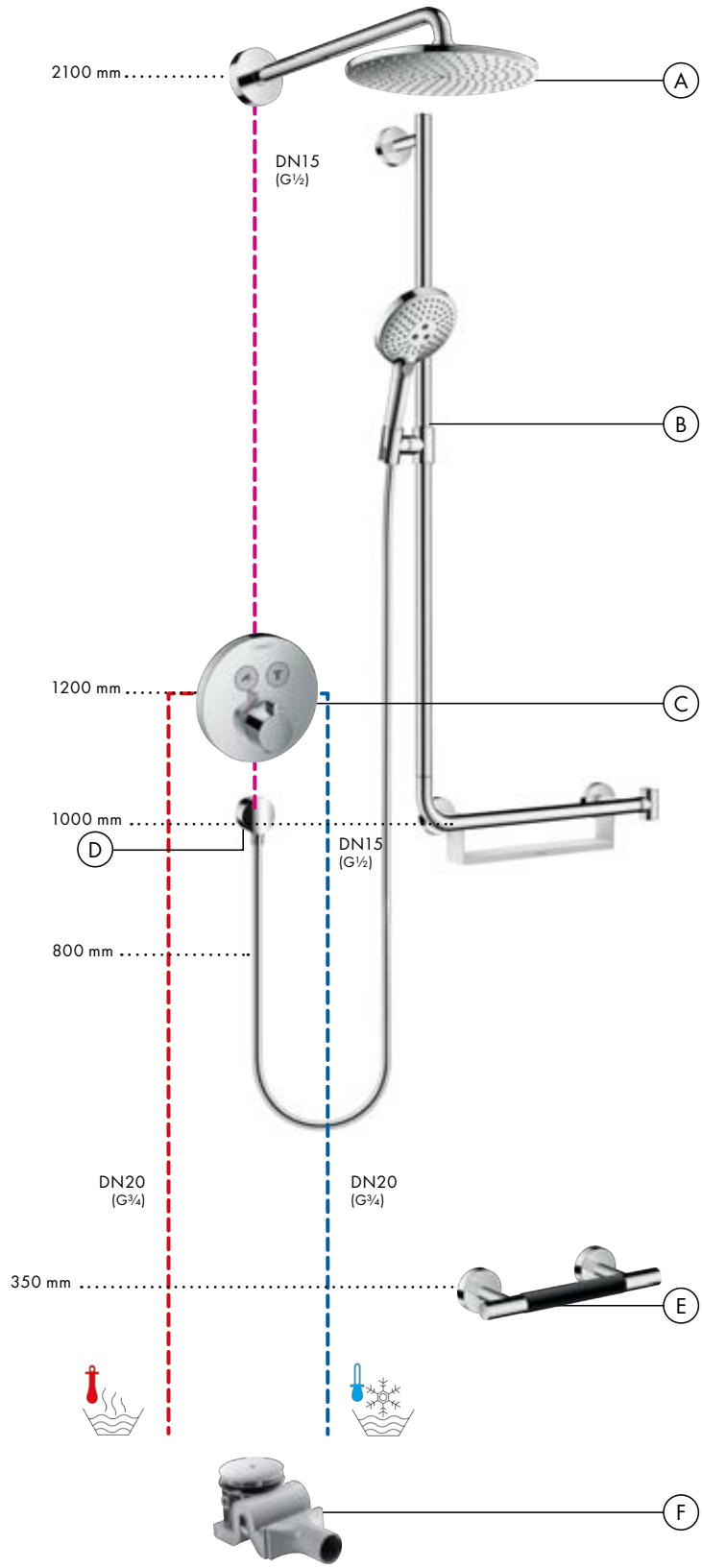

Átfolyási diagram

Raindance S
240 1jet PowderRain fejzuhany zuhanykarral
27607, -000

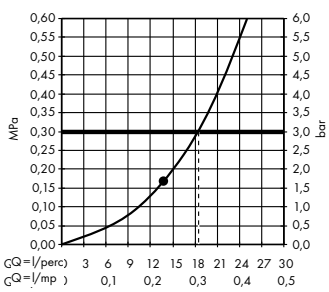

Átfolyási diagram

Raindance Select S
120 3jet kézizuhany
26530, -000

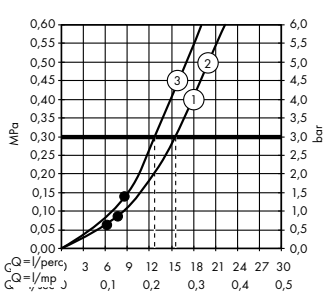

Jelmagyarázat

① RainAir
② Rain
③ Whirl

A működés a •-tól kezdve biztosított.

Falsíkon kívüli/falsík alatti szerelés 2 fogyasztó esetén

Ⓐ **Rainmaker Select**
460 1jet fejzuhany
zuhanykarral
24003, -400

Ⓑ **ShowerTablet Select**
700 Universal termosztát falsíkon
kívüli szereléshez
2 fogyasztóhoz
13184, -400

Ⓒ **Raindance Select S**
120 3jet kézizuhany
26530, -400

Porter S zuhanytartó
28331, -000

Ⓓ **Isiflex**
160 cm-es zuhanytömlő
28276, -000

Ⓔ **RainDrain Flex**
700 zuhanyfolyóka színkészlet,
méretre vágható
56043, -000

Zuhanyfolyóka alaptest
Lefolyóház normál szereléshez
(kép nélkül)
01001180

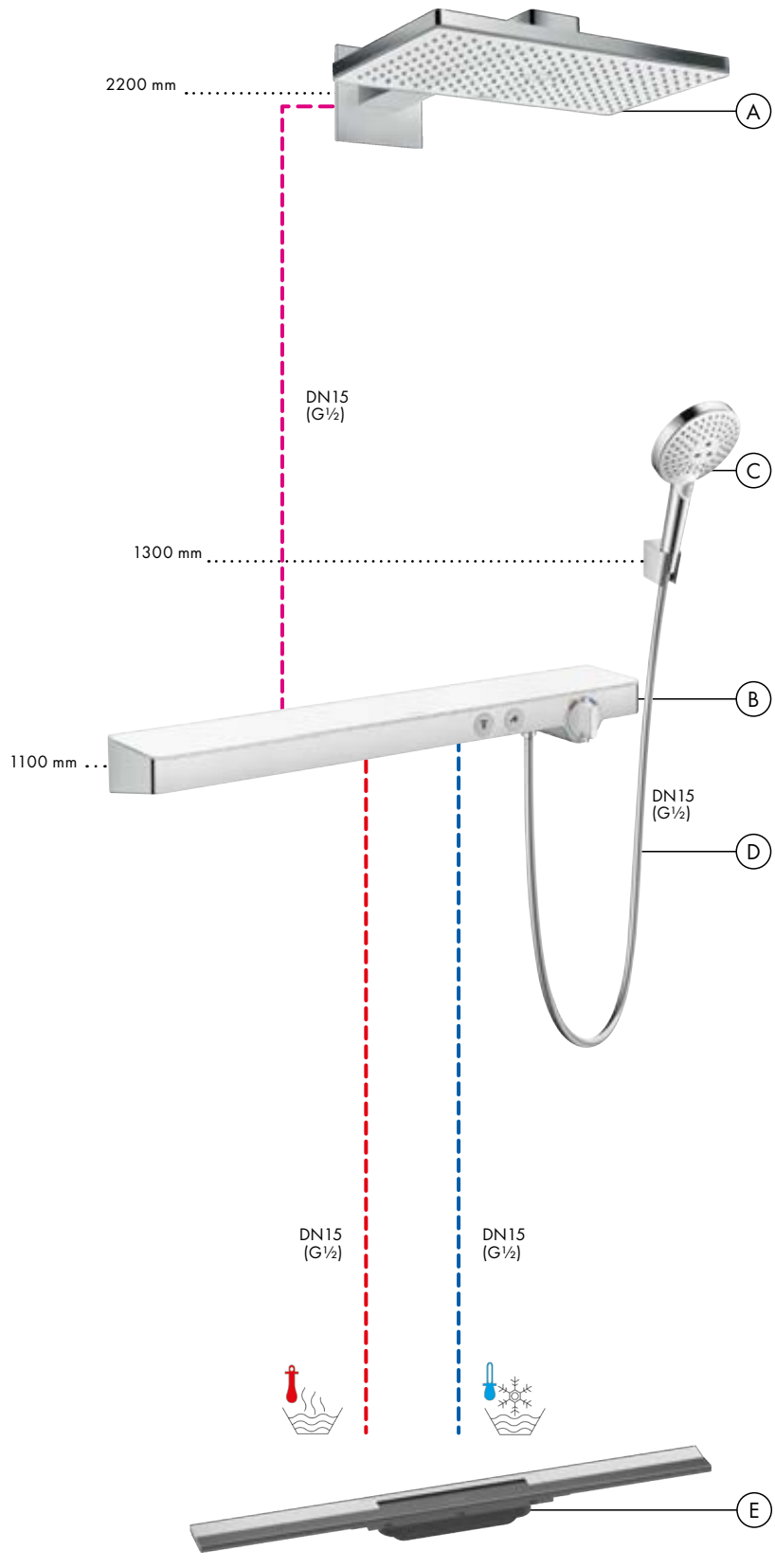

Átfolyási diagram

Rainmaker Select
460 1jet fejzuhany zuhanykarral
24003, -400

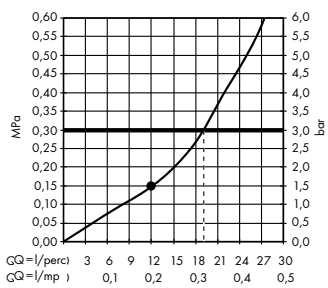

Átfolyási diagram

Raindance Select S
120 3jet kézizuhany
26530, -400

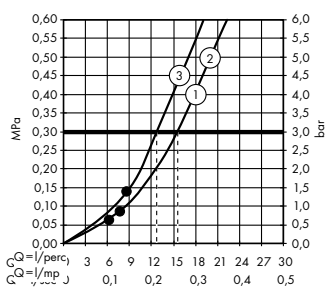

Jelmagyarázat

① RainAir
② Rain
③ Whirl

A működés a •-tól kezdve biztosított.

Falsík alatti szerelés 3 fogyasztó esetén

Ⓐ **Raindance Rainfall**
180 2jet fejzuhany
28433, -000

iBox universal alaptest (kép nélkül)
01800180

Ⓑ **Raindance Select S**
120 3jet kézizuhany
26530, -400

Porter S zuhanytartó
28331, -000

Isiflex
160 cm-es zuhanytömlő
28276, -000

Ⓒ S Trio/Quattro elzáró és váltószelep falsík alatti szereléshez
15932, -000

Alaptest Quattro 4 utas váltószelep falsík alatti szereléshez (kép nélkül)
15930180

Ⓓ S elzáró szelep falsík alatti szereléshez
15972, -000

Alaptest 130 l/perc elzáró szelephez, falsík alatti szereléshez, orsó DN20 (kép nélkül)
15970180

Ⓔ **Ecostat S**
HighFlow termosztát falsík alatti szereléshez
15756, -000

iBox universal alaptest (kép nélkül)
01800180

Ⓕ **FixFit**
S fali csatlakozó visszafolyásgátló nélkül
27453, -000

Ⓖ **RainDrain**
90 XXL lefolyógarnitúra komplett készlet
60067, -000

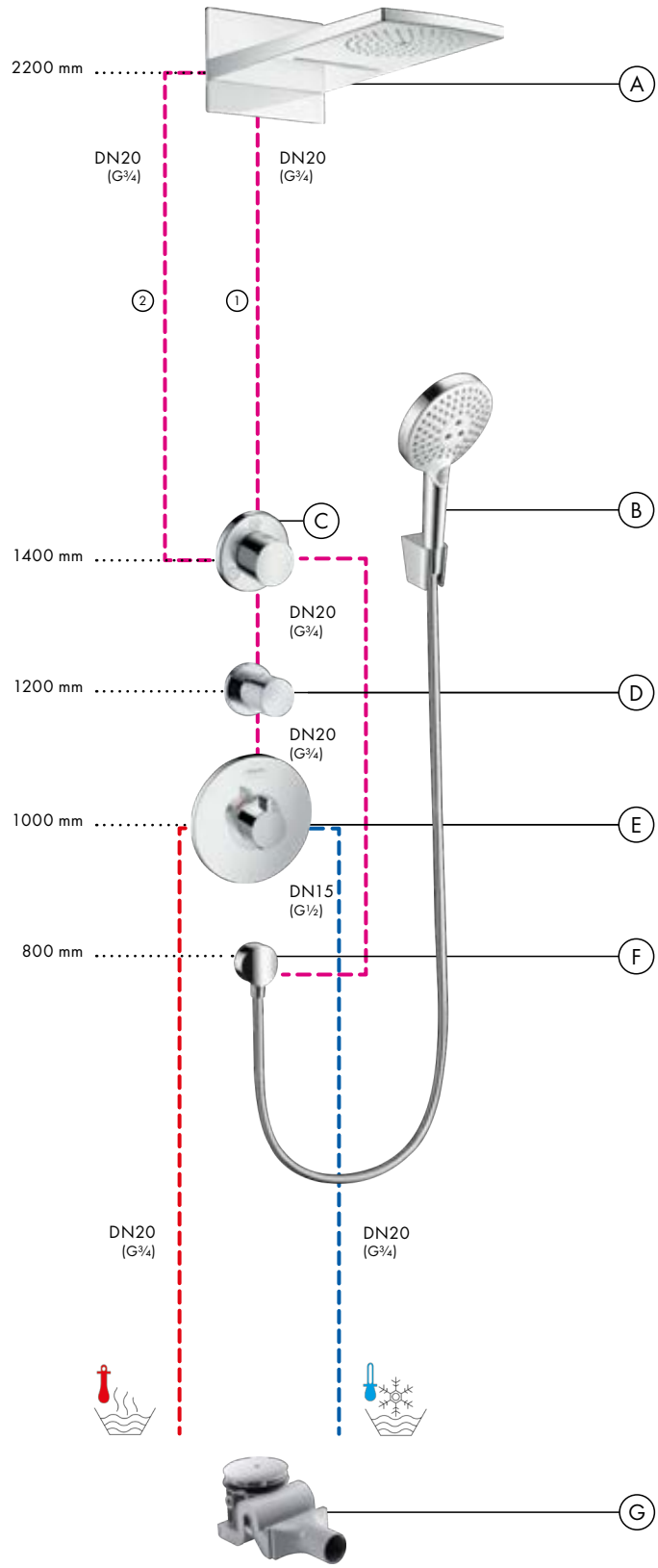

Átfolyási diagram

Raindance Rainfall
180 2jet fejzuhany
28433, -000

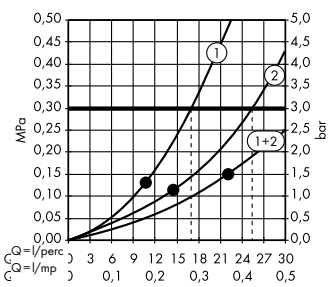

Jelmagyarázat
① RainAir
② RainFlow

Átfolyási diagram

Raindance Select S
120 3jet kézizuhany
26530, -400

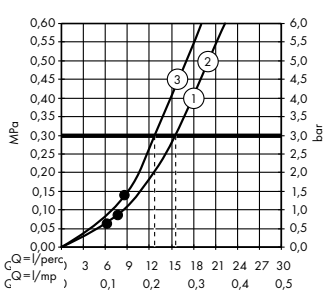

Jelmagyarázat
① RainAir
② Rain
③ Whirl

A működés a •-tól kezdve biztosított.

Falsík alatti szerelés 3 fogyasztó esetén

Ⓐ **Pulsify S**
260 2jet fejzuhany
fali csatlakozóval
24150, -000

iBox universal alaptest (kép nélkül)
01800180

Ⓑ **Pulsify Select S**
105 3jet Relaxation zuhanyszett
90 cm-es zuhanyrúddal
24170, -000

FixFit
Square fali csatlakozó
visszafolyásgátlóval
26455, -000

Ⓒ **ShowerSelect**
Váltószelep falsík alatti szereléshez,
3 fogyasztóhoz
15764, -000

iBox universal alaptest (kép nélkül)
01800180

Ⓓ **ShowerSelect**
HighFlow termosztát falsík alatti szereléshez
15760, -000

iBox universal alaptest (kép nélkül)
01800180

Ⓔ **RainDrain Flex**
700 zuhanyfolyóka színkészlet, méretre vágható
56043, -000

Zuhanyfolyóka alaptest
Lefolyóház normál szereléshez (kép nélkül)
01001180

Átfolyási diagram

Pulsify S
260 2jet fejzuhany fali csatlakozóval
24150, -000

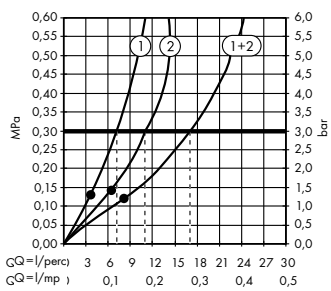

Jelmagyarázat
① Intense PowderRain
② PowderRain

Átfolyási diagram

Pulsify Select S
105 3jet Relaxation kézizuhany
24110, -000

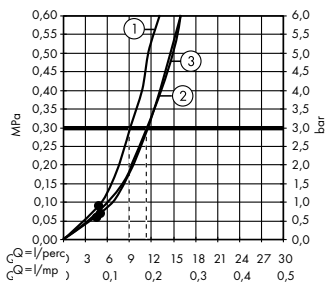

Jelmagyarázat
① Masszázs
② PowderRain
③ IntenseRain

A működés a •-tól kezdve biztosított.

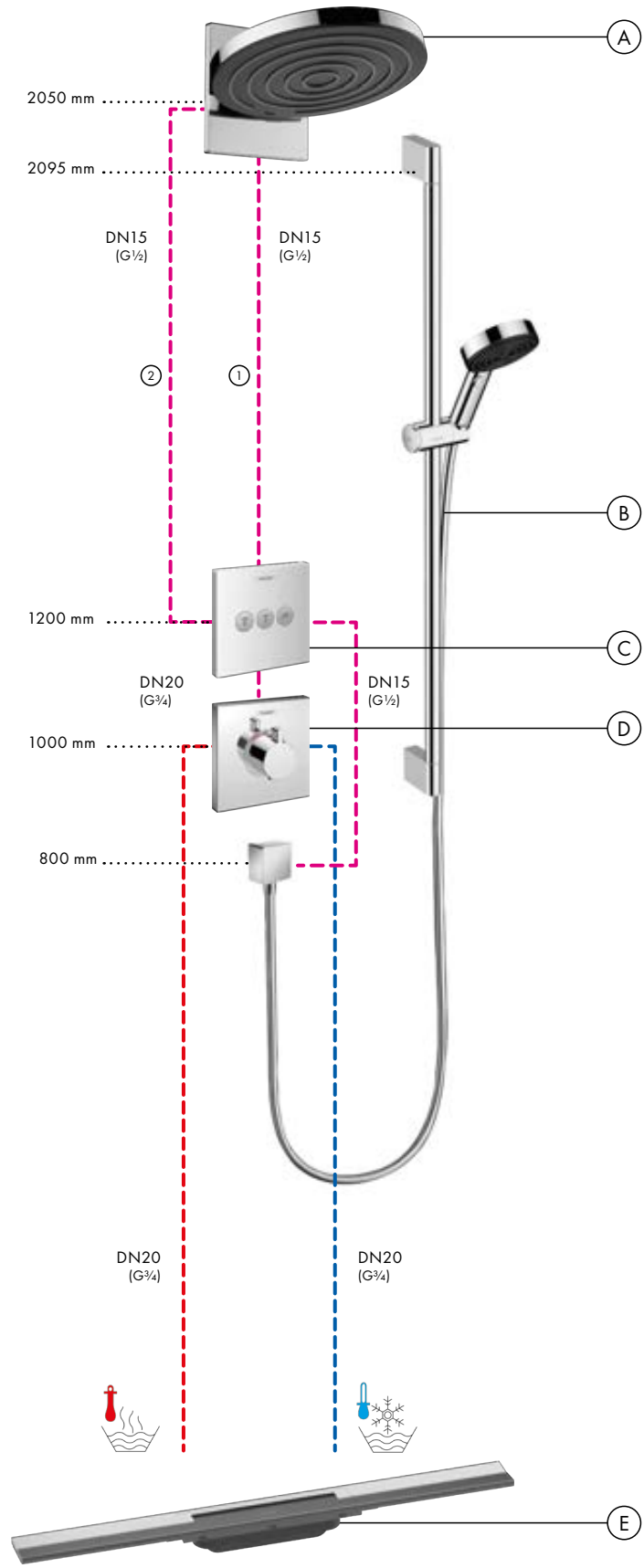

Falsík alatti szerelés 3 fogyasztó esetén

Ⓐ **Rainmaker Select**
460 2jet fejzuhany
zuhanykarral
24005, -400

iBox universal alaptest (kép nélkül)
01800180

Ⓑ **Raindance Select S**
120 3jet kézizuhany
26530, -400

Ⓒ **RainSelect**
Termosztát falsík alatti szereléshez,
3 fogyasztóhoz,
integrált zuhanytartóval
15356, -400

Alaptest
3 fogyasztóhoz (kép nélkül)
15311180

Ⓓ **Isiflex**
125 cm-es zuhanytömlő
28272, -000

Ⓔ **RainDrain**
90 XXL lefolyógarnitúra komplett készlet
60067, -000

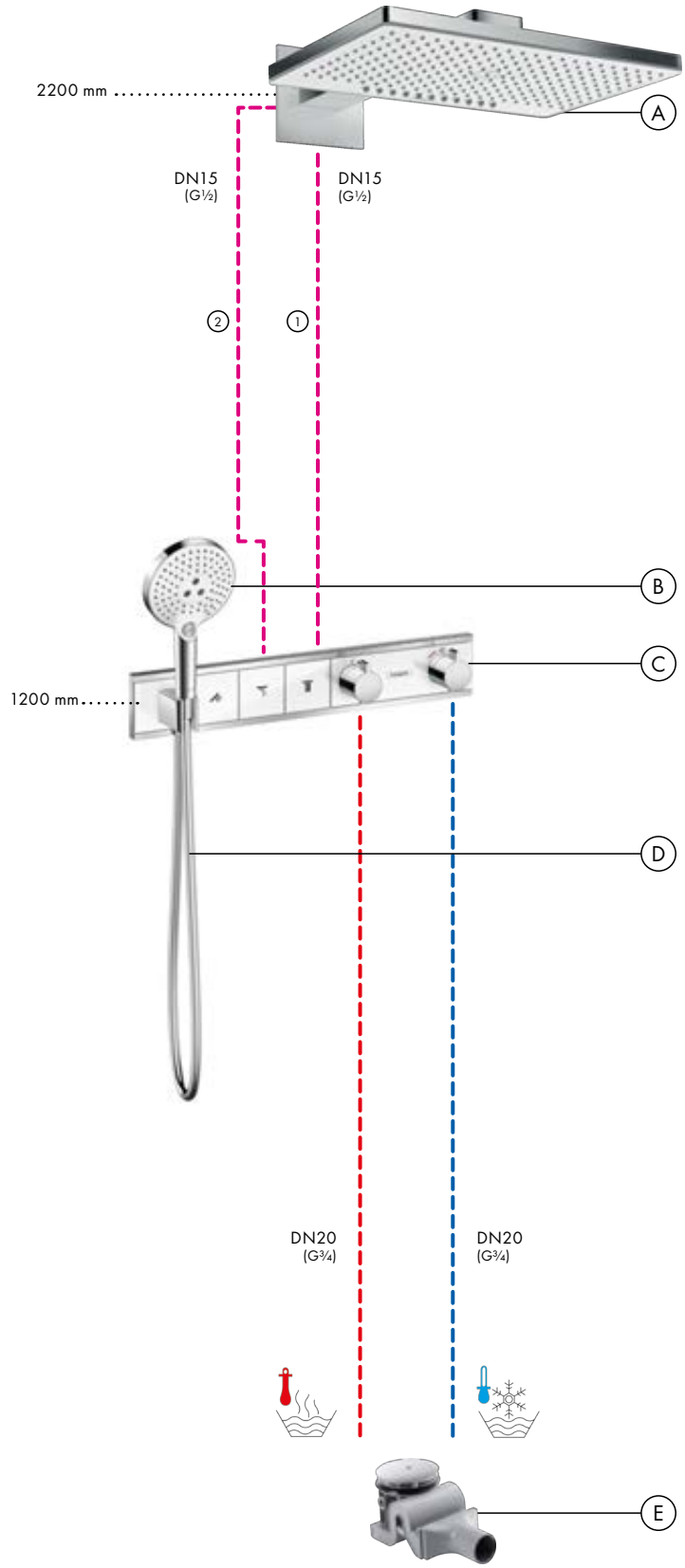

Átfolyási diagram

Rainmaker Select
460 2jet fejzuhany zuhanykarral
24005, -400

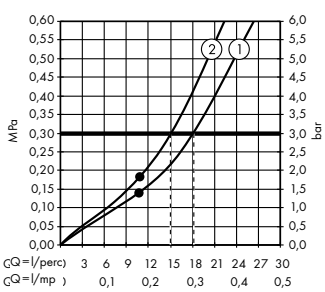

Jelmagyarázat
① Rain XL
② RainStream

Átfolyási diagram

Raindance Select S
120 3jet kézizuhany
26530, -400

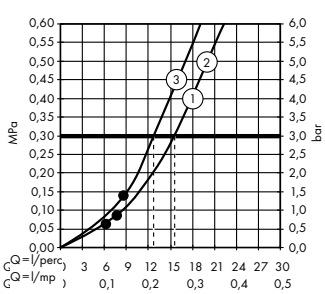

Jelmagyarázat
① RainAir
② Rain
③ Whirl

A működés a •-tól kezdve biztosított.

Falsík alatti szerelés 3 fogyasztó esetén

Ⓐ **Rainfinity**
360 1jet fejzuhany
26231, -700

S mennyezeti csatlakozás 10 cm
27393, -700

Ⓑ **Rainfinity**
500 1jet vállzuhany polccal
26243, -700

Ⓒ **Rainfinity**
130 3jet kézizuhany
26864, -700

Rainfinity
Porter 500 fali csatlakozó zuhanytartóval és bal zuhanypolccal
26843, -700

Ⓓ **RainSelect**
Termosztát falsík alatti szereléshez, 3 fogyasztóhoz
15381, -700

Alaptest
3 fogyasztóhoz (kép nélkül)
15311180

Ⓔ **Isiflex**
125 cm-es zuhanytömlő
28272, -700

Ⓕ **RainDrain**
90 XXL lefolyógarnitúra komplett készlet
60067, -000

Átfolyási diagram

Rainfinity
360 1jet fejzuhany
26231, -700

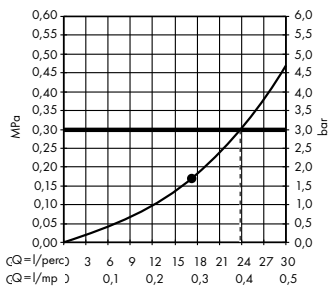

Átfolyási diagram

Rainfinity
500 1jet vállzuhany polccal
26243, -700

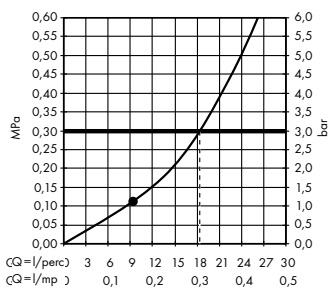

Átfolyási diagram

Rainfinity
130 3jet kézizuhany
26864, -700

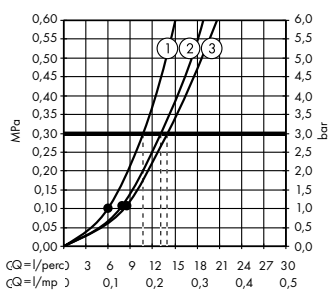

Jelmagyarázat

① MonoRain
② Intense PowderRain
③ PowderRain

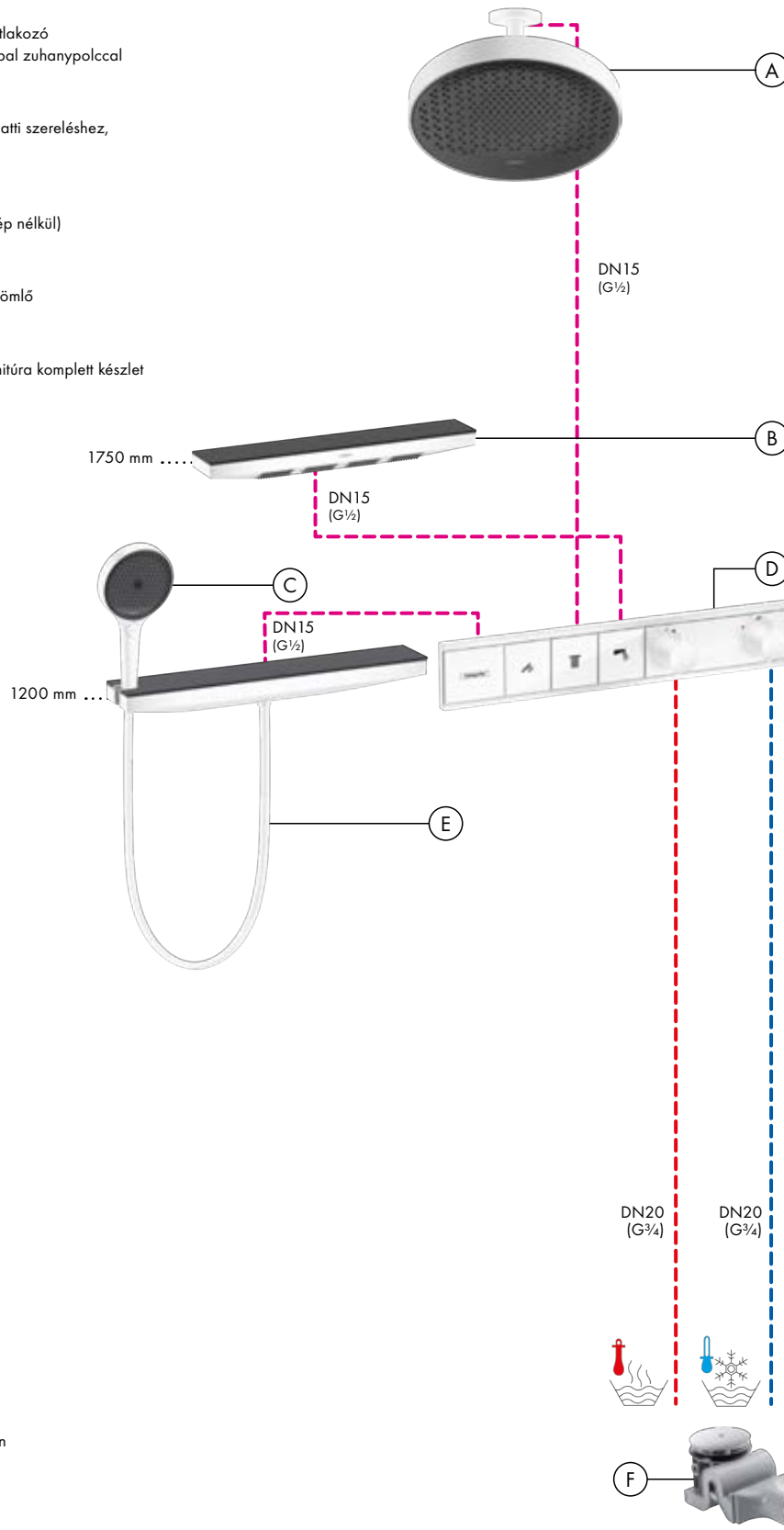

A működés a •-tól kezdve biztosított.

Falsík alatti szerelés 4 fogyasztó esetén

Ⓐ **Rainmaker Select**
460 3jet fejzuhany
zuhanykarral
24007, -600

iBox universal alaptest (kép nélkül)
01800180

Ⓑ **Raindance Select S**
120 3jet kézizuhany
26530, -000

Isiflex
125 cm-es zuhanytömlő
28272, -000

Ⓒ **RainSelect**
Termosztát falsík alatti szereléshez,
4 fogyasztóhoz,
integrált zuhanytartóval
15357, -600

Alaptest
4 fogyasztóhoz (kép nélkül)
15312180

Ⓓ **RainDrain**
90 XXL lefolyógarnitúra komplett készlet
60067, -000

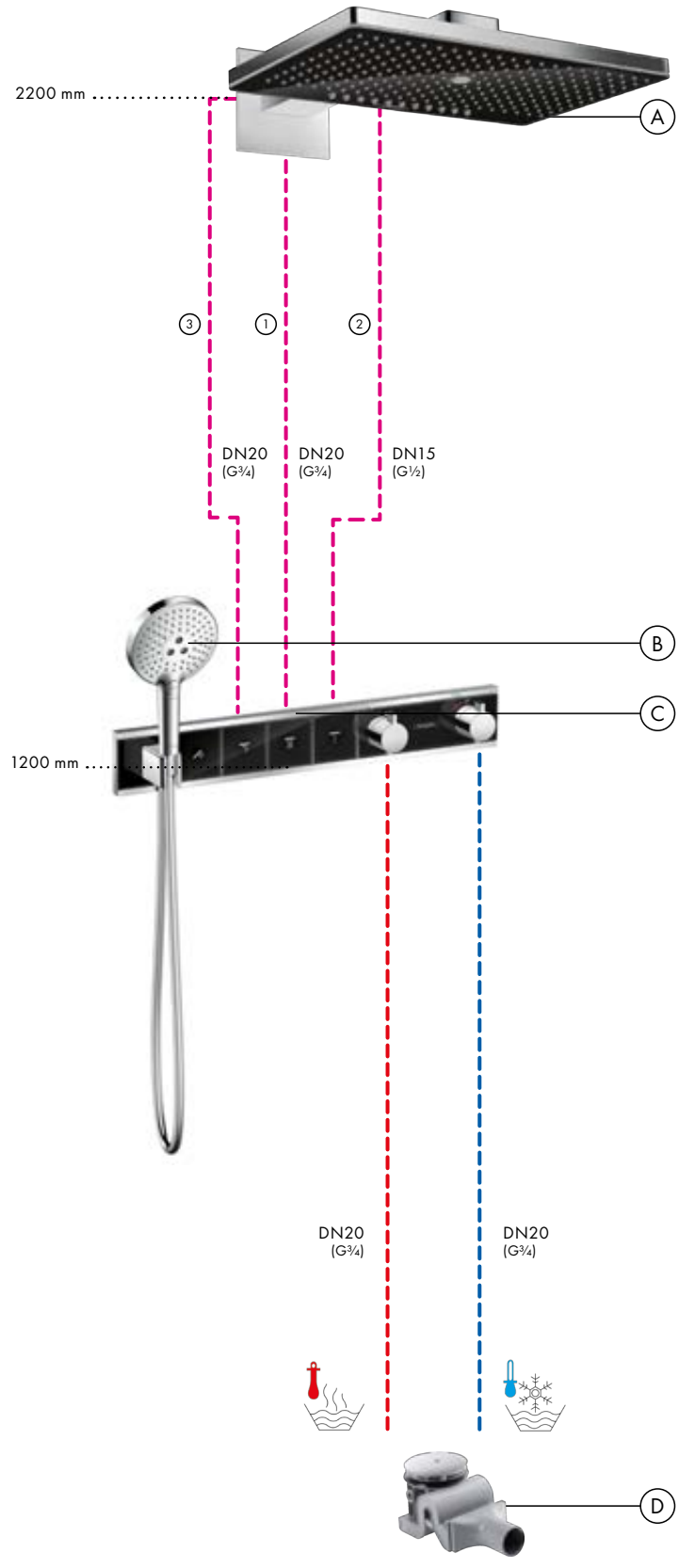

Átfolyási diagram

Rainmaker Select
460 3jet fejzuhany zuhanykarral
24007, -600

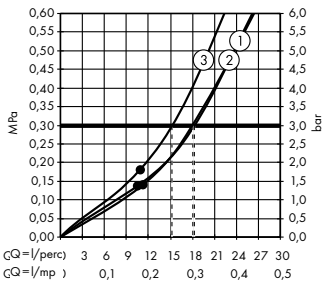

Jelmagyarázat
1. RainAir
2. RainStream
3. MonoRain

Átfolyási diagram

Raindance Select S
120 3jet kézizuhany
26530, -000

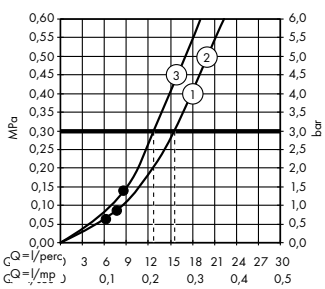

Jelmagyarázat
1. RainAir
2. Rain
3. Whirl

A működés a •-tól kezdve biztosított.

Falsík alatti szerelés 4 fogyasztó esetén

Ⓐ **Rainfinity**
360 3jet fejzuhany
fali csatlakozóval
26234, -700

iBox universal alaptest (kép nélkül)
01800180

Ⓑ **Rainfinity**
130 3jet kézizuhany
26864, -700

FixFit
Porter 500 fali csatlakozó
zuhanytartóval és bal zuhanypolccal
26843, -700

Isiflex
125 cm-es zuhanytömlő
28272, -700

Ⓒ **RainSelect**
Termosztát falsík alatti szereléshez,
4 fogyasztóhoz
15382, -700

Alaptest
4 fogyasztóhoz (kép nélkül)
15312180

Ⓓ **RainDrain**
90 XXL lefolyógarnitúra komplett készlet
60067, -000

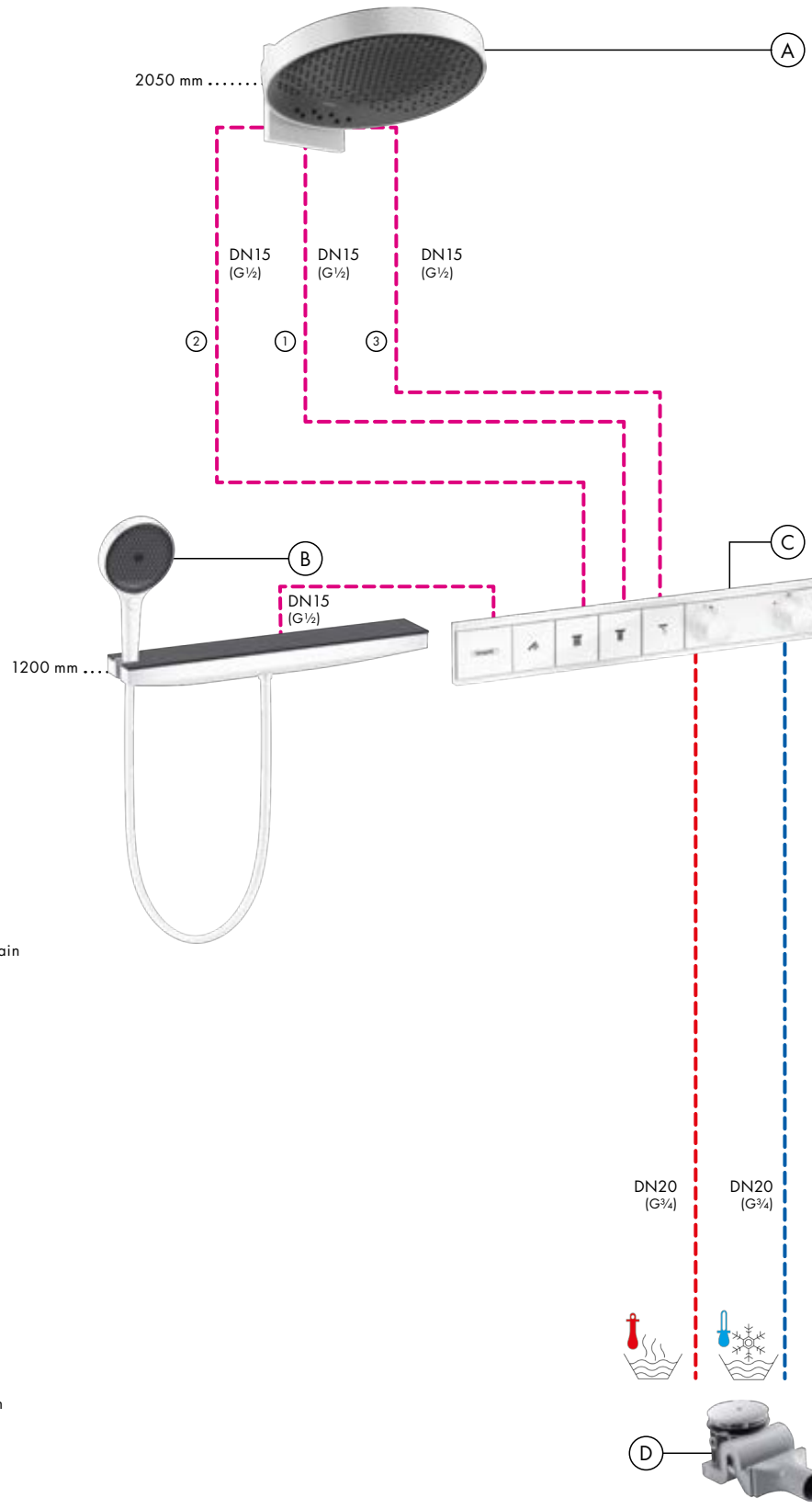

Átfolyási diagram

Rainfinity
360 3jet fejzuhany fali csatlakozóval
26234, -700

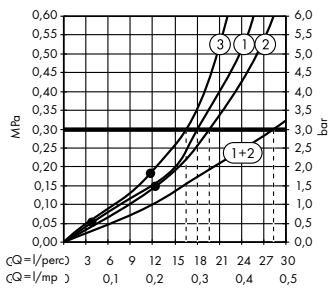

Jelmagyarázat
① Intense PowderRain
② PowderRain
③ RainStream

Átfolyási diagram

Rainfinity
130 3jet kézizuhany
26864, -700

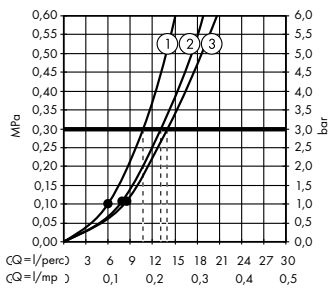

Jelmagyarázat
① MonoRain
② Intense PowderRain
③ PowderRain

A működés a •-tól kezdve biztosított.

Falsík alatti szerelés 4 fogyasztó esetén

Ⓐ **Rainmaker Select**
580 3jet fejzuhany
fali csatlakozóval
24001, -400

iBox universal alaptest (kép nélkül)
01800180

Ⓑ **Raindance Select S**
120 3jet kézizuhany
26530, -400

Porter S zuhanytartó
28331, -000

Isiflex
160 cm-es zuhanytömlő
28276, -000

Ⓒ **Üveg ShowerSelect**
Szelep falsík alatti szereléshez,
3 fogyasztóhoz
15736, -400

iBox universal alaptest (kép nélkül)
01800180

Ⓓ **Üveg ShowerSelect**
Highflow termosztát falsík alatti
szereléshez
1 fogyasztóhoz és egy
további leágazáshoz
15735, -400 34 l/perc

iBox universal alaptest (kép nélkül)
01800180

Ⓔ **FixFit**
Square fali csatlakozó
visszafolyásgátlóval
26455, -000

Ⓕ **RainDrain**
90 XXL lefolyógarnitúra komplett készlet
60067, -000

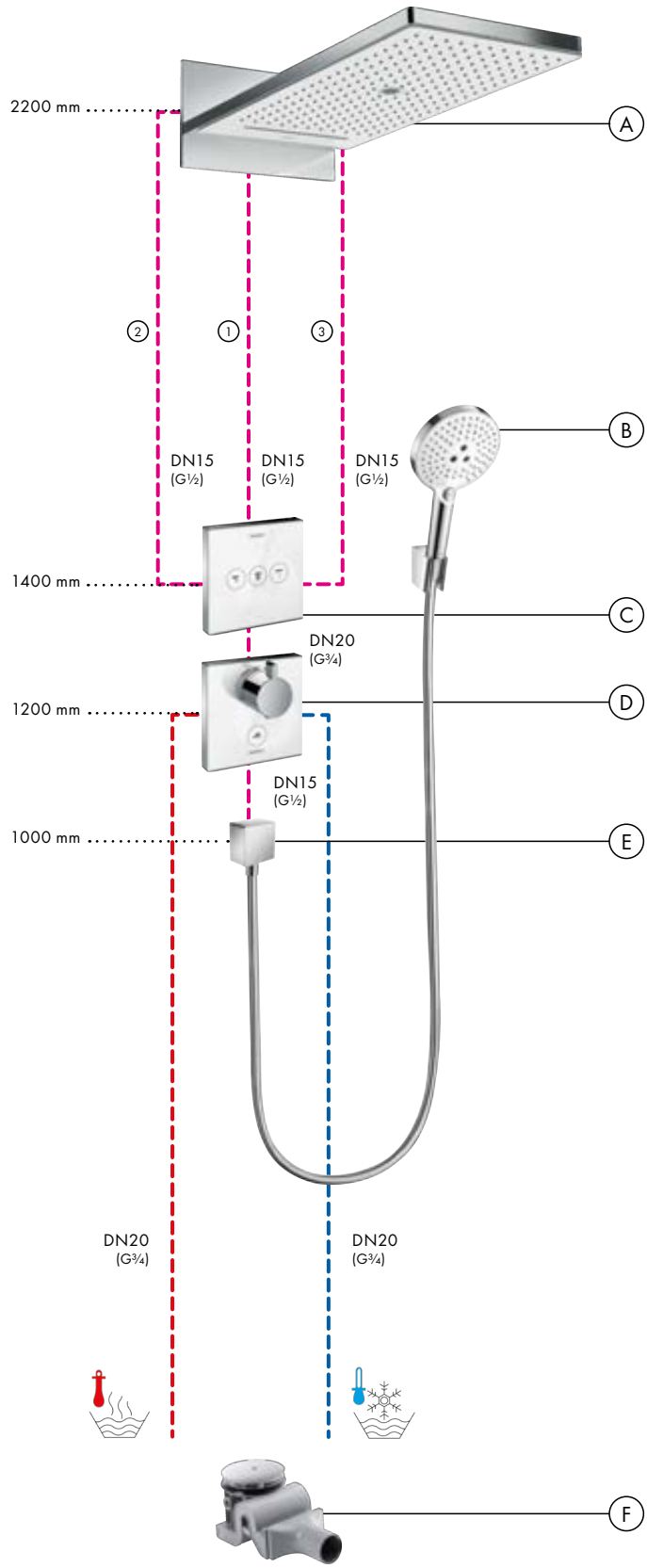

Átfolyási diagram

Rainmaker Select
580 3jet fejzuhany fali csatlakozóval
24001, -400

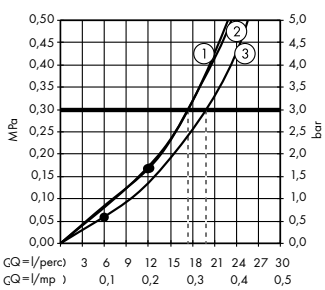

Jelmagyarázat

1. Rain XL
2. RainFlow
3. Mono

Átfolyási diagram

Raindance Select S
120 3jet kézizuhany
26530, -400

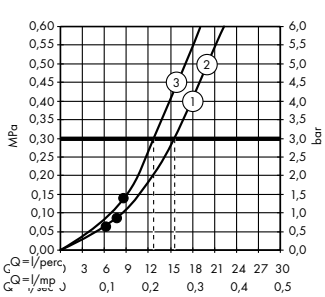

Jelmagyarázat

1. RainAir
2. Rain
3. Whirl

A működés a •-tól kezdve biztosított.

Falsík alatti szerelés 5 fogyasztó esetén

Ⓐ **Rainfinity**
360 3jet fejzuhany
fali csatlakozóval
26234, -700

iBox universal alaptest (kép nélkül)
01800180

Ⓑ **Rainfinity**
500 1jet vállzuhany polccal
26243, -700

Ⓒ **Rainfinity**
130 3jet kézizuhany
26864, -700

FixFit
Porter 500 fali csatlakozó
zuhanytartóval és bal zuhanypolccal
26843, -700

Isiflex
125 cm-es zuhanytömlő
28272, -700

Ⓓ **RainSelect**
Termosztát falsík alatti szereléshez,
5 fogyasztóhoz
15384, -700

Alaptest
5 fogyasztóhoz (kép nélkül)
15313180

Ⓔ **RainDrain**
90 XXL lefolyógarnitúra komplett készlet
60067, -000

Átfolyási diagram

Rainfinity
500 1jet vállzuhany polccal
26243, -700

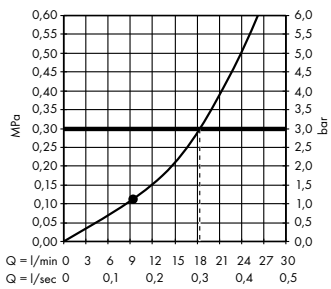

Átfolyási diagram

Rainfinity
360 3jet fejzuhany fali csatlakozóval
26234, -700

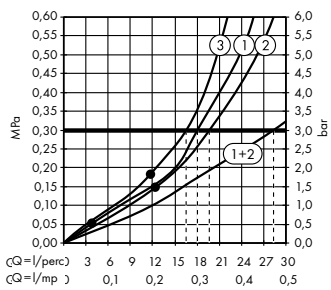

Átfolyási diagram

Rainfinity
130 3jet kézizuhany
26864, -700

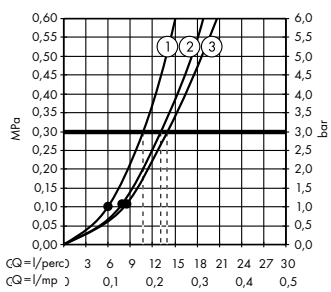

A működés a •-tól kezdve biztosított.

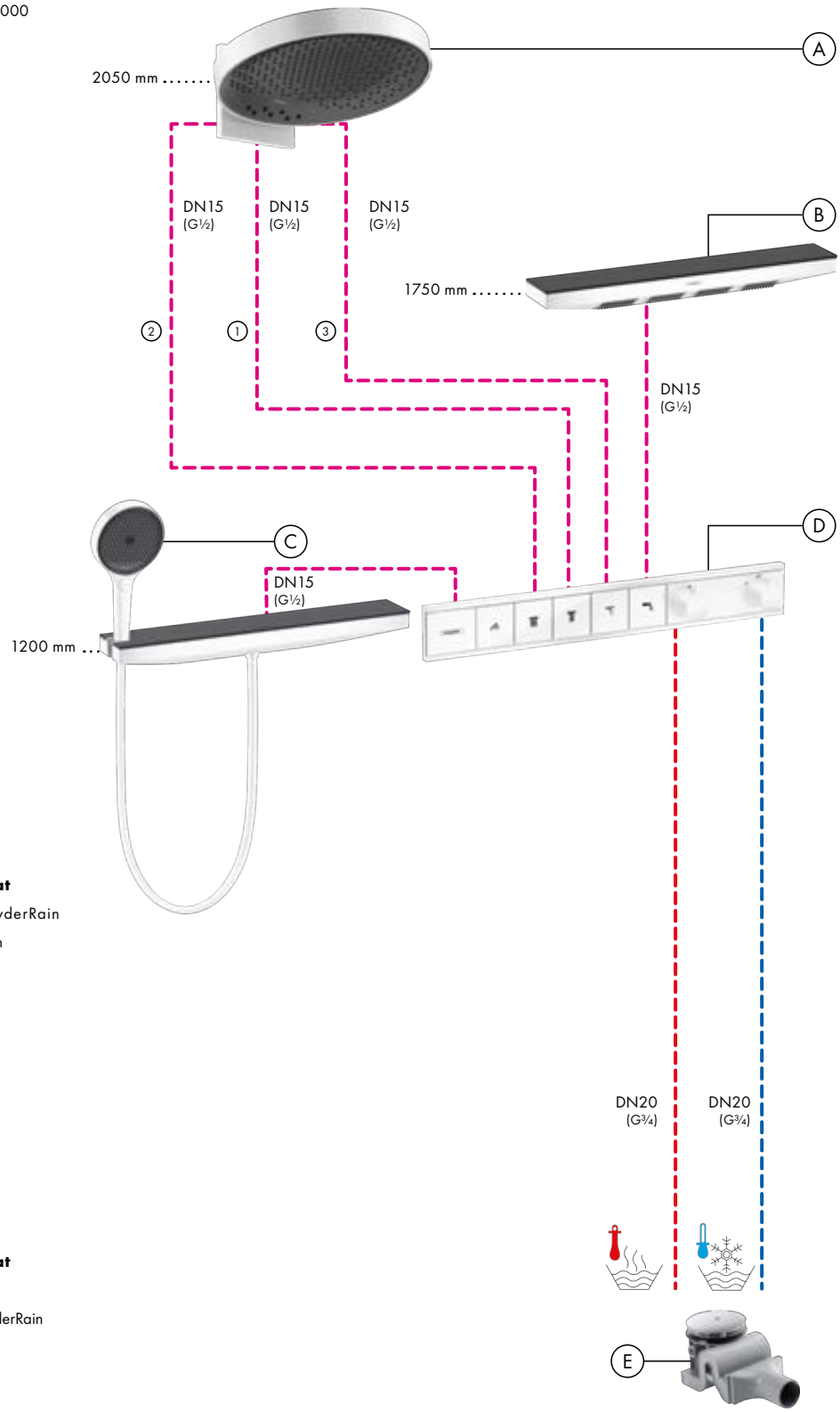

Jelmagyarázat
① Intense PowderRain
② PowderRain
③ RainStream

Jelmagyarázat
① MonoRain
② Intense PowderRain
③ PowderRain

Kerek csövű Showerpipe-ok: rugalmas magasságban

Egyes kerek csővel rendelkező Showerpipe-ok a helyiség magasságától és a vízcsatlakozásoktól függetlenül mindig optimálisan helyezhetők el. A kerek cső szükség esetén méretre vágható az alján, ezáltal egyéni igényeket is képes kielégíteni. További információk a szerelési útmutatóban találhatók.

„A" helyiségmagasság

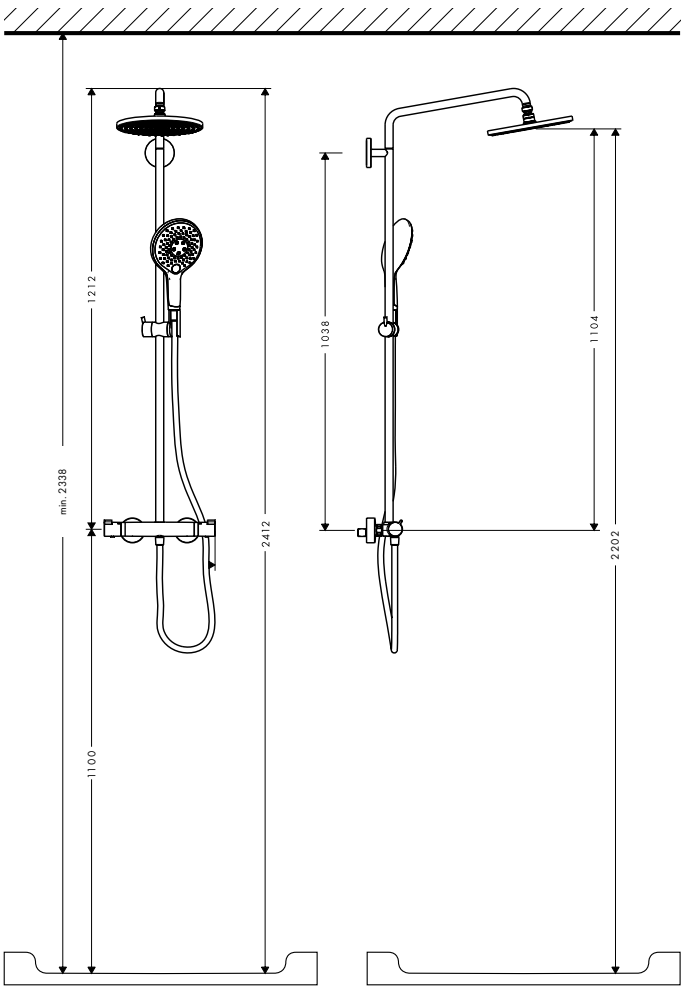

„B" helyiségmagasság

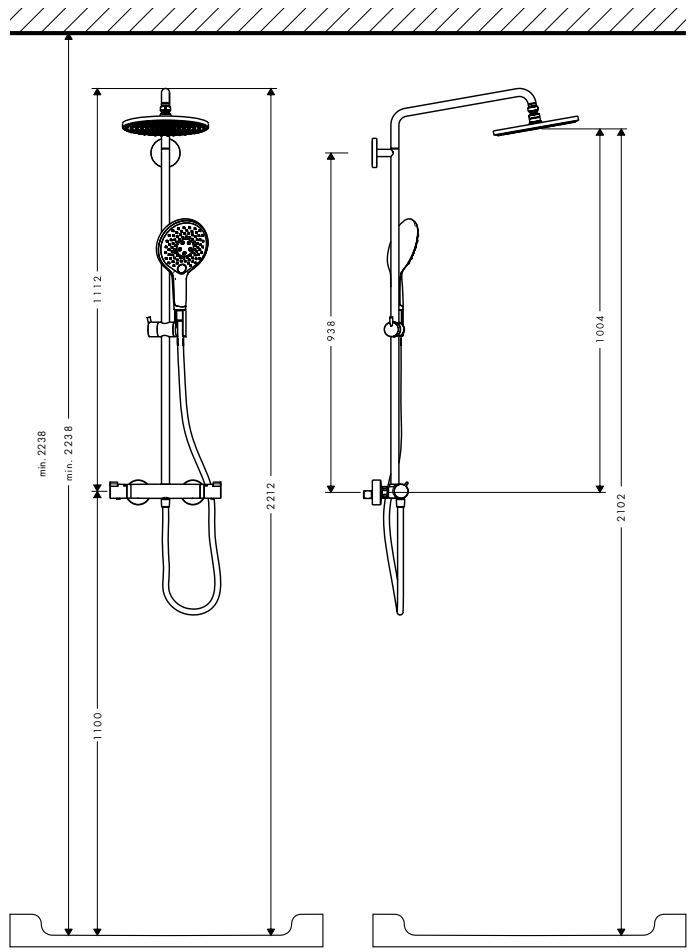

Minden méret mm-ben értendő

Sokféle pozícióban

Az elfordítható zuhanykar lehetővé teszi a Showerpipe-ok sokoldalú alkalmazását mind a fürdőkádban, mind pedig a zuhanyzóban.

Szerelés fürdőkádba

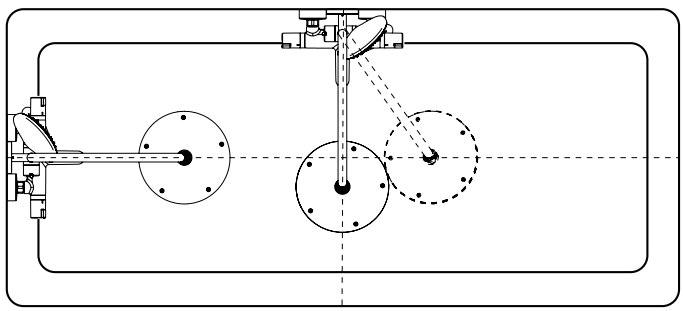

Attól függően, hogy hol helyezkednek el a vízcsatlakozások, a Showerpipe-ok gond nélkül felszerelhetők a fürdőkád rövid és hosszú oldalánál is. A fejzuhany minden esetben egyénileg beállítható.

Szerelés zuhanyzóba

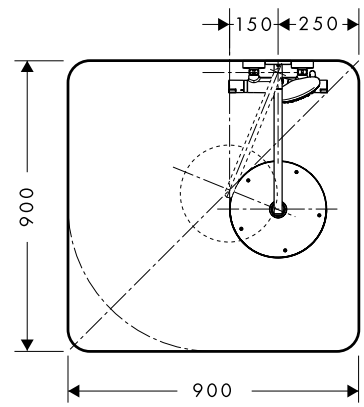

Gyakori, hogy a meglévő vízcsatlakozások nem a zuhanyzó közepén helyezkednek el. Az elfordítható zuhanykarnak köszönhetően azonban a fejzuhany a szerelést követően mégis beállítható a zuhanyzó közepére.

Minden méret mm-ben értendő

Falsíkon kívüli szerelés Showerpipe esetén

Ⓐ **Pulsify S**
Showerpipe 260 1jet
és ShowerTablet Select 400
24220, -000

Ⓑ **RainDrain Flex**
700 zuhanyfolyóka színkészlet, méretre vágható
56043, -000

Zuhanyfolyóka alaptest
Lefolyóház normál szereléshez (kép nélkül)
01001180

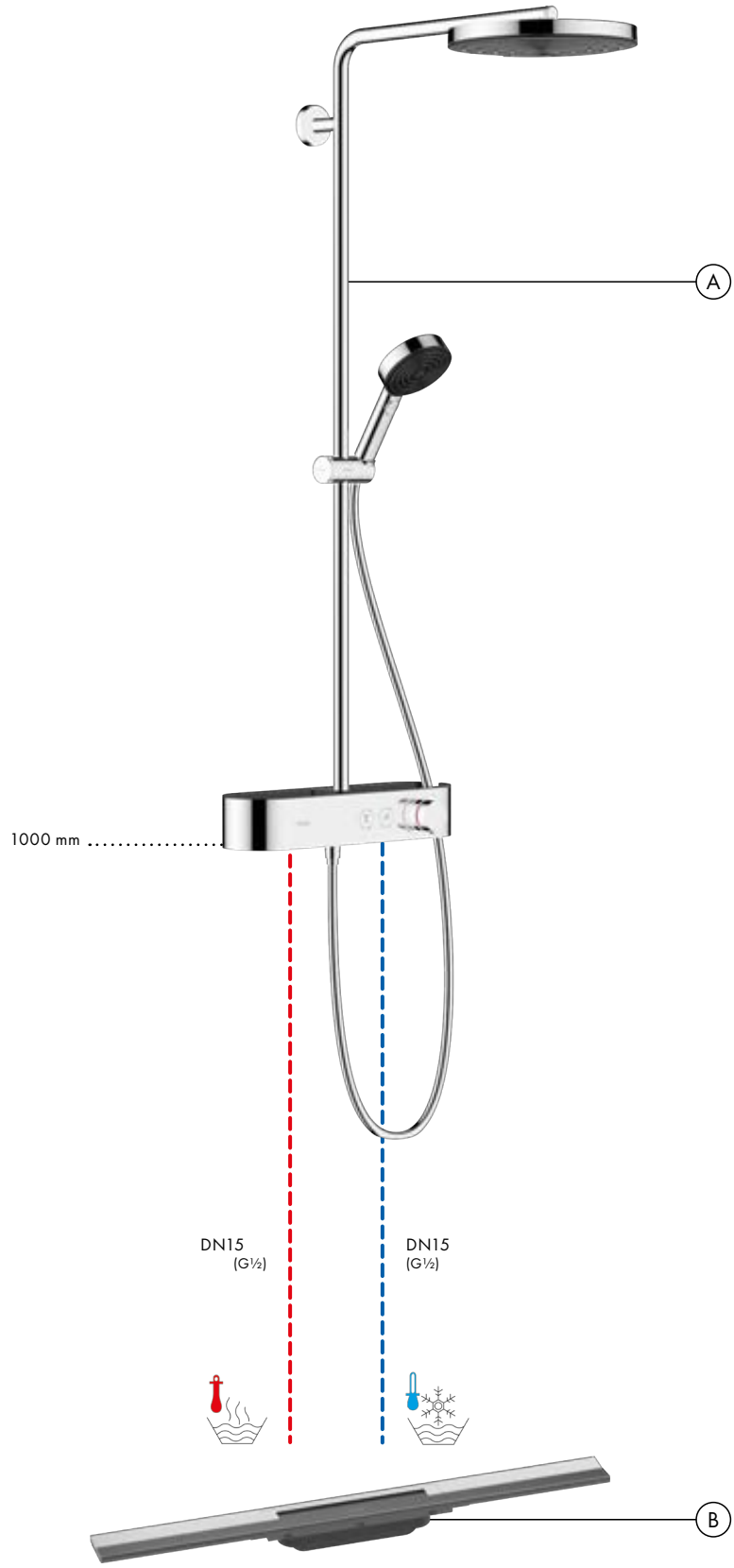

Átfolyási diagram

Pulsify S
Showerpipe 260 1jet és ShowerTablet Select 400
24220, -000

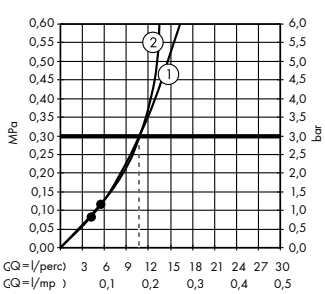

Jelmagyarázat

① Kézizuhany
② Fejzuhany

A működés a •-tól kezdve biztosított.

Falsík alatti szerelés Showerpipe esetén

Ⓐ **Rainfinity**
360 1jet Showerpipe falsík alatti szereléshez
26842, -700

Alaptest
Showerpipe 360 1jet -hez,
falsík alatti szereléshez
26840180

Ⓑ **RainSelect**
Termosztát falsík alatti szereléshez,
2 fogyasztóhoz
15380, -700

Alaptest
2 fogyasztóhoz (kép nélkül)
15310180

Ⓒ **RainDrain**
90 XXL lefolyógarnitúra komplett készlet
60067, -000

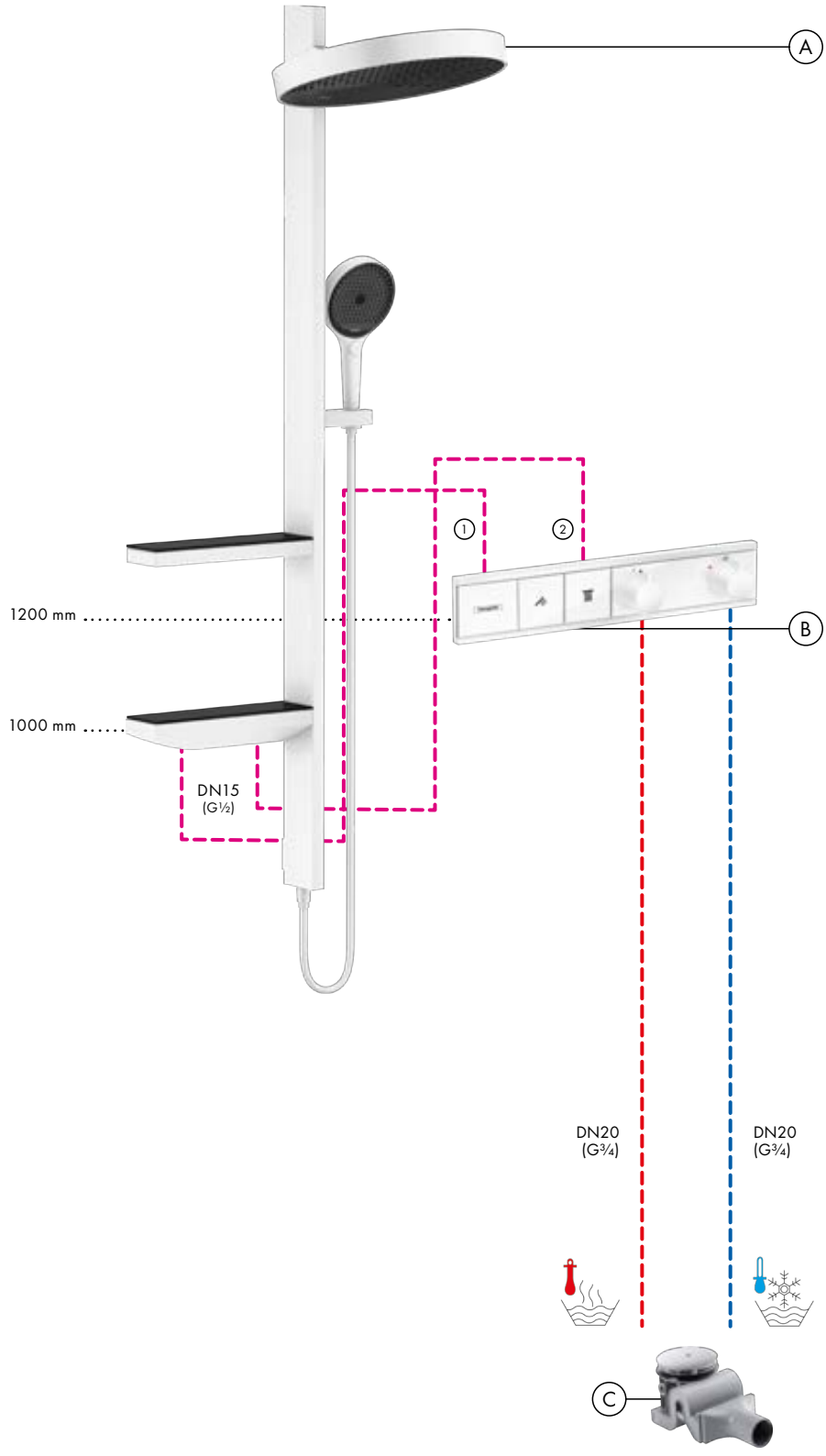

Átfolyási diagram

Rainfinity
360 1jet Showerpipe falsík alatti szereléshez
26842, -700

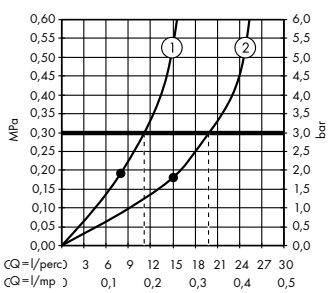

Jelmagyarázat

① Kézizuhany
② Fejzuhany

A működés a •-tól kezdve biztosított.

Falsíkon kívüli szerelés fürdőkád esetén

Ⓐ **ShowerTablet Select**
700 termosztátos zuhanycsaptelep
falsíkon kívüli szereléshez
13183, -000

Ⓑ **Raindance Select S**
120 3jet kézizuhany
26530, -000

Porter S zuhanytartó
28331, -000

Isiflex
125 cm-es zuhanytömlő
28272, -000

Ⓒ **Flexaplus S**
Le- és túlfolyó garnitúra komplett
készlet normál kádakhoz
58150, -000

Átfolyási diagram

ShowerTablet Select
700 termosztátos zuhanycsaptelep falsíkon kívüli szereléshez
13183, -000

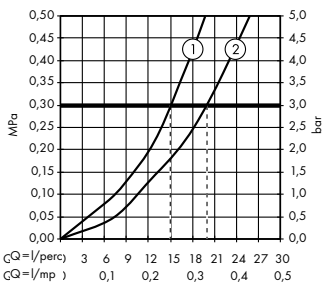

Jelmagyarázat
① Zuhany leágazás
1-B ellenállással
② Fürdőkád leágazás

Átfolyási diagram

Raindance Select S
120 3jet kézizuhany
26530, -000

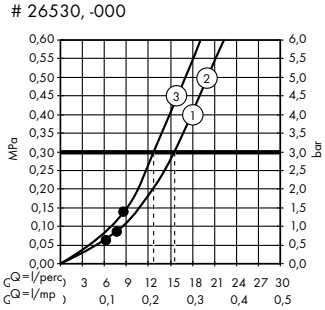

Jelmagyarázat
① RainAir
② Rain
③ Whirl

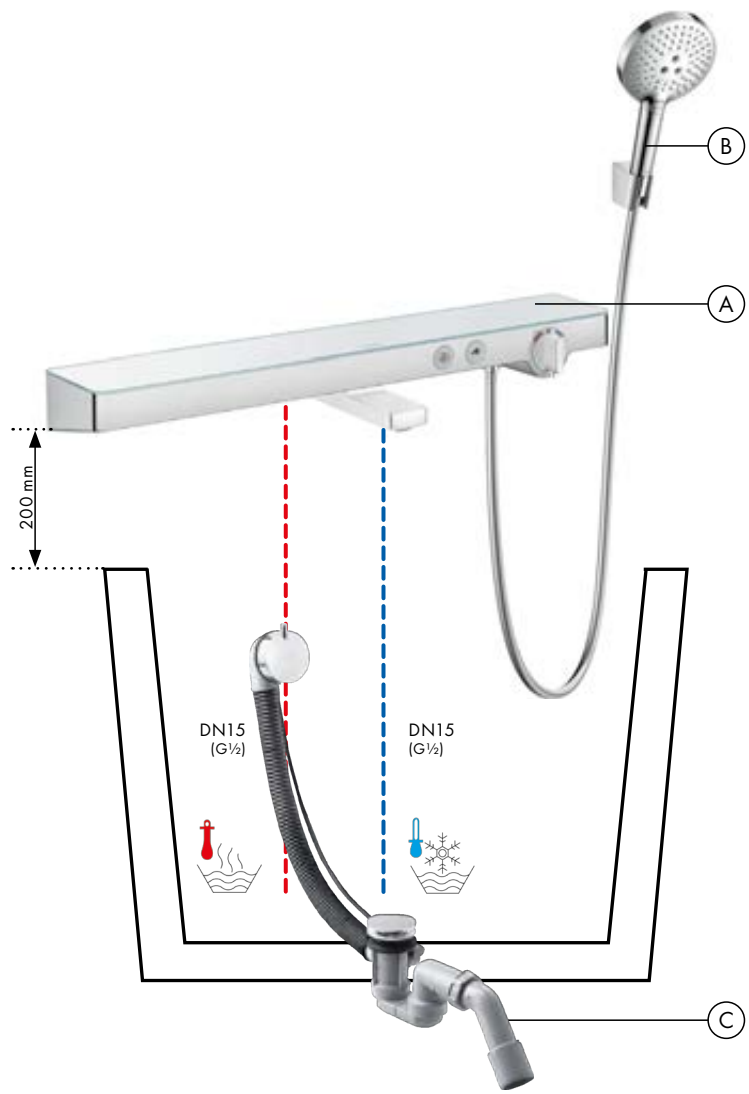

A működés a •-tól kezdve biztosított.

Falsíkon kívüli szerelés fürdőkád esetén

Ⓐ **ShowerTablet Select**
400 termosztátos zuhanycsaptelep
falsíkon kívüli szereléshez
24340, -000

Ⓑ **Pulsify Select S**
105 3jet Relaxation kézizuhany
24110, -000

Isiflex
125 cm-es zuhanytömlő
28272, -000

Ⓒ **Flexaplus S**
Le- és túlfolyó garnitúra komplett
készlet normál kádakhoz
58150, -000

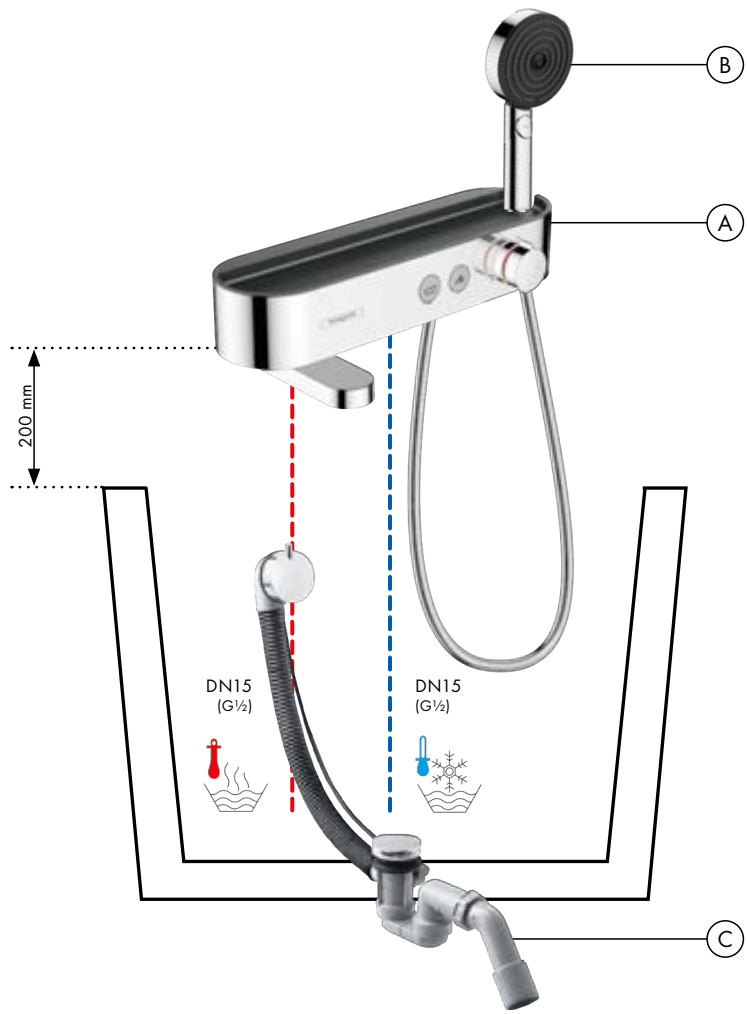

Átfolyási diagram

Pulsify Select S
105 3jet Relaxation kézizuhany
24110, -000

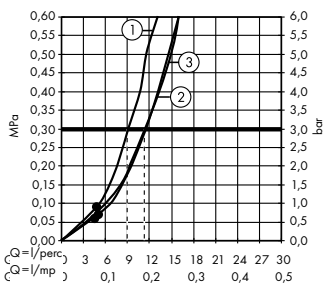

Jelmagyarázat

① Masszázs
② PowderRain
③ IntenseRain

A működés a •-tól kezdve biztosított.

Falsík alatti szerelés kádperemre

Ⓐ **Metropol**
Egykaros kádcsaptelep falsík alatti szereléshez emelőfogantyúval és beépített EN 1717 szerinti biztonsági szerelvénnyel
iBox universalhoz
32546, -000

iBox universal alaptest (kép nélkül)
01800180

Ⓑ **sBox**
Színkészlet, szögletes
28010, -000

sBox peremre és épített peremre szerelhető kádcsaptelep alaptest
13560180

Ⓒ **Raindance Select E**
120 3jet kézizuhany
26520, -000

Ⓓ **Exafill S**

Kádtöltő komplett készlet, le- és túlfolyógarnitúra normál kádakhoz
58113, -000

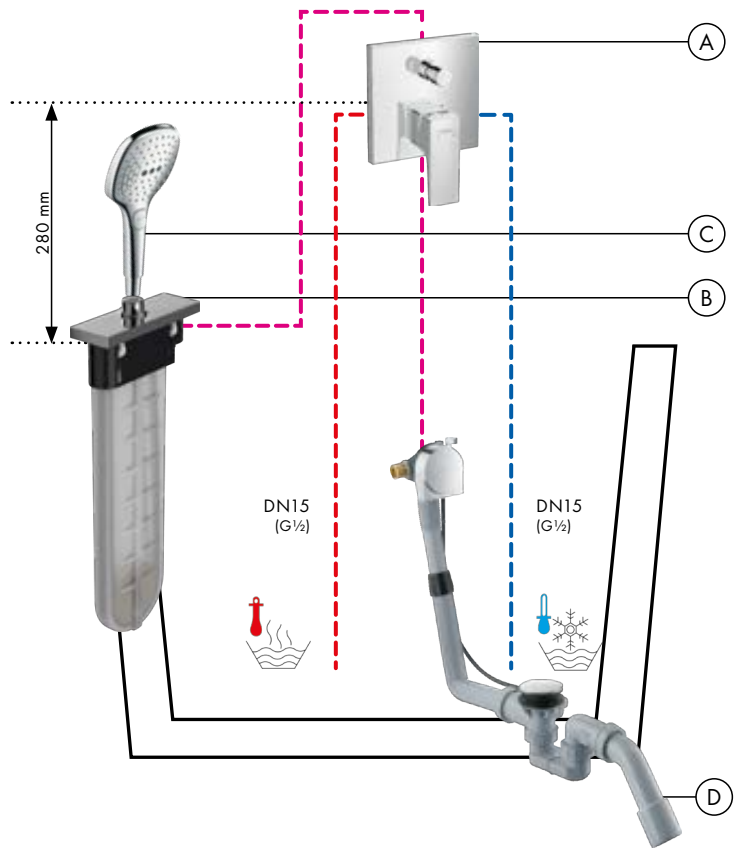

Átfolyási diagram

Raindance Select E
120 3jet kézizuhany
26520, -000

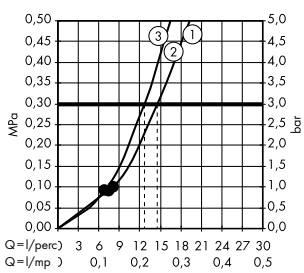

Jelmagyarázat

① RainAir
② Rain
③ Whirl

A működés a •-tól kezdve biztosított.

Falsík alatti szerelés csempeszélre

Ⓐ **Metropol**
Egykaros kádcsaptelep falsík alatti szereléshez emelőfogantyúval és beépített EN 1717 szerinti biztonsági szerelvénnyel
iBox universalhoz
32546, -000

iBox universal alaptest (kép nélkül)
01800180

Ⓑ **sBox**
Színkészlet, szögletes
28010, -000

sBox peremre és épített peremre szerelhető kádcsaptelep alaptest
13560180

Ⓒ **Raindance Select E**
120 3jet kézizuhany
26520, -000

Ⓓ **Exafill S**
Kádtöltő komplett készlet, le- és túlfolyógarnitúra normál kádakhoz
58113, -000

Ⓔ Szerelőlap
csempeszéli szereléshez
28016, -000

Ⓕ Szerelőkonzol készlet szerelőlaphoz
Csempeszéli szerelés
28021, -000

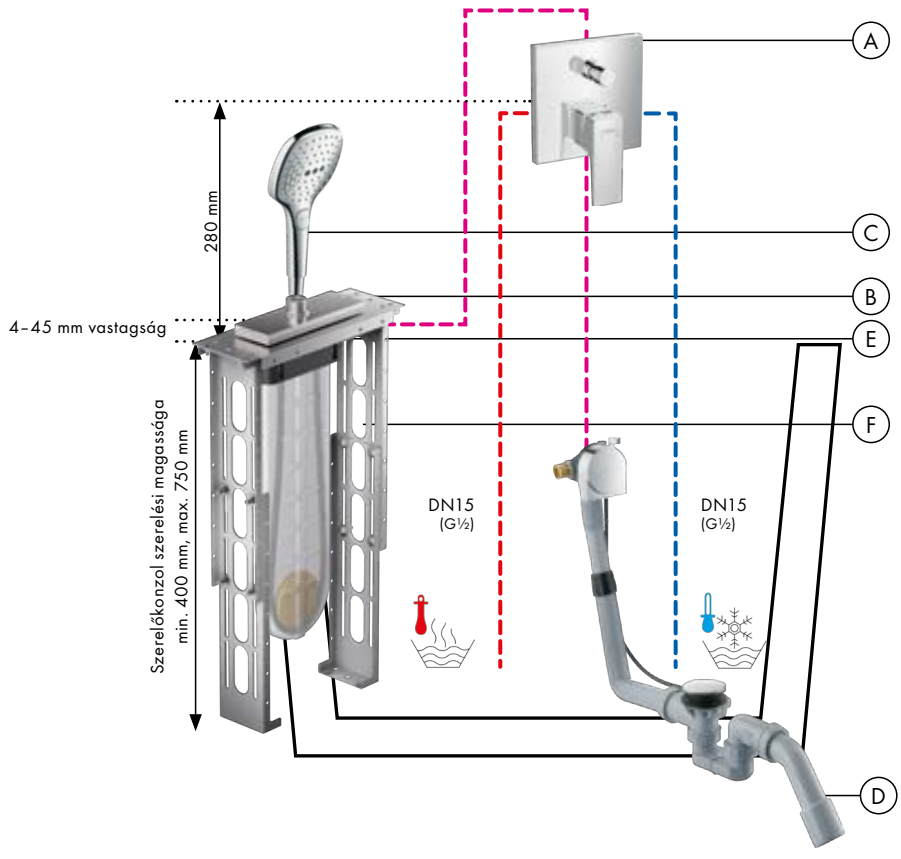

Átfolyási diagram

Raindance Select E
120 3jet kézizuhany
26520, -000

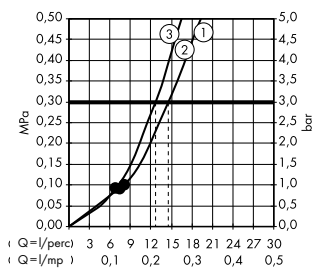

Jelmagyarázat

① RainAir
② Rain
③ Whirl

A működés a •-tól kezdve biztosított.

Falsík alatti szerelés fürdőkád esetén

Ⓐ **Raindance Select S**
120 3jet zuhanyszett
110 cm-es zuhanyrúddal, jobbos
26326, -000

Ⓑ **FixFit**
S fali csatlakozó
visszafolyásgátló nélkül
27453, -000

Ⓒ **Focus**
Egykaros kádcsaptelep falsík alatti szereléshez beépített EN 1717 szerinti biztonsági szerelvénnyel
iBox universalhoz
31946, -000

iBox universal alaptest (kép nélkül)
01800180

Ⓓ **Exafill**
Kádtöltő komplett készlet,
le- és túlfolyógarnitúra
normál kádakhoz
58123, -000

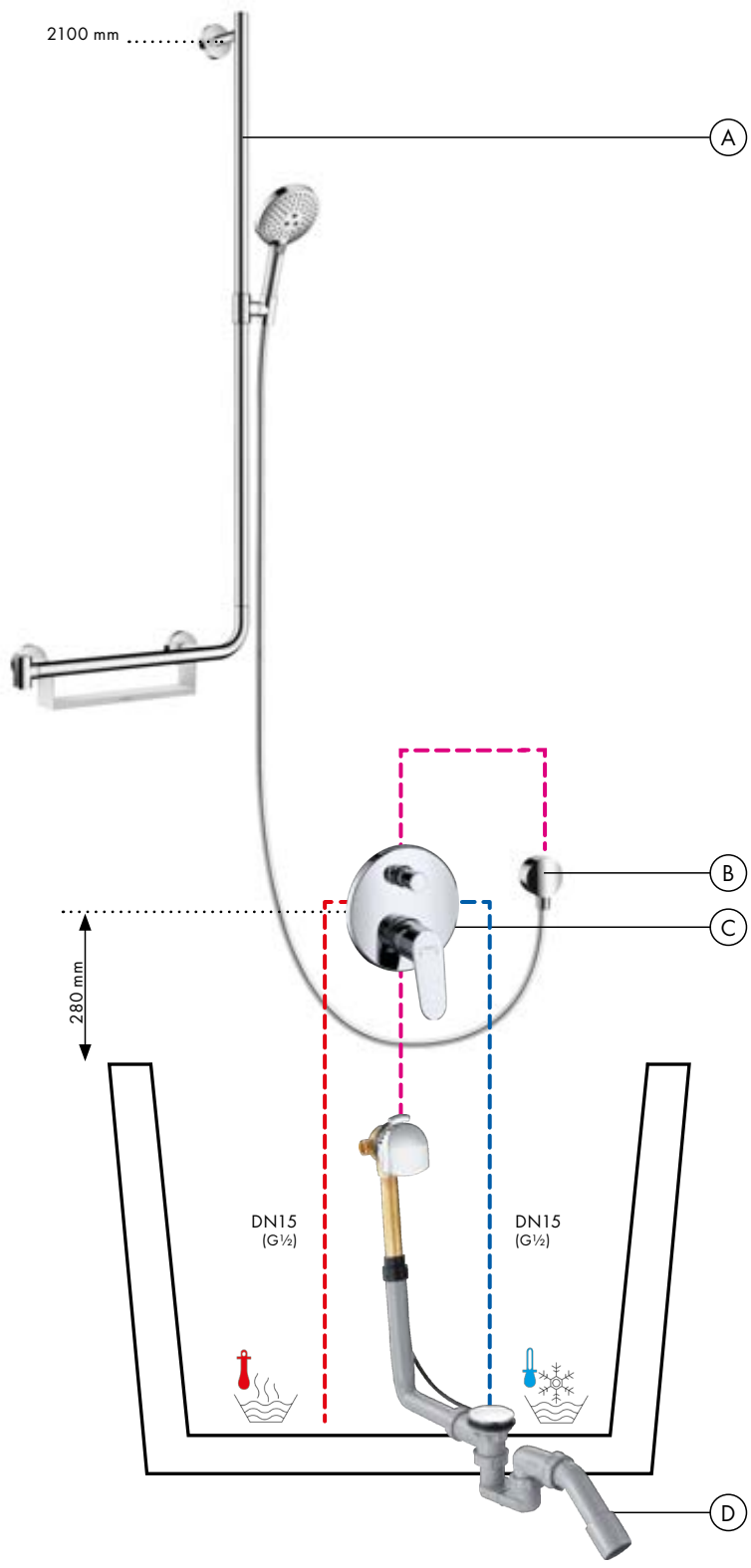

Átfolyási diagram

Raindance Select S
120 3jet kézizuhany
26530, -000

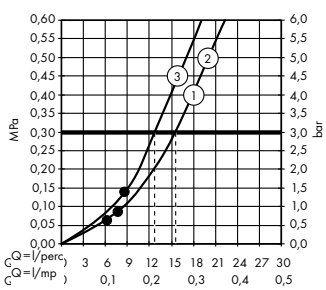

Jelmagyarázat

① RainAir
② Rain
③ Whirl

A működés a •-tól kezdve biztosított.

Csaptelepek

		Metropol		**Metris**	**Finoris**
					
Színfelület					
Standard	■	■	■	■	■
EcoSmart	■	■	■	■	■
EcoSmart+	–	–	–	–	–
Hidegvizes	■	–	–	■	■
LowFlow	–	–	–	■	–
CoolStart	■	–	–	■	■
Nyílt rendszerű vízmelegítőkhöz	–	–	–	■	–
Lengő kifolyó	–	–	–	–	■
Kihúzható funkció	–	–	–	–	■
Select	–	–	■	–	–
QuickClean	■	■	■	■	■
		A 475. oldaltól		A 493. oldaltól	A 505. oldaltól

	Vivenis	**Talis Select E**	**Talis E**	**Talis Select S**	**Talis S**
					
Színfelület					
Standard	■	■	■	■	■
EcoSmart	■	■	■	■	■
EcoSmart+	–	–	–	–	–
Hidegvizes	■	–	■	–	■
LowFlow	–	–	■	–	■
CoolStart	–	–	■	–	■
Nyílt rendszerű vízmelegítőkhöz	–	–	■	–	–
Lengő kifolyó	■	–	–	–	■
Kihúzható funkció	–	–	–	–	–
Select	–	■	–	■	–
QuickClean	■	■	■	■	■
	A 515. oldaltól	A 525. oldaltól		A 539. oldaltól	A 540. oldaltól

■ Az elérhetőség modellfüggő
– nincs

	Talis S	**Focus**	**Rebris E**	**Rebris S**
				
Színfelület	◐	◐	◐●	◐●
Standard	■	■	■	■
EcoSmart	■	■	■	■
EcoSmart+	–	–	■	■
Hidegvizes	■	■	■	■
LowFlow	–	■	–	–
CoolStart	–	■	■	■
Nyílt rendszerű vízmelegítőkhöz	■	■	–	–
Lengő kifolyó	■	■	■	■
Kihúzható funkció	–	–	–	–
Select	–	–	–	–
QuickClean	■	■	–	–
	A 542. oldaltól	A 557. oldaltól	A 571. oldaltól	A 580. oldaltól

	Vernis Shape	**Vernis Blend**	**Logis**	
				
Színfelület	◐●	◐●	◐	◐
Standard	■	■	■	■
EcoSmart	■	■	■	■
EcoSmart+	–	–	–	–
Hidegvizes	■	■	–	■
LowFlow	–	–	–	■
CoolStart	■	■	■	■
Nyílt rendszerű vízmelegítőkhöz	–	–	–	■
Lengő kifolyó	–	–	–	■
Kihúzható funkció	–	–	–	–
Select	–	–	–	–
QuickClean	–	–	–	–
	A 609. oldaltól	A 593. oldaltól	A 623. oldaltól	

Metropol



Felületek

króm

szálcsiszolt bronz

szálcsiszolt fekete króm

matt fekete

matt fehér

polírozott arany hatású





Elnyert díjak

Technológia és előnyök





Select: A víz megnyitása és elzárása: egy gombnyomással szabályozható a vízfolyás a mosdónál.



AirPower: Levegőt kever a vízhez. A lágy, fröccsenésmentes vízsugárért és a telített, könnyű vízcseppekért.



ComfortZone: Kényelem minden szinten – a csaptelep optimálisan illeszkedik a mosdókagyló kialakításához.



QuickClean: A vízkőlerakódások és a szennyeződések könnyedén ledörzsölhetők kézzel, így kevesebb takarítás szükséges.

A felületek és termékjellemzők a modelltől függően állnak rendelkezésre

Metropol Select mosdócsaptelepek

Általános jellemzők

- tartalmazza a következőket: Mosdócsaptelep, lefolyógarnitúra
- vízsugár fajta: normál vízsugár
- maximális átfolyási mennyiség 3 bar mellett: 5 l/perc
- Select kerámiabetét hőmérséklet szabályozóval
- beállítható forróvíz korlátozás
- átfolyós vízmelegítőkhöz alkalmas
- push-open lefolyógarnitúrával G 1 ¼
- lefolyógarnitúra anyaga: fém

100



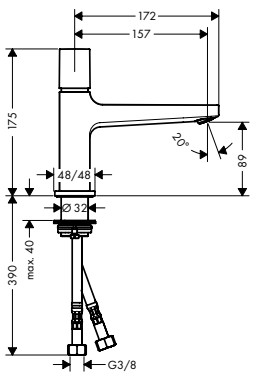

110



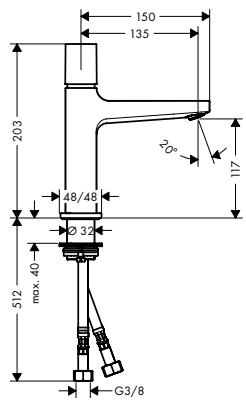

260



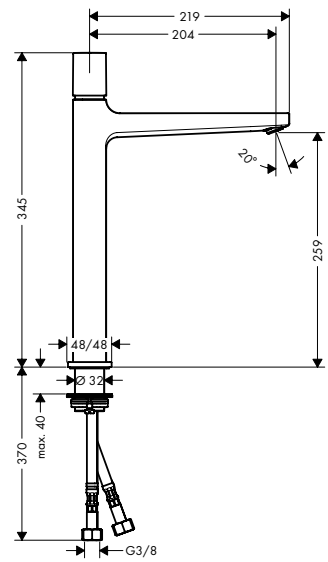

Fenntarthatóság

EcoSmart

Technológiák

Select | AirPower | Comfort Zone | Quick Clean

Termékváltozatok áttekintése

ComfortZone	kinyúlás (mm)	kifolyó magassága (mm)	mosdókagylók-hoz	Felület	Cikkszám	Ár (Ft)
100	157	89	–	Króm	32570000	138.375,00
110	135	117	–	Króm	32571000	143.420,00
260	204	259	■	Króm	32572000	197.775,00

A méretek mm-ben értendők.

A technikai és műszaki változtatások jogát fenntartjuk.

Metropol Egykaros mosdócsaptelep 100 nyitókarral, kézmosóhoz

Tulajdonságok

- ComfortZone 100
- kinyúlás: 127 mm
- kifolyó magassága: 89 mm
- vízsugár fajta: normál vízsugár
- maximális átfolyási mennyiség 3 bar mellett: 5 l/perc
- kerámiabetét
- csak hidegvíz bekötéséhez



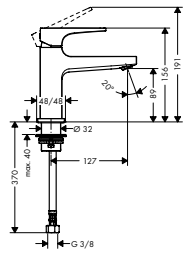

Fenntarthatóság

EcoSmart

Technológiák

AirPower | Comfort Zone | Quick Clean

Felület	Cikkszám	Ár (Ft)
Króm	32501000	108.755,00

Metropol Egykaros mosdócsaptelepek kézmosóhoz

Általános jellemzők

- tartalmazza a következőket: egykaros mosdócsaptelep, lefolyógarnitúra
- ComfortZone 100
- kinyúlás: 127 mm
- kifolyó magassága: 89 mm
- vízsugár fajta: normál vízsugár
- maximális átfolyási mennyiség 3 bar mellett: 5 l/perc
- kerámiabetét
- beállítható forróvíz korlátozás
- átfolyós vízmelegítőkhöz alkalmas
- push-open lefolyógarnitúrával G 1 ¼
- lefolyógarnitúra anyaga: fém





Fenntarthatóság

EcoSmart

Technológiák

AirPower | Comfort Zone | Quick Clean

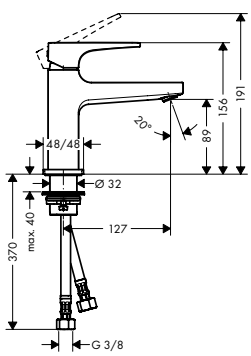

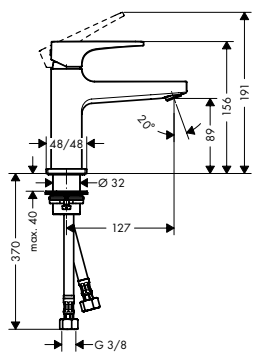

Termékváltozatok áttekintése

	fogantyú kivitele	Felület	Cikkszám	Ár (Ft)
	kar	Króm	32500000	116.160,00
		Szálcsiszolt Bronz	32500140	174.220,00
		Szálcsiszolt Fekete Króm	32500340	174.220,00
		Matt Fekete	32500670	162.640,00
		Matt Fehér	32500700	162.640,00
		Polírozott Arany Hatású	32500990	174.220,00
	hurok	Króm	74500000	126.050,00

A méretek mm-ben értendők.

A technikai és műszaki változtatások jogát fenntartjuk.

Metropol Egykaros mosdócsaptelepek

Általános jellemzők

- tartalmazza a következőket: egykaros mosdócsaptelep, lefolyógarnitúra
- vízsugár fajta: normál vízsugár
- maximális átfolyási mennyiség 3 bar mellett: 5 l/perc
- kerámiabetét
- beállítható forróvíz korlátozás
- átfolyós vízmelegítőkhöz alkalmas
- lefolyógarnitúra anyaga: fém

100



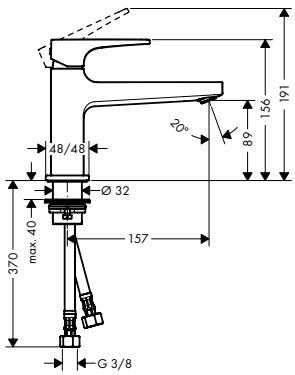

110



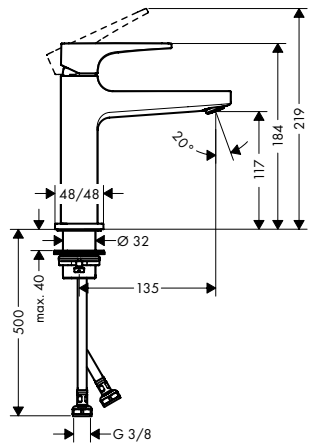

260



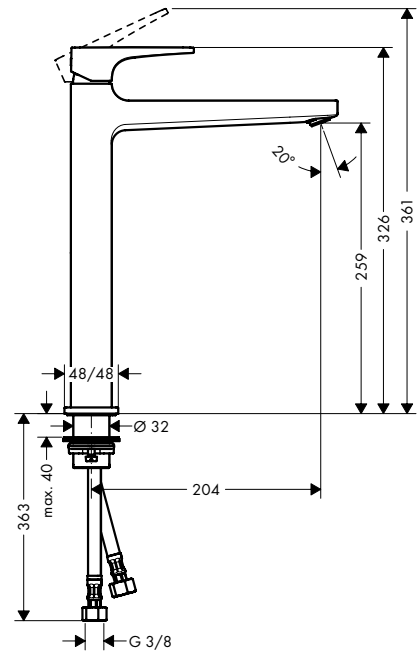

Fenntarthatóság

EcoSmart, CoolStart

Technológiák

AirPower, Comfort Zone, Quick Clean

Termékváltozatok áttekintése

Com-fortZone	kinyúlás (mm)	kifolyó magassá-ga (mm)	lefolyó-készlet	fogantyú kivitele	CoolStart	mosdó-kagylók-hoz	Felület	Cikkszám	Ár (Ft)
100	157	89	push-open	kar	■	–	Króm	32503000	121.165,00
100	157	89	push-open	kar	–	–	Króm	32502000	118.645,00
100	157	89	push-open	hurok	–	–	Króm	74502000	128.530,00
110	135	117	push-open	kar	■	–	Króm	32508000	128.530,00
110	135	117	push-open	kar	–	–	Króm	32507000	126.050,00
							Szálcsiszolt Bronz	32507140	189.110,00
							Szálcsiszolt Fekete Króm	32507340	189.110,00
							Matt Fekete	32507670	176.545,00
							Matt Fehér	32507700	176.545,00
							Polírozott Arany Hatású	32507990	189.110,00
110	135	117	automata	kar	–	–	Króm	32506000	123.645,00
110	135	117	push-open	hurok	–	–	Króm	74507000	138.375,00
110	135	117	automata	hurok	–	–	Króm	74506000	136.015,00

A méretek mm-ben értendők.

A technikai és műszaki változtatások jogát fenntartjuk.

Metropol Egykaros mosdócsaptelepek

Termékváltozatok áttekintése

Com-fortZone	kinyúlás (mm)	kifolyó magassá-ga (mm)	lefolyó-készlet	fogantyú kivitele	CoolStart	mosdó-kagylók-hoz	Felület	Cikkszám	Ár (Ft)
260	204	259	push-open	kar	–	■	Króm	32512000	177.965,00
							Szálcsiszolt Bronz	32512140	266.905,00
							Szálcsiszolt Fekete Króm	32512340	266.905,00
							Matt Fekete	32512670	249.100,00
							Matt Fehér	32512700	249.100,00
							Polírozott Arany Hatású	32512990	266.905,00
260	204	259	push-open	hurok	–	■	Króm	74512000	187.850,00

A méretek mm-ben értendők.

A technikai és műszaki változtatások jogát fenntartjuk.

Metropol Egykaros mosdócsaptelepek elforgatható kifolyóval

Általános jellemzők

- tartalmazza a következőket: egykaros mosdócsaptelep, lefolyógarnitúra
- ComfortZone 230
- kinyúlás: 165 mm
- kifolyó magassága: 226 mm
- elfordulási tartomány 120°
- vízsugár fajta: normál vízsugár
- maximális átfolyási mennyiség 3 bar mellett: 5 l/perc
- kerámiabetét
- beállítható forróvíz korlátozás
- átfolyós vízmelegítőkhöz alkalmas
- push-open lefolyógarnitúrával G 1¼
- lefolyógarnitúra anyaga: fém
- fogantyú pozíció oldalt: alulsó részen (pultra ültetett mosdótálhoz nem alkalmas)

Fenntarthatóság

EcoSmart

Technológiák

AirPower Comfort Zone





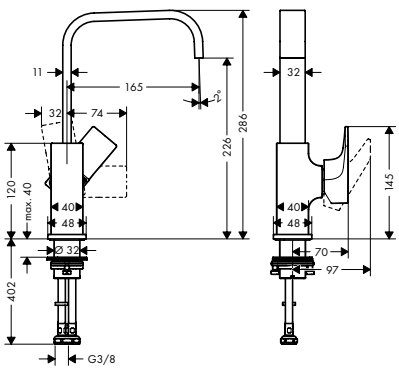

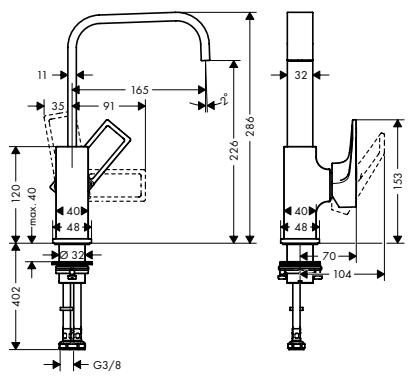

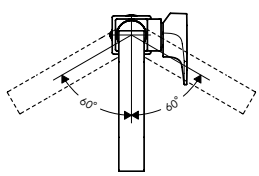

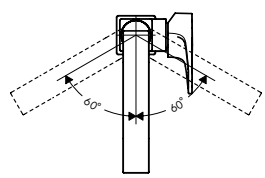

Termékváltozatok áttekintése

	fogantyú kivitele	Felület	Cikkszám	Ár (Ft)
	kar	Króm	32511000	173.080,00
		Szálcsiszolt Bronz	32511140	259.540,00
		Szálcsiszolt Fekete Króm	32511340	259.540,00
		Matt Fekete	32511670	242.250,00
		Matt Fehér	32511700	242.250,00
		Polírozott Arany Hatású	32511990	259.540,00
	hurok	Króm	74511000	182.925,00

A méretek mm-ben értendők.

A technikai és műszaki változtatások jogát fenntartjuk.

Metropol Egykaros fali mosdócsaptelepek falsík alatti szereléshez

Általános jellemzők

- tartalmazza a következőket: Egykaros mosdócsaptelep falsík alatti szereléshez, lefolyógarnitúra
- vízsugár fajta: normál vízsugár
- maximális átfolyási mennyiség 3 bar mellett: 5 l/perc
- kerámiabetét
- beállítható forróvíz korlátozás
- átfolyós vízmelegítőkhöz alkalmas
- nem zárható lefolyógarnitúra
- lefolyógarnitúra anyaga: fém
- a fogantyú jobbra vagy balra pozícionálható az alaptest beépítésétől függően

165

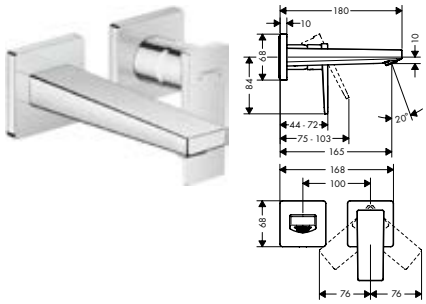

225

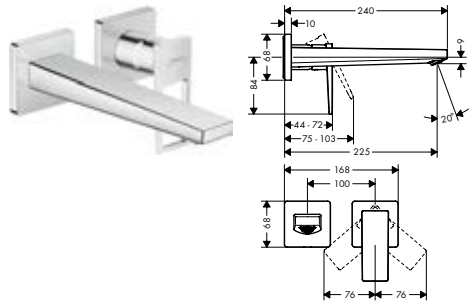

Fenntarthatóság

EcoSmart

Technológiák

AirPower · Quick Clean

Termékváltozatok áttekintése

kinyúlás (mm)	fogantyú kivitele	Felület	Cikkszám	Ár (Ft)
165	kar	Króm	32525000	148.305,00
165	hurok	Króm	74525000	158.230,00
225	kar	Króm	32526000	158.230,00
		Szálcsiszolt Bronz	32526140	237.285,00
		Szálcsiszolt Fekete Króm	32526340	237.285,00
		Matt Fekete	32526670	221.450,00
		Matt Fehér	32526700	221.450,00
		Polírozott Arany Hatású	32526990	237.285,00
225	hurok	Króm	74526000	168.115,00

Szükséges alkatrészek:		Cikkszám	Ár (Ft)
	Alaptest egykaros mosdócsaptelephez, falsík alatti szereléshez	13622180	95.440,00

Metropol 3-lyukú mosdócsaptelepek

Általános jellemzők

- tartalmazza a következőket: 3-lyukú mosdócsaptelep, lefolyógarnitúra
- maximális átfolyási mennyiség 3 bar mellett: 5 l/perc
- meleg/hideg kerámia szelepek 90°
- átfolyós vízmelegítőkhöz alkalmas
- push-open lefolyógarnitúrával G 1¼
- lefolyógarnitúra anyaga: fém

110

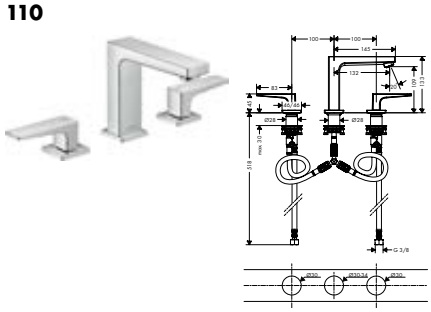

160

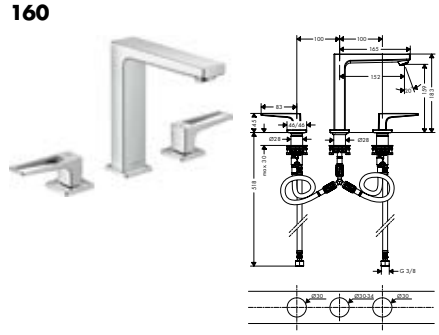

Fenntarthatóság

EcoSmart

Technológiák

AirPower · Comfort Zone · Quick Clean

Termékváltozatok áttekintése

ComfortZone	kinyúlás (mm)	kifolyó magassága (mm)	fogantyú kivitele	Felület	Cikkszám	Ár (Ft)
110	132	109	kar	Króm	32514000	165.635,00
110	132	109	hurok	Króm	74514000	175.560,00

A méretek mm-ben értendők.

A technikai és műszaki változtatások jogát fenntartjuk.

Metropol 3-lyukú mosdócsaptelepek

Termékváltozatok áttekintése

ComfortZone	kinyúlás (mm)	kifolyó magassága (mm)	fogantyú kivitele	Felület	Cikkszám	Ár (Ft)
160	152	159	kar	Króm	32515000	173.080,00
				Szálcsiszolt Bronz	32515140	259.540,00
				Szálcsiszolt Fekete Króm	32515340	259.540,00
				Matt Fekete	32515670	242.250,00
				Matt Fehér	32515700	242.250,00
				Polírozott Arany Hatású	32515990	259.540,00
160	152	159	hurok	Króm	74515000	182.925,00

Metropol Egykaros szabadonálló mosdócsaptelepek

Általános jellemzők

- kinyúlás: 235 mm
- vízsugár fajta: normál vízsugár
- maximális átfolyási mennyiség 3 bar mellett: 5 l/perc
- kerámiabetét
- beállítható forróvíz korlátozás
- átfolyós vízmelegítőkhöz alkalmas

Fenntarthatóság

EcoSmart

Technológiák

AirPower Quick Clean

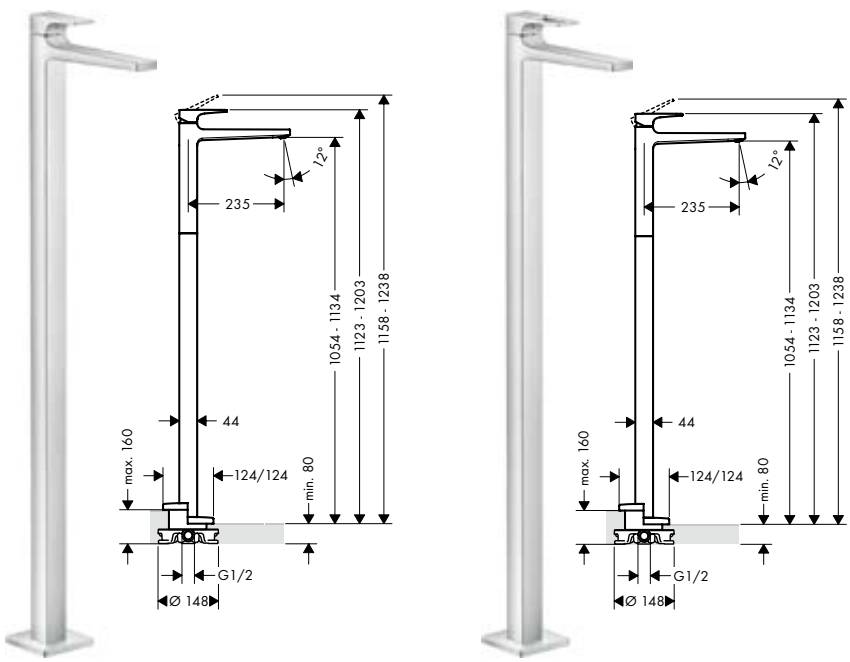

Termékváltozatok áttekintése

fogantyú kivitele	Felület	Cikkszám	Ár (Ft)
kar	Króm	32530000	519.040,00
hurok	Króm	74530000	528.930,00

Szükséges alkatrészek:		Cikkszám	Ár (Ft)
	Alaptest szabadonálló kádcsaptelephez	10452180	199.040,00

Kiegészítő termékek:		Cikkszám	Ár (Ft)
	Szigetelőgallér	96441000	55.105,00

A méretek mm-ben értendők.

A technikai és műszaki változtatások jogát fenntartjuk.

Metropol Egykaros bidécsaptelepek

Általános jellemzők

- tartalmazza a következőket: egylyukas bidé csaptelep, lefolyógarnitúra
- kinyúlás: 129 mm
- kifolyó magassága: 100 mm
- rögzített kifolyóval
- gömbcsukló
- vízsugár fajta: lamináris vízsugár
- maximális átfolyási mennyiség 3 bar mellett: 7,2 l/perc
- kerámiabetét
- beállítható forróvíz korlátozás
- átfolyós vízmelegítőkhöz alkalmas
- lefolyógarnitúra anyaga: fém



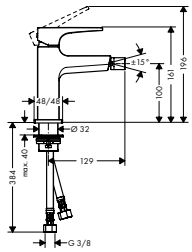



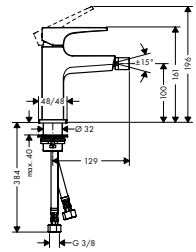

Termékváltozatok áttekintése

	fogantyú kivitele	Felület	Cikkszám	Ár (Ft)
	kar	Króm	32520000	163.155,00
		Szálcsiszolt Bronz	32520140	244.730,00
		Szálcsiszolt Fekete Króm	32520340	244.730,00
		Matt Fekete	32520670	228.385,00
		Matt Fehér	32520700	228.385,00
		Polírozott Arany Hatású	32520990	244.730,00
	hurok	Króm	74520000	173.080,00

Metropol Egykaros mosdócsaptelepek bidette kézizuhannyal és 160 cm-es zuhanycsővel

Általános jellemzők

- tartalmazza a következőket: egykaros mosdócsaptelep, bidé kézizuhany, zuhanytartó, zuhanytömlő, lefolyógarnitúra
- ComfortZone 110
- kinyúlás: 135 mm
- kifolyó magassága: 117 mm
- maximális átfolyási mennyiség 3 bar mellett: 5 l/perc
- kerámiabetét
- beállítható forróvíz korlátozás
- átfolyós vízmelegítőkhöz alkalmas
- push-open lefolyógarnitúrával G 1¼
- lefolyógarnitúra anyaga: fém



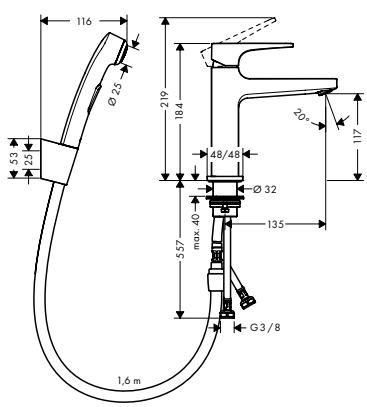



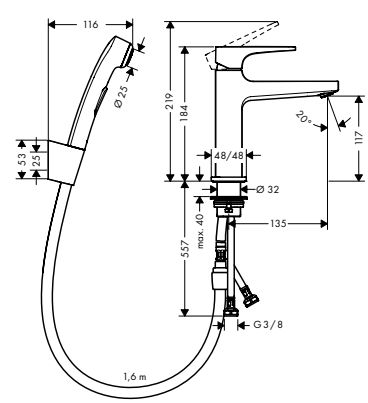

Fenntarthatóság

EcoSmart

Technológiák

AirPower | Comfort Zone | Quick Clean

A méretek mm-ben értendők.

A technikai és műszaki változtatások jogát fenntartjuk.

Metropol Egykaros mosdócsaptelepek bidette kézizuhannyal és 160 cm-es zuhanycsővel

Termékváltozatok áttekintése

	fogantyú kivitele	Felület	Cikkszám	Ár (Ft)
	kar	Króm	32522000	165.635,00
	hurok	Króm	74522000	175.560,00

Összetevők:		Mellékelve	Cikkszám
	Bidette kézizuhany 1jet zuhanytartóval és 160 cm-es zuhanytömlővel	32522000 74522000	32128000

Metropol Egykaros kádcsaptelep, szabadonálló

Általános jellemzők

- tartalmazza a következőket: egykaros szabadon álló kádcsaptelep, hengeres kézizuhany, zuhanytömlő, zuhanytartó
- kinyúlás: 235 mm
- vízsugár fajtája: normál vízsugár
- kézizuhany vízsugár fajtája: Rain, MonoRain
- maximális átfolyási mennyiség 3 bar mellett: 20 l/perc
- kádtöltő átfolyási mennyisége 3 bar nyomás esetén: 20 l/perc
- kerámiabetét
- beállítható forróvíz korlátozás
- váltószelep automatikus visszaállítással
- visszafolyásgátló
- csatlakozás módja: alaptest



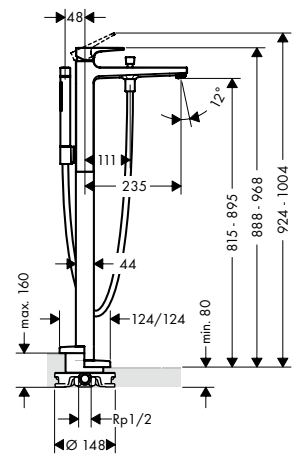



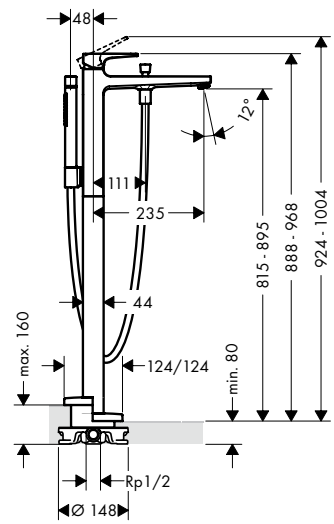

Technológiák



Vízsugárfajták



Termékváltozatok áttekintése

	fogantyú kivitele	Felület	Cikkszám	Ár (Ft)
	kar	Króm	32532000	766.215,00
		Szálcsiszolt Bronz	32532140	1.149.400,00
		Szálcsiszolt Fekete Króm	32532340	1.149.400,00
		Matt Fekete	32532670	1.072.745,00
		Matt Fehér	32532700	1.072.745,00
		Polírozott Arany Hatású	32532990	1.149.400,00
	hurok	Króm	74532000	776.100,00

Szükséges alkatrészek:		Cikkszám	Ár (Ft)
	Alaptest szabadonálló kádcsaptelephez	10452180	199.040,00

Kiegészítő termékek:		Cikkszám	Ár (Ft)
	Szigetelőgallér	96441000	55.105,00

A méretek mm-ben értendők.

A technikai és műszaki változtatások jogát fenntartjuk.

Metropol Egykaros kádcsaptelep falsíkon kívüli szereléshez

Általános jellemzők

- kinyúlás: 180 mm
- kiállások közti távolság: 150 mm ± 12 mm
- vízsugár fajtája: normál vízsugár
- maximális átfolyási mennyiség 3 bar mellett: 22 l/perc
- kádtöltő átfolyási mennyisége 3 bar nyomás esetén: 22 l/perc
- kézizuhany átfolyási mennyisége 3 bar nyomás esetén: 16 l/perc
- kerámiabetét
- beállítható forróvíz korlátozás
- váltószelep automatikus visszaállítással
- integrált EN 1717 biztonsági kombinációval
- átfolyós vízmelegítőkhöz alkalmas
- csatlakozás módja: S-csatlakozók

Technológiák

AirPower | Quick Clean





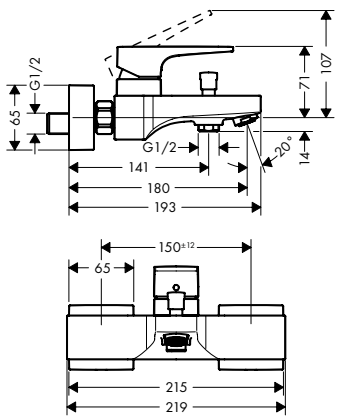

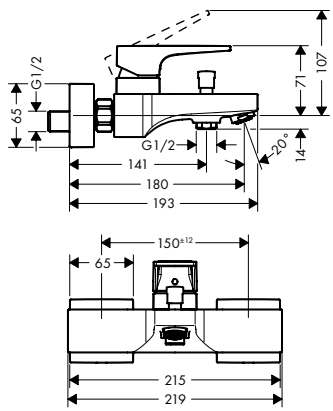

Termékváltozatok áttekintése

	fogantyú kivitele	Felület	Cikkszám	Ár (Ft)
	kar	Króm	32540000	153.305,00
		Szálcsiszolt Bronz	32540140	229.960,00
		Szálcsiszolt Fekete Króm	32540340	229.960,00
		Matt Fekete	32540670	214.635,00
		Matt Fehér	32540700	214.635,00
		Polírozott Arany Hatású	32540990	229.960,00
	hurok	Króm	74540000	163.155,00

A méretek mm-ben értendők.

A technikai és műszaki változtatások jogát fenntartjuk.

Metropol Egykaros kádcsaptelepek univerzális iBox falsík alatti szereléséhez

Általános jellemzők

- kerámiabetét
- beállítható forróvíz korlátozás
- váltószelep automatikus visszaállítással
- zajcsillapítóval
- csatlakozás módja: alaptest



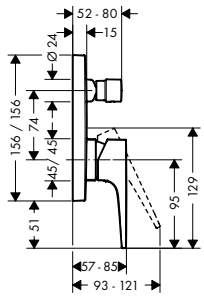



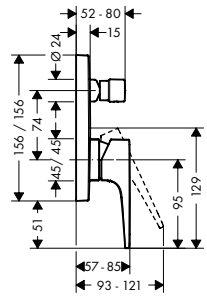

Termékváltozatok áttekintése

fogantyú kivitele	EN 1717 biztonsági kombináció	max. átfolyási mennyiség 3 bar nyomáson (l/perc)	Felület	Cikkszám	Ár (Ft)
kar	–	29	Króm	32545000	103.830,00
			Szálcsiszolt Bronz	32545140	155.750,00
			Szálcsiszolt Fekete Króm	32545340	155.750,00
			Matt Fekete	32545670	145.390,00
			Matt Fehér	32545700	145.390,00
			Polírozott Arany Hatású	32545990	155.750,00
kar	■	25	Króm	32546000	148.305,00
			Szálcsiszolt Bronz	32546140	222.475,00
			Szálcsiszolt Fekete Króm	32546340	222.475,00
			Matt Fekete	32546670	207.625,00
			Matt Fehér	32546700	207.625,00
			Polírozott Arany Hatású	32546990	222.475,00
hurok	–	29	Króm	74545000	113.760,00
hurok	■	25	Króm	74546000	158.230,00

Szükséges alkatrészek:		Cikkszám	Ár (Ft)
	iBox universal alaptest	01800180	59.440,00

Kiegészítő termékek:		Felület	Cikkszám	Ár (Ft)
	ShowerSelect hosszabbító rozetta	Króm	13593000	20.285,00
		Szálcsiszolt Bronz	13593140	30.370,00
		Szálcsiszolt Fekete Króm	13593340	30.370,00
		Matt Fekete	13593670	28.360,00
		Matt Fehér	13593700	28.360,00
		Polírozott Arany Hatású	13593990	30.370,00

A méretek mm-ben értendők.

A technikai és műszaki változtatások jogát fenntartjuk.

Metropol Szabadonálló kádtöltő

Tulajdonságok

- alaptest
- kinyúlás: 235 mm
- szabadon álló szerelés
- maximális átfolyási mennyiség 3 bar mellett: 21 l/perc
- vízsugár fajta: normál vízsugár



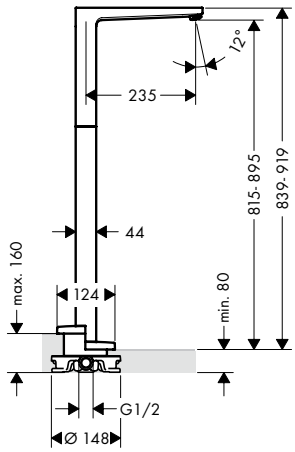

Technológiák

AirPower Quick Clean

Felület	Cikkszám	Ár (Ft)
Króm	32531000	395.515,00

Szükséges alkatrészek:	Cikkszám	Ár (Ft)
 Alaptest szabadonálló kádcsaptelephez	10452180	199.040,00

Kiegészítő termékek:	Cikkszám	Ár (Ft)
 Szigetelőgallér	96441000	55.105,00

Metropol Fali kádtöltő

Tulajdonságok

- G¾"
- kinyúlás: 167,5 mm
- fali szerelés
- maximális átfolyási mennyiség 3 bar mellett: 21 l/perc
- vízsugár fajta: normál vízsugár



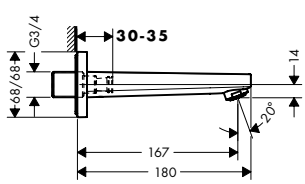

Technológiák

AirPower Quick Clean

Felület	Cikkszám	Ár (Ft)
Króm	32542000	98.870,00

A méretek mm-ben értendők.

A technikai és műszaki változtatások jogát fenntartjuk.

Metropol Kádtöltő

Tulajdonságok

- kinyúlás: 185 mm
- fali szerelés
- maximális átfolyási mennyiség 3 bar mellett: 21 l/perc
- vízsugár fajta: RainFlow



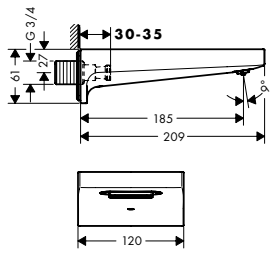

Technológiák

AirPower | Quick Clean

Vízsugárfajták

RainFlow

Felület	Cikkszám	Ár (Ft)
Króm	32543000	148.305,00
Szálcsiszolt Bronz	32543140	222.475,00
Szálcsiszolt Fekete Króm	32543340	222.475,00
Matt Fekete	32543670	207.625,00
Matt Fehér	32543700	207.625,00
Polírozott Arany Hatású	32543990	222.475,00

Metropol 2-lyukú peremre szerelhető egykaros kádcsaptelepek

Általános jellemzők

- kerámiabetét
- beállítható forróvíz korlátozás
- csatlakozás módja: alaptest



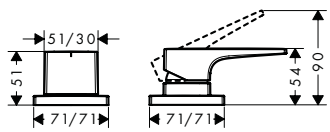



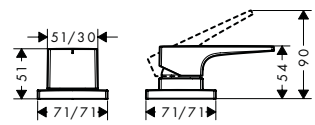

Termékváltozatok áttekintése

fogantyú kivitele	Felület	Cikkszám	Ár (Ft)
kar	Króm	32548000	123.645,00
hurok	Króm	74548000	133.495,00

Szükséges alkatrészek:		Cikkszám	Ár (Ft)
	Alaptest 2-lyukú peremre szerelhető termosztátos kádcsaptelephez	13159180	90.910,00

A méretek mm-ben értendők.

A technikai és műszaki változtatások jogát fenntartjuk.

Metropol 3-lyukú kádperemre szerelhető egykaros kádcsaptelep Secuflexhez

Általános jellemzők

- tartalmazza a következőket: 3-lyukú peremre szerelhető egykaros kádcsaptelep, kézizuhany, zuhanytartó
- kinyúlás: 197 mm
- vízsugár fajtája: normál vízsugár
- kézizuhany vízsugár fajtája: Rain, RainAir, Whirl
- kézizuhany maximális kihúzási hossza: 1,10 m
- maximális átfolyási mennyiség 3 bar mellett: 19 l/perc
- kádtöltő átfolyási mennyisége 3 bar nyomás esetén: 19 l/perc
- kézizuhany átfolyási mennyisége 3 bar nyomás esetén: 15 l/perc
- kerámiabetét
- beállítható forrózíz korlátozás
- csatlakozás módja: alaptest





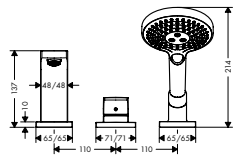

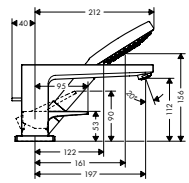

Technológiák

AirPower, Quick Clean

Vízsugárfajták

Rain Air, Rain, Whirl

Termékváltozatok áttekintése

fogantyú kivitele	Felület	Cikkszám	Ár (Ft)
kar	Króm	32550000	296.605,00
hurok	Króm	74550000	306.535,00

Összetevők:

	Mellékelve	Cikkszám
Raindance Select S Kézizuhany 120 3jet	32550000 74550000	26530000

Szükséges alkatrészek:

	Cikkszám	Ár (Ft)
Alaptest 3-lyukú egykaros kádcsapte-lephez	13437180	297.200,00

Metropol 3-lyukú peremre szerelhető egykaros kádcsaptelepek

Általános jellemzők

- kinyúlás: 197 mm
- vízsugár fajtája: normál vízsugár
- kézizuhany vízsugár fajtája: Rain, RainAir, Whirl
- kézizuhany maximális kihúzási hossza: 1,60 m
- maximális átfolyási mennyiség 3 bar mellett: 19 l/perc
- kézizuhany átfolyási mennyisége 3 bar nyomás esetén: 14 l/perc
- beállítható forrózíz korlátozás
- csatlakozás módja: alaptest





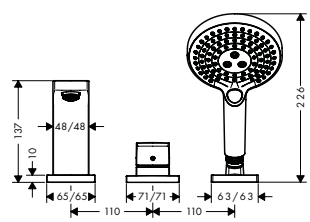

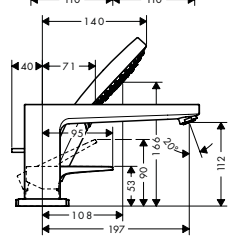

Technológiák

AirPower, Quick Clean

Vízsugárfajták

Rain Air, Rain, Whirl

Termékváltozatok áttekintése

fogantyú kivitele	Felület	Cikkszám	Ár (Ft)
kar	Króm	32551000	222.515,00
hurok	Króm	74551000	232.320,00

A méretek mm-ben értendők.

A technikai és műszaki változtatások jogát fenntartjuk.

Metropol 3-lyukú peremre szerelhető egykaros kádcsaptelepek

Összetevők:		Mellékelve	Cikkszám
	Raindance Select S Kézizuhany 120 3jet	32551000 74551000	26530000

Szükséges alkatrészek:		Cikkszám	Ár (Ft)
	Alaptest 3-lyukú kádcsaptelephez	13439180	151.535,00

Metropol 4-lyukú kádperemre szerelhető kádcsaptelepek Secuflexhez

Általános jellemzők

- tartalmazza a következőket: 4 lyukú kádperemre szerelhető csaptelep, kézizuhany, zuhanytartó
- kinyúlás: 197 mm
- vízsugár fajtája: normál vízsugár
- kézizuhany vízsugár fajtája: Rain, RainAir, Whirl
- kézizuhany maximális kihúzási hossza: 1,10 m
- maximális átfolyási mennyiség 3 bar mellett: 24 l/perc
- kádtöltő átfolyási mennyisége 3 bar nyomás esetén: 24 l/perc
- kézizuhany átfolyási mennyisége 3 bar nyomás esetén: 15 l/perc
- meleg/hideg kerámia szelepek 90°
- csatlakozás módja: alaptest





Technológiák



Vízsugárfajták



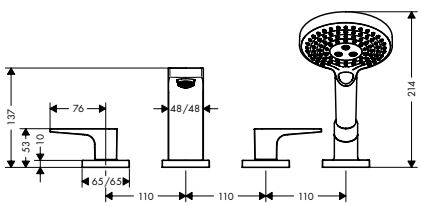

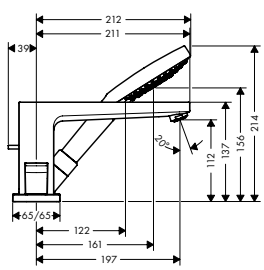

Termékváltozatok áttekintése

	fogantyú kivitele	Felület	Cikkszám	Ár (Ft)
	kar	Króm	32552000	296.605,00
	hurok	Króm	74552000	306.535,00

Összetevők:		Mellékelve	Cikkszám
	Raindance Select S Kézizuhany 120 3jet	32552000 74552000	26530000

Szükséges alkatrészek:		Cikkszám	Ár (Ft)
	Alaptest 4-lyukú peremre szerelhető kádcsaptelephez	13444180	362.745,00

A méretek mm-ben értendők.

A technikai és műszaki változtatások jogát fenntartjuk.

Metropol 4-lyukú kádperemre szerelhető kádcsaptelepek

Általános jellemzők

- tartalmazza a következőket: 4 lyukú kádperemre szerelhető csaptelep, kézizuhany, zuhanytartó
- kinyúlás: 197 mm
- vízsugár fajtája: normál vízsugár
- kézizuhany vízsugár fajtája: Rain, RainAir, Whirl
- kézizuhany maximális kihúzási hossza: 1,60 m
- maximális átfolyási mennyiség 3 bar mellett: 23 l/perc
- kádtöltő átfolyási mennyisége 3 bar nyomás esetén: 23 l/perc
- kézizuhany átfolyási mennyisége 3 bar nyomás esetén: 15 l/perc
- meleg/hideg kerámia szelepek 90°
- csatlakozás módja: alaptest


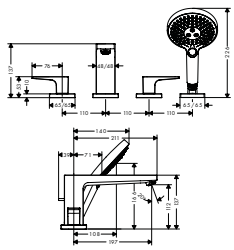

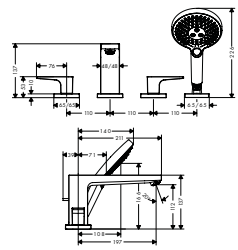

Technológiák



Vízsugárfajták



Termékváltozatok áttekintése

	fogantyú kivitele	Felület	Cikkszám	Ár (Ft)
	kar	Króm	32553000	222.515,00
	hurok	Króm	74553000	232.320,00

Összetevők:		Mellékelve	Cikkszám
	Raindance Select S Kézizuhany 120 3jet	32553000 74553000	26530000

Szükséges alkatrészek:		Cikkszám	Ár (Ft)
	Alaptest peremre szerelhető kádcsaptelephez	13244180	125.105,00

Metropol Egykaros zuhanycsaptelep falsíkon kívüli szereléshez

Általános jellemzők

- kiállások közti távolság: 150 mm ± 12 mm
- maximális átfolyási mennyiség 3 bar mellett: 16 l/perc
- kerámiabetét
- beállítható forróvíz korlátozás
- visszafolyásgátló
- zajcsillapítóval
- DN15 tömlőcsatlakozás
- csatlakozás módja: S-csatlakozók


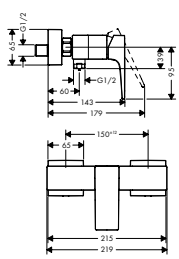

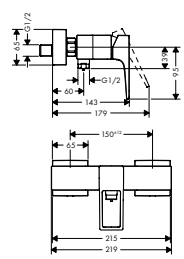

Termékváltozatok áttekintése

	fogantyú kivitele	Felület	Cikkszám	Ár (Ft)
	kar	Króm	32560000	103.830,00
		Szálcsiszolt Bronz	32560140	155.750,00
		Szálcsiszolt Fekete Króm	32560340	155.750,00
		Matt Fekete	32560670	145.390,00
		Matt Fehér	32560700	145.390,00
		Polírozott Arany Hatású	32560990	155.750,00
	hurok	Króm	74560000	113.760,00

A méretek mm-ben értendők.

A technikai és műszaki változtatások jogát fenntartjuk.

Metropol Egykaros zuhanycsaptelep falsíkon kívüli szereléshez

Metropol Egykaros zuhanycsaptelepek falsík alatti szereléshez

Általános jellemzők

- maximális átfolyási mennyiség 3 bar mellett: 29,3 l/perc
- kerámiabetét
- beállítható forróvíz korlátozás
- zajcsillapítóval
- csatlakozás módja: alaptest



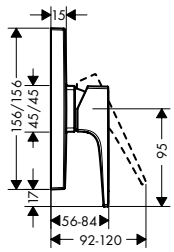



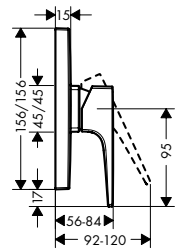

Termékváltozatok áttekintése

	fogantyú kivitele	Felület	Cikkszám	Ár (Ft)
	kar	Króm	32565000	96.425,00
		Szálcsiszolt Bronz	32565140	144.640,00
		Szálcsiszolt Fekete Króm	32565340	144.640,00
		Matt Fekete	32565670	134.990,00
		Matt Fehér	32565700	134.990,00
		Polírozott Arany Hatású	32565990	144.640,00
	hurok	Króm	74565000	106.275,00

Szükséges alkatrészek:		Cikkszám	Ár (Ft)
	iBox universal alaptest	01800180	59.440,00

Kiegészítő termékek:		Felület	Cikkszám	Ár (Ft)
	ShowerSelect hosszabbító rozetta	Króm	13593000	20.285,00
		Szálcsiszolt Bronz	13593140	30.370,00
		Szálcsiszolt Fekete Króm	13593340	30.370,00
		Matt Fekete	13593670	28.360,00
		Matt Fehér	13593700	28.360,00
		Polírozott Arany Hatású	13593990	30.370,00

A méretek mm-ben értendők.

A technikai és műszaki változtatások jogát fenntartjuk.

Metris



Felületek



króm

Technológia és előnyök



AirPower: Levegőt kever a vízhez. A lágy, fröccsenésmentes vízsugárért és a telített, könnyű vízcseppekért.



ComfortZone: Kényelem minden szinten – a csaptelep optimálisan illeszkedik a mosdókagyló kialakításához.



QuickClean: A vízkőlerakódások és a szennyeződések könnyedén ledörzsölhetők kézzel, így kevesebb takarítás szükséges.



A felületek és termékjellemzők a modelltől függően állnak rendelkezésre

Metris Egykaros mosdócsaptelepek kézmosóhoz

Általános jellemzők

- ComfortZone 100
- kinyúlás: 89 mm
- kifolyó magassága: 93 mm
- vízsugár fajta: normál vízsugár
- maximális átfolyási mennyiség 3 bar mellett: 5 l/perc
- kerámiabetét
- beállítható forróvíz korlátozás
- átfolyós vízmelegítőkhöz alkalmas



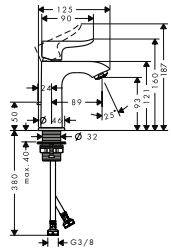

Fenntarthatóság

EcoSmart

Technológiák

AirPower | Comfort Zone | Quick Clean

Termékváltozatok áttekintése

lefolyókészlet	Felület	Cikkszám	Ár (Ft)
automata	Króm	31088000	101.665,00
nélkül	Króm	31186000	98.355,00

Metris Egykaros mosdócsaptelepek

Általános jellemzők

- vízsugár fajta: normál vízsugár
- maximális átfolyási mennyiség 3 bar mellett: 5 l/perc
- kerámiabetét
- beállítható forróvíz korlátozás
- átfolyós vízmelegítőkhöz alkalmas

110



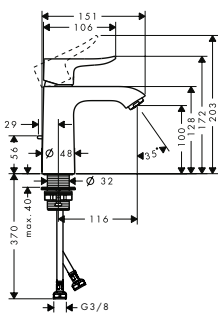

200



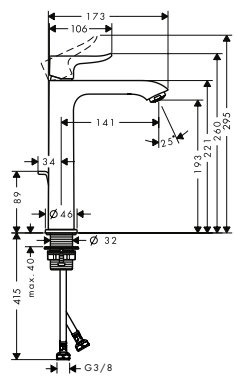

260





Fenntarthatóság

EcoSmart | CoolStart

Technológiák

AirPower | Comfort Zone | Quick Clean

Termékváltozatok áttekintése

ComfortZone	kinyúlás (mm)	kifolyó magassága (mm)	lefolyókészlet	CoolStart	mosdókagylókhoz	Felület	Cikkszám	Ár (Ft)
110	116	100	automata	■	–	Króm	31121000	109.820,00
110	116	100	automata	–	–	Króm	31080000	107.970,00
110	116	100	nélkül	–	–	Króm	31084000	104.740,00
200	141	193	automata	–	–	Króm	31183000	133.455,00
200	141	193	nélkül	–	–	Króm	31185000	130.185,00
260	197	254	automata	–	■	Króm	31082000	145.940,00
260	197	254	nélkül	–	■	Króm	31184000	142.790,00

A méretek mm-ben értendők.

A technikai és műszaki változtatások jogát fenntartjuk.

Metris LowFlow egykaros mosdócsaptelepek

Általános jellemzők

- ComfortZone 110
- kinyúlás: 116 mm
- kifolyó magassága: 100 mm
- vízsugár fajta: normál vízsugár
- maximális átfolyási mennyiség 3 bar mellett: 3,5 l/perc
- kerámiabetét
- beállítható forrózíz korlátozás
- átfolyós vízmelegítőkhöz alkalmas



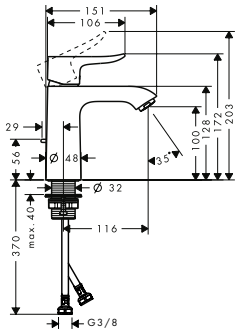

Fenntarthatóság

EcoSmart

Technológiák

AirPower | Comfort Zone | Quick Clean

Termékváltozatok áttekintése

lefolyókészlet	Felület	Cikkszám	Ár (Ft)
automata	Króm	31203000	109.820,00
nélkül	Króm	31204000	107.220,00

Metris Egykaros mosdócsaptelep 110 nyílt rendszerű vízmelegítőkhöz, automata lefolyógarnitúrával

Tulajdonságok

- tartalmazza a következőket: egykaros mosdócsaptelep, lefolyógarnitúra
- ComfortZone 110
- kinyúlás: 116 mm
- kifolyó magassága: 100 mm
- vízsugár fajta: normál vízsugár
- maximális átfolyási mennyiség 3 bar mellett: 5 l/perc
- kerámiabetét
- beállítható forrózíz korlátozás
- automata lefolyógarnitúra 1¼"
- lefolyógarnitúra anyaga: fém



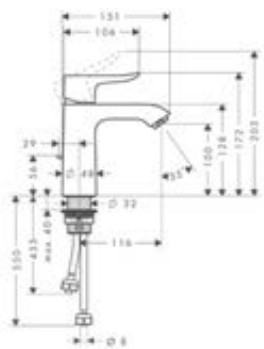

Fenntarthatóság

EcoSmart

Technológiák

Comfort Zone

Felület	Cikkszám	Ár (Ft)
Króm	31074000	156.770,00

A méretek mm-ben értendők.

A technikai és műszaki változtatások jogát fenntartjuk.

Metris Egykaros mosdócsaptelepek elforgatható kifolyóval

Általános jellemzők

- ComfortZone 230
- kinyúlás: 155 mm
- kifolyó magassága: 230 mm
- elfordulási tartomány 120°
- vízsugár fajta: normál vízsugár
- maximális átfolyási mennyiség 3 bar mellett: 5 l/perc
- kerámiabetét
- beállítható forróvíz korlátozás
- átfolyós vízmelegítőkhöz alkalmas
- fogantyú pozíció oldalt: alulsó részen (pultra ültetett mosdótálhoz nem alkalmas)



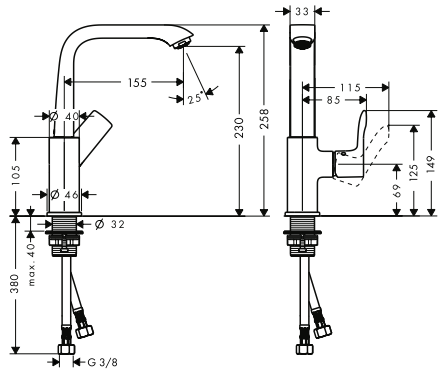

Fenntarthatóság

EcoSmart

Technológiák

AirPower | Comfort Zone | Quick Clean

Termékváltozatok áttekintése

lefolyókészlet	Felület	Cikkszám	Ár (Ft)
automata	Króm	31087000	142.870,00
push-open	Króm	31187000	142.870,00
nélkül	Króm	31081000	139.715,00

Metris Hidegvizes csaptelep 100 lefolyógarnitúra nélkül

Tulajdonságok

- ComfortZone 100
- kinyúlás: 89 mm
- kifolyó magassága: 93 mm
- vízsugár fajta: normál vízsugár
- maximális átfolyási mennyiség 3 bar mellett: 5 l/perc
- 90°-os kerámiaszelep
- csak hidegvíz bekötéséhez



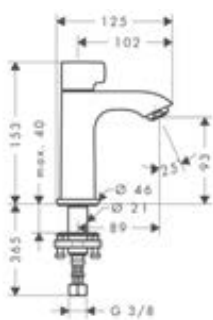

Fenntarthatóság

EcoSmart

Technológiák

AirPower | Comfort Zone | Quick Clean

Felület	Cikkszám	Ár (Ft)
Króm	31166000	95.325,00

A méretek mm-ben értendők.

A technikai és műszaki változtatások jogát fenntartjuk.

Metris Egykaros fali mosdócsaptelepek falsík alatti szereléshez

Általános jellemzők

- tartalmazza a következőket: Egykaros mosdócsaptelep falsík alatti szereléshez, lefolyógarnitúra
- vízsugár fajta: normál vízsugár
- maximális átfolyási mennyiség 3 bar mellett: 5 l/perc
- kerámiabetét
- beállítható forróvíz korlátozás
- nem zárható lefolyógarnitúra
- lefolyógarnitúra anyaga: fém
- a fogantyú jobbra vagy balra pozícionálható az alaptest beépítésétől függően

165



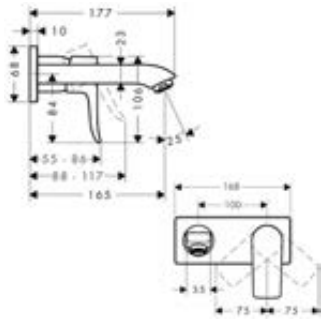

225



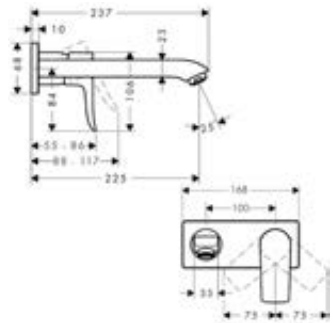

Fenntarthatóság

EcoSmart

Technológiák

AirPower Quick Clean

Termékváltozatok áttekintése

	kinyúlás (mm)	Felület	Cikkszám	Ár (Ft)
	165	Króm	31085000	136.525,00
	225	Króm	31086000	149.170,00

Szükséges alkatrészek:

		Cikkszám	Ár (Ft)
	Alaptest egykaros mosdócsaptelephez, falsík alatti szereléshez	13622180	95.440,00

Metris Egykaros mosdócsaptelep LowFlow falsík alatti szereléshez, 16,5 cm-es kifolyóval, fali szereléshez

Tulajdonságok

- tartalmazza a következőket: Egykaros mosdócsaptelep falsík alatti szereléshez, lefolyógarnitúra
- kinyúlás: 165 mm
- vízsugár fajta: normál vízsugár
- maximális átfolyási mennyiség 3 bar mellett: 3,5 l/perc
- kerámiabetét
- beállítható forróvíz korlátozás
- átfolyós vízmelegítőkhöz alkalmas
- nem zárható lefolyógarnitúra
- lefolyógarnitúra anyaga: fém
- a fogantyú jobbra vagy balra pozícionálható az alaptest beépítésétől függően



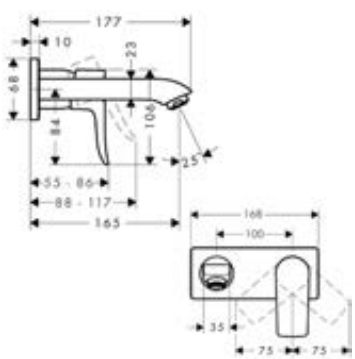

Fenntarthatóság

EcoSmart

Technológiák

AirPower Quick Clean

Felület	Cikkszám	Ár (Ft)
Króm	31251000	131.600,00

Szükséges alkatrészek:

		Cikkszám	Ár (Ft)
	Alaptest egykaros mosdócsaptelephez, falsík alatti szereléshez	13622180	95.440,00

A méretek mm-ben értendők.

A technikai és műszaki változtatások jogát fenntartjuk.

Metris Egykaros bidécsaptelep automata lefolyógarnitúrával

Tulajdonságok

- tartalmazza a következőket: egylyukas bidé csaptelep, lefolyógarnitúra
- kinyúlás: 123 mm
- kifolyó magassága: 112 mm
- rögzített kifolyóval
- gömbcsukló
- vízsugár fajta: lamináris vízsugár
- maximális átfolyási mennyiség 3 bar mellett: 7,5 l/perc
- kerámiabetét
- beállítható forróvíz korlátozás
- átfolyós vízmelegítőkhöz alkalmas
- automata lefolyógarnitúra 1¼"
- lefolyógarnitúra anyaga: fém



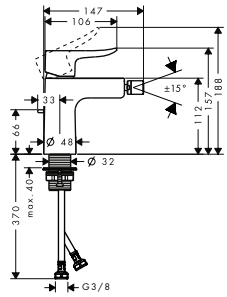

Felület	Cikkszám	Ár (Ft)
Króm	31280000	125.770,00

Metris Egykaros mosdócsaptelep bidette kézizuhannyal és 160 cm zuhanycsővel

Tulajdonságok

- tartalmazza a következőket: egykaros mosdócsaptelep, bidé kézizuhany, zuhanytartó, zuhanytömlő, lefolyógarnitúra
- ComfortZone 110
- kifolyó magassága: 100 mm
- maximális átfolyási mennyiség 3 bar mellett: 5 l/perc
- kerámiabetét
- beállítható forróvíz korlátozás
- átfolyós vízmelegítőkhöz alkalmas
- push-open lefolyógarnitúrával G 1¼
- lefolyógarnitúra anyaga: fém



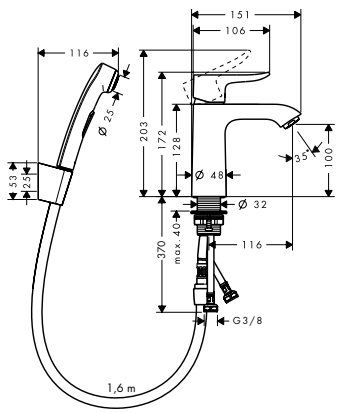

Fenntarthatóság

EcoSmart

Technológiák

AirPower | Comfort Zone | Quick Clean

Felület	Cikkszám	Ár (Ft)
Króm	31285000	134.675,00

Összetevők:	Mellékelve	Cikkszám
Bidette kézizuhany 1jet zuhanytartóval és 160 cm-es zuhanytömlővel	31285000	32128000

A méretek mm-ben értendők.

A technikai és műszaki változtatások jogát fenntartjuk.

Metris Egykaros kádcsaptelep szabadonálló

Tulajdonságok

- tartalmazza a következőket: egykaros szabadon álló kádcsaptelep, hengeres kézizuhany, zuhanytömlő, zuhanytartó
- kinyúlás: 209 mm
- vízsugár fajtája: normál vízsugár
- kézizuhany vízsugár fajtája: RainAir
- maximális átfolyási mennyiség 3 bar mellett: 19 l/perc
- kádtöltő átfolyási mennyisége 3 bar nyomás esetén: 19 l/perc
- kézizuhany átfolyási mennyisége 3 bar nyomás esetén: 14 l/perc
- kerámiabetét
- beállítható forróvíz korlátozás
- váltószelep automatikus visszaállítással
- visszafolyásgátló
- csatlakozás módja: alaptest



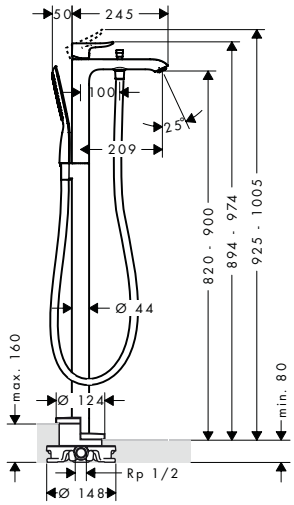

Technológiák

AirPower | Quick Clean

Vízsugárfajták

Rain Air

Felület	Cikkszám	Ár (Ft)
Króm	31471000	742.815,00

Szükséges alkatrészek:	Cikkszám	Ár (Ft)
Alaptest szabadonálló kádcsaptelephez	10452180	199.040,00

Kiegészítő termékek:	Cikkszám	Ár (Ft)
Szigetelőgallér	96441000	55.105,00

Metris Egykaros kádcsaptelep falsíkon kívüli szereléshez

Tulajdonságok

- kinyúlás: 181 mm
- kiállások közti távolság: 150 mm ± 12 mm
- vízsugár fajtája: normál vízsugár
- maximális átfolyási mennyiség 3 bar mellett: 21 l/perc
- kádtöltő átfolyási mennyisége 3 bar nyomás esetén: 21 l/perc
- kézizuhany átfolyási mennyisége 3 bar nyomás esetén: 8 l/perc
- kerámiabetét
- beállítható forróvíz korlátozás
- váltószelep automatikus visszaállítással
- integrált EN 1717 biztonsági kombinációval
- zajcsillapítóval
- átfolyós vízmelegítőkhöz alkalmas
- csatlakozás módja: S-csatlakozók



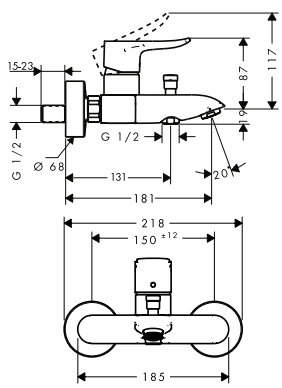

Technológiák

AirPower | Quick Clean

Felület	Cikkszám	Ár (Ft)
Króm	31480000	140.385,00

A méretek mm-ben értendők.

A technikai és műszaki változtatások jogát fenntartjuk.

Metris Egykaros kádcsaptelepek univerzális iBox falsík alatti szereléséhez

Általános jellemzők

- kerámiabetét
- beállítható forróvíz korlátozás
- váltószelep automatikus visszaállítással
- zajcsillapítóval
- csatlakozás módja: alaptest



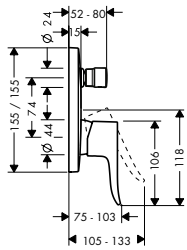



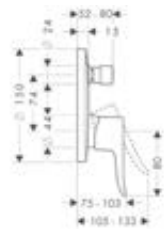

Termékváltozatok áttekintése

forma	EN 1717 biztonsági kombináció	max. átfolyási mennyiség 3 bar nyomáson (l/perc)	Felület	Cikkszám	Ár (Ft)
softcube	–	29	Króm	31454000	98.355,00
softcube	■	25	Króm	31451000	152.440,00
kerek	–	29	Króm	31493000	98.355,00
kerek	■	25	Króm	31487000	152.440,00

Szükséges alkatrészek:			Cikkszám	Ár (Ft)
	iBox universal alaptest		01800180	59.440,00

Kiegészítő termékek:		Felület	Cikkszám	Ár (Ft)
 Hosszabbító rozetta Ø 150 mm	31493XXX 31487XXX	Króm	13597000	20.720,00

Metris Egykaros kádcsaptelep falsík alatti szereléshez

Tulajdonságok

- maximális átfolyási mennyiség 3 bar mellett: 30,7 l/perc
- kádtöltő átfolyási mennyisége 3 bar nyomás esetén: 30,7 l/perc
- kézizuhany átfolyási mennyisége 3 bar nyomás esetén: 27,4 l/perc
- kerámiabetét
- beállítható forróvíz korlátozás
- váltószelep automatikus visszaállítással
- csatlakozás módja: alaptest





Felület	Cikkszám	Ár (Ft)
Króm	31484000	50.775,00

Szükséges alkatrészek:		Cikkszám	Ár (Ft)
	Alaptest egykaros kádcsaptelephez, falsík alatti szereléshez	31741180	53.885,00

A méretek mm-ben értendők.

A technikai és műszaki változtatások jogát fenntartjuk.

Metris Kádtöltő

Tulajdonságok

- kinyúlás: 165 mm
- fali szerelés
- maximális átfolyási mennyiség 3 bar mellett: 20 l/perc
- vízsugár fajta: normál vízsugár



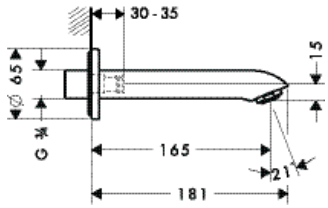

Technológiák

AirPower · Quick Clean

Felület	Cikkszám	Ár (Ft)
Króm	31494000	94.300,00

Metris 3-lyukú peremre szerelhető egykaros kádcsaptelep

Tulajdonságok

- tartalmazza a következőket: 3-lyukú peremre szerelhető egykaros kádcsaptelep, hengeres kézizuhany, zuhanytartó
- kinyúlás: 220 mm
- vízsugár fajtája: normál vízsugár
- kézizuhany vízsugár fajtája: RainAir
- kézizuhany maximális kihúzási hossza: 1,10 m
- maximális átfolyási mennyiség 3 bar mellett: 19 l/perc
- kádtöltő átfolyási mennyisége 3 bar nyomás esetén: 19 l/perc
- kézizuhany átfolyási mennyisége 3 bar nyomás esetén: 15 l/perc
- kerámiabetét
- beállítható forróvíz korlátozás
- csatlakozás módja: alaptest



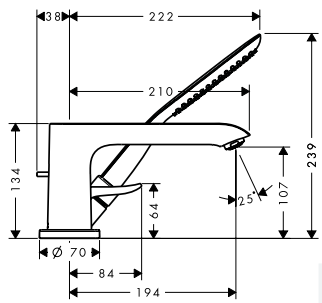

Technológiák

AirPower · Quick Clean

Vízsugárfajták

Rain Air

Felület	Cikkszám	Ár (Ft)
Króm	31190000	336.825,00

Szükséges alkatrészek:	Cikkszám	Ár (Ft)
Alaptest 3-lyukú egykaros kádcsapte-lephez	13437180	297.200,00

A méretek mm-ben értendők.

A technikai és műszaki változtatások jogát fenntartjuk.

Metris 4-lyukú peremre szerelhető kádcsaptelep

Tulajdonságok

- tartalmazza a következőket: 4 lyukú kádperemre szerelhető csaptelep, hengeres kézizuhany, zuhanytartó
- kinyúlás: 220 mm
- vízsugár fajtája: normál vízsugár
- kézizuhany vízsugár fajtája: RainAir
- kézizuhany maximális kihúzási hossza: 1,10 m
- maximális átfolyási mennyiség 3 bar mellett: 25 l/perc
- kádtöltő átfolyási mennyisége 3 bar nyomás esetén: 25 l/perc
- kézizuhany átfolyási mennyisége 3 bar nyomás esetén: 17 l/perc
- meleg/hideg kerámia szelepek 90°
- csatlakozás módja: alaptest



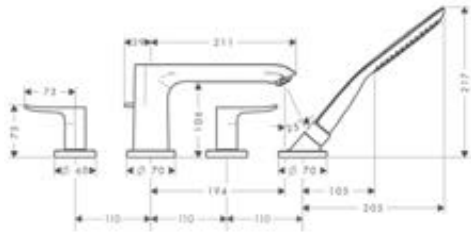

Technológiák

AirPower · Quick Clean

Vízsugárfajták

Rain Air

Felület	Cikkszám	Ár (Ft)
Króm	31442000	336.825,00

Szükséges alkatrészek:

	Cikkszám	Ár (Ft)
Alaptest 4-lyukú peremre szerelhető kádcsaptelephez	13444180	362.745,00

Metris Egykaros zuhanycsaptelep falsíkon kívüli szereléshez

Tulajdonságok

- kiállások közti távolság: 150 mm ± 12 mm
- maximális átfolyási mennyiség 3 bar mellett: 31 l/perc
- kézizuhany átfolyási mennyisége 3 bar nyomás esetén: 16 l/perc
- kerámiabetét
- beállítható forróvíz korlátozás
- visszafolyásgátló
- zajcsillapítóval
- DN15 tömlőcsatlakozás
- csatlakozás módja: S-csatlakozók



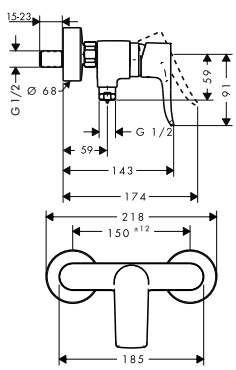

Felület	Cikkszám	Ár (Ft)
Króm	31680000	118.720,00

A méretek mm-ben értendők.

A technikai és műszaki változtatások jogát fenntartjuk.

Metris Egykaros zuhanycsaptelepek univerzális iBox falsík alatti szereléséhez

Általános jellemzők

- kerámiabetét
- beállítható forróvíz korlátozás
- zajcsillapítóval
- csatlakozás módja: alaptest



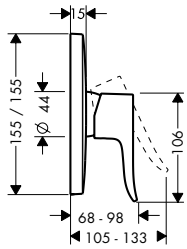



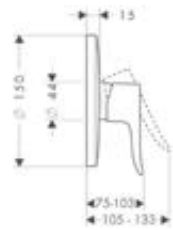

Termékváltozatok áttekintése

	forma	Felület	Cikkszám	Ár (Ft)
	softcube	Króm	31456000	92.095,00
	kerek	Króm	31685000	92.095,00

Szükséges alkatrészek:			Cikkszám	Ár (Ft)
	iBox universal alaptest		01800180	59.440,00

Kiegészítő termékek:		Felület	Cikkszám	Ár (Ft)
Hosszabbító rozetta Ø 150 mm	31685XXX	Króm	13597000	20.720,00

Metris Egykaros zuhanycsaptelep HighFlow falsík alatti szereléshez

Tulajdonságok

- maximális átfolyási mennyiség 3 bar mellett: 47 l/perc
- Kerámiabetét (Highflow)
- beállítható forróvíz korlátozás
- csatlakozás módja: alaptest



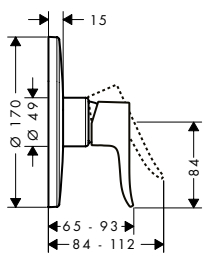

Felület	Cikkszám	Ár (Ft)
Króm	31652000	92.095,00

Szükséges alkatrészek:		Cikkszám	Ár (Ft)
	iBox universal alaptest	01800180	59.440,00
	iBox universal alaptest elzárószeleppel	01850180	77.245,00

Kiegészítő termékek:		Cikkszám	Ár (Ft)
	Alaptest Trio váltószelephez falsík alatti szereléshez	15984180	69.680,00

A méretek mm-ben értendők.

A technikai és műszaki változtatások jogát fenntartjuk.

Metris Egykaros zuhanycsaptelep falsík alatti szereléshez

Tulajdonságok

· maximális átfolyási mennyiség 3 bar mellett: 28 l/perc

· csatlakozás módja: alaptest



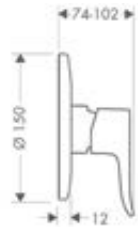

Felület	Cikkszám	Ár (Ft)
Króm	31686000	44.470,00

Szükséges alkatrészek:	Cikkszám	Ár (Ft)
Alaptest egykaros zuhanycsaptelep falsík alatti szereléshez	13620180	47.860,00

A méretek mm-ben értendők.

A technikai és műszaki változtatások jogát fenntartjuk.

Finoris



Felületek

króm

matt fekete

matt fehér

Elnyert díjak

Technológia és előnyök





ComfortZone: Kényelem minden szinten – a csaptelep optimálisan illeszkedik a mosdókagyló kialakításához.



Kihúzható funkció: Jelentősen nagyobb mozgástér és maximális rugalmasság a mosdókagylónál, például hajmosáskor.



QuickClean: A vízkőlerakódások és a szennyeződések könnyedén ledörzsölhetők kézzel, így kevesebb takarítás szükséges.



AirPower: Levegőt kever a vízhez. A lágy, fröccsenésmentes vízsugárért és a telített, könnyű vízcseppekért.





A felületek és termékjellemzők a modelltől függően állnak rendelkezésre

Finoris Egykaros mosdócsaptelepek

Általános jellemzők

- tartalmazza a következőket: egykaros mosdócsaptelep, lefolyógarnitúra
- vízsugár fajta: lamináris vízsugár
- maximális átfolyási mennyiség 3 bar mellett: 5 l/perc
- kerámiabetét
- beállítható forróvíz korlátozás
- átfolyós vízmelegítőkhöz alkalmas
- lefolyógarnitúra anyaga: fém

100



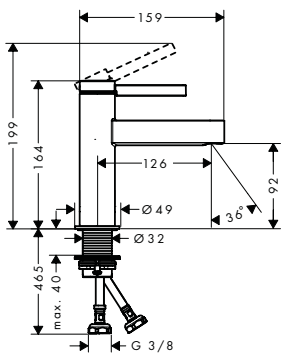

110



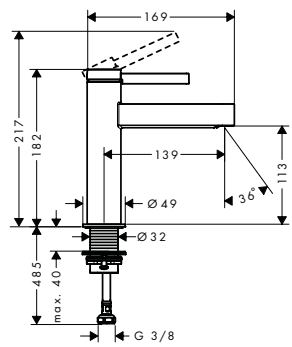

260



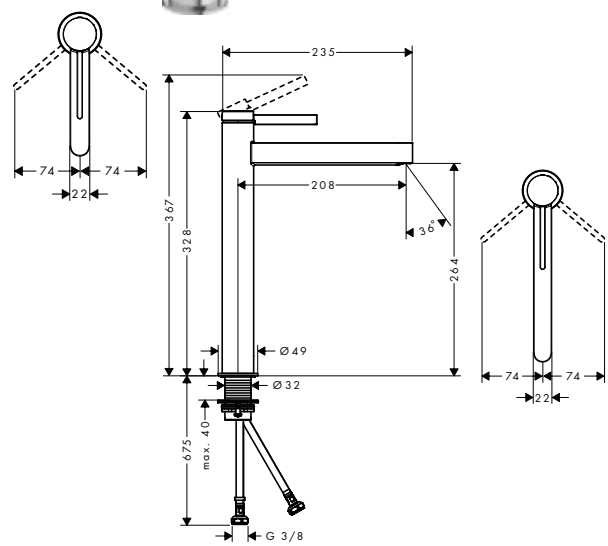

Fenntarthatóság



Technológiák



Termékváltozatok áttekintése

ComfortZ-one	kinyúlás (mm)	kifolyó magassága (mm)	lefolyó-készlet	CoolStart	mosdó-kagylók-hoz	Felület	Cikkszám	Ár (Ft)
100	126	92	push-open	–	–	Króm	76010000	74.015,00
						Matt Fekete	76010670	103.635,00
						Matt Fehér	76010700	103.635,00
110	139	113	push-open	■	–	Króm	76024000	86.580,00
						Matt Fekete	76024670	121.205,00
						Matt Fehér	76024700	121.205,00
110	139	113	push-open	–	–	Króm	76023000	84.415,00
						Matt Fekete	76023670	118.170,00
						Matt Fehér	76023700	118.170,00
110	139	113	automata	–	–	Króm	76020000	82.245,00
						Matt Fekete	76020670	115.135,00
						Matt Fehér	76020700	115.135,00
260	208	264	push-open	–	■	Króm	76070000	121.205,00
						Matt Fekete	76070670	169.655,00
						Matt Fehér	76070700	169.655,00

A méretek mm-ben értendők.

A technikai és műszaki változtatások jogát fenntartjuk.

Finoris Egykaros mosdócsaptelepek bidette kézizuhannyal és 160 cm-es zuhanycsővel

Általános jellemzők

- tartalmazza a következőket: egykaros mosdócsaptelep, bidé kézizuhany, zuhanytartó, zuhanytömlő, lefolyógarnitúra
- vízsugár fajta: lamináris vízsugár
- maximális átfolyási mennyiség 3 bar mellett: 5 l/perc
- kerámiabetét
- beállítható forróvíz korlátozás
- átfolyós vízmelegítőkhöz alkalmas
- push-open lefolyógarnitúrával G 1¼
- lefolyógarnitúra anyaga: fém

110



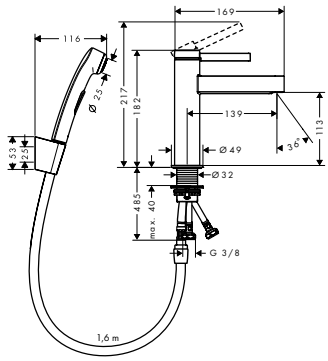

260



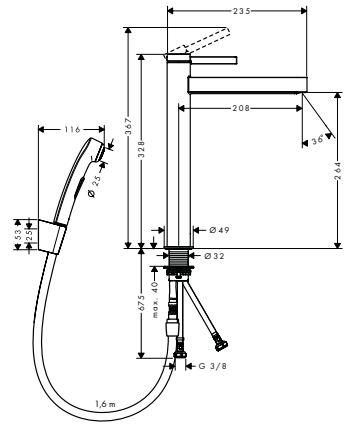

Fenntarthatóság

EcoSmart

Technológiák

Comfort Zone

Termékváltozatok áttekintése

ComfortZone	Felület	Cikkszám	Ár (Ft)
110	Króm	76210000	112.535,00
	Matt Fekete	76210670	157.560,00
260	Króm	76220000	155.825,00
	Matt Fekete	76220670	218.180,00

Összetevők:	Mellékelve	Cikkszám
Bidette kézizuhany 1jet zuhanytartóval és 160 cm-es zuhanytömlővel	76210000 76220000	32128000

Finoris Egykaros mosdócsaptelep 230, elforgatható kifolyóval és push-open lefolyógarnitúrával

Tulajdonságok

- tartalmazza a következőket: egykaros mosdócsaptelep, lefolyógarnitúra
- ComfortZone 230
- kinyúlás: 178 mm
- kifolyó magassága: 221 mm
- elfordulási tartomány 120°
- vízsugár fajta: lamináris vízsugár
- maximális átfolyási mennyiség 3 bar mellett: 5 l/perc
- kerámiabetét
- beállítható forróvíz korlátozás
- átfolyós vízmelegítőkhöz alkalmas
- push-open lefolyógarnitúrával G 1¼
- lefolyógarnitúra anyaga: fém



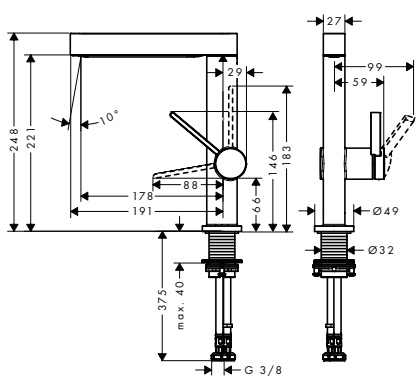

Fenntarthatóság

EcoSmart

Technológiák

Comfort Zone

Felület	Cikkszám	Ár (Ft)
Króm	76060000	114.745,00
Matt Fekete	76060670	160.595,00
Matt Fehér	76060700	160.595,00

A méretek mm-ben értendők.

A technikai és műszaki változtatások jogát fenntartjuk.

Finoris Egykaros mosdócsaptelep 230, kihúzható kifolyóval, 2 jet és push-open lefolyógarnitúrával

Tulajdonságok

- tartalmazza a következőket: egykaros mosdócsaptelep, lefolyógarnitúra
- ComfortZone 230
- kinyúlás: 191 mm
- kifolyó magassága: 229 mm
- vízsugár fajta: lamináris vízsugár, PowderRain
- a permet visszatér a permet váltószelep megnyomásával, és a permet automatikusan visszatér a kar bezárásával
- bővítés hossza: 50 cm
- vízsugártárcsa felülete: grafit
- maximális átfolyási mennyiség 3 bar mellett: 5 l/perc
- kerámiabetét
- beállítható forróvíz korlátozás
- push-open lefolyógarnitúrával G 1¼
- lefolyógarnitúra anyaga: fém
- visszafolyásgátló



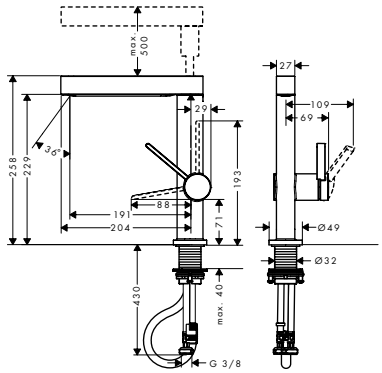

Fenntarthatóság

EcoSmart

Technológiák

Comfort Zone | Quick Clean | Pull-out Faucet

Felület	Cikkszám	Ár (Ft)
Króm	76063000	136.370,00
Matt Fekete	76063670	190.885,00
Matt Fehér	76063700	190.885,00

Finoris Hidegvizes csaptelep 100, lefolyógarnitúra nélkül

Tulajdonságok

- ComfortZone 100
- kinyúlás: 126 mm
- kifolyó magassága: 92 mm
- vízsugár fajta: lamináris vízsugár
- maximális átfolyási mennyiség 3 bar mellett: 5 l/perc
- kerámiabetét
- csak hidegvíz bekötéséhez



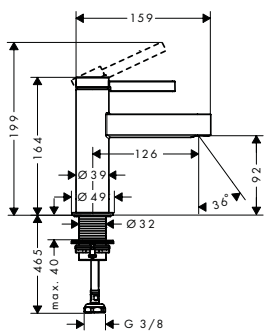

Fenntarthatóság

EcoSmart

Technológiák

Comfort Zone

Felület	Cikkszám	Ár (Ft)
Króm	76013000	67.515,00
Matt Fekete	76013670	94.535,00
Matt Fehér	76013700	94.535,00

A méretek mm-ben értendők.

A technikai és műszaki változtatások jogát fenntartjuk.

Finoris 3-lyukú mosdócsaptelepek

Általános jellemzők

- tartalmazza a következőket: 3-lyukú mosdócsaptelep, lefolyógarnitúra
- kinyúlás: 169 mm
- vízsugár fajta: lamináris vízsugár
- maximális átfolyási mennyiség 3 bar mellett: 5 l/perc
- meleg/hideg kerámia szelepek 90°
- átfolyós vízmelegítőkhöz alkalmas
- push-open lefolyógarnitúrával G 1¼
- lefolyógarnitúra anyaga: fém

110

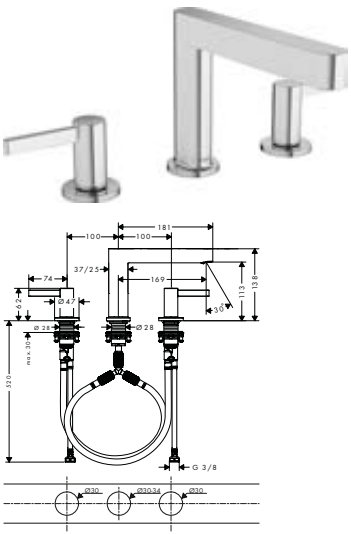

160



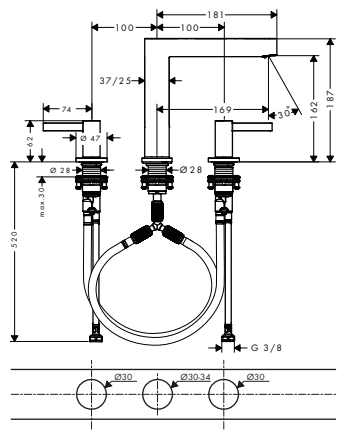

Fenntarthatóság

EcoSmart

Technológiák

Comfort Zone

Termékváltozatok áttekintése

ComfortZone	kinyúlás (mm)	kifolyó magassága (mm)	Felület	Cikkszám	Ár (Ft)
110	169	113	Króm	76033000	120.100,00
			Matt Fekete	76033670	168.155,00
			Matt Fehér	76033700	168.155,00
160	169	162	Króm	76034000	125.535,00
			Matt Fekete	76034670	175.720,00
			Matt Fehér	76034700	175.720,00

Finoris Egykaros fali mosdócsaptelepek falsík alatti szereléshez

Általános jellemzők

- tartalmazza a következőket: Egykaros mosdócsaptelep falsík alatti szereléshez, lefolyógarnitúra
- vízsugár fajta: lamináris vízsugár
- maximális átfolyási mennyiség 3 bar mellett: 5 l/perc
- kerámiabetét
- átfolyós vízmelegítőkhöz alkalmas
- nem zárható lefolyógarnitúra
- lefolyógarnitúra anyaga: fém
- a fogantyú jobbra vagy balra pozícionálható az alaptest beépítésétől függően

168



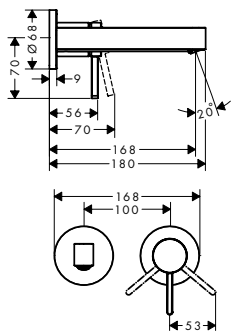

228



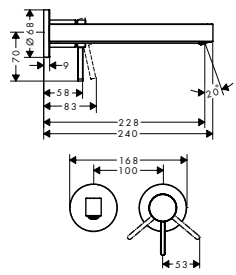

Fenntarthatóság

EcoSmart

A méretek mm-ben értendők.

A technikai és műszaki változtatások jogát fenntartjuk.

Finoris Egykaros fali mosdócsaptelepek falsík alatti szereléshez

Termékváltozatok áttekintése

	kinyúlás (mm)	Felület	Cikkszám	Ár (Ft)
	168	Króm	76051000	103.635,00
		Matt Fekete	76051670	145.115,00
		Matt Fehér	76051700	145.115,00
	228	Króm	76050000	115.135,00
		Matt Fekete	76050670	161.225,00
		Matt Fehér	76050700	161.225,00

Szükséges alkatrészek:		Cikkszám	Ár (Ft)
	Alaptest egykaros mosdócsaptelephez, falsík alatti szereléshez	13622180	95.440,00

Finoris Egykaros bidécsaptelep push-open lefolyógarnitúrával

Tulajdonságok

- tartalmazza a következőket: egylyukas bidé csaptelep, lefolyógarnitúra
- kinyúlás: 129 mm
- kifolyó magassága: 99 mm
- rögzített kifolyóval
- gömbcsukló
- vízsugár fajta: lamináris vízsugár
- maximális átfolyási mennyiség 3 bar mellett: 7,5 l/perc
- kerámiabetét
- átfolyós vízmelegítőkhöz alkalmas
- push-open lefolyógarnitúrával G 1¼
- lefolyógarnitúra anyaga: fém



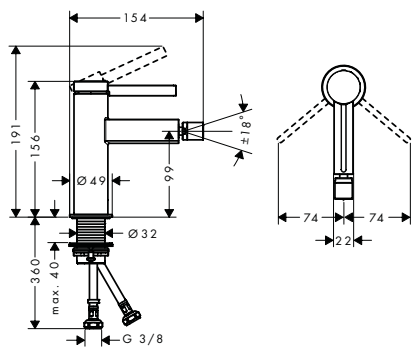

Felület	Cikkszám	Ár (Ft)
Króm	76200000	98.710,00
Matt Fekete	76200670	138.140,00
Matt Fehér	76200700	138.140,00

A méretek mm-ben értendők.

A technikai és műszaki változtatások jogát fenntartjuk.

Finoris Egykaros szabadonálló kádcsaptelep

Tulajdonságok

- tartalmazza a következőket: egykaros szabadon álló kádcsaptelep, hengeres kézizuhany, zuhanytömlő, zuhanytartó
- kinyúlás: 210 mm
- vízsugár fajtája: normál vízsugár
- kézizuhany vízsugár fajtája: Rain, Mono
- maximális átfolyási mennyiség 3 bar mellett: 20,6 l/perc
- kádtöltő átfolyási mennyisége 3 bar nyomás esetén: 20,6 l/perc
- kézizuhany átfolyási mennyisége 3 bar nyomás esetén: 13,6 l/perc
- kerámiabetét
- váltószelep automatikus visszaállítással
- visszafolyásgátló
- csatlakozás módja: alaptest



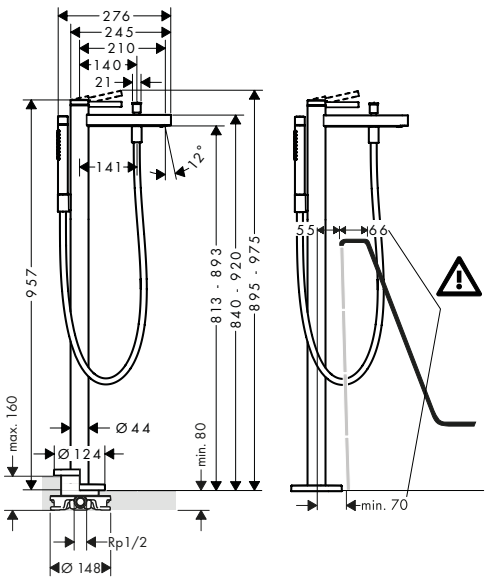

Technológiák

AirPower

Vízsugárfajták

Rain | Mono Rain

Felület	Cikkszám	Ár (Ft)
Króm	76445000	649.265,00
Matt Fekete	76445670	909.005,00
Matt Fehér	76445700	909.005,00

Összetevők:	Mellékelve	Cikkszám
Isiflex Zuhanytömlő 125 cm	76445XXX	28272XXX

Szükséges alkatrészek:	Cikkszám	Ár (Ft)
Alaptest szabadonálló kádcsaptelephez	10452180	199.040,00

Kiegészítő termékek:	Cikkszám	Ár (Ft)
Szigetelőgallér	96441000	55.105,00

A méretek mm-ben értendők.

A technikai és műszaki változtatások jogát fenntartjuk.

Finoris Egykaros kádcsaptelep falsíkon kívüli szereléshez

Tulajdonságok

- kinyúlás: 194 mm
- kiállások közti távolság: 150 mm ± 12 mm
- vízsugár fajtája: normál vízsugár
- maximális átfolyási mennyiség 3 bar mellett: 19 l/perc
- kádtöltő átfolyási mennyisége 3 bar nyomás esetén: 19 l/perc
- kézizuhany átfolyási mennyisége 3 bar nyomás esetén: 14,7 l/perc
- kerámiabetét
- nyomásváltó Select gomb, automatikus visszaállítással
- integrált EN 1717 biztonsági kombinációval
- zajcsillapítóval
- átfolyós vízmelegítőkhöz alkalmas
- csatlakozás módja: S-csatlakozók



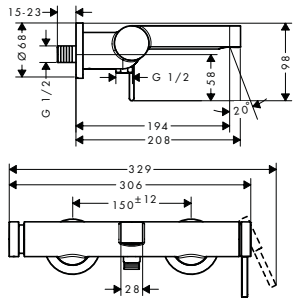

Technológiák

Select AirPower

Felület	Cikkszám	Ár (Ft)
Króm	76420000	123.840,00
Matt Fekete	76420670	173.355,00
Matt Fehér	76420700	173.355,00

Finoris Egykaros kádcsaptelepek univerzális iBox falsík alatti szereléséhez

Általános jellemzők

- kerámiabetét
- beállítható forróvíz korlátozás
- váltószelep automatikus visszaállítással
- zajcsillapítóval
- csatlakozás módja: alaptest



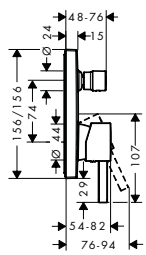

Termékváltozatok áttekintése

EN 1717 biztonsági kombináció	max. átfolyási mennyiség 3 bar nyomáson (l/perc)	Felület	Cikkszám	Ár (Ft)
–	29	Króm	76415000	80.120,00
		Matt Fekete	76415670	112.105,00
		Matt Fehér	76415700	112.105,00
■	25	Króm	76416000	123.370,00
		Matt Fekete	76416670	172.685,00
		Matt Fehér	76416700	172.685,00

Szükséges alkatrészek:		Cikkszám	Ár (Ft)
	iBox universal alaptest	01800180	59.440,00

Kiegészítő termékek:		Felület	Cikkszám	Ár (Ft)
	ShowerSelect hosszabbító rozetta	Króm	13593000	20.285,00
		Matt Fekete	13593670	28.360,00
		Matt Fehér	13593700	28.360,00

A méretek mm-ben értendők.

A technikai és műszaki változtatások jogát fenntartjuk.

Finoris Kádtöltő

Tulajdonságok

- ½"
- rozettával
- kinyúlás: 174 mm
- fali szerelés
- maximális átfolyási mennyiség 3 bar mellett: 20,3 l/perc
- vízsugár fajta: normál vízsugár



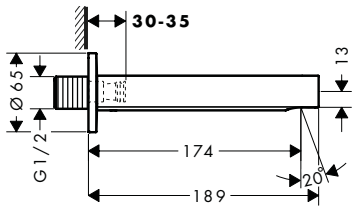

Technológiák

AirPower

Felület	Cikkszám	Ár (Ft)
Króm	76410000	69.250,00
Matt Fekete	76410670	96.980,00
Matt Fehér	76410700	96.980,00

Kiegészítő termékek:	Cikkszám	Ár (Ft)
	92504000	19.420,00

Finoris Peremre szerelhető kádcsaptelep, sBox-szal

Tulajdonságok

- tartalmazza a következőket: 4 lyukú kádperemre szerelhető csaptelep, kézizuhany, zuhanytartó, zuhanytömlő, zuhanytömlő ház
- kinyúlás: 152 mm
- vízsugár fajtája: normál vízsugár
- kézizuhany vízsugár fajtája: PowderRain
- kézizuhany maximális kihúzási hossza: 1,45 m
- sBox a csendes, zökkenőmentes és védett tömlőelvezetés érdekében
- maximális átfolyási mennyiség 3 bar mellett: 23,5 l/perc
- kádtöltő átfolyási mennyisége 3 bar nyomás esetén: 23,5 l/perc
- kézizuhany átfolyási mennyisége 3 bar nyomás esetén: 10,2 l/perc
- meleg/hideg kerámia szelepek 90°
- visszafolyásgátló
- csatlakozás módja: alaptest



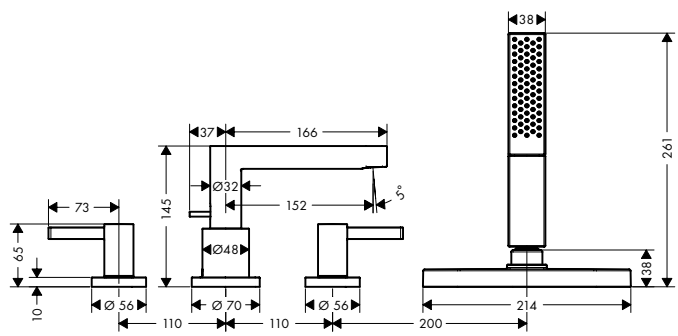

Technológiák

AirPower

Felület	Cikkszám	Ár (Ft)
Króm	76444000	298.655,00
Matt Fekete	76444670	418.125,00
Matt Fehér	76444700	418.125,00

Összetevők:	Mellékelve	Cikkszám
 Rainfinity Keskeny kézizuhany 100 1jet	76444XXX	26866XXX

A méretek mm-ben értendők.

A technikai és műszaki változtatások jogát fenntartjuk.

Finoris Peremre szerelhető kádcsaptelep, sBox-szal

Összetevők:		Mellékelve	Cikkszám
	sBox Kád színkészlet, oválisú	76444XXX	28020XXX

Szükséges alkatrészek:		Cikkszám	Ár (Ft)
	Alap szett	13440180	183.990,00

Finoris Egykaros zuhanycsaptelep falsíkon kívüli szereléshez

Tulajdonságok

- kiállások közti távolság: 150 mm ± 12 mm
- maximális átfolyási mennyiség 3 bar mellett: 12,1 l/perc
- kézizuhany átfolyási mennyisége 3 bar nyomás esetén: 12,1 l/perc
- kerámiabetét
- visszafolyásgátló
- zajcsillapítóval
- átfolyós vízmelegítőkhöz alkalmas
- DN15 tömlőcsatlakozás
- csatlakozás módja: S-csatlakozók



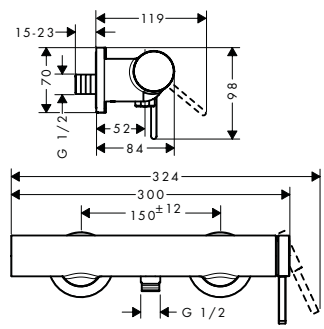

Felület	Cikkszám	Ár (Ft)
Króm	76620000	90.910,00
Matt Fekete	76620670	127.270,00
Matt Fehér	76620700	127.270,00

Finoris Egykaros zuhanycsaptelep falsík alatti szereléshez

Tulajdonságok

- maximális átfolyási mennyiség 3 bar mellett: 29,3 l/perc
- kerámiabetét
- beállítható forróvíz korlátozás
- zajcsillapítóval
- átfolyós vízmelegítőkhöz alkalmas
- csatlakozás módja: alaptest



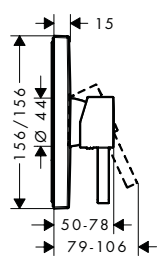

Felület	Cikkszám	Ár (Ft)
Króm	76615000	71.455,00
Matt Fekete	76615670	100.010,00
Matt Fehér	76615700	100.010,00

Szükséges alkatrészek:		Cikkszám	Ár (Ft)
	iBox universal alaptest	01800180	59.440,00

Kiegészítő termékek:		Felület	Cikkszám	Ár (Ft)
	ShowerSelect hosszabbító rozetta	Króm	13593000	20.285,00
		Matt Fekete	13593670	28.360,00
		Matt Fehér	13593700	28.360,00

A méretek mm-ben értendők.

A technikai és műszaki változtatások jogát fenntartjuk.

Vivenis



Felületek

króm

matt fekete

matt fehér

Kitüntetések

Elnyert díjak





ComfortZone: Kényelem minden szinten – a csaptelep optimálisan illeszkedik a mosdókagyló kialakításához.



AirPower: Levegőt kever a vízhez. A lágy, fröccsenésmentes vízsugárért és a telített, könnyű vízcseppekért.



Vízesésszerű vízsugár: Bársonyosan puha vízesés, amely teljesen új, természetes vizes élményeket hoz a mosdókagylóhoz.

A felületek és termékjellemzők a modelltől függően állnak rendelkezésre

Vivenis Egykaros mosdócsaptelepek

Általános jellemzők

- vízsugár fajta: WaterfallStream
- maximális átfolyási mennyiség 3 bar mellett: 5 l/perc
- kerámiabetét
- beállítható forróvíz korlátozás
- átfolyós vízmelegítőkhöz alkalmas

80



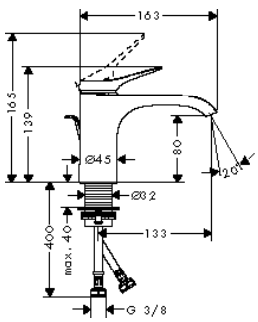

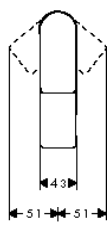

110



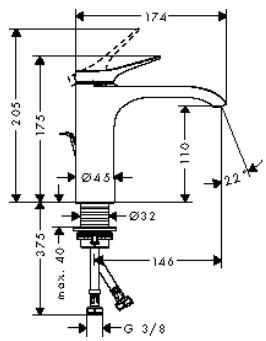

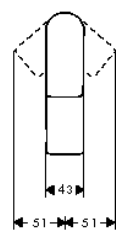

250



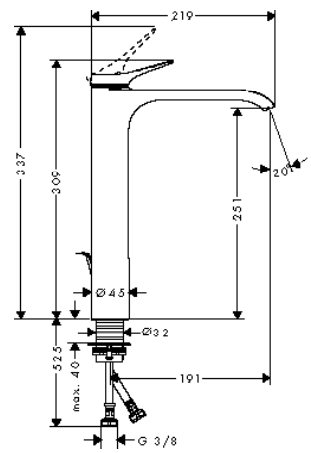

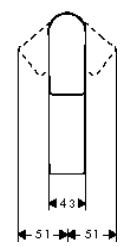

Fenntarthatóság



Technológiák



Termékváltozatok áttekintése

ComfortZ-one	kinyúlás (mm)	kifolyó magassága (mm)	lefolyó-készlet	CoolStart	mosdó-kagylók-hoz	Felület	Cikkszám	Ár (Ft)
80	133	80	automata	–	–	Króm	75010000	62.790,00
						Matt Fekete	75010670	87.880,00
						Matt Fehér	75010700	87.880,00
80	133	80	nélkül	–	–	Króm	75012000	59.755,00
						Matt Fekete	75012670	83.625,00
						Matt Fehér	75012700	83.625,00
110	146	110	automata	■	–	Króm	75023000	71.455,00
						Matt Fehér	75023700	100.010,00
						Matt Fekete	75023670	100.010,00
110	146	110	nélkül	■	–	Króm	75024000	68.420,00
						Matt Fehér	75024700	95.755,00
						Matt Fekete	75024670	95.755,00
110	146	110	automata	–	–	Króm	75020000	71.455,00
						Matt Fekete	75020670	100.010,00
						Matt Fehér	75020700	100.010,00
110	146	110	nélkül	–	–	Króm	75022000	68.420,00
						Matt Fekete	75022670	95.755,00
						Matt Fehér	75022700	95.755,00
250	191	251	automata	–	■	Króm	75040000	109.935,00
						Matt Fekete	75040670	153.935,00
						Matt Fehér	75040700	153.935,00

A méretek mm-ben értendők.

A technikai és műszaki változtatások jogát fenntartjuk.

Vivenis Egykaros mosdócsaptelepek

Termékváltozatok áttekintése

ComfortZone	kinyúlás (mm)	kifolyó magassága (mm)	lefolyókészlet	CoolStart	mosdókagylókhoz	Felület	Cikkszám	Ár (Ft)
250	191	251	nélkül	–	■	Króm	75042000	106.905,00
						Matt Fekete	75042670	149.680,00
						Matt Fehér	75042700	149.680,00

Vivenis Egykaros mosdócsaptelep bidé kézizuhannyal és 160 cm-es zuhanytömlővel

Tulajdonságok

- tartalmazza a következőket: egykaros mosdócsaptelep, bidé kézizuhany, zuhanytartó, zuhanytömlő, lefolyógarnitúra
- ComfortZone 110
- kinyúlás: 146 mm
- kifolyó magassága: 110 mm
- vízsugár fajta: WaterfallStream
- maximális átfolyási mennyiség 3 bar mellett: 4,4 l/perc
- kerámiabetét
- beállítható forrózíz korlátozás
- átfolyós vízmelegítőkhöz alkalmas
- push-open lefolyógarnitúrával G 1¼



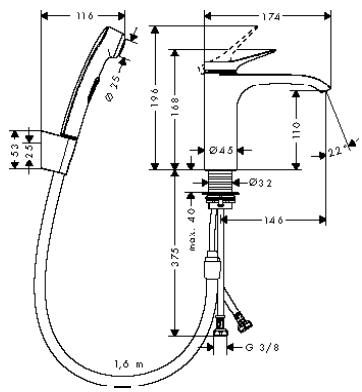

Fenntarthatóság

EcoSmart

Technológiák

AirPower Comfort Zone

Felület	Cikkszám	Ár (Ft)
Króm	75210000	107.140,00

Összetevők:	Mellékelve	Cikkszám
Bidette kézizuhany 1jet zuhanytartóval és 160 cm-es zuhanytömlővel	75210000	32128000

Vivenis Egykaros mosdócsaptelepek elforgatható kifolyóval

Általános jellemzők

- ComfortZone 210
- kinyúlás: 139 mm
- kifolyó magassága: 209 mm
- elfordulási tartomány 120°
- vízsugár fajta: WaterfallStream
- maximális átfolyási mennyiség 3 bar mellett: 5 l/perc
- kerámiabetét
- beállítható forrózíz korlátozás
- átfolyós vízmelegítőkhöz alkalmas



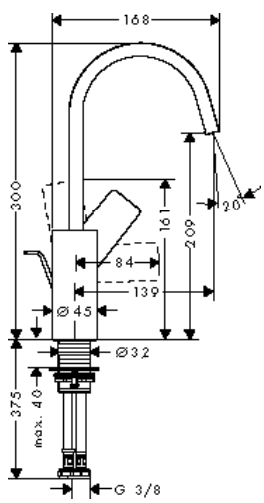

Fenntarthatóság

EcoSmart

Technológiák

AirPower Comfort Zone

A méretek mm-ben értendők.

A technikai és műszaki változtatások jogát fenntartjuk.

Vivenis Egykaros mosdócsaptelepek elforgatható kifolyóval

Termékváltozatok áttekintése

lefolyókészlet	Felület	Cikkszám	Ár (Ft)
automata	Króm	75030000	106.075,00
	Matt Fekete	75030670	148.460,00
	Matt Fehér	75030700	148.460,00
nélkül	Króm	75032000	103.045,00
	Matt Fekete	75032670	144.205,00
	Matt Fehér	75032700	144.205,00

Vivenis Hidegvizes csaptelep 80, lefolyógarnitúra nélkül

Tulajdonságok

- ComfortZone 80
- kinyúlás: 133 mm
- kifolyó magassága: 94 mm
- vízsugár fajta: WaterfallStream
- maximális átfolyási mennyiség 3 bar mellett: 5 l/perc
- kerámiabetét
- csak hidegvíz bekötéséhez



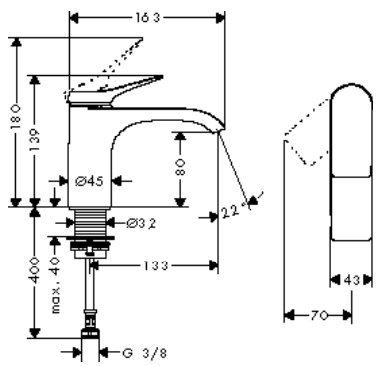

Fenntarthatóság

EcoSmart

Technológiák

AirPower Comfort Zone

Felület	Cikkszám	Ár (Ft)
Króm	75013000	57.550,00
Matt Fekete	75013670	80.590,00
Matt Fehér	75013700	80.590,00

Vivenis Mosdócsaptelep 90, automata lefolyógarnitúrával

Tulajdonságok

- tartalmazza a következőket: 3-lyukú mosdócsaptelep, lefolyógarnitúra
- ComfortZone 90
- kinyúlás: 150 mm
- kifolyó magassága: 91 mm
- vízsugár fajta: WaterfallStream
- maximális átfolyási mennyiség 3 bar mellett: 5 l/perc
- meleg/hideg kerámia szelepek 90°
- átfolyós vízmelegítőkhöz alkalmas
- automata lefolyógarnitúra 1¼"
- lefolyógarnitúra anyaga: fém



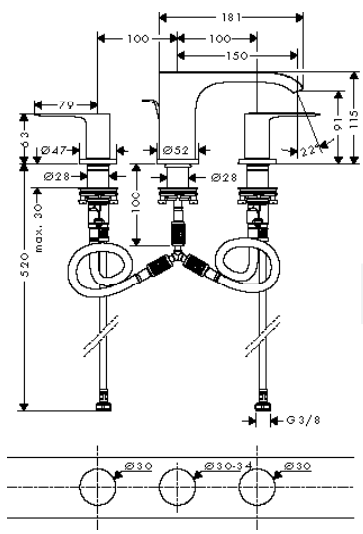

Fenntarthatóság

EcoSmart

Technológiák

AirPower Comfort Zone

Felület	Cikkszám	Ár (Ft)
Króm	75033000	108.205,00
Matt Fekete	75033670	151.495,00
Matt Fehér	75033700	151.495,00

A méretek mm-ben értendők.

A technikai és műszaki változtatások jogát fenntartjuk.

Vivenis Egykaros mosdócsaptelep falsík alatti telepítéshez, 19,2 cm-es kifolyóval

Tulajdonságok

- tartalmazza a következőket: Egykaros mosdócsaptelep falsík alatti szereléshez, lefolyógarnitúra
- kinyúlás: 192 mm
- vízsugár fajta: WaterfallStream
- maximális átfolyási mennyiség 3 bar mellett: 5 l/perc
- kerámiabetét
- beállítható forróvíz korlátozás
- átfolyós vízmelegítőkhöz alkalmas
- nem zárható lefolyógarnitúra
- lefolyógarnitúra anyaga: fém
- a fogantyú jobbra vagy balra pozícionálható az alaptest beépítésétől függően



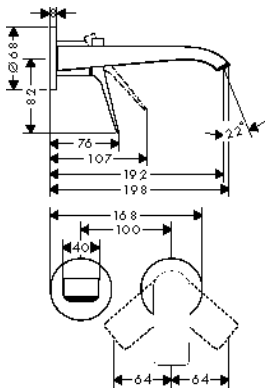

Fenntarthatóság

EcoSmart

Technológiák

AirPower

Felület	Cikkszám	Ár (Ft)
Króm	75050000	98.280,00
Matt Fekete	75050670	137.590,00
Matt Fehér	75050700	137.590,00

Szükséges alkatrészek:	Cikkszám	Ár (Ft)
 Alaptest egykaros mosdócsaptelephez, falsík alatti szereléshez	13622180	95.440,00

Vivenis Egykaros bidécsaptelep automata lefolyógarnitúrával

Tulajdonságok

- tartalmazza a következőket: egylyukas bidé csaptelep, lefolyógarnitúra
- kinyúlás: 130 mm
- kifolyó magassága: 81 mm
- gömbcsukló
- vízsugár fajta: lamináris vízsugár
- maximális átfolyási mennyiség 3 bar mellett: 7,5 l/perc
- M35LXS
- beállítható forróvíz korlátozás
- átfolyós vízmelegítőkhöz alkalmas
- automata lefolyógarnitúra 1¼"
- lefolyógarnitúra anyaga: fém



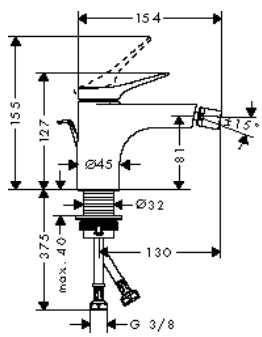

Felület	Cikkszám	Ár (Ft)
Króm	75200000	90.910,00
Matt Fekete	75200670	127.270,00
Matt Fehér	75200700	127.270,00

A méretek mm-ben értendők.

A technikai és műszaki változtatások jogát fenntartjuk.

Vivenis Egykaros, szabadonálló kádcsaptelep

Tulajdonságok

- tartalmazza a következőket: egykaros szabadon álló kádcsaptelep, hengeres kézizuhany, zuhanytömlő, zuhanytartó
- kinyúlás: 236 mm
- vízsugár fajtája: WaterfallStream
- kézizuhany vízsugár fajtája: Rain, Mono
- maximális átfolyási mennyiség 3 bar mellett: 21,3 l/perc
- kádtöltő átfolyási mennyisége 3 bar nyomás esetén: 21,3 l/perc
- kézizuhany átfolyási mennyisége 3 bar nyomás esetén: 13,4 l/perc
- kerámiabetét
- beállítható forróvíz korlátozás
- váltószelep automatikus visszaállítással
- visszafolyásgátló
- csatlakozás módja: alaptest



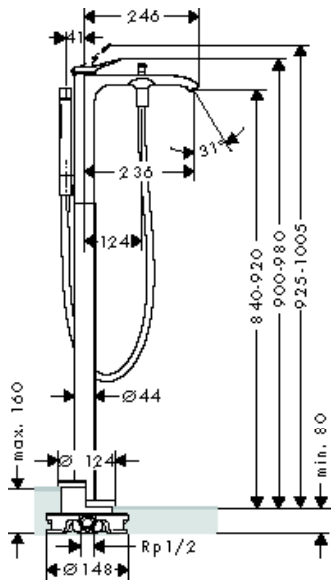

Technológiák

AirPower

Vízsugárfajták

Rain | Mono Rain

Felület	Cikkszám	Ár (Ft)
Króm	75445000	584.350,00
Matt Fekete	75445670	818.090,00
Matt Fehér	75445700	818.090,00

Összetevők:	Mellékelve	Cikkszám
Isiflex Zuhanytömlő 125 cm	75445XXX	28272XXX

Szükséges alkatrészek:	Cikkszám	Ár (Ft)
Alaptest szabadonálló kádcsaptelephez	10452180	199.040,00

Kiegészítő termékek:	Cikkszám	Ár (Ft)
Szigetelőgallér	96441000	55.105,00

A méretek mm-ben értendők.

A technikai és műszaki változtatások jogát fenntartjuk.

Vivenis Egykaro kádcsaptelep falsíkon kívüli szereléshez

Tulajdonságok

- kinyúlás: 216 mm
- kiállások közti távolság: 150 mm ± 12 mm
- vízsugár fajtája: WaterfallStream
- maximális átfolyási mennyiség 3 bar mellett: 19,4 l/perc
- kádtöltő átfolyási mennyisége 3 bar nyomás esetén: 19,4 l/perc
- kerámiabetét
- beállítható forróvíz korlátozás
- nyomásváltó Select gomb, automatikus visszaállítással
- integrált EN 1717 biztonsági kombinációval
- zajcsillapítóval
- átfolyós vízmelegítőkhöz alkalmas
- csatlakozás módja: S-csatlakozók



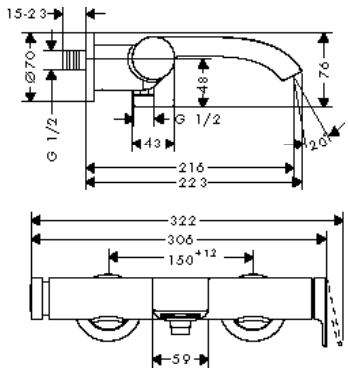

Technológiák

Felület	Cikkszám	Ár (Ft)
Króm	75420000	120.220,00
Matt Fekete	75420670	168.275,00
Matt Fehér	75420700	168.275,00

Vivenis Egykaros kádcsaptelepek univerzális iBox falsík alatti szereléséhez

Általános jellemzők

- felső kifolyó átfolyási mennyisége: 21 l/perc
- alacsonyabban lévő fogyasztó átfolyási mennyisége: 29 l/perc
- kerámiabetét
- beállítható forróvíz korlátozás
- váltószelep automatikus visszaállítással
- zajcsillapítóval
- csatlakozás módja: alaptest



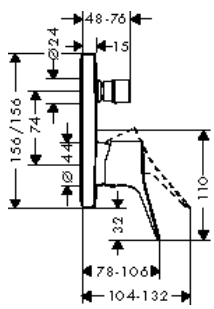

Termékváltozatok áttekintése

EN 1717 biztonsági kombináció	max. átfolyási mennyiség 3 bar nyomáson (l/perc)	Felület	Cikkszám	Ár (Ft)
–	29	Króm	75415000	77.915,00
		Matt Fekete	75415670	109.070,00
		Matt Fehér	75415700	109.070,00
■	25	Króm	75416000	121.205,00
		Matt Fekete	75416670	169.655,00
		Matt Fehér	75416700	169.655,00

Szükséges alkatrészek:		Cikkszám	Ár (Ft)
	iBox universal alaptest	01800180	59.440,00

Kiegészítő termékek:		Felület	Cikkszám	Ár (Ft)
	ShowerSelect hosszabbító rozetta	Króm	13593000	20.285,00
		Matt Fekete	13593670	28.360,00
		Matt Fehér	13593700	28.360,00

A méretek mm-ben értendők.

A technikai és műszaki változtatások jogát fenntartjuk.

Vivenis Kádtöltő

Tulajdonságok

- ½"
- rozettával
- kinyúlás: 202 mm
- fali szerelés
- maximális átfolyási mennyiség 3 bar mellett: 24,3 l/perc
- vízsugár fajta: WaterfallStream



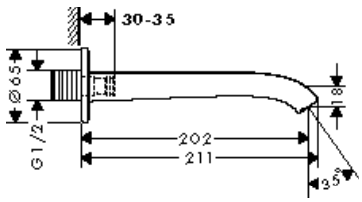

Technológiák

AirPower

Felület	Cikkszám	Ár (Ft)
Króm	75410000	51.955,00
Matt Fekete	75410670	72.755,00
Matt Fehér	75410700	72.755,00

Kiegészítő termékek:	Cikkszám	Ár (Ft)
	92504000	19.420,00

Vivenis Peremre szerelhető kádcsaptelep sBox-szal

Tulajdonságok

- tartalmazza a következőket: 4 lyukú kádperemre szerelhető csaptelep, kézizuhany, zuhanytartó, zuhanytömlő, zuhanytömlő ház
- vízsugár fajtája: WaterfallStream
- kézizuhany vízsugár fajtája: PowderRain
- kézizuhany maximális kihúzási hossza: 1,45 m
- sBox a csendes, zökkenőmentes és védett tömlőelvezetés érdekében
- maximális átfolyási mennyiség 3 bar mellett: 23,9 l/perc
- kádtöltő átfolyási mennyisége 3 bar nyomás esetén: 23,9 l/perc
- kézizuhany átfolyási mennyisége 3 bar nyomás esetén: 10,5 l/perc
- meleg/hideg kerámia szelepek 90°
- visszafolyásgátló
- csatlakozás módja: alaptest



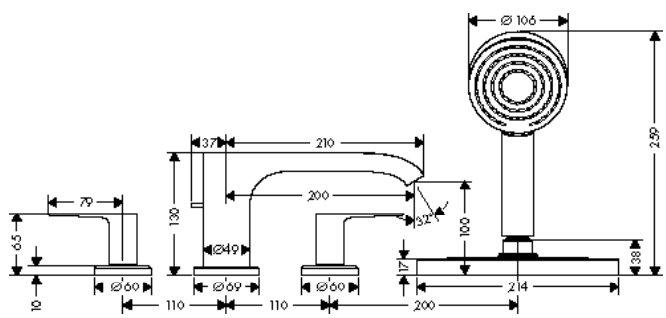

Technológiák

AirPower

Felület	Cikkszám	Ár (Ft)
Króm	75444000	246.740,00
Matt Fekete	75444670	345.450,00
Matt Fehér	75444700	345.450,00

Összetevők:		Mellékelve	Cikkszám
	Pulsify S Kézizuhany 105, 1 jet	75444XXX	24120XXX

A méretek mm-ben értendők.

A technikai és műszaki változtatások jogát fenntartjuk.

Vivenis Peremre szerelhető kádcsaptelep sBox-szal

Összetevők:	Mellékelve	Cikkszám
 sBox Kád színkészlet, ovális	75444XXX	28020XXX

Szükséges alkatrészek:	Cikkszám	Ár (Ft)
 Alap szett	13440180	183.990,00

Vivenis Egykaros zuhanycsaptelep falsíkon kívüli szereléshez

Tulajdonságok

- kiállások közti távolság: 150 mm ± 12 mm
- maximális átfolyási mennyiség 3 bar mellett: 12,3 l/perc
- kerámiabetét
- beállítható forróvíz korlátozás
- visszafolyásgátló
- zajcsillapítóval
- DN15 tömlőcsatlakozás
- csatlakozás módja: S-csatlakozók



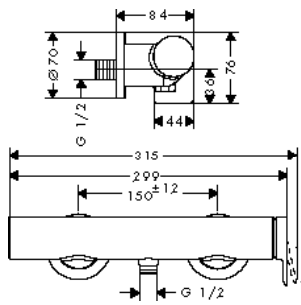

Felület	Cikkszám	Ár (Ft)
Króm	75620000	84.215,00
Matt Fekete	75620670	117.895,00
Matt Fehér	75620700	117.895,00

Vivenis Egykaros zuhanycsaptelep falsík alatti szereléshez

Tulajdonságok

- maximális átfolyási mennyiség 3 bar mellett: 29,3 l/perc
- kerámiabetét
- beállítható forróvíz korlátozás
- zajcsillapítóval
- csatlakozás módja: alaptest



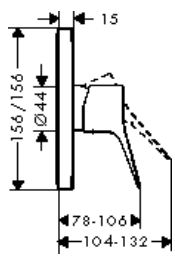

Felület	Cikkszám	Ár (Ft)
Króm	75615000	69.250,00
Matt Fekete	75615670	96.980,00
Matt Fehér	75615700	96.980,00

Szükséges alkatrészek:	Cikkszám	Ár (Ft)
 iBox universal alaptest	01800180	59.440,00

Kiegészítő termékek:	Felület	Cikkszám	Ár (Ft)
 ShowerSelect hosszabbító rozetta	Króm	13593000	20.285,00
	Matt Fekete	13593670	28.360,00
	Matt Fehér	13593700	28.360,00

A méretek mm-ben értendők.

A technikai és műszaki változtatások jogát fenntartjuk.

Talis E



Talis Select E





Felületek

króm

szálcsiszolt bronz

szálcsiszolt fekete króm

matt fekete

matt fehér

polírozott arany hatású

Elnyert díjak

Technológia és előnyök



Select: A víz megnyitása és elzárása: egy gombnyomással szabályozható a vízfolyás a mosdónál.



AirPower: Levegőt kever a vízhez. A lágy, fröccsenésmentes vízsugárért és a telített, könnyű vízcseppekért.



ComfortZone: Kényelem minden szinten – a csaptelep optimálisan illeszkedik a mosdókagyló kialakításához.



QuickClean: A vízkőlerakódások és a szennyeződések könnyedén ledörzsölhetők kézzel, így kevesebb takarítás szükséges.

A felületek és termékjellemzők a modelltől függően állnak rendelkezésre

Talis Select E Mosdócsaptelepek

Általános jellemzők

- vízsugár fajta: normál vízsugár
- maximális átfolyási mennyiség 3 bar mellett: 5 l/perc
- Select kerámiabetét hőmérséklet szabályozóval
- beállítható forróvíz korlátozás
- átfolyós vízmelegítőkhöz alkalmas

110



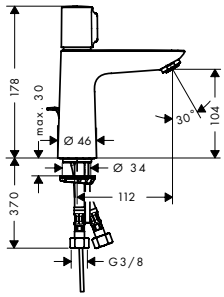

240



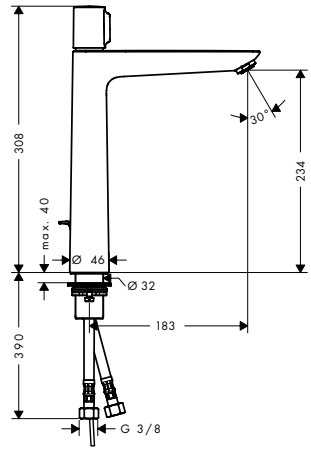

Fenntarthatóság

EcoSmart

Technológiák

Select · AirPower · Comfort Zone · Quick Clean

Termékváltozatok áttekintése

ComfortZone	kinyúlás (mm)	kifolyó magassága (mm)	lefolyókészlet	mosdókagy-lókhoz	Felület	Cikkszám	Ár (Ft)
110	112	104	automata	–	Króm	71750000	83.860,00
110	112	104	nélkül	–	Króm	71751000	80.630,00
240	183	234	automata	■	Króm	71752000	122.540,00
240	183	234	nélkül	■	Króm	71753000	119.865,00

Talis E Önzáró csaptelepek lefolyógarnitúra nélkül

Általános jellemzők

- ComfortZone 110
- kinyúlás: 111 mm
- kifolyó magassága: 106 mm
- vízsugár fajta: normál vízsugár
- maximális átfolyási mennyiség 3 bar mellett: 5 l/perc
- öblítési idő: 3-20 másodperc között állítható (előre beállítva 7 másodperc)
- a #93913000 szervizeszközt kell használni a hőfertőtlenítéshez



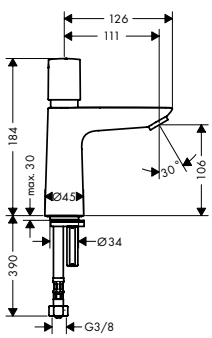



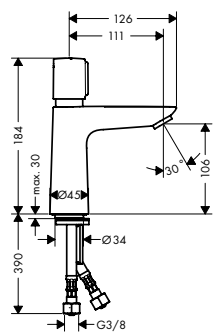

Fenntarthatóság

EcoSmart

Technológiák

AirPower · Comfort Zone

Termékváltozatok áttekintése

	hőmérséklet beállítása	Felület	Cikkszám	Ár (Ft)
	előre beállítható	Króm	71719000	67.120,00
	beállítható	Króm	71718000	75.785,00

Kiegészítő termékek:		Cikkszám	Ár (Ft)
	Szerszám a termikus fertőtlenítéshez	93913000	7.720,00

A méretek mm-ben értendők.

A technikai és műszaki változtatások jogát fenntartjuk.

Talis E Egykaros mosdócsaptelepek

Általános jellemzők

- vízsugár fajta: normál vízsugár
- maximális átfolyási mennyiség 3 bar mellett: 5 l/perc
- kerámiabetét
- beállítható forróvíz korlátozás
- átfolyós vízmelegítőkhöz alkalmas

80



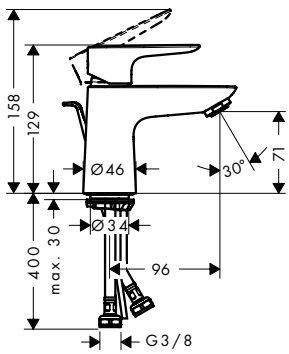

110



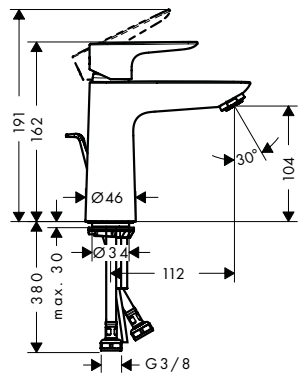

240



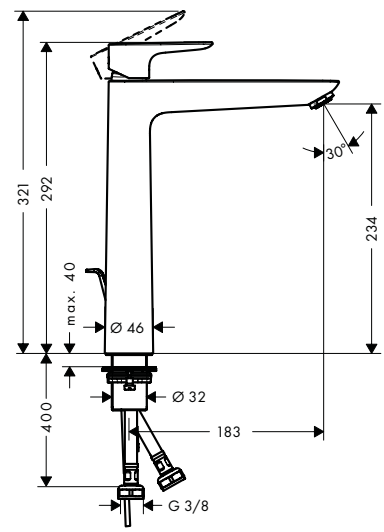

Fenntarthatóság



Technológiák



Termékváltozatok áttekintése

ComfortZone	kinyúlás (mm)	kifolyó magassága (mm)	lefolyókészlet	CoolStart	mosdókagylókhoz	Felület	Cikkszám	Ár (Ft)
80	96	71	automata	■	–	Króm	71703000	50.500,00
80	96	71	nélkül	■	–	Króm	71704000	47.270,00
80	96	71	automata	–	–	Króm	71700000	50.500,00
80	96	71	push-open	–	–	Króm	71701000	50.500,00
80	96	71	nélkül	–	–	Króm	71702000	47.270,00
110	112	104	automata	■	–	Króm	71713000	61.605,00
						Szálcsiszolt Bronz	71713140	92.370,00
						Szálcsiszolt Fekete Króm	71713340	92.370,00
						Matt Fekete	71713670	86.185,00
						Matt Fehér	71713700	86.185,00
						Polírozott Arany Hatású	71713990	92.370,00
110	112	104	nélkül	■	–	Króm	71714000	58.335,00
						Szálcsiszolt Bronz	71714140	87.605,00
						Szálcsiszolt Fekete Króm	71714340	87.605,00
						Matt Fekete	71714670	81.695,00
						Matt Fehér	71714700	81.695,00
						Polírozott Arany Hatású	71714990	87.605,00

A méretek mm-ben értendők.

A technikai és műszaki változtatások jogát fenntartjuk.

Talis E Egykaros mosdócsaptelepek

Termékváltozatok áttekintése

ComfortZone	kinyúlás (mm)	kifolyó magassága (mm)	lefolyó-készlet	CoolStart	mosdó-kagylók-hoz	Felület	Cikkszám	Ár (Ft)
110	112	104	automata	–	–	Króm	71710000	61.605,00
						Szálcsiszolt Bronz	71710140	92.370,00
						Szálcsiszolt Fekete Króm	71710340	92.370,00
						Matt Fekete	71710670	86.185,00
						Matt Fehér	71710700	86.185,00
						Polírozott Arany Hatású	71710990	92.370,00
110	112	104	push-open	–	–	Króm	71711000	61.605,00
110	112	104	nélkül	–	–	Króm	71712000	58.335,00
						Szálcsiszolt Bronz	71712140	87.605,00
						Szálcsiszolt Fekete Króm	71712340	87.605,00
						Matt Fekete	71712670	81.695,00
						Matt Fehér	71712700	81.695,00
						Polírozott Arany Hatású	71712990	87.605,00
240	183	234	automata	–	■	Króm	71716000	102.965,00
						Szálcsiszolt Bronz	71716140	154.490,00
						Szálcsiszolt Fekete Króm	71716340	154.490,00
						Matt Fekete	71716670	144.130,00
						Matt Fehér	71716700	144.130,00
						Polírozott Arany Hatású	71716990	154.490,00
240	183	234	nélkül	–	■	Króm	71717000	100.285,00
						Szálcsiszolt Bronz	71717140	150.470,00
						Szálcsiszolt Fekete Króm	71717340	150.470,00
						Matt Fekete	71717670	140.465,00
						Matt Fehér	71717700	140.465,00
						Polírozott Arany Hatású	71717990	150.470,00

Talis E LowFlow egykaros mosdócsaptelepek

Általános jellemzők

- tartalmazza a következőket: egykaros mosdócsaptelep, lefolyógarnitúra
- vízsugár fajta: normál vízsugár
- maximális átfolyási mennyiség 3 bar mellett: 3,5 l/perc
- kerámiabetét
- beállítható forróvíz korlátozás
- átfolyós vízmelegítőkhöz alkalmas
- automata lefolyógarnitúra 1¼"
- lefolyógarnitúra anyaga: fém

80



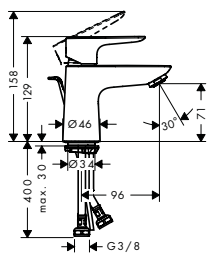

110



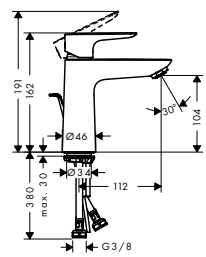

Fenntarthatóság

EcoSmart

Technológiák

AirPower | Comfort Zone | Quick Clean

Termékváltozatok áttekintése

ComfortZone	kinyúlás (mm)	kifolyó magassága (mm)	Felület	Cikkszám	Ár (Ft)
80	96	71	Króm	71705000	50.500,00
110	112	104	Króm	71715000	61.605,00

A méretek mm-ben értendők.

A technikai és műszaki változtatások jogát fenntartjuk.

Talis E Egykaros mosdócsaptelep 80 nyílt rendszerű vízmelegítőkhöz, automata lefolyógarnitúrával

Tulajdonságok

- tartalmazza a következőket: egykaros mosdócsaptelep, lefolyógarnitúra
- ComfortZone 80
- kinyúlás: 96 mm
- kifolyó magassága: 71 mm
- vízsugár fajta: normál vízsugár
- maximális átfolyási mennyiség 3 bar mellett: 5 l/perc
- kerámiabetét
- beállítható forróvíz korlátozás
- automata lefolyógarnitúra 1¼"
- lefolyógarnitúra anyaga: fém



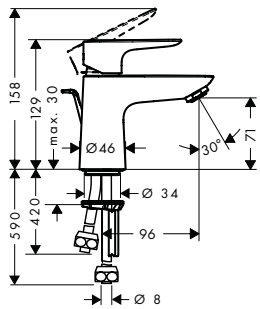

Fenntarthatóság

EcoSmart

Technológiák

Comfort Zone

Felület	Cikkszám	Ár (Ft)
Króm	71707000	97.610,00

Talis E Egykaros mosdócsaptelepek

Általános jellemzők

- ComfortZone 150
- kinyúlás: 141 mm
- kifolyó magassága: 133 mm
- vízsugár fajta: normál vízsugár
- maximális átfolyási mennyiség 3 bar mellett: 5 l/perc
- kerámiabetét
- beállítható forróvíz korlátozás
- átfolyós vízmelegítőkhöz alkalmas



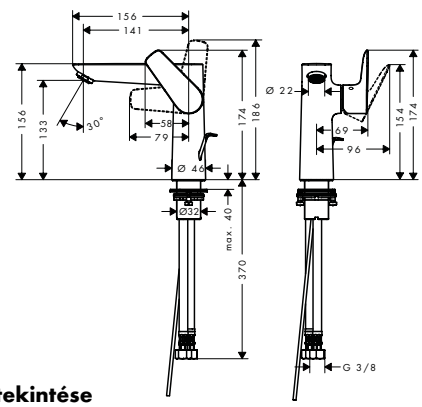

Fenntarthatóság

EcoSmart

Technológiák

AirPower Comfort Zone Quick Clean

Termékváltozatok áttekintése

lefolyókészlet	Felület	Cikkszám	Ár (Ft)
automata	Króm	71754000	95.085,00
	Szálcsiszolt Bronz	71754140	142.550,00
	Szálcsiszolt Fekete Króm	71754340	142.550,00
	Matt Fekete	71754670	133.060,00
	Matt Fehér	71754700	133.060,00
	Polírozott Arany Hatású	71754990	142.550,00
nélkül	Króm	71755000	91.820,00

A méretek mm-ben értendők.

A technikai és műszaki változtatások jogát fenntartjuk.

Talis E Hidegvizes csaptelep 80 lefolyógarnitúra nélkül

Tulajdonságok

- ComfortZone 80
- kinyúlás: 96 mm
- kifolyó magassága: 71 mm
- vízsugár fajta: normál vízsugár
- maximális átfolyási mennyiség 3 bar mellett: 5 l/perc
- kerámiabetét
- csak hidegvíz bekötéséhez



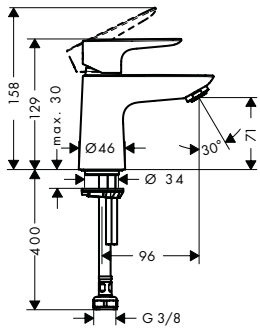

Fenntarthatóság

EcoSmart

Technológiák

AirPower · Comfort Zone · Quick Clean

Felület	Cikkszám	Ár (Ft)
Króm	71706000	44.550,00

Talis E Egykaros fali mosdócsaptelepek falsík alatti szereléshez

Általános jellemzők

- tartalmazza a következőket: Egykaros mosdócsaptelep falsík alatti szereléshez, lefolyógarnitúra
- vízsugár fajta: normál vízsugár
- maximális átfolyási mennyiség 3 bar mellett: 5 l/perc
- kerámiabetét
- beállítható forróvíz korlátozás
- átfolyós vízmelegítőkhöz alkalmas
- nem zárható lefolyógarnitúra
- lefolyógarnitúra anyaga: fém

165



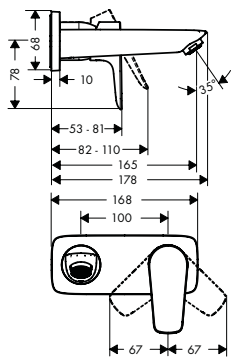

225



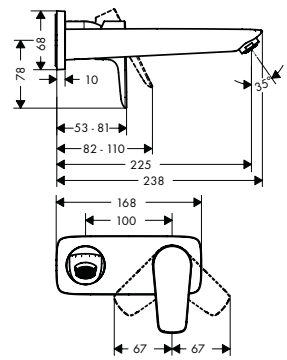

Fenntarthatóság

EcoSmart

Technológiák

AirPower · Quick Clean

Termékváltozatok áttekintése

kinyúlás (mm)	Felület	Cikkszám	Ár (Ft)
165	Króm	71732000	86.460,00
225	Króm	71734000	97.610,00
	Szálcsiszolt Bronz	71734140	146.450,00
	Szálcsiszolt Fekete Króm	71734340	146.450,00
	Matt Fekete	71734670	136.685,00
	Matt Fehér	71734700	136.685,00
	Polírozott Arany Hatású	71734990	146.450,00

Szükséges alkatrészek:		Cikkszám	Ár (Ft)
	Alaptest egykaros mosdócsaptelephez, falsík alatti szereléshez	13622180	95.440,00

A méretek mm-ben értendők.

A technikai és műszaki változtatások jogát fenntartjuk.

Talis E 3-lyukú mosdócsaptelep automata lefolyógarnitúrával

Tulajdonságok

- tartalmazza a következőket: 3-lyukú mosdócsaptelep, lefolyógarnitúra
- ComfortZone 150
- kinyúlás: 112 mm
- kifolyó magassága: 104 mm
- maximális átfolyási mennyiség 3 bar mellett: 5 l/perc
- meleg/hideg kerámia szelepek 90°
- átfolyós vízmelegítőkhöz alkalmas
- automata lefolyógarnitúra 1¼"
- lefolyógarnitúra anyaga: fém



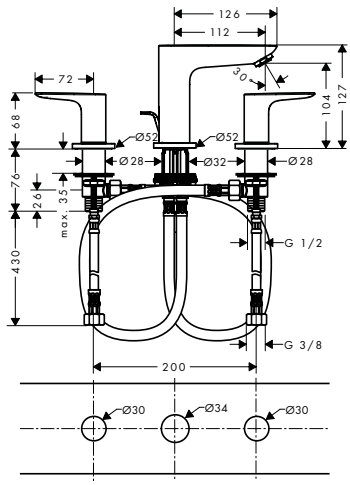

Fenntarthatóság

EcoSmart

Technológiák

AirPower · Comfort Zone · Quick Clean

Felület	Cikkszám	Ár (Ft)
Króm	71733000	111.395,00
Szálcsiszolt Bronz	71733140	167.170,00
Szálcsiszolt Fekete Króm	71733340	167.170,00
Matt Fekete	71733670	155.945,00
Matt Fehér	71733700	155.945,00
Polírozott Arany Hatású	71733990	167.170,00

Talis E Egykaros bidécsaptelepek

Általános jellemzők

- tartalmazza a következőket: egylyukas bidé csaptelep, lefolyógarnitúra
- kinyúlás: 116 mm
- kifolyó magassága: 78 mm
- rögzített kifolyóval
- perlátor gömbcsuklóval
- vízsugár fajta: normál vízsugár
- maximális átfolyási mennyiség 3 bar mellett: 5 l/perc
- kerámiabetét
- beállítható forróvíz korlátozás
- átfolyós vízmelegítőkhöz alkalmas
- lefolyógarnitúra anyaga: fém



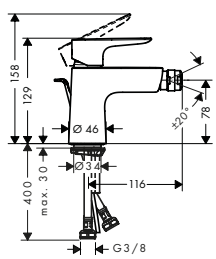

Fenntarthatóság

EcoSmart

Technológiák

AirPower · Comfort Zone · Quick Clean

Termékváltozatok áttekintése

lefolyókészlet	Felület	Cikkszám	Ár (Ft)
automata	Króm	71720000	61.605,00
	Szálcsiszolt Bronz	71720140	92.370,00
	Szálcsiszolt Fekete Króm	71720340	92.370,00
	Matt Fekete	71720670	86.185,00
	Matt Fehér	71720700	86.185,00
	Polírozott Arany Hatású	71720990	92.370,00
push-open	Króm	71721000	61.605,00

A méretek mm-ben értendők.

A technikai és műszaki változtatások jogát fenntartjuk.

Talis E Egykaros mosdócsaptelep bidette kézizuhannyal és 160 cm zuhanycsővel

Tulajdonságok

- tartalmazza a következőket: egykaros mosdócsaptelep, bidé kézizuhany, zuhanytartó, zuhanytömlő, lefolyógarnitúra
- kifolyó magassága: 71 mm
- maximális átfolyási mennyiség 3 bar mellett: 5,7 l/perc
- kerámiabetét
- beállítható forróvíz korlátozás
- átfolyós vízmelegítőkhöz alkalmas
- push-open lefolyógarnitúrával G 1¼
- lefolyógarnitúra anyaga: fém



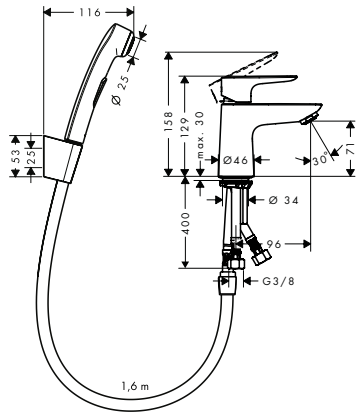

Fenntarthatóság

EcoSmart

Technológiák

AirPower Quick Clean

Felület	Cikkszám	Ár (Ft)
Króm	71729000	91.820,00

Talis E Egykaros kádcsaptelep falsíkon kívüli szereléshez

Tulajdonságok

- kinyúlás: 194 mm
- kiállások közti távolság: 150 mm ± 12 mm
- vízsugár fajtája: normál vízsugár
- maximális átfolyási mennyiség 3 bar mellett: 19,2 l/perc
- kádtöltő átfolyási mennyisége 3 bar nyomás esetén: 19,2 l/perc
- kézizuhany átfolyási mennyisége 3 bar nyomás esetén: 16,8 l/perc
- kerámiabetét
- beállítható forróvíz korlátozás
- váltószelep automatikus visszaállítással
- zajcsillapítóval
- átfolyós vízmelegítőkhöz alkalmas
- csatlakozás módja: S-csatlakozók



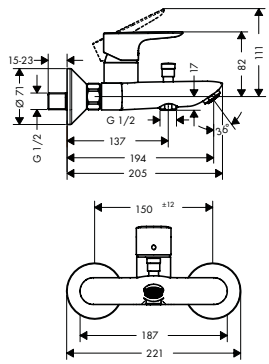

Technológiák

AirPower Quick Clean

Felület	Cikkszám	Ár (Ft)
Króm	71740000	80.630,00
Szálcsiszolt Bronz	71740140	121.005,00
Szálcsiszolt Fekete Króm	71740340	121.005,00
Matt Fekete	71740670	112.890,00
Matt Fehér	71740700	112.890,00
Polírozott Arany Hatású	71740990	121.005,00

A méretek mm-ben értendők.

A technikai és műszaki változtatások jogát fenntartjuk.

Talis E Egykaros kádcsaptelepek univerzális iBox falsík alatti szereléséhez

Általános jellemzők

- kerámiabetét
- beállítható forróvíz korlátozás
- váltószelep automatikus visszaállítással
- zajcsillapítóval
- csatlakozás módja: alaptest



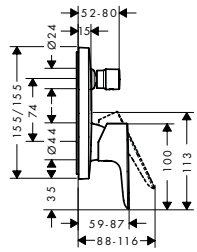

Termékváltozatok áttekintése

EN 1717 biztonsági kombináció	max. átfolyási mennyiség 3 bar nyomáson (l/perc)	Felület	Cikkszám	Ár (Ft)
–	29	Króm	71745000	66.845,00
		Szálcsiszolt Bronz	71745140	100.250,00
		Szálcsiszolt Fekete Króm	71745340	100.250,00
		Matt Fekete	71745670	93.510,00
		Matt Fehér	71745700	93.510,00
		Polírozott Arany Hatású	71745990	100.250,00
■	25	Króm	71474000	117.345,00
		Szálcsiszolt Bronz	71474140	176.035,00
		Szálcsiszolt Fekete Króm	71474340	176.035,00
		Matt Fekete	71474670	164.255,00
		Matt Fehér	71474700	164.255,00
		Polírozott Arany Hatású	71474990	176.035,00

Szükséges alkatrészek:	Cikkszám	Ár (Ft)
 iBox universal alaptest	01800180	59.440,00

Talis E Egykaros kádcsaptelep falsík alatti szereléshez

Tulajdonságok

- maximális átfolyási mennyiség 3 bar mellett: 30,7 l/perc
- kádtöltő átfolyási mennyisége 3 bar nyomás esetén: 30,7 l/perc
- kézizuhany átfolyási mennyisége 3 bar nyomás esetén: 27 l/perc
- kerámiabetét
- beállítható forróvíz korlátozás
- váltószelep automatikus visszaállítással
- csatlakozás módja: alaptest



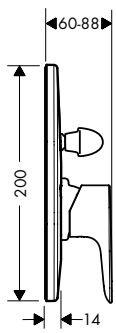

Felület	Cikkszám	Ár (Ft)
Króm	71746000	30.765,00

Szükséges alkatrészek:	Cikkszám	Ár (Ft)
 Alaptest egykaros kádcsaptelephez, falsík alatti szereléshez	31741180	53.885,00

A méretek mm-ben értendők.

A technikai és műszaki változtatások jogát fenntartjuk.

Logis Kádtöltő

Tulajdonságok

- G¾"
- rozettával
- kinyúlás: 195 mm
- fali szerelés
- maximális átfolyási mennyiség 3 bar mellett: 21 l/perc
- vízsugár fajta: normál vízsugár



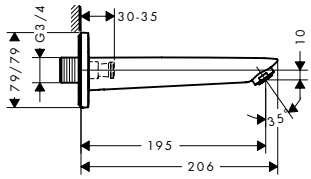

Technológiák

AirPower

Felület	Cikkszám	Ár (Ft)
Króm	71410000	39.900,00

Talis E 3-lyukú peremre szerelhető kádcsaptelep

Tulajdonságok

- kinyúlás: 196 mm
- kerámiabetét
- visszafolyásgátló
- zajcsillapítóval



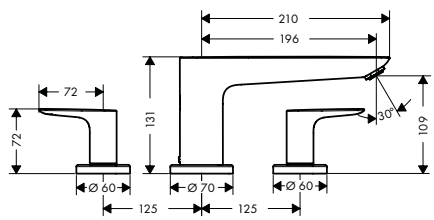

Technológiák

AirPower Quick Clean

Felület	Cikkszám	Ár (Ft)
Króm	71747000	106.155,00

Szükséges alkatrészek:	Cikkszám	Ár (Ft)
Alaptest 3-lyukú peremre szerelhető kádcsaptelephez	13233180	81.695,00

A méretek mm-ben értendők.

A technikai és műszaki változtatások jogát fenntartjuk.

Talis E 3-lyukú peremre szerelhető egykaros kádcsaptelep Secuflex-vel

Tulajdonságok

- tartalmazza a következőket: 3-lyukú peremre szerelhető egykaros kádcsaptelep, kézizuhany, zuhanytartó
- kinyúlás: 196 mm
- vízsugár fajtája: normál vízsugár
- kézizuhany vízsugár fajtája: Rain
- kézizuhany maximális kihúzási hossza: 1,10 m
- kádtöltő átfolyási mennyisége 3 bar nyomás esetén: 18 l/perc
- kézizuhany átfolyási mennyisége 3 bar nyomás esetén: 15 l/perc
- kerámiabetét
- beállítható forrózíz korlátozás
- váltószelep automatikus visszaállítással
- visszafolyásgátló
- csatlakozás módja: alaptest



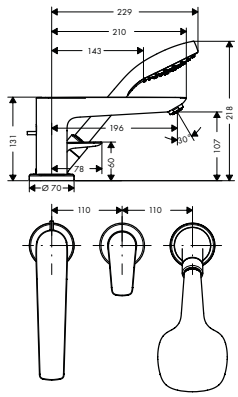

Technológiák

AirPower, Quick Clean

Vízsugárfajták

Rain

Felület	Cikkszám	Ár (Ft)
Króm	71730000	233.975,00

Összetevők:	Mellékelve	Cikkszám
Croma E Kézizuhany 1jet	71730000	26814400

Szükséges alkatrészek:	Cikkszám	Ár (Ft)
Alaptest 3-lyukú egykaros kádcsapte-lephez	13437180	297.200,00

Talis E 3-lyukú peremre szerelhető egykaros kádcsaptelep

Tulajdonságok

- tartalmazza a következőket: 3-lyukú peremre szerelhető egykaros kádcsaptelep, kézizuhany
- kinyúlás: 196 mm
- vízsugár fajtája: normál vízsugár
- kézizuhany vízsugár fajtája: Rain
- kézizuhany maximális kihúzási hossza: 1,60 m
- kádtöltő átfolyási mennyisége 3 bar nyomás esetén: 19 l/perc
- kézizuhany átfolyási mennyisége 3 bar nyomás esetén: 15 l/perc
- kerámiabetét
- beállítható forrózíz korlátozás
- váltószelep automatikus visszaállítással
- visszafolyásgátló
- átfolyós vízmelegítőkhöz alkalmas



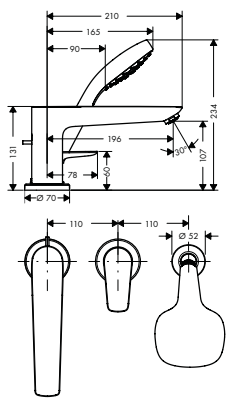

Technológiák

AirPower, Quick Clean

Vízsugárfajták

Rain

Felület	Cikkszám	Ár (Ft)
Króm	71731000	167.170,00

Összetevők:	Mellékelve	Cikkszám
Croma E Kézizuhany 1jet	71731000	26814400

Szükséges alkatrészek:	Cikkszám	Ár (Ft)
Alaptest 3-lyukú kádcsaptelephez	13439180	151.535,00

A méretek mm-ben értendők.

A technikai és műszaki változtatások jogát fenntartjuk.

Talis E 4-lyukú peremre szerelhető kádcsaptelep

Tulajdonságok

- tartalmazza a következőket: 4 lyukú kádperemre szerelhető csaptelep, kézizuhany
- kinyúlás: 196 mm
- kézizuhany maximális kihúzási hossza: 1,60 m
- maximális átfolyási mennyiség 3 bar mellett: 23,8 l/perc
- kádtöltő átfolyási mennyisége 3 bar nyomás esetén: 23,8 l/perc
- kézizuhany átfolyási mennyisége 3 bar nyomás esetén: 16,7 l/perc
- visszafolyásgátló



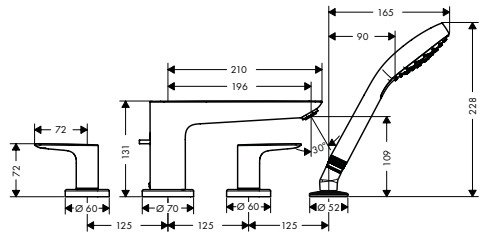

Technológiák

AirPower | Quick Clean

Felület	Cikkszám	Ár (Ft)
Króm	71748000	167.170,00
Szálcsiszolt Bronz	71748140	250.755,00
Szálcsiszolt Fekete Króm	71748340	250.755,00
Matt Fekete	71748670	234.055,00
Matt Fehér	71748700	234.055,00
Polírozott Arany Hatású	71748990	250.755,00

Összetevők:	Mellékelve	Cikkszám
Croma E Kézizuhany 1jet	71748XXX	26814XXX

Szükséges alkatrészek:	Cikkszám	Ár (Ft)
Alaptest peremre szerelhető kádcsaptelephez	13244180	125.105,00

Talis E Egykaros zuhanycsaptelep falsíkon kívüli szereléshez

Általános jellemzők

- kerámiabetét
- beállítható forróvíz korlátozás
- visszafolyásgátló
- zajcsillapítóval
- DN15 tömlőcsatlakozás



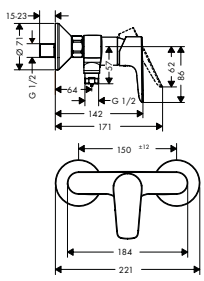



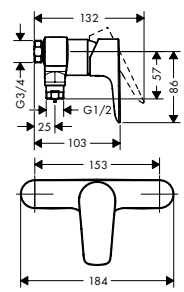

Termékváltozatok áttekintése

kiállások közti távolság (mm)	Felület	Cikkszám	Ár (Ft)
150 ± 12	Króm	71760000	69.485,00
	Szálcsiszolt Bronz	71760140	104.345,00
	Szálcsiszolt Fekete Króm	71760340	104.345,00
	Matt Fekete	71760670	97.295,00
	Matt Fehér	71760700	97.295,00
	Polírozott Arany Hatású	71760990	104.345,00

A méretek mm-ben értendők.

A technikai és műszaki változtatások jogát fenntartjuk.

Talis E Egykaros zuhanycsaptelep falsíkon kívüli szereléshez

Termékváltozatok áttekintése

kiállások közti távolság (mm)	Felület	Cikkszám	Ár (Ft)
153	Króm	71761000	78.030,00

Talis E Egykaros zuhanycsaptelep falsík alatti szereléshez

Tulajdonságok

- maximális átfolyási mennyiség 3 bar mellett: 29,3 l/perc
- kerámiabetét
- beállítható forróvíz korlátozás
- csatlakozás módja: alaptest



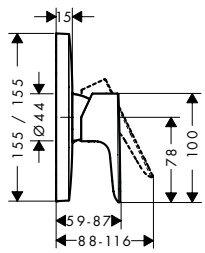

Felület	Cikkszám	Ár (Ft)
Króm	71765000	55.695,00
Szálcsiszolt Bronz	71765140	83.585,00
Szálcsiszolt Fekete Króm	71765340	83.585,00
Matt Fekete	71765670	77.990,00
Matt Fehér	71765700	77.990,00
Polírozott Arany Hatású	71765990	83.585,00

Szükséges alkatrészek:	Cikkszám	Ár (Ft)
iBox universal alaptest	01800180	59.440,00

Talis E Egykaros zuhanycsaptelep HighFlow falsík alatti szereléshez

Tulajdonságok

- maximális átfolyási mennyiség 3 bar mellett: 47 l/perc
- Kerámiabetét (Highflow)
- beállítható forróvíz korlátozás
- csatlakozás módja: alaptest



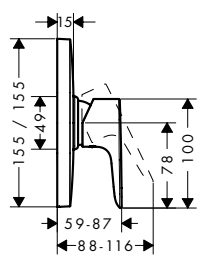

Technológiák

Low Pressure

Felület	Cikkszám	Ár (Ft)
Króm	71768000	55.695,00

Szükséges alkatrészek:	Cikkszám	Ár (Ft)
iBox universal alaptest	01800180	59.440,00

A méretek mm-ben értendők.

A technikai és műszaki változtatások jogát fenntartjuk.

Talis E Egykaros zuhanycsaptelepek falsík alatti szereléshez

Általános jellemzők

· maximális átfolyási mennyiség 3 bar mellett: 28,7 l/perc

· csatlakozás módja: alaptest



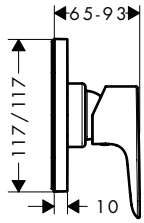



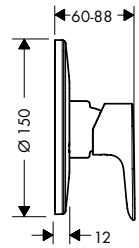

Termékváltozatok áttekintése

	forma	Felület		Cikkszám	Ár (Ft)
	softcube	Króm		71764000	22.295,00
		Matt Fekete	Újdonság	71764670	31.235,00
	kerek	Króm		71766000	22.295,00

Szükséges alkatrészek:		Cikkszám	Ár (Ft)
	Alaptest egykaros zuhanycsaptelep falsík alatti szereléshez	13620180	47.860,00

A méretek mm-ben értendők.

A technikai és műszaki változtatások jogát fenntartjuk.

Talis S



Talis Select S



Felületek



króm

Technológia és előnyök



Select: A víz megnyitása és elzárása: egy gombnyomással szabályozható a vízfolyás a mosdónál.



AirPower: Levegőt kever a vízhez. A lágy, fröccsenésmentes vízsugárért és a telített, könnyű vízcseppekért.



ComfortZone: Kényelem minden szinten – a csaptelep optimálisan illeszkedik a mosdókagyló kialakításához.



QuickClean: A vízkőlerakódások és a szennyeződések könnyedén ledörzsölhetők kézzel, így kevesebb takarítás szükséges.



A felületek és termékjellemzők a modelltől függően állnak rendelkezésre

Talis Select S Mosdócsaptelepek

Általános jellemzők

- vízsugár fajta: normál vízsugár
- maximális átfolyási mennyiség 3 bar mellett: 5 l/perc
- Select kerámiabetét hőmérséklet szabályozóval
- beállítható forróvíz korlátozás
- átfolyós vízmelegítőkhöz alkalmas

80



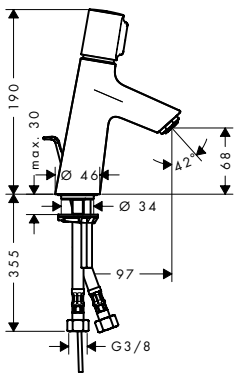

100



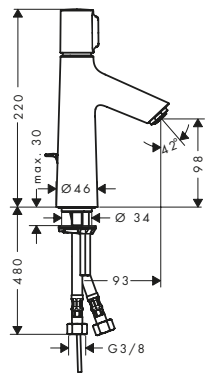

190



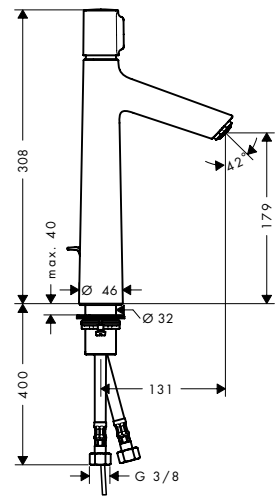

Fenntarthatóság

EcoSmart

Technológiák

Select · AirPower · Comfort Zone · Quick Clean

Termékváltozatok áttekintése

ComfortZone	kinyúlás (mm)	kifolyó magassága (mm)	lefolyókészlet	Felület	Cikkszám	Ár (Ft)
80	97	68	automata	Króm	72040000	83.860,00
80	97	68	nélkül	Króm	72041000	80.630,00
100	93	98	automata	Króm	72042000	100.285,00
100	93	98	nélkül	Króm	72043000	97.610,00
190	131	179	automata	Króm	72044000	133.690,00
190	131	179	nélkül	Króm	72045000	134.830,00

A méretek mm-ben értendők.

A technikai és műszaki változtatások jogát fenntartjuk.

Talis S Egykaros mosdócsaptelepek

Általános jellemzők

- vízsugár fajta: normál vízsugár
- maximális átfolyási mennyiség 3 bar mellett: 5 l/perc
- kerámiabetét
- beállítható forróvíz korlátozás
- átfolyós vízmelegítőkhöz alkalmas

80



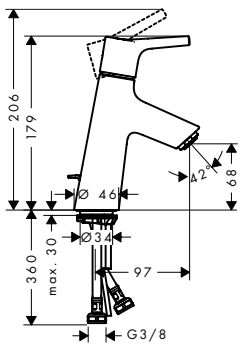

100



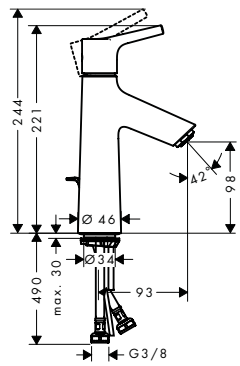

190



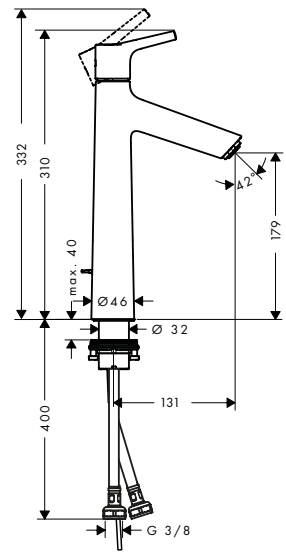

Fenntarthatóság

EcoSmart CoolStart

Technológiák

AirPower Comfort Zone Quick Clean

Termékváltozatok áttekintése

ComfortZone	kinyúlás (mm)	kifolyó magassága (mm)	lefolyókészlet	CoolStart	Felület	Cikkszám	Ár (Ft)
80	97	68	automata	■	Króm	72013000	61.605,00
80	97	68	nélkül	■	Króm	72014000	58.335,00
80	97	68	automata	–	Króm	72010000	61.605,00
80	97	68	push-open	–	Króm	72011000	61.605,00
80	97	68	nélkül	–	Króm	72012000	58.335,00
100	93	98	automata	■	Króm	72022000	72.755,00
100	93	98	nélkül	■	Króm	72023000	69.485,00
100	93	98	automata	–	Króm	72020000	72.755,00
100	93	98	nélkül	–	Króm	72021000	69.485,00
190	131	179	automata	–	Króm	72031000	111.395,00
190	131	179	nélkül	–	Króm	72032000	108.755,00

A méretek mm-ben értendők.

A technikai és műszaki változtatások jogát fenntartjuk.

Talis S Egykaros mosdócsaptelep 100 LowFlow lefolyógarnitúra nélkül

Tulajdonságok

- ComfortZone 100
- kinyúlás: 93 mm
- kifolyó magassága: 98 mm
- vízsugár fajta: normál vízsugár
- maximális átfolyási mennyiség 3 bar mellett: 2,7 l/perc
- kerámiabetét
- beállítható forróvíz korlátozás
- átfolyós vízmelegítőkhöz alkalmas



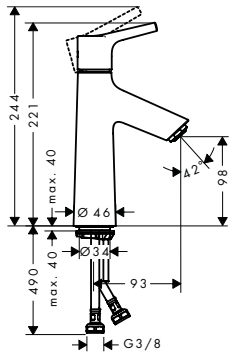

Fenntarthatóság

EcoSmart

Technológiák

AirPower | Comfort Zone | Quick Clean

Felület	Cikkszám	Ár (Ft)
Króm	72025000	69.485,00

Talis S Egykaros mosdócsaptelepek

Általános jellemzők

- vízsugár fajta: normál vízsugár
- maximális átfolyási mennyiség 3 bar mellett: 5 l/perc
- kerámiabetét
- beállítható forróvíz korlátozás
- átfolyós vízmelegítőkhöz alkalmas

140



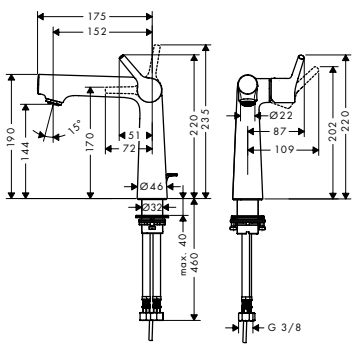

250



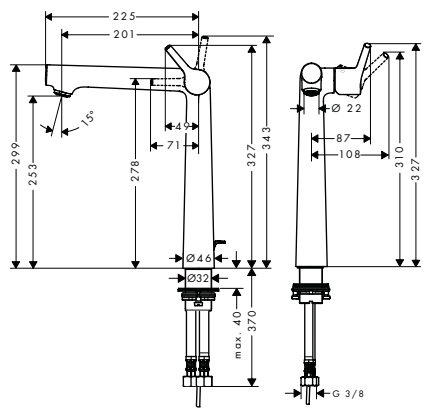

Fenntarthatóság

EcoSmart

Technológiák

AirPower | Comfort Zone | Quick Clean

Termékváltozatok áttekintése

ComfortZone	kinyúlás (mm)	kifolyó magassága (mm)	lefolyókészlet	mosdókagy-lókhoz	Felület	Cikkszám	Ár (Ft)
140	152	144	automata	–	Króm	72113000	195.295,00
250	201	253	automata	■	Króm	72115000	239.845,00

A méretek mm-ben értendők.

A technikai és műszaki változtatások jogát fenntartjuk.

Talis S Egykaros mosdócsaptelepek

Termékváltozatok áttekintése

ComfortZone	kinyúlás (mm)	kifolyó magassága (mm)	lefolyókészlet	mosdókagylókhoz	Felület	Cikkszám	Ár (Ft)
250	201	253	nélkül	■	Króm	72116000	236.655,00

Talis S Egykaros mosdócsaptelep 210 elforgatható kifolyóval, automata lefolyógarnitúrával

Tulajdonságok

- tartalmazza a következőket: egykaros mosdócsaptelep, lefolyógarnitúra
- ComfortZone 210
- kinyúlás: 162 mm
- kifolyó magassága: 227 mm
- elfordulási tartomány 120°
- vízsugár fajta: normál vízsugár
- maximális átfolyási mennyiség 3 bar mellett: 5 l/perc
- kerámiabetét
- beállítható forróvíz korlátozás
- átfolyós vízmelegítőkhöz alkalmas
- automata lefolyógarnitúra 1¼"
- lefolyógarnitúra anyaga: fém



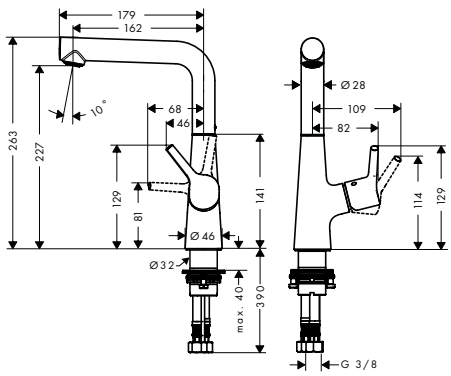

Fenntarthatóság

EcoSmart

Technológiák

AirPower | Comfort Zone | Quick Clean

Felület	Cikkszám	Ár (Ft)
Króm	72105000	122.540,00

Talis S Hidegvizes csaptelep 80 lefolyógarnitúra nélkül

Tulajdonságok

- ComfortZone 80
- kinyúlás: 97 mm
- kifolyó magassága: 68 mm
- vízsugár fajta: normál vízsugár
- maximális átfolyási mennyiség 3 bar mellett: 5 l/perc
- kerámiabetét
- csak hidegvíz bekötéséhez



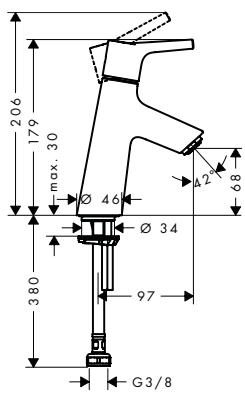

Fenntarthatóság

EcoSmart

Technológiák

AirPower | Comfort Zone | Quick Clean

Felület	Cikkszám	Ár (Ft)
Króm	72017000	55.695,00

A méretek mm-ben értendők.

A technikai és műszaki változtatások jogát fenntartjuk.

Talis S Egykaros fali mosdócsaptelepek falsík alatti szereléshez

Általános jellemzők

- tartalmazza a következőket: Egykaros mosdócsaptelep falsík alatti szereléshez, lefolyógarnitúra
- vízsugár fajta: normál vízsugár
- maximális átfolyási mennyiség 3 bar mellett: 5 l/perc
- kerámiabetét
- beállítható forróvíz korlátozás
- átfolyós vízmelegítőkhöz alkalmas
- nem zárható lefolyógarnitúra
- lefolyógarnitúra anyaga: fém

165



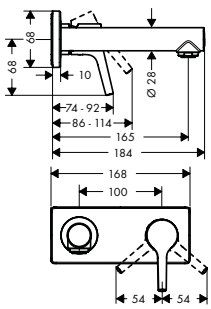

225



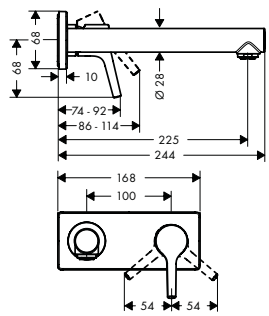

Fenntarthatóság

EcoSmart

Technológiák

AirPower Quick Clean

Termékváltozatok áttekintése

kinyúlás (mm)	Felület	Cikkszám	Ár (Ft)
165	Króm	72110000	95.085,00
225	Króm	72111000	106.155,00

Szükséges alkatrészek:

	Cikkszám	Ár (Ft)
 Alaptest egykaros mosdócsaptelephez, falsík alatti szereléshez	13622180	95.440,00

Talis S Egykaros bidécsaptelep automata lefolyógarnitúrával

Tulajdonságok

- tartalmazza a következőket: egylyukas bidé csaptelep, lefolyógarnitúra
- kinyúlás: 109 mm
- kifolyó magassága: 100 mm
- rögzített kifolyóval
- perlátor gömbcsuklóval
- vízsugár fajta: normál vízsugár
- maximális átfolyási mennyiség 3 bar mellett: 5 l/perc
- kerámiabetét
- beállítható forróvíz korlátozás
- átfolyós vízmelegítőkhöz alkalmas
- lefolyógarnitúra anyaga: fém



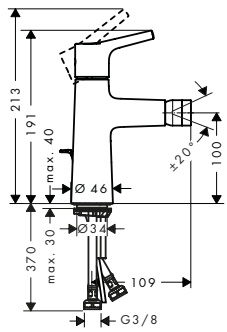

Technológiák

AirPower Quick Clean

Felület	Cikkszám	Ár (Ft)
Króm	72200000	72.755,00

A méretek mm-ben értendők.

A technikai és műszaki változtatások jogát fenntartjuk.

Talis S Egykaros mosdócsaptelep bidette kézizuhannyal és 160 cm zuhanycsővel

Tulajdonságok

- tartalmazza a következőket: egykaros mosdócsaptelep, bidé kézizuhany, zuhanytartó, zuhanytömlő, lefolyógarnitúra
- kifolyó magassága: 98 mm
- maximális átfolyási mennyiség 3 bar mellett: 5,7 l/perc
- kerámiabetét
- beállítható forróvíz korlátozás
- átfolyós vízmelegítőkhöz alkalmas
- push-open lefolyógarnitúrával G 1¼
- lefolyógarnitúra anyaga: szintetikus



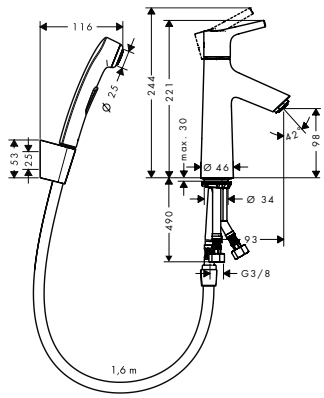

Fenntarthatóság

EcoSmart

Technológiák

AirPower · Quick Clean

Felület	Cikkszám	Ár (Ft)
Króm	72290000	95.085,00

Talis S Egykaros kádcsaptelep szabadonálló

Tulajdonságok

- tartalmazza a következőket: egykaros szabadon álló kádcsaptelep, hengeres kézizuhany, zuhanytömlő, zuhanytartó
- kinyúlás: 245 mm
- vízsugár fajtája: normál vízsugár
- kézizuhany vízsugár fajtája: Rain, MonoRain
- maximális átfolyási mennyiség 3 bar mellett: 20 l/perc
- kádtöltő átfolyási mennyisége 3 bar nyomás esetén: 21,8 l/perc
- kézizuhany átfolyási mennyisége 3 bar nyomás esetén: 14,8 l/perc
- kerámiabetét
- váltószelep automatikus visszaállítással
- visszafolyásgátló
- csatlakozás módja: alaptest



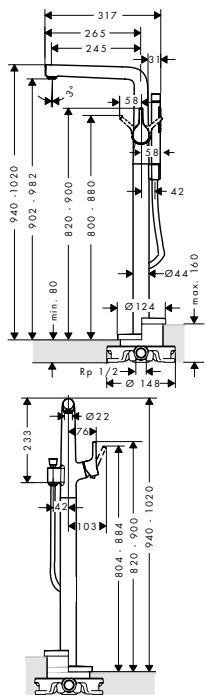

Technológiák

AirPower · Quick Clean

Vízsugárfajták

Rain · Mono Rain

Felület	Cikkszám	Ár (Ft)
Króm	72412000	700.395,00

Szükséges alkatrészek:		Cikkszám	Ár (Ft)
	Alaptest szabadonálló kádcsaptelephez	10452180	199.040,00
	Szigetelőgallér	96441000	55.105,00

A méretek mm-ben értendők.

A technikai és műszaki változtatások jogát fenntartjuk.

Talis S Egykaros kádcsaptelep falsíkon kívüli szereléshez

Általános jellemzők

- kinyúlás: 166 mm
- vízsugár fajtája: normál vízsugár
- kerámiabetét
- beállítható forróvíz korlátozás
- váltószelep automatikus visszaállítással
- integrált EN 1717 biztonsági kombinációval
- zajcsillapítóval
- átfolyós vízmelegítőkhöz alkalmas



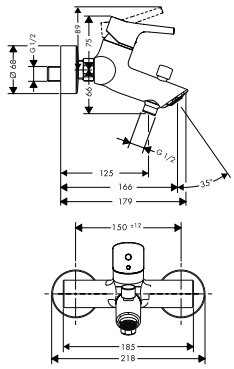



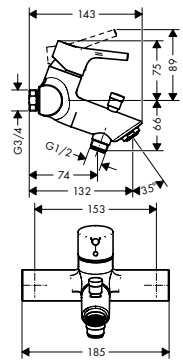

Technológiák

AirPower | Quick Clean

Termékváltozatok áttekintése

kiállások közti távolság (mm)	Felület	Cikkszám	Ár (Ft)
150 ± 12	Króm	72400000	91.820,00
153	Króm	72401000	100.285,00

Talis S Egykaros kádcsaptelepek univerzális iBox falsík alatti szereléséhez

Általános jellemzők

- kerámiabetét
- beállítható forróvíz korlátozás
- váltószelep automatikus visszaállítással
- zajcsillapítóval
- csatlakozás módja: alaptest



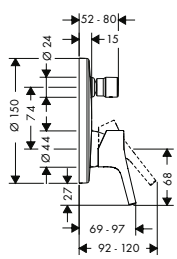

Termékváltozatok áttekintése

EN 1717 biztonsági kombináció	max. átfolyási mennyiség 3 bar nyomáson (l/perc)	Felület	Cikkszám	Ár (Ft)
–	29	Króm	72405000	75.355,00
■	25	Króm	72406000	128.450,00

Szükséges alkatrészek:		Cikkszám	Ár (Ft)
	iBox universal alaptest	01800180	59.440,00

Kiegészítő termékek:		Felület	Cikkszám	Ár (Ft)
	Hosszabbító rozetta Ø 150 mm	Króm	13597000	20.720,00

A méretek mm-ben értendők.

A technikai és műszaki változtatások jogát fenntartjuk.

Talis S Talis S kádtöltő

Tulajdonságok

- G¾"
- zajcsillapítóval
- rozettával
- kinyúlás: 175 mm
- fali szerelés
- maximális átfolyási mennyiség 3 bar mellett: 21,5 l/perc
- vízsugár fajta: normál vízsugár



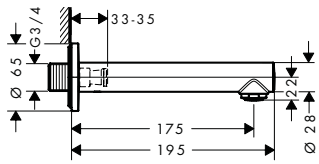

Technológiák

AirPower · Quick Clean

Felület	Cikkszám	Ár (Ft)
Króm	72410000	47.270,00

Talis S 3-lyukú peremre szerelhető egykaros kádcsaptelep Secuflex-vel

Tulajdonságok

- tartalmazza a következőket: 3-lyukú peremre szerelhető egykaros kádcsaptelep, kézizuhany, zuhanytartó
- kinyúlás: 200 mm
- vízsugár fajtája: normál vízsugár
- kézizuhany vízsugár fajtája: Rain
- kézizuhany maximális kihúzási hossza: 1,10 m
- maximális átfolyási mennyiség 3 bar mellett: 22 l/perc
- kerámiabetét
- beállítható forróvíz korlátozás



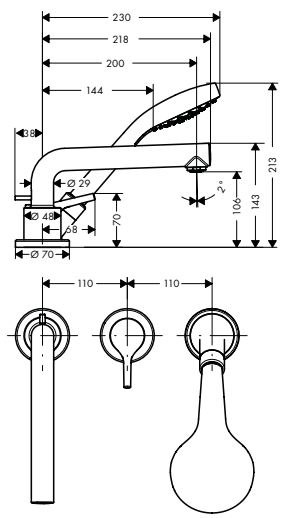

Technológiák

AirPower · Quick Clean

Vízsugárfajták

Rain

Felület	Cikkszám	Ár (Ft)
Króm	72416000	250.955,00

Összetevők:	Mellékelve	Cikkszám
Croma S Kézizuhany 1jet	72416000	26804400

Szükséges alkatrészek:	Cikkszám	Ár (Ft)
Alaptest 3-lyukú egykaros kádcsapte-lephez	13437180	297.200,00

A méretek mm-ben értendők.

A technikai és műszaki változtatások jogát fenntartjuk.

Talis S 3-lyukú peremre szerelhető egykaros kádcsaptelep

Tulajdonságok

- tartalmazza a következőket: 3-lyukú peremre szerelhető egykaros kádcsaptelep, kézizuhany, zuhanytartó
- kinyúlás: 200 mm
- vízsugár fajtája: normál vízsugár
- kézizuhany vízsugár fajtája: Rain
- kézizuhany maximális kihúzási hossza: 1,60 m
- kádtöltő átfolyási mennyisége 3 bar nyomás esetén: 19 l/perc
- kézizuhany átfolyási mennyisége 3 bar nyomás esetén: 15 l/perc
- kerámiabetét
- beállítható forróvíz korlátozás



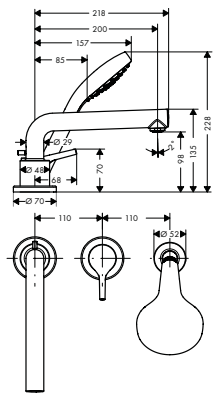

Technológiák

AirPower · Quick Clean

Vízsugárfajták

Rain

Felület	Cikkszám	Ár (Ft)
Króm	72417000	180.920,00

Összetevők:	Mellékelve	Cikkszám
Croma S Kézizuhany 1jet	72417000	26804400

Szükséges alkatrészek:	Cikkszám	Ár (Ft)
Alaptest 3-lyukú kádcsaptelephez	13439180	151.535,00

Talis S 4-lyukú peremre szerelhető kádcsaptelep

Tulajdonságok

- tartalmazza a következőket: 4 lyukú kádperemre szerelhető csaptelep, kézizuhany, zuhanytartó
- kinyúlás: 200 mm
- kézizuhany maximális kihúzási hossza: 1,60 m
- maximális átfolyási mennyiség 3 bar mellett: 23,8 l/perc
- kádtöltő átfolyási mennyisége 3 bar nyomás esetén: 23,8 l/perc
- kézizuhany átfolyási mennyisége 3 bar nyomás esetén: 16,7 l/perc
- visszafolyásgátló
- integrált EN 1717 biztonsági kombinációval



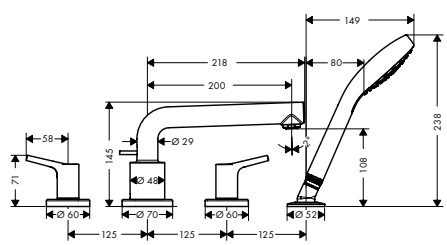

Technológiák

AirPower · Quick Clean

Felület	Cikkszám	Ár (Ft)
Króm	72419000	180.920,00

Összetevők:	Mellékelve	Cikkszám
Croma S Kézizuhany 1jet	72419000	26804400

Szükséges alkatrészek:	Cikkszám	Ár (Ft)
Alaptest peremre szerelhető kádcsaptelephez	13244180	125.105,00

A méretek mm-ben értendők.

A technikai és műszaki változtatások jogát fenntartjuk.

Talis S Egykaros zuhanycsaptelep falsíkon kívüli szereléshez

Általános jellemzők

- kerámiabetét
- beállítható forróvíz korlátozás
- visszafolyásgátló
- zajcsillapítóval
- DN15 tömlőcsatlakozás



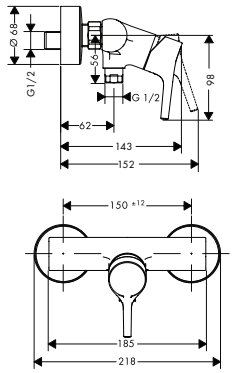



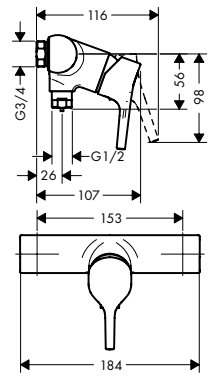

Termékváltozatok áttekintése

kiállások közti távolság (mm)	Felület	Cikkszám	Ár (Ft)
150 ± 12	Króm	72600000	72.755,00
153	Króm	72601000	78.030,00

Talis S Egykaros zuhanycsaptelep falsík alatti szereléshez

Tulajdonságok

- maximális átfolyási mennyiség 3 bar mellett: 29,3 l/perc
- kerámiabetét
- beállítható forróvíz korlátozás
- csatlakozás módja: alaptest



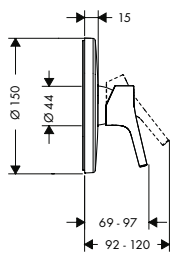

Felület	Cikkszám	Ár (Ft)
Króm	72605000	66.845,00

Szükséges alkatrészek:		Cikkszám	Ár (Ft)
	iBox universal alaptest	01800180	59.440,00

Kiegészítő termékek:	Felület	Cikkszám	Ár (Ft)
Hosszabbító rozetta Ø 150 mm	Króm	13597000	20.720,00

A méretek mm-ben értendők.

A technikai és műszaki változtatások jogát fenntartjuk.

Talis S Egykaros zuhanycsaptelep falsík alatti szereléshez

Tulajdonságok

· maximális átfolyási mennyiség 3 bar mellett: 28 l/perc

· csatlakozás módja: alaptest



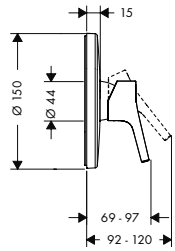

Felület	Cikkszám	Ár (Ft)
Króm	72606000	22.295,00

Szükséges alkatrészek:	Cikkszám	Ár (Ft)
 Alaptest egykaros zuhanycsaptelep falsík alatti szereléshez	13620180	47.860,00

A méretek mm-ben értendők.

A technikai és műszaki változtatások jogát fenntartjuk.

Talis S Egykaros mosdócsaptelepek

Általános jellemzők

- ComfortZone 70
- kinyúlás: 100 mm
- kifolyó magassága: 55 mm
- vízsugár fajta: normál vízsugár
- maximális átfolyási mennyiség 3 bar mellett: 5 l/perc
- kerámiabetét
- beállítható forrózíz korlátozás
- átfolyós vízmelegítőkhöz alkalmas



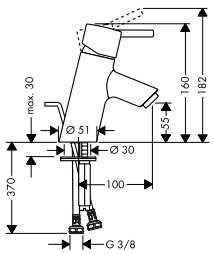

Fenntarthatóság

EcoSmart

Technológiák

AirPower | Comfort Zone | Quick Clean

Termékváltozatok áttekintése

lefolyókészlet	Felület	Cikkszám	Ár (Ft)
automata	Króm	32020000	92.725,00
nélkül	Króm	32031000	88.785,00

Talis S Egykaros mosdócsaptelep nyílt rendszerű vízmelegítőkhöz, automata lefolyógarnitúrával

Tulajdonságok

- tartalmazza a következőket: egykaros mosdócsaptelep, lefolyógarnitúra
- ComfortZone 70
- kinyúlás: 100 mm
- kifolyó magassága: 55 mm
- vízsugár fajta: normál vízsugár
- maximális átfolyási mennyiség 3 bar mellett: 5 l/perc
- kerámiabetét
- beállítható forrózíz korlátozás
- automata lefolyógarnitúra 1¼"
- lefolyógarnitúra anyaga: fém



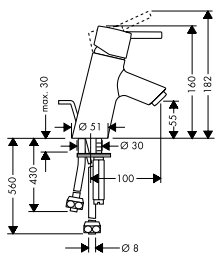

Fenntarthatóság

EcoSmart

Technológiák

Comfort Zone

Felület	Cikkszám	Ár (Ft)
Króm	32032000	120.260,00

A méretek mm-ben értendők.

A technikai és műszaki változtatások jogát fenntartjuk.

Talis S Egykaros mosdócsaptelep elforgatható kifolyóval, automata lefolyógarnitúrával

Tulajdonságok

- tartalmazza a következőket: egykaros mosdócsaptelep, lefolyógarnitúra
- ComfortZone 200
- kinyúlás: 145 mm
- kifolyó magassága: 191 mm
- elfordulási tartomány 360°
- vízsugár fajta: normál vízsugár
- maximális átfolyási mennyiség 3 bar mellett: 5 l/perc
- kerámiabetét
- beállítható forróvíz korlátozás
- átfolyós vízmelegítőkhöz alkalmas
- automata lefolyógarnitúra 1¼"
- lefolyógarnitúra anyaga: fém
- fogantyú pozíció oldalt: alulsó részen (pultra ültetett mosdótálhoz nem alkalmas)



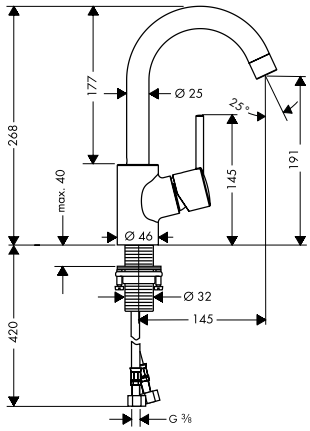

Fenntarthatóság

EcoSmart

Technológiák

AirPower | Comfort Zone | Quick Clean

Felület	Cikkszám	Ár (Ft)
Króm	32070000	138.730,00

Talis S Hidegvizes csaptelep 40 lefolyógarnitúra nélkül

Tulajdonságok

- ComfortZone 40
- kinyúlás: 83 mm
- kifolyó magassága: 35 mm
- vízsugár fajta: normál vízsugár
- maximális átfolyási mennyiség 3 bar mellett: 5 l/perc
- 90°-os kerámiaszelep
- csak hidegvíz bekötéséhez



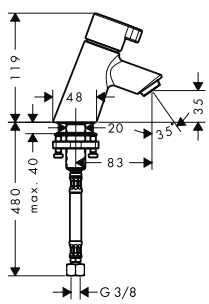

Fenntarthatóság

EcoSmart

Technológiák

AirPower | Comfort Zone | Quick Clean

Felület	Cikkszám	Ár (Ft)
Króm	13132000	64.245,00

A méretek mm-ben értendők.

A technikai és műszaki változtatások jogát fenntartjuk.

Talis S Egykaros kádcsaptelep falsíkon kívüli szereléshez

Tulajdonságok

- kinyúlás: 172,5 mm - 180 mm
- kiállások közti távolság: 150 mm ± 12 mm
- vízsugár fajtája: normál vízsugár
- maximális átfolyási mennyiség 3 bar mellett: 19 l/perc
- kádtöltő átfolyási mennyisége 3 bar nyomás esetén: 18 l/perc
- kézizuhany átfolyási mennyisége 3 bar nyomás esetén: 19 l/perc
- kerámiabetét
- beállítható forróvíz korlátozás
- váltószelep automatikus visszaállítással
- visszafolyásgátló
- zajcsillapítóval
- átfolyós vízmelegítőkhöz alkalmas
- csatlakozás módja: S-csatlakozók



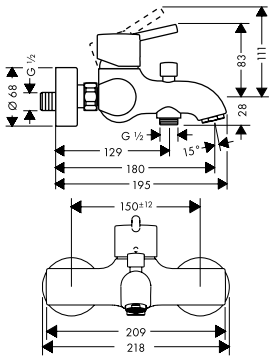

Technológiák

AirPower | Quick Clean

Felület	Cikkszám	Ár (Ft)
Króm	32420000	117.420,00

Talis S Egykaros kádcsaptelepek univerzális iBox falsík alatti szereléséhez

Általános jellemzők

- kerámiabetét
- beállítható forróvíz korlátozás
- váltószelep automatikus visszaállítással
- zajcsillapítóval
- csatlakozás módja: alaptest



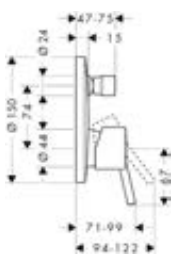

Termékváltozatok áttekintése

EN 1717 biztonsági kombináció	max. átfolyási mennyiség 3 bar nyomáson (l/perc)	Felület	Cikkszám	Ár (Ft)
–	29	Króm	32475000	79.845,00
■	25	Króm	32477000	142.275,00

Szükséges alkatrészek:		Cikkszám	Ár (Ft)
	iBox universal alaptest	01800180	59.440,00

Kiegészítő termékek:		Felület	Cikkszám	Ár (Ft)
	Hosszabbító rozetta Ø 150 mm	Króm	13597000	20.720,00

A méretek mm-ben értendők.

A technikai és műszaki változtatások jogát fenntartjuk.

Kádtöltő

Általános jellemzők

- ½"
- automatikusan visszaálló kád/zuhanyváltó
- rozettával
- fali szerelés
- maximális átfolyási mennyiség 3 bar mellett: 25 l/perc
- integrált EN 1717 biztonsági kombinációval





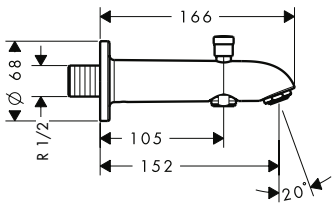

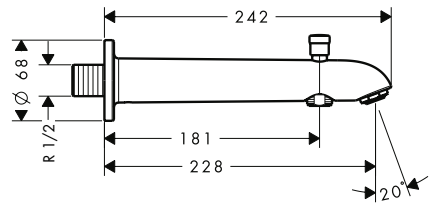

Technológiák

AirPower | Quick Clean

Termékváltozatok áttekintése

kinyúlás (mm)	Felület	Cikkszám	Ár (Ft)
152	Króm	13423000	49.905,00
228	Króm	13424000	54.005,00

Kádtöltő

Tulajdonságok

- zajcsillapítóval
- rozettával
- kinyúlás: 147 mm
- fali szerelés
- maximális átfolyási mennyiség 3 bar mellett: 27,5 l/perc



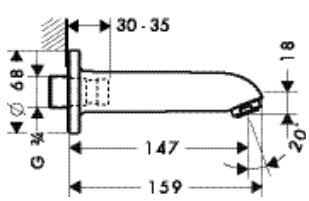

Technológiák

AirPower | Quick Clean

Felület	Cikkszám	Ár (Ft)
Króm	13414000	48.805,00

A méretek mm-ben értendők.

A technikai és műszaki változtatások jogát fenntartjuk.

Talis S Egykaros zuhanycsaptelep falsíkon kívüli szereléshez

Tulajdonságok

- kiállások közti távolság: 150 mm ± 12 mm
- maximális átfolyási mennyiség 3 bar mellett: 27 l/perc
- kézizuhany átfolyási mennyisége 3 bar nyomás esetén: 16 l/perc
- kerámiabetét
- beállítható forróvíz korlátozás
- visszafolyásgátló
- zajcsillapítóval
- DN15 tömlőcsatlakozás
- csatlakozás módja: S-csatlakozók



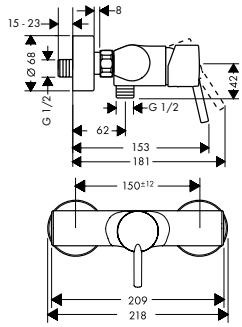

Felület	Cikkszám	Ár (Ft)
Króm	32620000	93.825,00

Hosszú elforgatható kifolyó 300 mm

Tulajdonságok

- automatikusan visszaálló kád/zuhanyváltó
- hosszúság 300 mm
- egykaros zuhanycsaptelep történő szereléshez



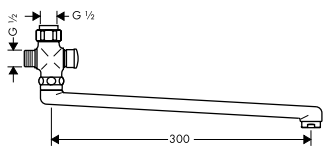

Felület	Cikkszám	Ár (Ft)
Króm	14495000	43.880,00

Talis S Egykaros zuhanycsaptelep falsík alatti szereléshez

Tulajdonságok

- maximális átfolyási mennyiség 3 bar mellett: 29,3 l/perc
- kerámiabetét
- beállítható forróvíz korlátozás
- csatlakozás módja: alaptest



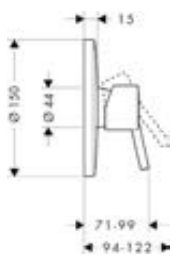

Felület	Cikkszám	Ár (Ft)
Króm	32675000	74.445,00

Szükséges alkatrészek:	Cikkszám	Ár (Ft)
iBox universal alaptest	01800180	59.440,00

Kiegészítő termékek:	Felület	Cikkszám	Ár (Ft)
Hosszabbító rozetta Ø 150 mm	Króm	13597000	20.720,00

A méretek mm-ben értendők.

A technikai és műszaki változtatások jogát fenntartjuk.

Focus



Felületek



króm

Technológia és előnyök



ComfortZone: Kényelem minden szinten – a csaptelep optimálisan illeszkedik a mosdókagyló kialakításához.



AirPower: Levegőt kever a vízhez. A lágy, fröccsenésmentes vízsugárért és a telített, könnyű vízcseppekért.



QuickClean: A vízkőlerakódások és a szennyeződések könnyedén ledörzsölhetők kézzel, így kevesebb takarítás szükséges.



A felületek és termékjellemzők a modelltől függően állnak rendelkezésre

Focus Egykaros mosdócsaptelepek

Általános jellemzők

- vízsugár fajta: normál vízsugár
- maximális átfolyási mennyiség 3 bar mellett: 5 l/perc
- kerámiabetét
- beállítható forróvíz korlátozás
- átfolyós vízmelegítőkhöz alkalmas

70



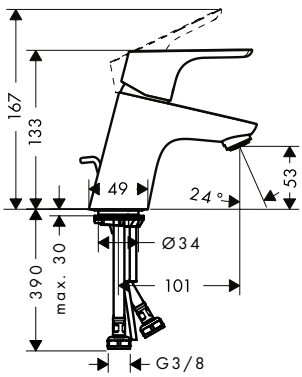

100



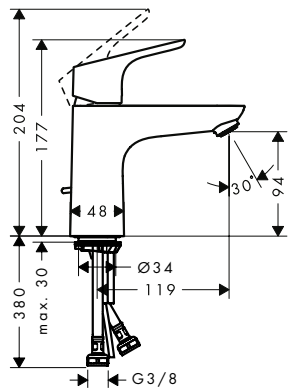

190



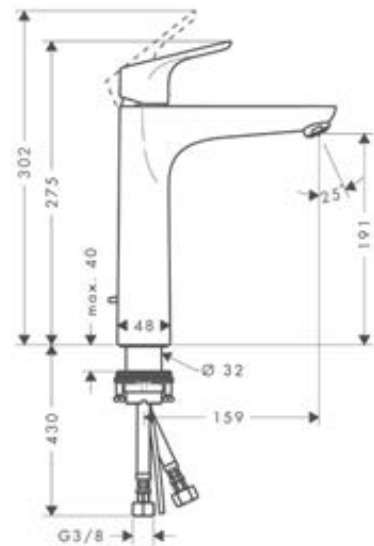

Fenntarthatóság

EcoSmart CoolStart

Technológiák

AirPower Comfort Zone Quick Clean

Termékváltozatok áttekintése

ComfortZone	kinyúlás (mm)	kifolyó magassága (mm)	lefolyókészlet	CoolStart	mosdókagylókhoz	Felület	Cikkszám	Ár (Ft)
70	101	53	automata	■	–	Króm	31539000	48.805,00
70	101	53	automata	–	–	Króm	31730000	48.805,00
70	101	53	push-open	–	–	Króm	31604000	48.805,00
70	101	53	lánc	–	–	Króm	31732000	45.375,00
70	101	53	nélkül	–	–	Króm	31733000	45.375,00
100	119	94	automata	■	–	Króm	31621000	59.990,00
100	119	94	nélkül	■	–	Króm	31509000	56.995,00
100	119	94	automata	–	–	Króm	31607000	59.990,00
100	119	94	nélkül	–	–	Króm	31517000	56.995,00
190	159	191	automata	–	–	Króm	31608000	71.965,00
190	159	191	nélkül	–	–	Króm	31518000	69.050,00
230	185	231	automata	–	■	Króm	31531000	85.675,00
230	185	231	nélkül	–	■	Króm	31532000	83.230,00

A méretek mm-ben értendők.

A technikai és műszaki változtatások jogát fenntartjuk.

Focus Egykaros mosdócsaptelep 70 nyílt rendszerű vízmelegítőkhöz, automata lefolyógarnitúrával

Tulajdonságok

- tartalmazza a következőket: egykaros mosdócsaptelep, lefolyógarnitúra
- ComfortZone 70
- kinyúlás: 101 mm
- kifolyó magassága: 53 mm
- vízsugár fajta: lamináris vízsugár
- maximális átfolyási mennyiség 3 bar mellett: 5 l/perc
- kerámiabetét
- beállítható forrózíz korlátozás
- automata lefolyógarnitúra 1¼"
- lefolyógarnitúra anyaga: fém



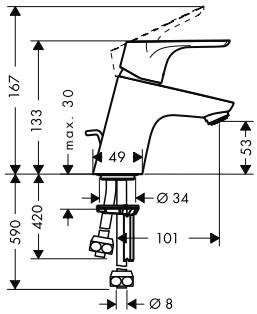

Fenntarthatóság

EcoSmart

Technológiák

Comfort Zone

Felület	Cikkszám	Ár (Ft)
Króm	31132000	77.990,00

Focus LowFlow egykaros mosdócsaptelepek

Általános jellemzők

- vízsugár fajta: normál vízsugár
- maximális átfolyási mennyiség 3 bar mellett: 3,5 l/perc
- kerámiabetét
- beállítható forrózíz korlátozás
- átfolyós vízmelegítőkhöz alkalmas

70



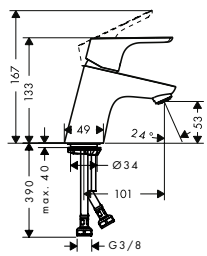

100



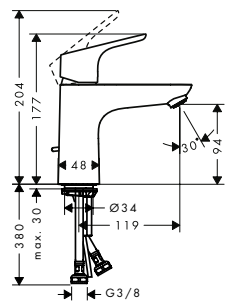

Fenntarthatóság

EcoSmart

Technológiák

AirPower | Comfort Zone | Quick Clean

Termékváltozatok áttekintése

ComfortZone	kinyúlás (mm)	kifolyó magassága (mm)	lefolyókészlet	Felület	Cikkszám	Ár (Ft)
70	101	53	nélkül	Króm	31952000	43.725,00
100	119	94	automata	Króm	31603000	57.745,00
100	119	94	nélkül	Króm	31513000	54.950,00

A méretek mm-ben értendők.

A technikai és műszaki változtatások jogát fenntartjuk.

Focus Egykaros mosdócsaptelep extra hosszú fogantyúval

Általános jellemzők

- nagyobb betűméret az egyértelműség érdekében
- extra hosszú fogantyúval
- vízsugár fajta: lamináris vízsugár
- maximális átfolyási mennyiség 3 bar mellett: 5 l/perc
- kerámiabetét
- beállítható forróvíz korlátozás
- átfolyós vízmelegítőkhöz alkalmas

70



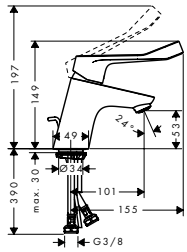

100



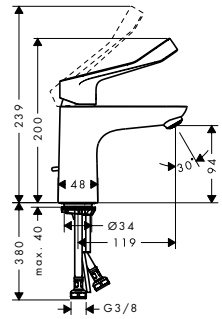

Fenntarthatóság

EcoSmart CoolStart

Technológiák

Comfort Zone

Termékváltozatok áttekintése

ComfortZone	kinyúlás (mm)	kifolyó magassága (mm)	lefolyókészlet	CoolStart	Felület	Cikkszám	Ár (Ft)
70	101	53	automata	–	Króm	31910000	53.570,00
70	101	53	nélkül	–	Króm	31914000	50.815,00
100	119	94	nélkül	■	Króm	31917000	62.790,00
100	119	94	automata	–	Króm	31911000	65.705,00
100	119	94	nélkül	–	Króm	31915000	62.790,00

Focus Egykaros mosdócsaptelep, kétféle átfolyási mennyiséggel

Általános jellemzők

- tartalmazza a következőket: egykaros mosdócsaptelep, lefolyógarnitúra
- vízsugár fajta: normál vízsugár
- maximális átfolyási mennyiség 3 bar mellett: 5 l/perc
- kerámiabetét 2 átfolyási mennyiséggel
- beállítható forróvíz korlátozás
- átfolyós vízmelegítőkhöz alkalmas
- automata lefolyógarnitúra 1¼"
- lefolyógarnitúra anyaga: fém

100



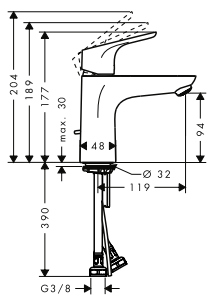

190



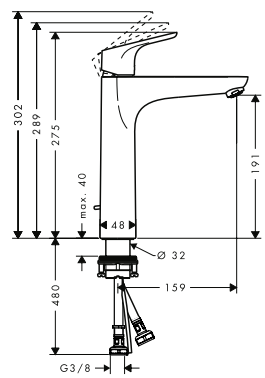

Fenntarthatóság

EcoSmart CoolStart

Technológiák

AirPower Comfort Zone Quick Clean

Termékváltozatok áttekintése

ComfortZone	kinyúlás (mm)	kifolyó magassága (mm)	lefolyókészlet	Felület	Cikkszám	Ár (Ft)
100	119	94	automata	Króm	31657000	59.990,00
190	159	191	automata	Króm	31658000	71.965,00

A méretek mm-ben értendők.

A technikai és műszaki változtatások jogát fenntartjuk.

Focus Egykaros mosdócsaptelepek elforgatható kifolyóval

Általános jellemzők

- ComfortZone 240
- kinyúlás: 160 mm
- kifolyó magassága: 236 mm
- elfordulási tartomány 120°
- vízsugár fajta: normál vízsugár
- maximális átfolyási mennyiség 3 bar mellett: 5 l/perc
- kerámiabetét
- beállítható forróvíz korlátozás
- átfolyós vízmelegítőkhöz alkalmas
- fogantyú pozíció oldalt: alulsó részen (pultra ültetett mosdótálhoz nem alkalmas)



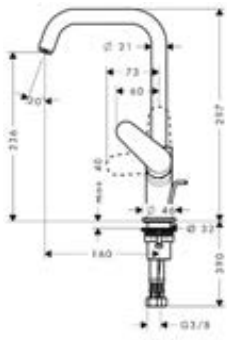

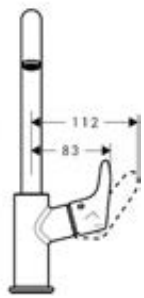

Fenntarthatóság

EcoSmart

Technológiák

AirPower | Comfort Zone

Termékváltozatok áttekintése

lefolyókészlet	Felület	Cikkszám	Ár (Ft)
automata	Króm	31609000	87.015,00
nélkül	Króm	31519000	84.020,00

Focus Egykaros mosdócsaptelep falsíkon kívüli szereléshez, fali

Tulajdonságok

- kinyúlás: 180 mm
- kiállások közti távolság: 150 mm ± 12 mm
- vízsugár fajta: normál vízsugár
- maximális átfolyási mennyiség 3 bar mellett: 5 l/perc
- kerámiabetét
- beállítható forróvíz korlátozás
- zajcsillapítóval
- átfolyós vízmelegítőkhöz alkalmas



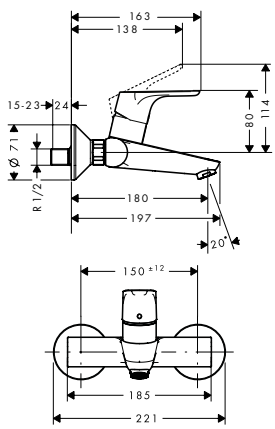

Fenntarthatóság

EcoSmart

Technológiák

AirPower | Quick Clean

Felület	Cikkszám	Ár (Ft)
Króm	31923000	62.315,00

A méretek mm-ben értendők.

A technikai és műszaki változtatások jogát fenntartjuk.

Focus Egykaros mosdócsaptelep extra hosszú fogantyúval, falsíkon kívüli szereléshez

Tulajdonságok

- kinyúlás: 180 mm
- nagyobb betűméret az egyértelműség érdekében
- extra hosszú fogantyúval
- kiállások közti távolság: 150 mm ± 12 mm
- vízsugár fajta: lamináris vízsugár
- maximális átfolyási mennyiség 3 bar mellett: 5 l/perc
- kerámiabetét
- beállítható forróvíz korlátozás
- zajcsillapítóval
- átfolyós vízmelegítőkhöz alkalmas



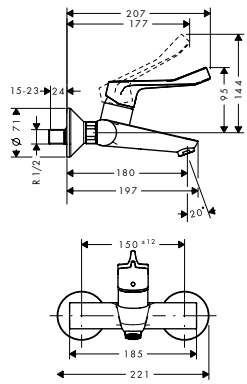

Fenntarthatóság

EcoSmart

Felület	Cikkszám	Ár (Ft)
Króm	31913000	68.460,00

Focus Hidegvizes csaptelep 70 lefolyógarnitúra nélkül

Tulajdonságok

- ComfortZone 70
- kinyúlás: 101 mm
- kifolyó magassága: 53 mm
- vízsugár fajta: normál vízsugár
- maximális átfolyási mennyiség 3 bar mellett: 5 l/perc
- kerámiabetét
- csak hidegvíz bekötéséhez



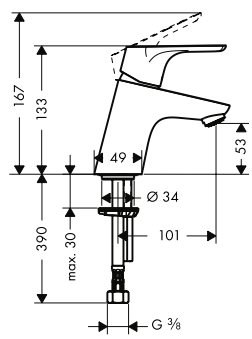

Fenntarthatóság

EcoSmart

Technológiák

AirPower Comfort Zone Quick Clean

Felület	Cikkszám	Ár (Ft)
Króm	31130000	44.985,00

Focus 3-lyukú mosdócsaptelep 100 automata lefolyógarnitúrával

Tulajdonságok

- tartalmazza a következőket: 3-lyukú mosdócsaptelep, lefolyógarnitúra
- ComfortZone 100
- kifolyó magassága: 93 mm
- maximális átfolyási mennyiség 3 bar mellett: 5 l/perc
- meleg/hideg kerámia szelepek 90°
- átfolyós vízmelegítőkhöz alkalmas
- automata lefolyógarnitúra 1¼"
- lefolyógarnitúra anyaga: fém



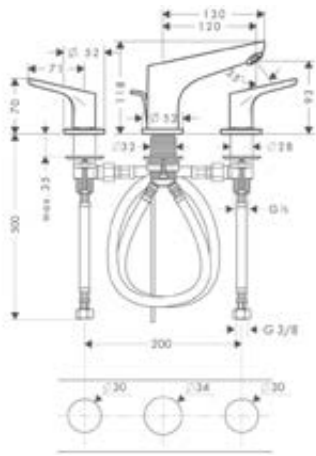

Fenntarthatóság

EcoSmart

Technológiák

AirPower Comfort Zone Quick Clean

Felület	Cikkszám	Ár (Ft)
Króm	31937000	114.190,00

A méretek mm-ben értendők.

A technikai és műszaki változtatások jogát fenntartjuk.

Focus Elektronikus mosdócsaptelepek

Általános jellemzők

- ComfortZone 130
- kinyúlás: 127 mm
- vízsugár fajta: normál vízsugár
- maximális átfolyási mennyiség 3 bar mellett: 5 l/perc
- beállítható forróvíz korlátozás
- visszafolyásgátló
- átfolyós vízmelegítőkhöz alkalmas
- infravörös közelítő elektronika
- az infravörös érzékelő automatikus környezeti igazítása
- az infravörös érzékelő állítható optikai tartománya (2 beállítás)
- 230 V / 50 Hz hálózati csatlakozás
- öblítési idő: 10 másodperc
- higiéniai öblítés aktiválható (automatikus vízátfolyás)
- ciklikus öblítés gyakorisága: 24 óra
- Higiéniai öblítési idő: 10 másodperc
- manuális vízstop: manuális vízstopp a mosdókagyló tisztításához
- beépített szűrők a bekötőcsövekben



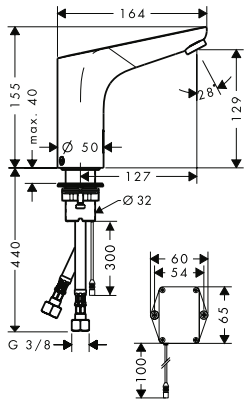



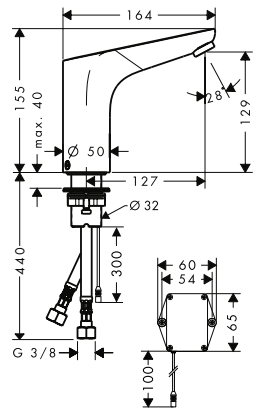

Fenntarthatóság

EcoSmart

Technológiák

Sensor Activation | AirPower | Comfort Zone

Termékváltozatok áttekintése

tápellátás	hőmérséklet beállítása	Felület	Cikkszám	Ár (Ft)
hálózati csatlakozás	előre beállítható	Króm	31174000	219.205,00
hálózati csatlakozás	beállítható	Króm	31173000	229.130,00

Focus Egykaros bidécsaptelepek

Általános jellemzők

- tartalmazza a következőket: egylyukas bidé csaptelep, lefolyógarnitúra
- kinyúlás: 126 mm
- kifolyó magassága: 54 mm
- rögzített kifolyóval
- perlátor gömbcsuklóval
- vízsugár fajta: normál vízsugár
- maximális átfolyási mennyiség 3 bar mellett: 7,2 l/perc
- kerámiabetét
- beállítható forróvíz korlátozás
- átfolyós vízmelegítőkhöz alkalmas
- lefolyógarnitúra anyaga: fém



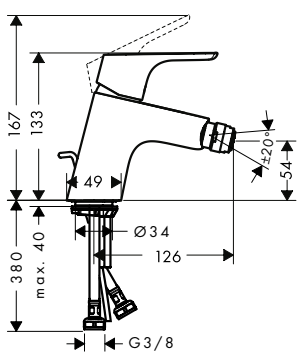

Technológiák

AirPower | Quick Clean

Termékváltozatok áttekintése

lefolyókészlet	Felület	Cikkszám	Ár (Ft)
automata	Króm	31920000	48.805,00
push-open	Króm	31922000	48.805,00

A méretek mm-ben értendők.

A technikai és műszaki változtatások jogát fenntartjuk.

Focus Egykaros bidécsaptelep kétféle átfolyási mennyiséggel, automata lefolyógarnitúrával

Tulajdonságok

- tartalmazza a következőket: egylyukas bidé csaptelep, lefolyógarnitúra
- kinyúlás: 126 mm
- kifolyó magassága: 54 mm
- rögzített kifolyóval
- perlátor gömbcsuklóval
- vízsugár fajta: normál vízsugár
- kerámiabetét 2 átfolyási mennyiséggel
- beállítható forróvíz korlátozás
- átfolyós vízmelegítőkhöz alkalmas
- lefolyógarnitúra anyaga: fém



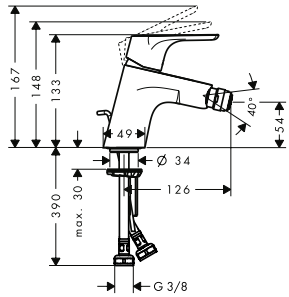

Technológiák

AirPower, Quick Clean

Felület	Cikkszám	Ár (Ft)
Króm	31928000	48.805,00

Focus Egykaros mosdócsaptelepek

Általános jellemzők

- maximális átfolyási mennyiség 3 bar mellett: 5 l/perc
- kerámiabetét
- beállítható forróvíz korlátozás
- átfolyós vízmelegítőkhöz alkalmas

70



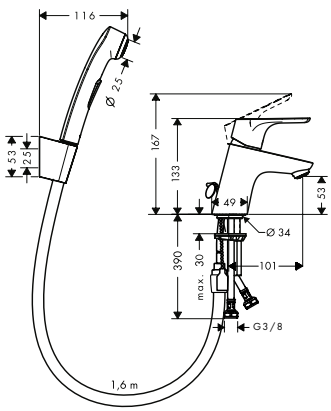

100



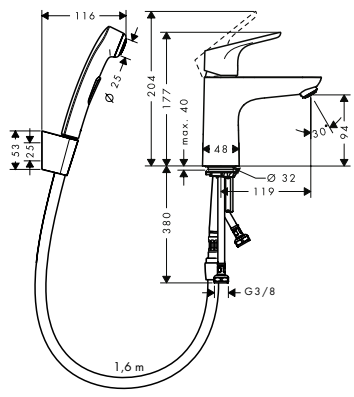

Fenntarthatóság

EcoSmart

Technológiák

AirPower, Comfort Zone, Quick Clean

Termékváltozatok áttekintése

ComfortZone	Felület	Cikkszám	Ár (Ft)
70	Króm	31926000	56.880,00
100	Króm	31927000	68.460,00

Összetevők:	Mellékelve	Cikkszám
Bidette kézizuhany 1jet zuhanytartóval és 160 cm-es zuhanytömlővel	31926000 31927000	32128000

A méretek mm-ben értendők.

A technikai és műszaki változtatások jogát fenntartjuk.

Focus Egykaros kádcsaptelep falsíkon kívüli szereléshez

Tulajdonságok

- kinyúlás: 180 mm
- kiállások közti távolság: 150 mm ± 12 mm
- vízsugár fajtája: normál vízsugár
- maximális átfolyási mennyiség 3 bar mellett: 19,8 l/perc
- kádtöltő átfolyási mennyisége 3 bar nyomás esetén: 19,8 l/perc
- kézizuhany átfolyási mennyisége 3 bar nyomás esetén: 15,4 l/perc
- kerámiabetét
- beállítható forróvíz korlátozás
- váltószelep automatikus visszaállítással
- integrált EN 1717 biztonsági kombinációval
- zajcsillapítóval
- átfolyós vízmelegítőkhöz alkalmas
- csatlakozás módja: S-csatlakozók



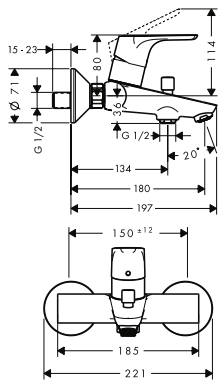

Technológiák

AirPower Quick Clean

Felület	Cikkszám	Ár (Ft)
Króm	31940000	59.990,00

Focus Egykaros kádcsaptelep kétféle átfolyási mennyiséggel, falsíkon kívüli szereléshez

Tulajdonságok

- kinyúlás: 172 mm - 179,5 mm
- kiállások közti távolság: 150 mm ± 12 mm
- vízsugár fajtája: normál vízsugár
- maximális átfolyási mennyiség 3 bar mellett: 22 l/perc
- kerámiabetét 2 átfolyási mennyiséggel
- beállítható forróvíz korlátozás
- váltószelep automatikus visszaállítással
- integrált EN 1717 biztonsági kombinációval
- zajcsillapítóval
- átfolyós vízmelegítőkhöz alkalmas
- csatlakozás módja: S-csatlakozók



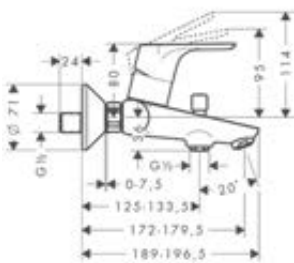

Technológiák

AirPower Quick Clean

Felület	Cikkszám	Ár (Ft)
Króm	31948000	59.990,00

Focus Egykaros kádcsaptelepek univerzális iBox falsík alatti szereléséhez

Általános jellemzők

- kerámiabetét
- beállítható forróvíz korlátozás
- váltószelep automatikus visszaállítással
- zajcsillapítóval
- csatlakozás módja: alaptest



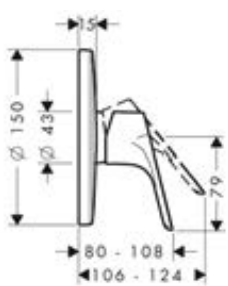

Termékváltozatok áttekintése

EN 1717 biztonsági kombináció	max. átfolyási mennyiség 3 bar nyomáson (l/perc)	Felület	Cikkszám	Ár (Ft)
–	29	Króm	31945000	60.780,00

A méretek mm-ben értendők.

A technikai és műszaki változtatások jogát fenntartjuk.

Focus Egykaros kádcsaptelepek univerzális iBox falsík alatti szereléséhez

Termékváltozatok áttekintése

EN 1717 biztonsági kombináció	max. átfolyási mennyiség 3 bar nyomáson (l/perc)	Felület	Cikkszám	Ár (Ft)
■	25	Króm	31946000	92.880,00

Szükséges alkatrészek:		Cikkszám	Ár (Ft)
	iBox universal alaptest	01800180	59.440,00

Kiegészítő termékek:		Felület	Cikkszám	Ár (Ft)
	Hosszabbító rozetta Ø 150 mm	Króm	13597000	20.720,00

Focus Egykaros kádcsaptelep falsík alatti szereléshez

Tulajdonságok

- maximális átfolyási mennyiség 3 bar mellett: 30,7 l/perc
- kádtöltő átfolyási mennyisége 3 bar nyomás esetén: 30,7 l/perc
- kézizuhany átfolyási mennyisége 3 bar nyomás esetén: 27,4 l/perc
- kerámiabetét
- beállítható forrózíz korlátozás
- váltószelep automatikus visszaállítással
- csatlakozás módja: alaptest



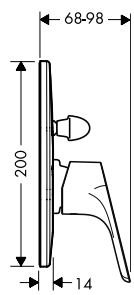

Felület	Cikkszám	Ár (Ft)
Króm	31947000	22.255,00

Szükséges alkatrészek:		Cikkszám	Ár (Ft)
	Alaptest egykaros kádcsaptelephez, falsík alatti szereléshez	31741180	53.885,00

Focus Egykaros kád- és zuhanycsaptelep Monotrou

Tulajdonságok

- kinyúlás: 130 mm
- vízsugár fajtája: normál vízsugár
- maximális átfolyási mennyiség 3 bar mellett: 20 l/perc
- kerámiabetét
- beállítható forrózíz korlátozás
- váltószelep automatikus visszaállítással
- integrált EN 1717 biztonsági kombinációval
- átfolyós vízmelegítőkhöz alkalmas
- csatlakozás módja: G ⅜ csatlakozók



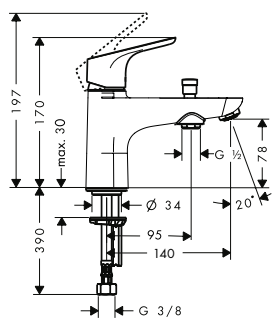

Technológiák

AirPower | Quick Clean

Felület	Cikkszám	Ár (Ft)
Króm	31930000	63.300,00

A méretek mm-ben értendők.

A technikai és műszaki változtatások jogát fenntartjuk.

Focus Egykaros kád- és zuhanycsaptelep Monotrou kétféle átfolyási mennyiséggel

Tulajdonságok

- kinyúlás: 130 mm
- vízsugár fajtája: normál vízsugár
- maximális átfolyási mennyiség 3 bar mellett: 20 l/perc
- kerámiabetét 2 átfolyási mennyiséggel
- beállítható forróvíz korlátozás
- váltószelep automatikus visszaállítással
- integrált EN 1717 biztonsági kombinációval
- átfolyós vízmelegítőkhöz alkalmas
- csatlakozás módja: G ⅜ csatlakozók



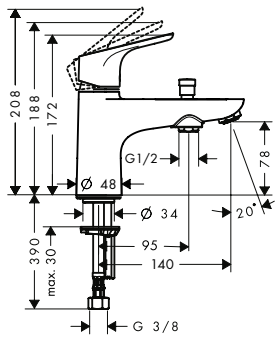

Technológiák

AirPower Quick Clean

Felület	Cikkszám	Ár (Ft)
Króm	31938000	63.300,00

Focus Egykaros kád- és zuhanycsaptelep Monotrou

Tulajdonságok

- kinyúlás: 130 mm
- vízsugár fajtája: normál vízsugár
- maximális átfolyási mennyiség 3 bar mellett: 20 l/perc
- kerámiabetét
- beállítható forróvíz korlátozás
- átfolyós vízmelegítőkhöz alkalmas
- csatlakozás módja: G ⅜ csatlakozók



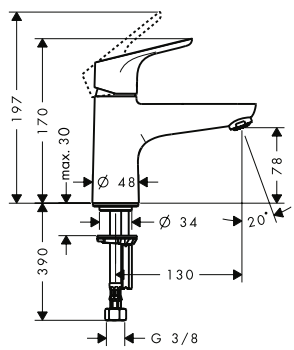

Technológiák

AirPower Quick Clean

Felület	Cikkszám	Ár (Ft)
Króm	31931000	59.205,00

Focus Egykaros zuhanycsaptelep falsíkon kívüli szereléshez

Tulajdonságok

- kiállások közti távolság: 150 mm ± 12 mm
- maximális átfolyási mennyiség 3 bar mellett: 15 l/perc
- kézizuhany átfolyási mennyisége 3 bar nyomás esetén: 15 l/perc
- kerámiabetét
- beállítható forróvíz korlátozás
- visszafolyásgátló
- zajcsillapítóval
- DN15 tömlőcsatlakozás
- csatlakozás módja: S-csatlakozók



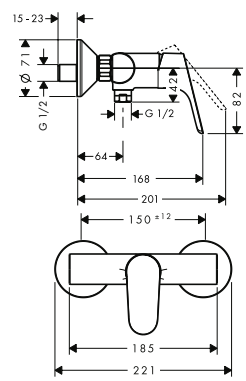

Felület	Cikkszám	Ár (Ft)
Króm	31960000	50.260,00

A méretek mm-ben értendők.

A technikai és műszaki változtatások jogát fenntartjuk.

Focus Egykaros zuhanycsaptelep kétféle átfolyási mennyiséggel, falsíkon kívüli szereléshez

Tulajdonságok

- kiállások közti távolság: 150 mm ± 12 mm
- maximális átfolyási mennyiség 3 bar mellett: 22 l/perc
- kerámiabetét
- beállítható forrózíz korlátozás
- visszafolyásgátló
- zajcsillapítóval
- DN15 tömlőcsatlakozás
- csatlakozás módja: S-csatlakozók



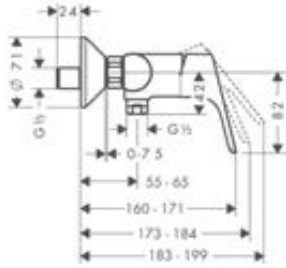

Felület	Cikkszám	Ár (Ft)
Króm	31968000	50.260,00

Focus Egykaros zuhanycsaptelep extra hosszú fogantyúval, falsíkon kívüli szereléshez

Tulajdonságok

- nagyobb betűméret az egyértelműség érdekében
- extra hosszú fogantyúval
- kiállások közti távolság: 150 mm ± 12 mm
- maximális átfolyási mennyiség 3 bar mellett: 28 l/perc
- kézizuhany átfolyási mennyisége 3 bar nyomás esetén: 17 l/perc
- kerámiabetét
- beállítható forrózíz korlátozás
- visszafolyásgátló
- zajcsillapítóval
- DN15 tömlőcsatlakozás
- csatlakozás módja: S-csatlakozók



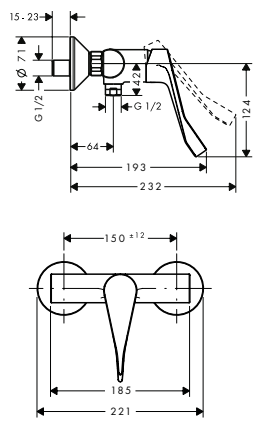

Felület	Cikkszám	Ár (Ft)
Króm	31916000	55.185,00

Hosszú elforgatható kifolyó 300 mm

Tulajdonságok

- automatikusan visszaálló kád/zuhanyváltó
- hosszúság 300 mm
- egykaros zuhanycsaptelep történő szereléshez



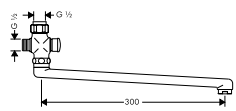

Felület	Cikkszám	Ár (Ft)
Króm	14495000	43.880,00

A méretek mm-ben értendők.

A technikai és műszaki változtatások jogát fenntartjuk.

Focus Egykaros zuhanycsaptelep falsík alatti szereléshez

Tulajdonságok

- maximális átfolyási mennyiség 3 bar mellett: 29,3 l/perc
- kerámiabetét
- beállítható forrózíz korlátozás
- csatlakozás módja: alaptest



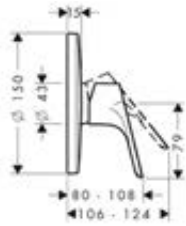

Felület	Cikkszám	Ár (Ft)
Króm	31965000	57.115,00

Szükséges alkatrészek:		Cikkszám	Ár (Ft)
	iBox universal alaptest	01800180	59.440,00

Kiegészítő termékek:		Felület	Cikkszám	Ár (Ft)
	Hosszabbító rozetta Ø 150 mm	Króm	13597000	20.720,00

Focus Egykaros zuhanycsaptelep HighFlow falsík alatti szereléshez

Tulajdonságok

- maximális átfolyási mennyiség 3 bar mellett: 49 l/perc
- Kerámiabetét (Highflow)
- beállítható forrózíz korlátozás
- csatlakozás módja: alaptest



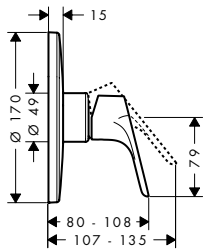

Felület	Cikkszám	Ár (Ft)
Króm	31964000	57.115,00

Szükséges alkatrészek:		Cikkszám	Ár (Ft)
	iBox universal alaptest elzárószeleppel	01850180	77.245,00
	iBox universal alaptest	01800180	59.440,00

Kiegészítő termékek:		Cikkszám	Ár (Ft)
	Alaptest Trio váltószelephez falsík alatti szereléshez	15984180	69.680,00

A méretek mm-ben értendők.

A technikai és műszaki változtatások jogát fenntartjuk.

Focus Egykaros zuhanycsaptelep falsík alatti szereléshez

Tulajdonságok

· maximális átfolyási mennyiség 3 bar mellett: 28,7 l/perc

· csatlakozás módja: alaptest



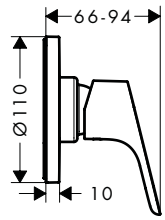

Felület	Cikkszám	Ár (Ft)
Króm	31961000	18.985,00

Szükséges alkatrészek:	Cikkszám	Ár (Ft)
Alaptest egykaros zuhanycsaptelep falsík alatti szereléshez	13620180	47.860,00

A méretek mm-ben értendők.

A technikai és műszaki változtatások jogát fenntartjuk.

Rebris E



Felületek

króm

matt fekete

Elnyert díjak

Rebris S



Technológia és előnyök



ComfortZone: Kényelem minden szinten – a csaptelep optimálisan illeszkedik a mosdókagyló kialakításához.



AirPower: Levegőt kever a vízhez. A lágy, fröccsenésmentes vízsugárért és a telített, könnyű vízcseppekért.



Perlátor: Könnyű csere és szerszám nélküli tisztítás, csupán egyetlen érmével leszerelhető.



EcoSmart+: Éghajlatvédő csaptelep, amely csak 4 l/percet fogyaszt 3 bar esetén. Kevesebb víz – kevesebb energiafelhasználás.



A felületek és termékjellemzők a modelltől függően állnak rendelkezésre

Rebris E Egykaros mosdócsaptelepek

Általános jellemzők

- vízsugár fajta: normál vízsugár
- kerámiabetét
- beállítható forróvíz korlátozás
- átfolyós vízmelegítőkhöz alkalmas

80



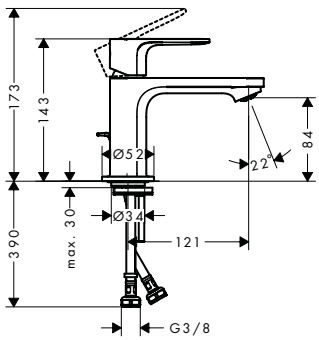

110



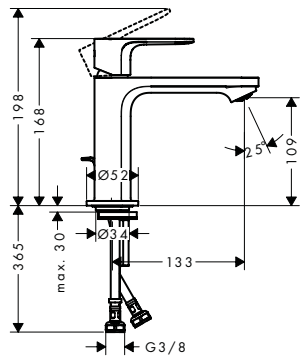

240



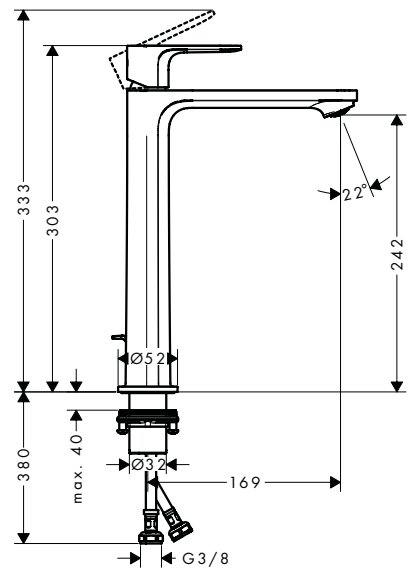

Fenntarthatóság

Eco Smart+ | EcoSmart | CoolStart

Technológiák

Remove &Clean | AirPower | Comfort Zone

Termékváltozatok áttekintése

ComfortZone	kinyúlás (mm)	kifolyó magassága (mm)	lefolyókészlet	CoolStart	mosdókagylókhoz	max. átfolyási menynyiség 3 bar nyomáson (l/perc)	Felület		Cikkszám	Ár (Ft)
80	121	84	automata	■	–	5	Króm	Újdonság	72553000	39.430,00
							Matt Fekete	Újdonság	72553670	49.275,00
80	121	84	automata	■	–	4	Króm	Újdonság	72587000	39.430,00
							Matt Fekete	Újdonság	72587670	49.275,00
80	121	84	fém automata	■	–	5	Króm	Újdonság	72585000	43.880,00
							Matt Fekete	Újdonság	72585670	54.830,00
80	121	84	nélkül	■	–	5	Króm	Újdonság	72554000	37.300,00
							Matt Fekete	Újdonság	72554670	46.600,00
80	121	84	automata	–	–	5	Króm	Újdonság	72550000	39.430,00
110	133	109	automata	■	–	5	Króm	Újdonság	72559000	46.360,00
							Matt Fekete	Újdonság	72559670	57.945,00
110	133	109	automata	■	–	4	Króm	Újdonság	72589000	46.360,00
							Matt Fekete	Újdonság	72589670	57.945,00
110	133	109	fém automata	■	–	5	Króm	Újdonság	72551000	51.955,00
							Matt Fekete	Újdonság	72551670	64.955,00

A méretek mm-ben értendők.

A technikai és műszaki változtatások jogát fenntartjuk.

Rebris E Egykaros mosdócsaptelepek

Termékváltozatok áttekintése

ComfortZone	kinyúlás (mm)	kifolyó magassága (mm)	lefolyókészlet	CoolStart	mosdókagylókhoz	max. átfolyási mennyiség 3 bar nyomáson (l/perc)	Felület		Cikkszám	Ár (Ft)
110	133	109	nélkül	■	–	5	Króm	Újdonság	72560000	44.275,00
							Matt Fekete	Újdonság	72560670	55.345,00
110	133	109	automata	–	–	5	Króm	Újdonság	72557000	46.360,00
							Matt Fekete	Újdonság	72557670	57.945,00
240	169	242	automata	■	■	5	Króm	Újdonság	72581000	71.845,00
							Matt Fekete	Újdonság	72581670	89.810,00
240	169	242	automata	■	■	4	Króm	Újdonság	72591000	71.845,00
							Matt Fekete	Újdonság	72591670	89.810,00
240	169	242	nélkül	■	■	5	Króm	Újdonság	72583000	69.760,00

Rebris E Egykaros mosdócsaptelep 110 bidette zuhannyal és zuhanycsővel 160 cm lefolyógarnitúra nélkül

Tulajdonságok

- tartalmazza a következőket: egykaros mosdócsaptelep, bidé kézizuhany, zuhanytartó, zuhanytömlő
- ComfortZone 110
- kinyúlás: 133 mm
- kifolyó magassága: 109 mm
- vízsugár fajta: normál vízsugár
- maximális átfolyási mennyiség 3 bar mellett: 4,7 l/perc
- kerámiabetét
- beállítható forróvíz korlátozás
- átfolyós vízmelegítőkhöz alkalmas



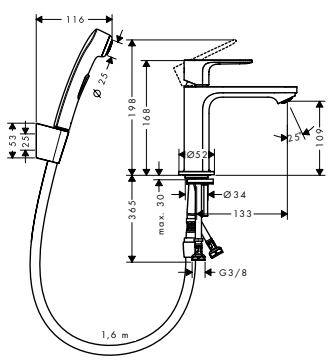

Fenntarthatóság

Technológiák

Felület		Cikkszám	Ár (Ft)
Króm	Újdonság	72216000	61.135,00

Összetevők:	Mellékelve	Cikkszám
Bidette kézizuhany 1jet zuhanytartóval és 160 cm-es zuhanytömlővel	72216000	32128000

A méretek mm-ben értendők.

A technikai és műszaki változtatások jogát fenntartjuk.

Rebris E Egykaros mosdócsaptelep 210 elforgatható kifolyóval és automata lefolyógarnitúrával

Tulajdonságok

- tartalmazza a következőket: egykaros mosdócsaptelep, lefolyógarnitúra
- ComfortZone 210
- kinyúlás: 154 mm
- kifolyó magassága: 222 mm
- elfordulási tartomány 120°
- vízsugár fajta: normál vízsugár
- maximális átfolyási mennyiség 3 bar mellett: 5 l/perc
- kerámiabetét
- beállítható forróvíz korlátozás
- átfolyós vízmelegítőkhöz alkalmas
- automata lefolyógarnitúra 1¼"
- lefolyógarnitúra anyaga: szintetikus



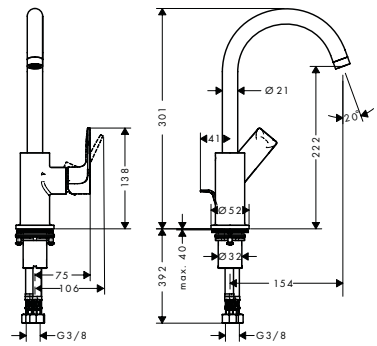

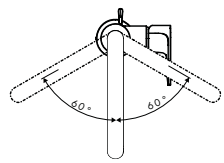

Fenntarthatóság

EcoSmart

Technológiák

AirPower · Comfort Zone

Felület		Cikkszám	Ár (Ft)
Króm	Újdonság	72576000	74.725,00
Matt Fekete	Újdonság	72576670	93.435,00

Rebris E Egykaros csaptelep 80 hideg vízhez vagy előre beállított hőfokhoz lefolyógarnitúra nélkül

Tulajdonságok

- ComfortZone 80
- kinyúlás: 121 mm
- kifolyó magassága: 84 mm
- vízsugár fajta: normál vízsugár
- maximális átfolyási mennyiség 3 bar mellett: 5 l/perc
- kerámiabetét
- csak hidegvíz bekötéséhez



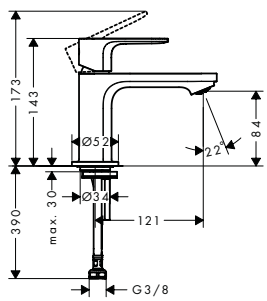

Fenntarthatóság

EcoSmart

Technológiák

Remove &Clean · AirPower · Comfort Zone

Felület		Cikkszám	Ár (Ft)
Króm	Újdonság	72506000	34.780,00
Matt Fekete	Újdonság	72506670	43.445,00

A méretek mm-ben értendők.

A technikai és műszaki változtatások jogát fenntartjuk.

Rebris E Egykaros fali mosdócsaptelep falsík alatti szereléshez, 20 cm-es kifolyóval

Tulajdonságok

- tartalmazza a következőket: Egykaros mosdócsaptelep falsík alatti szereléshez, lefolyógarnitúra
- kinyúlás: 200 mm
- vízsugár fajta: normál vízsugár
- maximális átfolyási mennyiség 3 bar mellett: 5 l/perc
- kerámiabetét
- beállítható forróvíz korlátozás
- átfolyós vízmelegítőkhöz alkalmas
- nem zárható lefolyógarnitúra
- lefolyógarnitúra anyaga: fém
- a fogantyú jobbra vagy balra pozícionálható az alaptest beépítésétől függően



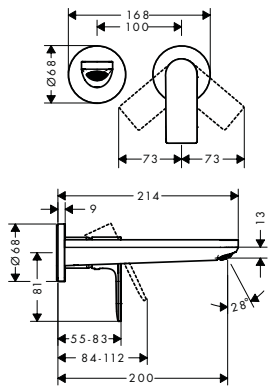

Fenntarthatóság

EcoSmart

Technológiák

AirPower

Felület		Cikkszám	Ár (Ft)
Króm	Újdonság	72568000	69.565,00
Matt Fekete	Újdonság	72568670	86.935,00

Szükséges alkatrészek:

	Cikkszám	Ár (Ft)
 Alaptest egykaros mosdócsaptelephez, falsík alatti szereléshez	13622180	95.440,00

Rebris E Egykaros bidécsaptelepek

Általános jellemzők

- tartalmazza a következőket: egylyukas bidé csaptelep, lefolyógarnitúra
- kinyúlás: 120 mm
- kifolyó magassága: 89 mm
- rögzített kifolyóval
- perlátor gömbcsuklóval
- vízsugár fajta: normál vízsugár
- maximális átfolyási mennyiség 3 bar mellett: 5 l/perc
- kerámiabetét
- átfolyós vízmelegítőkhöz alkalmas
- automata lefolyógarnitúra 1¼"



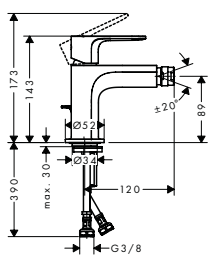

Fenntarthatóság

EcoSmart

Technológiák

AirPower

Termékváltozatok áttekintése

lefolyókészlet	Felület		Cikkszám	Ár (Ft)
automata	Króm	Újdonság	72211000	49.040,00
	Matt Fekete	Újdonság	72211670	61.330,00
fém automata	Króm	Újdonság	72213000	54.950,00
	Matt Fekete	Újdonság	72213670	68.655,00

A méretek mm-ben értendők.

A technikai és műszaki változtatások jogát fenntartjuk.

Rebris E Egykaros kádcsaptelepek

Általános jellemzők

- vízsugár fajtája: normál vízsugár
- kerámiabetét
- beállítható forróvíz korlátozás
- váltószelep automatikus visszaállítással
- zajcsillapítóval
- átfolyós vízmelegítőkhöz alkalmas



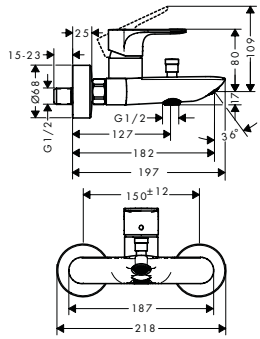



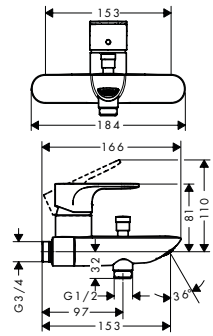

Technológiák

AirPower

Termékváltozatok áttekintése

kiállások közti távolság (mm)	Felület		Cikkszám	Ár (Ft)
150 ± 12	Króm	Újdonság	72450000	51.010,00
	Matt Fekete	Újdonság	72450670	63.770,00
153	Króm	Újdonság	72452000	53.530,00

Rebris E Egykaros kádcsaptelepek univerzális iBox falsík alatti szereléséhez

Általános jellemzők

- kerámiabetét
- beállítható forróvíz korlátozás
- váltószelep automatikus visszaállítással
- visszafolyásgátló
- csatlakozás módja: alaptest



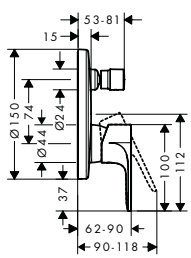

Termékváltozatok áttekintése

EN 1717 biztonsági kombináció	max. átfolyási mennyiség 3 bar nyomáson (l/perc)	Felület		Cikkszám	Ár (Ft)
–	27,6	Króm	Újdonság	72468000	54.160,00
		Matt Fekete	Újdonság	72468670	67.710,00
■	25,6	Króm	Újdonság	72469000	84.965,00
		Matt Fekete	Újdonság	72469670	106.235,00

Szükséges alkatrészek:		Cikkszám	Ár (Ft)
	iBox universal alaptest	01800180	59.440,00

Kiegészítő termékek:		Felület	Cikkszám	Ár (Ft)
	Hosszabbító rozetta Ø 150 mm	Króm	13597000	20.720,00
		Matt Fekete	13597670	28.990,00

A méretek mm-ben értendők.

A technikai és műszaki változtatások jogát fenntartjuk.

Rebris E Egykaros kádcsaptelep falsík alatti szereléshez

Tulajdonságok

- maximális átfolyási mennyiség 3 bar mellett: 30,7 l/perc
- kádtöltő átfolyási mennyisége 3 bar nyomás esetén: 30,7 l/perc
- kézizuhany átfolyási mennyisége 3 bar nyomás esetén: 27,4 l/perc
- váltószelep automatikus visszaállítással
- csatlakozás módja: alaptest



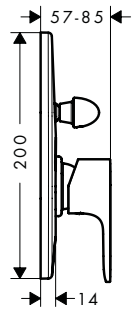

Felület		Cikkszám	Ár (Ft)
Króm	Újdonság	72459000	18.830,00
Matt Fekete	Újdonság	72459670	23.515,00

Szükséges alkatrészek:		Cikkszám	Ár (Ft)
	Alaptest egykaros kádcsaptelephez, falsík alatti szereléshez	31741180	53.885,00

Rebris E Egykaros kádcsaptelep szett falsík alatti szereléshez

Tulajdonságok

- tartalmazza a következőket: egykaros kádcsaptelep, alaptest
- maximális átfolyási mennyiség 3 bar mellett: 30,7 l/perc
- kádtöltő átfolyási mennyisége 3 bar nyomás esetén: 30,7 l/perc
- kézizuhany átfolyási mennyisége 3 bar nyomás esetén: 27,4 l/perc
- kerámiabetét
- beállítható forróvíz korlátozás
- váltószelep automatikus visszaállítással
- csatlakozás módja: alaptest





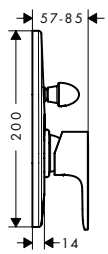

Felület		Cikkszám	Ár (Ft)
Króm	Újdonság	72458000	69.130,00
Matt Fekete	Újdonság	72458670	73.700,00

Összetevők:		Mellékelve	Cikkszám
	Rebris E Egykaros kádcsaptelep falsík alatti szereléshez	72458XXX	72459XXX
	Alaptest egykaros kádcsaptelephez, falsík alatti szereléshez	72458XXX	31741180

A méretek mm-ben értendők.

A technikai és műszaki változtatások jogát fenntartjuk.

Rebris E Kádtöltő

Tulajdonságok

- ½"
- rozettával
- kinyúlás: 200 mm
- fali szerelés
- maximális átfolyási mennyiség 3 bar mellett: 22 l/perc
- vízsugár fajta: normál vízsugár



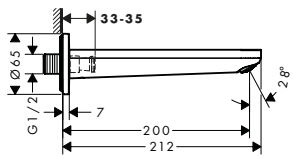

Technológiák

AirPower

Felület		Cikkszám	Ár (Ft)
Króm	Újdonság	72431000	36.160,00
Matt Fekete	Újdonság	72431670	45.220,00

Rebris E Egykaros kád- és zuhanycsaptelep Monotrou kétféle átfolyási mennyiséggel

Tulajdonságok

- kinyúlás: 140 mm
- vízsugár fajtája: normál vízsugár
- maximális átfolyási mennyiség 3 bar mellett: 18,7 l/perc
- kádtöltő átfolyási mennyisége 3 bar nyomás esetén: 18,7 l/perc
- kézizuhany átfolyási mennyisége 3 bar nyomás esetén: 13,6 l/perc
- kerámiabetét 2 átfolyási mennyiséggel
- beállítható forróvíz korlátozás
- váltószelep automatikus visszaállítással
- integrált EN 1717 biztonsági kombinációval
- csatlakozás módja: G ⅜ csatlakozók



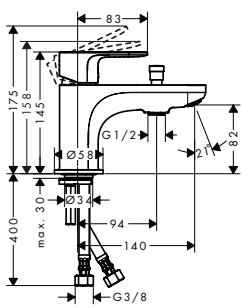

Technológiák

AirPower

Felület		Cikkszám	Ár (Ft)
Króm	Újdonság	72437000	50.575,00

Rebris E Egykaros kádcsaptelep Monotrou

Tulajdonságok

- kinyúlás: 140 mm
- vízsugár fajtája: normál vízsugár
- maximális átfolyási mennyiség 3 bar mellett: 19,9 l/perc
- kádtöltő átfolyási mennyisége 3 bar nyomás esetén: 19,9 l/perc
- kerámiabetét
- beállítható forróvíz korlátozás
- csatlakozás módja: G ⅜ csatlakozók



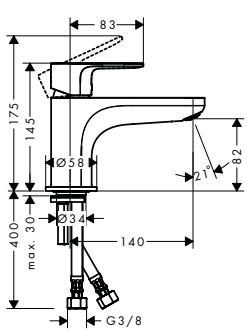

Technológiák

AirPower

Felület		Cikkszám	Ár (Ft)
Króm	Újdonság	72435000	46.360,00

A méretek mm-ben értendők.

A technikai és műszaki változtatások jogát fenntartjuk.

Rebris E Egykaros zuhanycsaptelep falsíkon kívüli szereléshez

Általános jellemzők

- kerámiabetét
- beállítható forróvíz korlátozás
- visszafolyásgátló
- zajcsillapítóval
- DN15 tömlőcsatlakozás



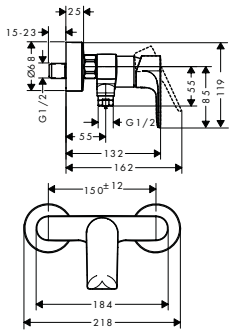



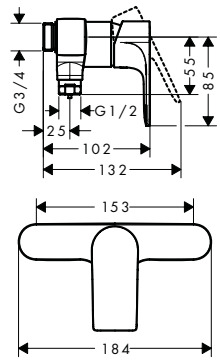

Termékváltozatok áttekintése

kiállások közti távolság (mm)	Felület		Cikkszám	Ár (Ft)
150 ± 12	Króm	Újdonság	72650000	39.430,00
	Matt Fekete	Újdonság	72650670	49.275,00
153	Króm		72652000	

Rebris E Egykaros zuhanycsaptelep falsík alatti szereléshez iBox alaptesthez

Tulajdonságok

- maximális átfolyási mennyiség 3 bar mellett: 23,4 l/perc
- kerámiabetét
- beállítható forróvíz korlátozás
- csatlakozás módja: alaptest



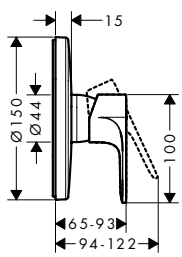

Felület		Cikkszám	Ár (Ft)
Króm	Újdonság	72668000	46.400,00
Matt Fekete	Újdonság	72668670	58.020,00

Szükséges alkatrészek:		Cikkszám	Ár (Ft)
	iBox universal alaptest	01800180	59.440,00

Kiegészítő termékek:		Felület	Cikkszám	Ár (Ft)
	Hosszabbító rozetta Ø 150 mm	Króm	13597000	20.720,00
		Matt Fekete	13597670	28.990,00

A méretek mm-ben értendők.

A technikai és műszaki változtatások jogát fenntartjuk.

Rebris E Egykaros zuhanycsaptelep falsík alatti szereléshez

Tulajdonságok

· maximális átfolyási mennyiség 3 bar mellett: 28,7 l/perc
· csatlakozás módja: alaptest



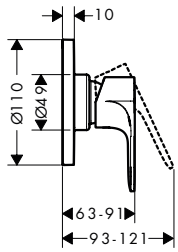

Felület		Cikkszám	Ár (Ft)
Króm	Újdonság	72659000	14.970,00
Matt Fekete	Újdonság	72659670	18.710,00

Szükséges alkatrészek:		Cikkszám	Ár (Ft)
	Alaptest egykaros zuhanycsaptelep falsík alatti szereléshez	13620180	47.860,00

Rebris E Egykaros zuhanycsaptelep szett falsík alatti szereléshez

Tulajdonságok

· tartalmazza a következőket: egykaros zuhanycsaptelep, alaptest
· maximális átfolyási mennyiség 3 bar mellett: 28,7 l/perc
· kerámiabetét
· beállítható forróvíz korlátozás
· csatlakozás módja: alaptest





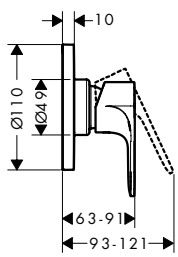

Felület		Cikkszám	Ár (Ft)
Króm	Újdonság	72658000	59.715,00
Matt Fekete	Újdonság	72658670	63.340,00

Összetevők:		Mellékelve	Cikkszám
	Rebris E Egykaros zuhanycsaptelep falsík alatti szereléshez	72658XXX	72659XXX
	Alaptest egykaros zuhanycsaptelep falsík alatti szereléshez	72658XXX	13620180

A méretek mm-ben értendők.
A technikai és műszaki változtatások jogát fenntartjuk.

Rebris S Egykaros mosdócsaptelepek

Általános jellemzők

- vízsugár fajta: normál vízsugár
- kerámiabetét
- beállítható forróvíz korlátozás
- átfolyós vízmelegítőkhöz alkalmas

80



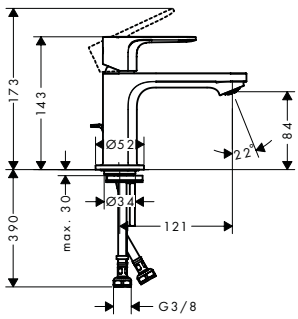

110



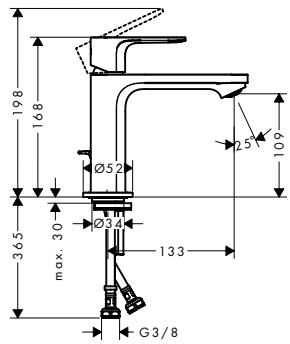

240



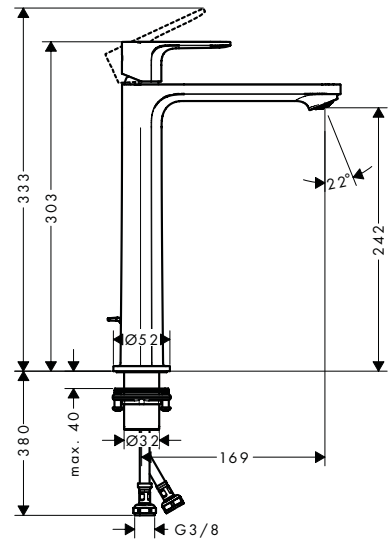

Fenntarthatóság



Technológiák



Termékváltozatok áttekintése

Com-fortZone	kinyúlás (mm)	kifolyó magassá-ga (mm)	lefolyó-készlet	CoolStart	mosdó-kagylók-hoz	max. átfolyási meny-nyiség 3 bar nyomá-son (l/perc)	Felület		Cikkszám	Ár (Ft)
80	121	84	automata	■	–	5	Króm	Újdonság	72513000	37.655,00
							Matt Fekete	Újdonság	72513670	47.030,00
80	121	84	automata	■	–	4	Króm	Újdonság	72586000	37.655,00
							Matt Fekete	Újdonság	72586670	47.030,00
80	121	84	fém auto-mata	■	–	5	Króm	Újdonság	72584000	42.110,00
							Matt Fekete	Újdonság	72584670	52.625,00
80	121	84	nélkül	■	–	5	Króm	Újdonság	72514000	35.530,00
80	121	84	automata	–	–	5	Króm	Újdonság	72510000	37.655,00
110	133	109	automata	■	–	5	Króm	Újdonság	72519000	44.275,00
							Matt Fekete	Újdonság	72519670	55.345,00
110	133	109	automata	■	–	4	Króm	Újdonság	72588000	44.275,00
							Matt Fekete	Újdonság	72588670	55.345,00
110	133	109	fém auto-mata	■	–	5	Króm	Újdonság	72527000	49.590,00
							Matt Fekete	Újdonság	72527670	62.000,00
110	133	109	nélkül	■	–	5	Króm	Újdonság	72520000	42.145,00
							Matt Fekete	Újdonság	72520670	52.705,00

A méretek mm-ben értendők.

A technikai és műszaki változtatások jogát fenntartjuk.

Rebris S Egykaros mosdócsaptelepek

Termékváltozatok áttekintése

ComfortZone	kinyúlás (mm)	kifolyó magassága (mm)	lefolyókészlet	CoolStart	mosdókagylókhoz	max. átfolyási mennyiség 3 bar nyomáson (l/perc)	Felület		Cikkszám	Ár (Ft)
110	133	109	automata	–	–	5	Króm	Újdonság	72517000	44.275,00
							Matt Fekete	Újdonság	72517670	55.345,00
240	169	242	automata	■	■	5	Króm	Újdonság	72580000	68.695,00
							Matt Fekete	Újdonság	72580670	85.910,00
240	169	242	automata	■	■	4	Króm	Újdonság	72590000	68.695,00
							Matt Fekete	Újdonság	72590670	85.910,00
240	169	242	nélkül	■	■	5	Króm	Újdonság	72582000	66.610,00

Rebris S Egykaros mosdócsaptelep 110 bidette zuhannyal és zuhanycsővel 160 cm lefolyógarnitúra nélkül

Tulajdonságok

- tartalmazza a következőket: egykaros mosdócsaptelep, bidé kézizuhany, zuhanytartó, zuhanytömlő
- ComfortZone 110
- kinyúlás: 133 mm
- kifolyó magassága: 109 mm
- vízsugár fajta: normál vízsugár
- maximális átfolyási mennyiség 3 bar mellett: 4,7 l/perc
- kerámiabetét
- beállítható forróvíz korlátozás
- átfolyós vízmelegítőkhöz alkalmas



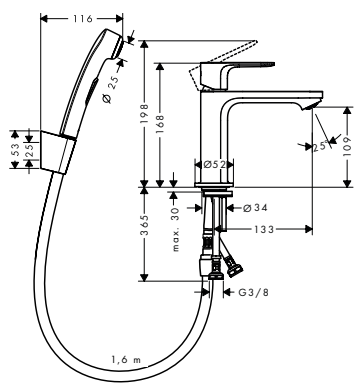

Fenntarthatóság

EcoSmart

Technológiák

Remove &Clean | AirPower | Comfort Zone

Felület		Cikkszám	Ár (Ft)
Króm	Újdonság	72215000	59.005,00
Matt Fekete	Újdonság	72215670	73.775,00

Összetevők:	Mellékelve	Cikkszám
Bidette kézizuhany 1jet zuhanytartóval és 160 cm-es zuhanytömlővel	72215000	32128000

A méretek mm-ben értendők.

A technikai és műszaki változtatások jogát fenntartjuk.

Rebris S Egykaros mosdócsaptelep 210 elforgatható kifolyóval és automata lefolyógarnitúrával

Tulajdonságok

- tartalmazza a következőket: egykaros mosdócsaptelep, lefolyógarnitúra
- ComfortZone 210
- kinyúlás: 154 mm
- kifolyó magassága: 222 mm
- elfordulási tartomány 120°
- vízsugár fajta: normál vízsugár
- maximális átfolyási mennyiség 3 bar mellett: 5 l/perc
- kerámiabetét
- beállítható forrózvíz korlátozás
- átfolyós vízmelegítőkhöz alkalmas
- automata lefolyógarnitúra 1¼"
- lefolyógarnitúra anyaga: szintetikus



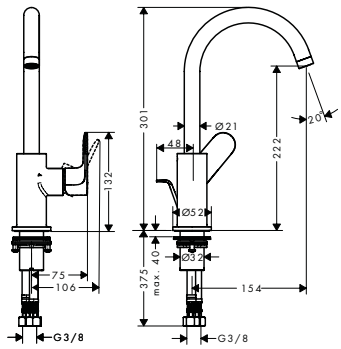

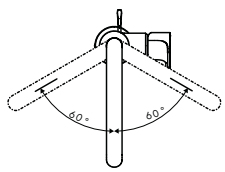

Fenntarthatóság

EcoSmart

Technológiák

AirPower | Comfort Zone

Felület		Cikkszám	Ár (Ft)
Króm	Újdonság	72536000	61.960,00
Matt Fekete	Újdonság	72536670	77.480,00

Rebris S Egykaros csaptelep 80 hideg vízhez vagy előre beállított hőfokhoz lefolyógarnitúra nélkül

Tulajdonságok

- ComfortZone 80
- kinyúlás: 121 mm
- kifolyó magassága: 84 mm
- vízsugár fajta: normál vízsugár
- maximális átfolyási mennyiség 3 bar mellett: 5 l/perc
- kerámiabetét
- csak hidegvíz bekötéséhez



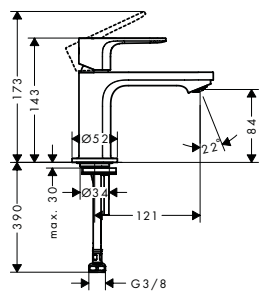

Fenntarthatóság

EcoSmart

Technológiák

Remove &Clean | AirPower | Comfort Zone

Felület		Cikkszám	Ár (Ft)
Króm	Újdonság	72503000	33.205,00
Matt Fekete	Újdonság	72503670	41.515,00

A méretek mm-ben értendők.

A technikai és műszaki változtatások jogát fenntartjuk.

Rebris S 3-lyukú mosdócsaptelep 110 automata lefolyógarnitúrával

Tulajdonságok

- tartalmazza a következőket: 3-lyukú mosdócsaptelep, lefolyógarnitúra
- ComfortZone 110
- kinyúlás: 134 mm
- kifolyó magassága: 107 mm
- vízsugár fajta: normál vízsugár
- maximális átfolyási mennyiség 3 bar mellett: 5 l/perc
- meleg/hideg kerámia szelepek 90°
- átfolyós vízmelegítőkhöz alkalmas
- automata lefolyógarnitúra 1¼"
- lefolyógarnitúra anyaga: szintetikus



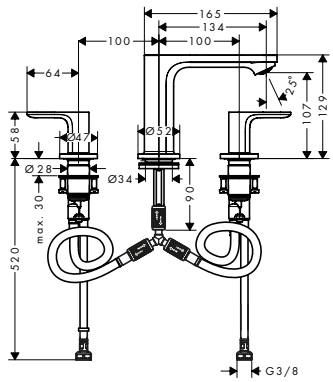

Fenntarthatóság

EcoSmart

Technológiák

AirPower | Comfort Zone

Felület		Cikkszám	Ár (Ft)
Króm	Újdonság	72530000	84.100,00

Rebris S Egykaros fali mosdócsaptelep falsík alatti szereléshez, 20 cm-es kifolyóval

Tulajdonságok

- tartalmazza a következőket: Egykaros mosdócsaptelep falsík alatti szereléshez, lefolyógarnitúra
- kinyúlás: 200 mm
- vízsugár fajta: normál vízsugár
- maximális átfolyási mennyiség 3 bar mellett: 5 l/perc
- kerámiabetét
- beállítható forróvíz korlátozás
- átfolyós vízmelegítőkhöz alkalmas
- nem zárható lefolyógarnitúra
- lefolyógarnitúra anyaga: fém
- a fogantyú jobbra vagy balra pozícionálható az alaptest beépítésétől függően



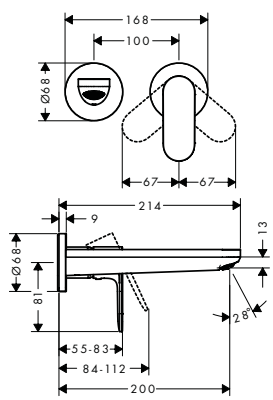

Fenntarthatóság

EcoSmart

Technológiák

AirPower

Felület		Cikkszám	Ár (Ft)
Króm	Újdonság	72528000	66.610,00
Matt Fekete	Újdonság	72528670	83.230,00

Szükséges alkatrészek:		Cikkszám	Ár (Ft)
	Alaptest egykaros mosdócsaptelephez, falsík alatti szereléshez	13622180	95.440,00

A méretek mm-ben értendők.

A technikai és műszaki változtatások jogát fenntartjuk.

Rebris S Egykaros bidécsaptelepek

Általános jellemzők

- tartalmazza a következőket: egylyukas bidé csaptelep, lefolyógarnitúra
- kinyúlás: 120 mm
- kifolyó magassága: 89 mm
- rögzített kifolyóval
- perlátor gömbcsuklóval
- vízsugár fajta: normál vízsugár
- maximális átfolyási mennyiség 3 bar mellett: 5 l/perc
- kerámiabetét
- beállítható forróvíz korlátozás
- átfolyós vízmelegítőkhöz alkalmas
- automata lefolyógarnitúra 1¼"



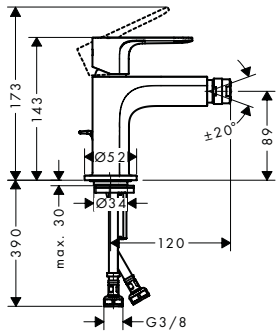

Fenntarthatóság

EcoSmart

Technológiák

AirPower

Termékváltozatok áttekintése

lefolyókészlet	Felület		Cikkszám	Ár (Ft)
automata	Króm	Újdonság	72210000	46.715,00
	Matt Fekete	Újdonság	72210670	58.415,00
fém automata	Króm	Újdonság	72212000	52.350,00
	Matt Fekete	Újdonság	72212670	65.425,00

Rebris S Egykaros kádcsaptelep falsíkon kívüli szereléshez

Általános jellemzők

- kinyúlás: 173 mm
- vízsugár fajtája: normál vízsugár
- kerámiabetét
- váltószelep automatikus visszaállítással
- integrált EN 1717 biztonsági kombinációval
- zajcsillapítóval
- átfolyós vízmelegítőkhöz alkalmas



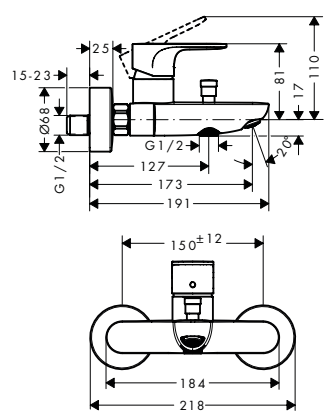



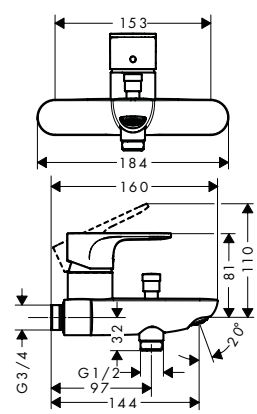

Technológiák

AirPower

Termékváltozatok áttekintése

kiállások közti távolság (mm)	Felület		Cikkszám	Ár (Ft)
150 ± 12	Króm	Újdonság	72440000	48.685,00
	Matt Fekete	Újdonság	72440670	60.860,00
153	Króm	Újdonság	72442000	51.130,00

A méretek mm-ben értendők.

A technikai és műszaki változtatások jogát fenntartjuk.

Rebris S Egykaros kádcsaptelep falsíkon kívüli szereléshez

Rebris S Egykaros kádcsaptelep falsíkon kívüli szereléshez kétféle átfolyási mennyiséggel

Tulajdonságok

- kinyúlás: 173 mm
- kiállások közti távolság: 150 mm ± 12 mm
- vízsugár fajtája: normál vízsugár
- maximális átfolyási mennyiség 3 bar mellett: 19,5 l/perc
- kádtöltő átfolyási mennyisége 3 bar nyomás esetén: 19,5 l/perc
- kézizuhany átfolyási mennyisége 3 bar nyomás esetén: 14,8 l/perc
- kerámiabetét
- váltószelep automatikus visszaállítással
- integrált EN 1717 biztonsági kombinációval
- zajcsillapítóval
- átfolyós vízmelegítőkhöz alkalmas
- csatlakozás módja: S-csatlakozók



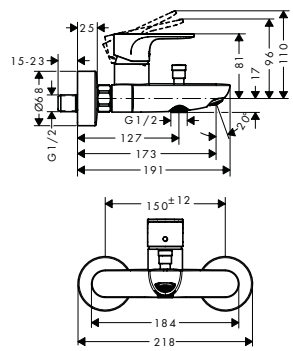

Technológiák

AirPower

Felület		Cikkszám	Ár (Ft)
Króm	Újdonság	72443000	48.685,00
Matt Fekete	Újdonság	72443670	60.860,00

Rebris S Egykaros kádcsaptelepek univerzális iBox falsík alatti szereléséhez

Általános jellemzők

- kerámiabetét
- beállítható forróvíz korlátozás
- váltószelep automatikus visszaállítással
- zajcsillapítóval
- csatlakozás módja: alaptest



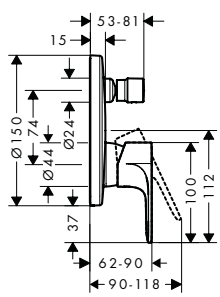

Termékváltozatok áttekintése

EN 1717 biztonsági kombináció	max. átfolyási mennyiség 3 bar nyomáson (l/perc)	Felület		Cikkszám	Ár (Ft)
–	27,6	Króm	Újdonság	72466000	51.680,00
		Matt Fekete	Újdonság	72466670	64.600,00
■	25,6	Króm	Újdonság	72467000	81.105,00
		Matt Fekete	Újdonság	72467670	101.390,00

Szükséges alkatrészek:		Cikkszám	Ár (Ft)
	iBox universal alaptest	01800180	59.440,00

Kiegészítő termékek:		Felület	Cikkszám	Ár (Ft)
	Hosszabbító rozetta Ø 150 mm	Króm	13597000	20.720,00
		Matt Fekete	13597670	28.990,00

A méretek mm-ben értendők.

A technikai és műszaki változtatások jogát fenntartjuk.

Rebris S Egykaros kádcsaptelep falsík alatti szereléshez

Tulajdonságok

- maximális átfolyási mennyiség 3 bar mellett: 30,7 l/perc
- kádtöltő átfolyási mennyisége 3 bar nyomás esetén: 30,7 l/perc
- kézizuhany átfolyási mennyisége 3 bar nyomás esetén: 27,4 l/perc
- váltószelep automatikus visszaállítással
- csatlakozás módja: alaptest



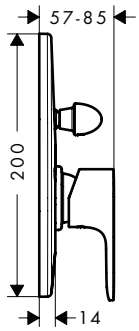

Felület		Cikkszám	Ár (Ft)
Króm	Újdonság	72449000	18.080,00
Matt Fekete	Újdonság	72449670	22.570,00

Szükséges alkatrészek:		Cikkszám	Ár (Ft)
	Alaptest egykaros kádcsaptelephez, falsík alatti szereléshez	31741180	53.885,00

Rebris S Egykaros kádcsaptelep szett falsík alatti szereléshez

Tulajdonságok

- tartalmazza a következőket: egykaros kádcsaptelep, alaptest
- maximális átfolyási mennyiség 3 bar mellett: 30,7 l/perc
- kádtöltő átfolyási mennyisége 3 bar nyomás esetén: 30,7 l/perc
- kézizuhany átfolyási mennyisége 3 bar nyomás esetén: 27,4 l/perc
- kerámiabetét
- beállítható forróvíz korlátozás
- váltószelep automatikus visszaállítással
- csatlakozás módja: alaptest





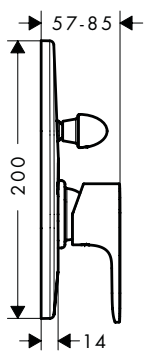

Felület		Cikkszám	Ár (Ft)
Króm	Újdonság	72448000	68.420,00
Matt Fekete	Újdonság	72448670	72.755,00

Összetevők:		Mellékelve	Cikkszám
	Rebris S Egykaros kádcsaptelep falsík alatti szereléshez	72448XXX	72449XXX
	Alaptest egykaros kádcsaptelephez, falsík alatti szereléshez	72448XXX	31741180

A méretek mm-ben értendők.

A technikai és műszaki változtatások jogát fenntartjuk.

Rebris S Kádtöltő

Tulajdonságok

- ½"
- rozettával
- kinyúlás: 200 mm
- fali szerelés
- maximális átfolyási mennyiség 3 bar mellett: 22 l/perc
- vízsugár fajta: normál vízsugár



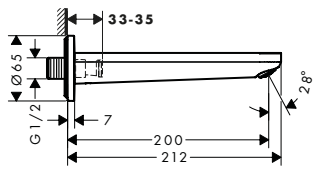

Technológiák

AirPower

Felület		Cikkszám	Ár (Ft)
Króm	Újdonság	72430000	34.505,00
Matt Fekete	Újdonság	72430670	43.170,00

Rebris S Egykaros kád- és zuhanycsaptelep Monotrou kétféle átfolyási mennyiséggel

Tulajdonságok

- kinyúlás: 140 mm
- vízsugár fajtája: normál vízsugár
- maximális átfolyási mennyiség 3 bar mellett: 18,7 l/perc
- kádtöltő átfolyási mennyisége 3 bar nyomás esetén: 18,7 l/perc
- kézizuhany átfolyási mennyisége 3 bar nyomás esetén: 13,6 l/perc
- kerámiabetét 2 átfolyási mennyiséggel
- beállítható forróvíz korlátozás
- váltószelep automatikus visszaállítással
- integrált EN 1717 biztonsági kombinációval
- csatlakozás módja: G ⅜ csatlakozók



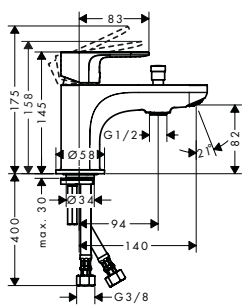

Technológiák

AirPower

Felület		Cikkszám	Ár (Ft)
Króm	Újdonság	72436000	48.490,00

Rebris S Egykaros kádcsaptelep Monotrou

Tulajdonságok

- kinyúlás: 140 mm
- vízsugár fajtája: normál vízsugár
- maximális átfolyási mennyiség 3 bar mellett: 19,9 l/perc
- kádtöltő átfolyási mennyisége 3 bar nyomás esetén: 19,9 l/perc
- kerámiabetét
- beállítható forróvíz korlátozás
- csatlakozás módja: G ⅜ csatlakozók



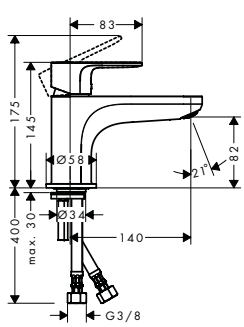

Technológiák

AirPower

Felület		Cikkszám	Ár (Ft)
Króm	Újdonság	72434000	44.275,00

A méretek mm-ben értendők.

A technikai és műszaki változtatások jogát fenntartjuk.

Rebris S Egykaros zuhanycsaptelep falsíkon kívüli szereléshez

Általános jellemzők

- kerámiabetét
- beállítható forróvíz korlátozás
- visszafolyásgátló
- zajcsillapítóval
- DN15 tömlőcsatlakozás



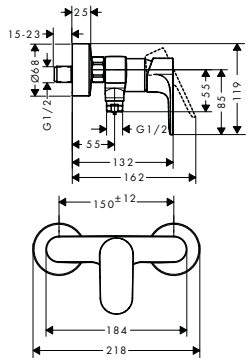



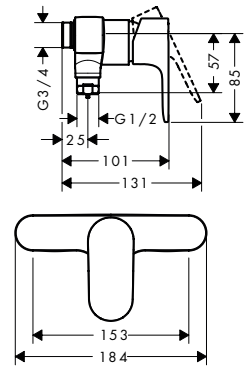

Termékváltozatok áttekintése

kiállások közti távolság (mm)	Felület		Cikkszám	Ár (Ft)
150 ± 12	Króm	Újdonság	72640000	37.655,00
	Matt Fekete	Újdonság	72640670	47.030,00
153	Króm		72642000	

Rebris S Egykaros zuhanycsaptelep falsíkon kívüli szereléshez kétféle átfolyási mennyiséggel

Tulajdonságok

- kiállások közti távolság: 150 mm ± 12 mm
- maximális átfolyási mennyiség 3 bar mellett: 18,3 l/perc
- kézizuhany átfolyási mennyisége 3 bar nyomás esetén: 18,3 l/perc
- kerámiabetét
- beállítható forróvíz korlátozás
- visszafolyásgátló
- zajcsillapítóval
- DN15 tömlőcsatlakozás
- csatlakozás módja: S-csatlakozók



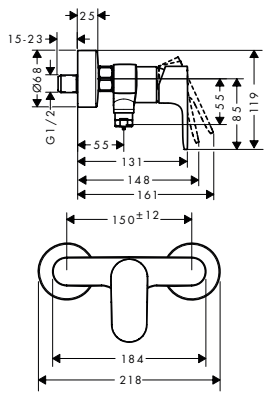

Felület		Cikkszám	Ár (Ft)
Króm	Újdonság	72643000	37.655,00
Matt Fekete	Újdonság	72643670	47.030,00

A méretek mm-ben értendők.

A technikai és műszaki változtatások jogát fenntartjuk.

Rebris S Egykaros zuhanycsaptelep falsík alatti szereléshez iBox alaptesthez

Tulajdonságok

- maximális átfolyási mennyiség 3 bar mellett: 23,4 l/perc
- kerámiabetét
- beállítható forrózíz korlátozás
- csatlakozás módja: alaptest



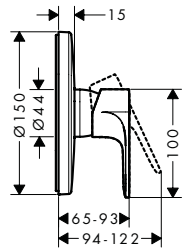

Felület		Cikkszám	Ár (Ft)
Króm	Újdonság	72667000	44.275,00
Matt Fekete	Újdonság	72667670	55.345,00

Szükséges alkatrészek:		Cikkszám	Ár (Ft)
	iBox universal alaptest	01800180	59.440,00

Kiegészítő termékek:		Felület	Cikkszám	Ár (Ft)
	Hosszabbító rozetta Ø 150 mm	Króm	13597000	20.720,00
		Matt Fekete	13597670	28.990,00

Rebris S Egykaros zuhanycsaptelep falsík alatti szereléshez

Tulajdonságok

- maximális átfolyási mennyiség 3 bar mellett: 28,7 l/perc
- csatlakozás módja: alaptest



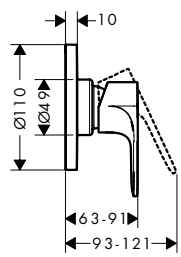

Felület		Cikkszám	Ár (Ft)
Króm	Újdonság	72649000	14.495,00
Matt Fekete	Újdonság	72649670	18.120,00

Szükséges alkatrészek:		Cikkszám	Ár (Ft)
	Alaptest egykaros zuhanycsaptelep falsík alatti szereléshez	13620180	47.860,00

A méretek mm-ben értendők.

A technikai és műszaki változtatások jogát fenntartjuk.

Rebris S Egykaros zuhanycsaptelep szett falsík alatti szereléshez

Tulajdonságok

- tartalmazza a következőket: egykaros zuhanycsaptelep, alaptest
- maximális átfolyási mennyiség 3 bar mellett: 28,7 l/perc
- kerámiabetét
- beállítható forrózíz korlátozás
- csatlakozás módja: alaptest





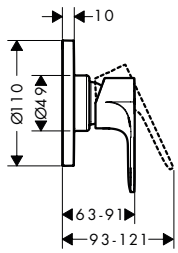

Felület		Cikkszám	Ár (Ft)
Króm	Újdonság	72648000	59.245,00
Matt Fekete	Újdonság	72648670	62.750,00

Összetevők:		Mellékelve	Cikkszám
	Rebris S Egykaros zuhanycsaptelep falsík alatti szereléshez	72648XXX	72649XXX
	Alaptest egykaros zuhanycsaptelep falsík alatti szereléshez	72648XXX	13620180

A méretek mm-ben értendők.

A technikai és műszaki változtatások jogát fenntartjuk.

Vernis Shape



Felületek



króm



matt fekete

Vernis Blend



Technológia és előnyök



ComfortZone: Kényelem minden szinten – a csaptelep optimálisan illeszkedik a mosdókagyló kialakításához.



AirPower: Levegőt kever a vízhez. A lágy, fröccsenésmentes vízsugárért és a telített, könnyű vízcseppekért.





A felületek és termékjellemzők a modelltől függően állnak rendelkezésre

Vernis Blend Egykaros mosdócsaptelepek

Általános jellemzők

- vízsugár fajta: normál vízsugár
- elforgatható vízsugár átalakító
- maximális átfolyási mennyiség 3 bar mellett: 5 l/perc
- kerámiabetét
- átfolyós vízmelegítőkhöz alkalmas

70



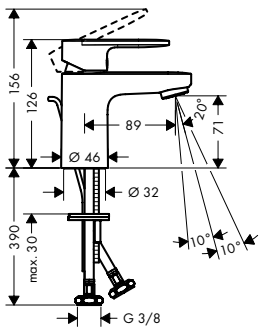

100



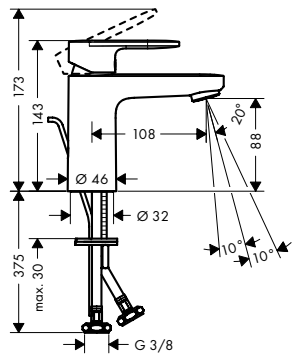

190



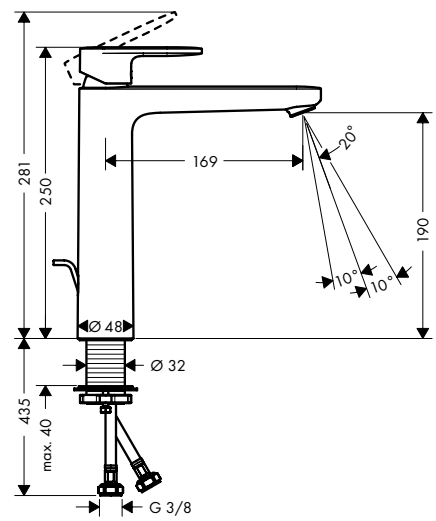

Fenntarthatóság

EcoSmart CoolStart

Technológiák

AirPower Comfort Zone

Termékváltozatok áttekintése

ComfortZone	kinyúlás (mm)	kifolyó magassága (mm)	lefolyókészlet	CoolStart	Felület	Cikkszám	Ár (Ft)
70	89	71	automata	■	Króm	71584000	30.480,00
					Matt Fekete	71584670	42.685,00
70	89	71	fém automata	–	Króm	71557000	35.030,00
70	89	71	automata	–	Króm	71550000	30.480,00
					Matt Fekete	71550670	42.685,00
70	89	71	nélkül	–	Króm	71558000	27.295,00
					Matt Fekete	71558670	38.215,00
100	108	88	automata	■	Króm	71585000	39.830,00
					Matt Fekete	71585670	55.380,00
100	108	88	fém automata	–	Króm	71559000	44.380,00
100	108	88	automata	–	Króm	71551000	39.830,00
					Matt Fekete	71551670	55.380,00
100	108	88	nélkül	–	Króm	71580000	36.685,00
					Matt Fekete	71580670	51.370,00
190	169	190	automata	–	Króm	71552000	52.280,00
					Matt Fekete	71552670	73.205,00
190	169	190	fém automata	–	Króm	71581000	56.830,00
190	169	190	nélkül	–	Króm	71582000	49.095,00
					Matt Fekete	71582670	68.740,00

A méretek mm-ben értendők.

A technikai és műszaki változtatások jogát fenntartjuk.

Vernis Blend Egykaros mosdócsaptelep projektcsomagok

Általános jellemzők

- tartalmazza a következőket: egykaros mosdócsaptelep, lefolyógarnitúra
- vízsugár fajta: normál vízsugár
- elforgatható vízsugár átalakító
- maximális átfolyási mennyiség 3 bar mellett: 5 l/perc
- kerámiabetét
- beállítható forróvíz korlátozás
- átfolyós vízmelegítőkhöz alkalmas
- automata lefolyógarnitúra 1¼"
- lefolyógarnitúra anyaga: szintetikus
- csomagolási egység: 6 darab

70

6x



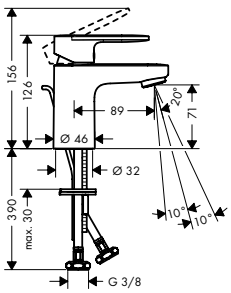

100

6x



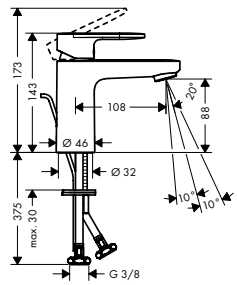

Fenntarthatóság

EcoSmart

Technológiák

AirPower

Comfort Zone

Termékváltozatok áttekintése

ComfortZone	kinyúlás (mm)	kifolyó magassága (mm)	lefolyókészlet	Felület	Cikkszám	Ár (Ft)
70	89	71	automata	Króm	71587000	179.540,00
100	108	88	automata	Króm	71588000	232.690,00

A méretek mm-ben értendők.

A technikai és műszaki változtatások jogát fenntartjuk.

Vernis Blend Egykaros mosdócsaptelepek izolált vízvezetéssel

Általános jellemzők

- tartalmazza a következőket: egykaros mosdócsaptelep, lefolyógarnitúra
- vízsugár fajta: normál vízsugár
- elforgatható vízsugár átalakító
- maximális átfolyási mennyiség 3 bar mellett: 5 l/perc
- kerámiabetét
- beállítható forróvíz korlátozás
- szigetelt vízvezetés – nikkellel és ólommal való érintkezés nélkül
- átfolyós vízmelegítőkhöz alkalmas
- automata lefolyógarnitúra 1¼"
- lefolyógarnitúra anyaga: szintetikus

70



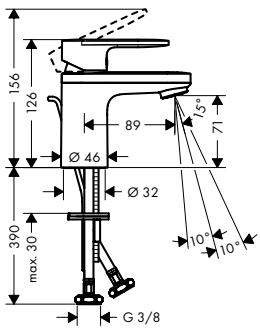

100



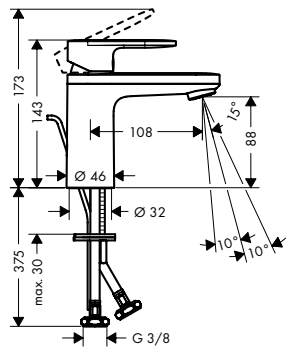

190



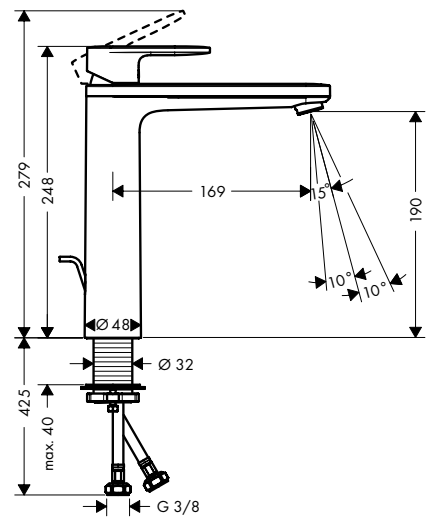

Fenntarthatóság

EcoSmart

Technológiák

AirPower Comfort Zone

Termékváltozatok áttekintése

ComfortZone	kinyúlás (mm)	kifolyó magassága (mm)	lefolyókészlet	Felület	Cikkszám	Ár (Ft)
70	89	71	automata	Króm	71570000	30.480,00
100	108	88	automata	Króm	71571000	39.830,00
190	169	190	automata	Króm	71572000	52.280,00

A méretek mm-ben értendők.

A technikai és műszaki változtatások jogát fenntartjuk.

Vernis Blend Hidegvizes csaptelep 70, lefolyógarnitúra nélkül

Tulajdonságok

- ComfortZone 70
- kinyúlás: 93 mm
- kifolyó magassága: 59 mm
- vízsugár fajta: normál vízsugár
- maximális átfolyási mennyiség 3 bar mellett: 5 l/perc
- 90°-os kerámiaszelep
- csak hidegvíz bekötéséhez



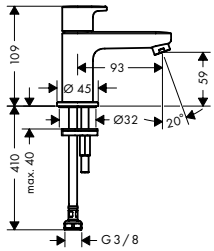

Fenntarthatóság

EcoSmart

Technológiák

AirPower Comfort Zone

Felület	Cikkszám	Ár (Ft)
Króm	71583000	25.310,00
Matt Fekete	71583670	35.485,00

Vernis Blend Egykaros mosdócsaptelep 100, bidé kézizuhannyal és 160 cm-es zuhanytömlővel

Tulajdonságok

- tartalmazza a következőket: egykaros mosdócsaptelep, bidé kézizuhany, zuhanytartó, zuhanytömlő
- ComfortZone 100
- kinyúlás: 108 mm
- kifolyó magassága: 88 mm
- vízsugár fajta: normál vízsugár, zuhany vízsugár
- maximális átfolyási mennyiség 3 bar mellett: 5 l/perc
- kerámiabetét
- beállítható forróvíz korlátozás



Fenntarthatóság

EcoSmart

Technológiák

AirPower Comfort Zone Quick Clean

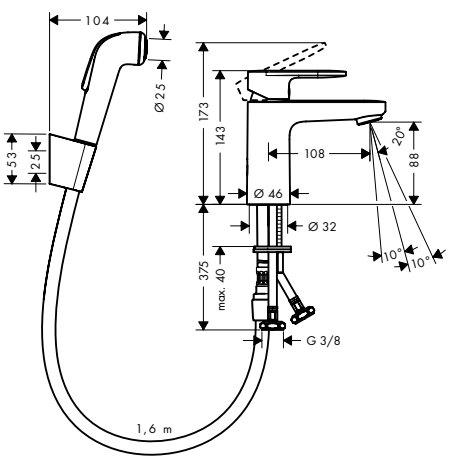

Felület	Cikkszám	Ár (Ft)
Króm	71215000	45.870,00

A méretek mm-ben értendők.

A technikai és műszaki változtatások jogát fenntartjuk.

Vernis Blend Egykaros mosdócsaptelep elforgatható kifolyóval és automata lefolyógarnitúrával

Tulajdonságok

- tartalmazza a következőket: egykaros mosdócsaptelep, lefolyógarnitúra
- ComfortZone 200
- kinyúlás: 166 mm
- kifolyó magassága: 200 mm
- elfordulási tartomány 2 lépésben állítható 120° vagy 360°
- vízsugár fajta: lamináris vízsugár
- maximális átfolyási mennyiség 3 bar mellett: 5 l/perc
- kerámiabetét
- átfolyós vízmelegítőkhöz alkalmas
- automata lefolyógarnitúra 1¼"
- lefolyógarnitúra anyaga: szintetikus



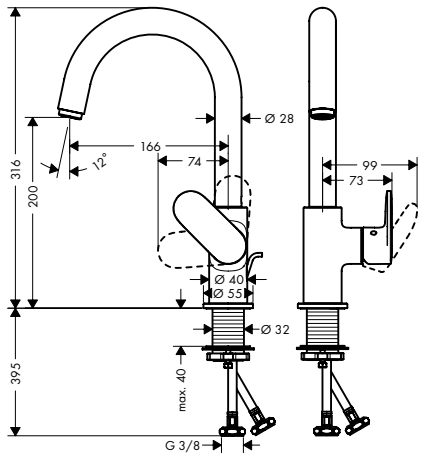

Fenntarthatóság

EcoSmart

Technológiák

Comfort Zone

Felület	Cikkszám	Ár (Ft)
Króm	71554000	63.610,00

Vernis Blend Mosdócsaptelep automata lefolyógarniturával

Tulajdonságok

- tartalmazza a következőket: 3-lyukú mosdócsaptelep, lefolyógarnitúra
- ComfortZone 150
- kinyúlás: 166 mm
- kifolyó magassága: 151 mm
- vízsugár fajta: lamináris vízsugár
- maximális átfolyási mennyiség 3 bar mellett: 5 l/perc
- meleg/hideg kerámia szelepek 90°
- átfolyós vízmelegítőkhöz alkalmas
- automata lefolyógarnitúra 1¼"
- lefolyógarnitúra anyaga: szintetikus



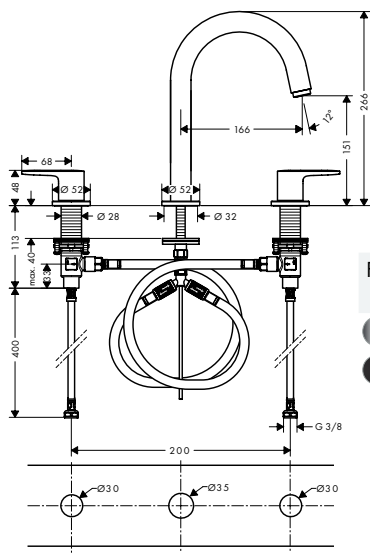

Fenntarthatóság

EcoSmart

Technológiák

Comfort Zone

Felület	Cikkszám	Ár (Ft)
Króm	71553000	77.260,00
Matt Fekete	71553670	108.195,00

A méretek mm-ben értendők.

A technikai és műszaki változtatások jogát fenntartjuk.

Vernis Blend Egykaros mosdócsaptelep falsík alatti telepítéshez, 20,7 cm-es kifolyóval

Tulajdonságok

- kinyúlás: 207 mm
- vízsugár fajta: normál vízsugár
- maximális átfolyási mennyiség 3 bar mellett: 5 l/perc
- kerámiabetét
- átfolyós vízmelegítőkhöz alkalmas
- a fogantyú jobbra vagy balra pozícionálható az alaptest beépítésétől függően



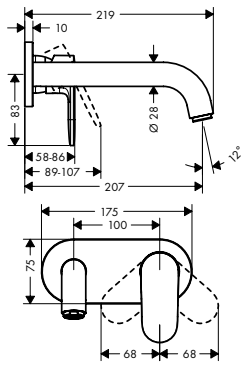

Fenntarthatóság

EcoSmart

Technológiák

AirPower

Felület	Cikkszám	Ár (Ft)
Króm	71576000	54.555,00
Matt Fekete	71576670	76.390,00

Szükséges alkatrészek:

	Cikkszám	Ár (Ft)
 Alaptest egykaros mosdócsaptelephez, falsík alatti szereléshez	13622180	95.440,00

Vernis Blend Elektromos mosdócsaptelep hőfokszabályozóval, hálózati csatlakozással, 230 V

Tulajdonságok

- ComfortZone 100
- kinyúlás: 112 mm
- vízsugár fajta: normál vízsugár
- elforgatható vízsugár átalakító
- maximális átfolyási mennyiség 3 bar mellett: 5 l/perc
- hőmérséklet előre beállítható
- szigetelt vízvezetéssel
- visszafolyásgátló
- infravörös közelítő elektronika
- az infravörös érzékelő automatikus környezeti igazítása
- 230 V / 50 Hz hálózati csatlakozás
- állítható vízfolyási idő
- öblítési idő: 10 másodperc, 20 másodperc, 30 másodperc
- higiéniai öblítés aktiválható (automatikus vízátfolyás)
- ciklikus öblítés gyakorisága: 24 óra, 48 óra, 72 óra
- Higiéniai öblítési idő: 10 másodperc, 20 másodperc, 30 másodperc
- manuális vízstop: manuális vízstopp a mosdókagyló tisztításához
- beépített szűrők a bekötőcsövekben
- a higiéniai öblítés gyakorisága és az öblítés ideje a higiénikus öblítés függ egymástól (24 h - 10 s, 48 h - 20 s, 72 h - 30 s)



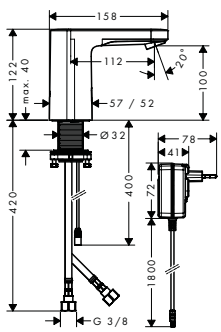

Technológiák

Sensor Activation | AirPower | Comfort Zone

Felület	Cikkszám	Ár (Ft)
Króm	71501000	108.570,00

A méretek mm-ben értendők.

A technikai és műszaki változtatások jogát fenntartjuk.

Vernis Blend Elektromos mosdócsaptelep hideg, vagy előre beállított hőfokú vízhez, hálozati csatlakozással, 230 V

Tulajdonságok

- ComfortZone 100
- kinyúlás: 112 mm
- vízsugár fajta: normál vízsugár
- elforgatható vízsugár átalakító
- maximális átfolyási mennyiség 3 bar mellett: 5 l/perc
- hideg vízhez vagy előre beállított/kondicionált vízhez
- szigetelt vízvezetéssel
- átfolyós vízmelegítőkhöz alkalmas
- infravörös közelítő elektronika
- az infravörös érzékelő automatikus környezeti igazítása
- 230 V / 50 Hz hálózati csatlakozás
- állítható vízfolyási idő
- öblítési idő: 10 másodperc, 20 másodperc, 30 másodperc
- higiéniai öblítés aktiválható (automatikus vízátfolyás)
- ciklikus öblítés gyakorisága: 24 óra, 48 óra, 72 óra
- Higiéniai öblítési idő: 10 másodperc, 20 másodperc, 30 másodperc
- manuális vízstop: manuális vízstopp a mosdókagyló tisztításához
- a higiéniai öblítés gyakorisága és az öblítés ideje a higiénikus öblítés függ egymástól (24 h - 10 s, 48 h - 20 s, 72 h - 30 s)



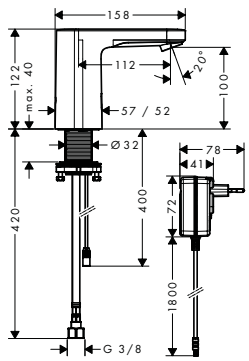

Technológiák

Sensor Activation | AirPower | Comfort Zone

Felület	Cikkszám	Ár (Ft)
Króm	71504000	90.495,00

Vernis Blend Egykaros bidécsaptelepek

Általános jellemzők

- tartalmazza a következőket: egylyukas bidé csaptelep, lefolyógarnitúra
- kinyúlás: 127 mm
- kifolyó magassága: 80 mm
- rögzített kifolyóval
- perlátor gömbcsuklóval
- vízsugár fajta: normál vízsugár
- maximális átfolyási mennyiség 3 bar mellett: 5 l/perc
- kerámiabetét
- átfolyós vízmelegítőkhöz alkalmas
- automata lefolyógarnitúra 1¼"

80



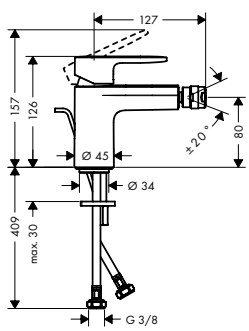

Fenntarthatóság

EcoSmart

Technológiák

AirPower

Termékváltozatok áttekintése

lefolyókészlet	Felület		Cikkszám	Ár (Ft)
automata	Króm		71210000	33.665,00
	Matt Fekete		71210670	47.150,00
fém automata	Króm	Újdonság	71218000	38.215,00
	Matt Fekete	Újdonság	71218670	51.700,00

A méretek mm-ben értendők.

A technikai és műszaki változtatások jogát fenntartjuk.

Vernis Blend Bidé szett függőleges zuhannyal

Tulajdonságok

- tartalmazza a következőket: Bidécsaptelep, függőleges vízsugár
- kifolyó magassága: 116 mm
- rögzített kifolyóval
- maximális átfolyási mennyiség 3 bar mellett: 7,7 l/perc
- kerámiabetét
- függőleges zuhany váltóval
- integrált visszafolyásgátló
- 0,5 bar felett működik



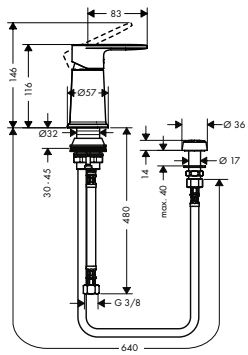

Fenntarthatóság

EcoSmart

Technológiák

Low Pressure

Felület	Cikkszám	Ár (Ft)
Króm	71214000	56.290,00

Vernis Blend Egykaros kádcsaptelep falsíkon kívüli szereléshez

Tulajdonságok

- kinyúlás: 171 mm
- kiállások közti távolság: 150 mm ± 12 mm
- vízsugár fajtája: normál vízsugár
- maximális átfolyási mennyiség 3 bar mellett: 22,5 l/perc
- kádtöltő átfolyási mennyisége 3 bar nyomás esetén: 22,5 l/perc
- kézizuhany átfolyási mennyisége 3 bar nyomás esetén: 15,7 l/perc
- kerámiabetét
- beállítható forróvíz korlátozás
- váltószelep automatikus visszaállítással
- zajcsillapítóval
- átfolyós vízmelegítőkhöz alkalmas
- csatlakozás módja: S-csatlakozók



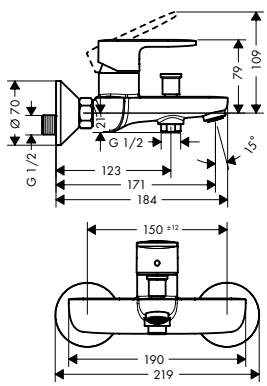

Technológiák

AirPower

Felület	Cikkszám	Ár (Ft)
Króm	71440000	44.545,00
Matt Fekete	71440670	62.370,00

A méretek mm-ben értendők.

A technikai és műszaki változtatások jogát fenntartjuk.

Vernis Blend Egykaros kádcsaptelep falsíkon kívüli szereléshez, 2 átfolyási sebességgel

Tulajdonságok

- kinyúlás: 171 mm
- kiállások közti távolság: 150 mm ± 12 mm
- vízsugár fajtája: normál vízsugár
- maximális átfolyási mennyiség 3 bar mellett: 22,4 l/perc
- kádtöltő átfolyási mennyisége 3 bar nyomás esetén: 22,4 l/perc
- kézizuhany átfolyási mennyisége 3 bar nyomás esetén: 15,9 l/perc
- kerámiabetét 2 átfolyási mennyiséggel
- beállítható forróvíz korlátozás
- váltószelep automatikus visszaállítással
- zajcsillapítóval
- átfolyós vízmelegítőkhöz alkalmas
- csatlakozás módja: S-csatlakozók



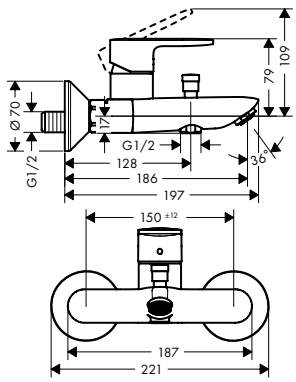

Technológiák

AirPower

Felület	Cikkszám	Ár (Ft)
Króm	71454000	44.545,00

Vernis Blend Egykaros kádcsaptelep falsíkon kívüli szereléshez, projekt csomag

Tulajdonságok

- kinyúlás: 171 mm
- kiállások közti távolság: 150 mm ± 12 mm
- vízsugár fajtája: normál vízsugár
- maximális átfolyási mennyiség 3 bar mellett: 22,5 l/perc
- kádtöltő átfolyási mennyisége 3 bar nyomás esetén: 22,5 l/perc
- kézizuhany átfolyási mennyisége 3 bar nyomás esetén: 15,7 l/perc
- kerámiabetét
- beállítható forróvíz korlátozás
- váltószelep automatikus visszaállítással
- zajcsillapítóval
- átfolyós vízmelegítőkhöz alkalmas
- csatlakozás módja: S-csatlakozók
- csomagolási egység: 6 darab

6x

Technológiák

AirPower



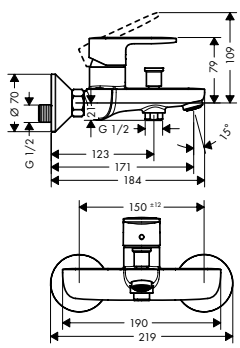

Felület	Cikkszám	Ár (Ft)
Króm	71447000	261.765,00

Vernis Blend Egykaros kádcsaptelepek univerzális iBox falsík alatti szereléséhez

Általános jellemzők

- kerámiabetét
- beállítható forróvíz korlátozás
- váltószelep automatikus visszaállítással
- átfolyós vízmelegítőkhöz alkalmas
- csatlakozás módja: alaptest



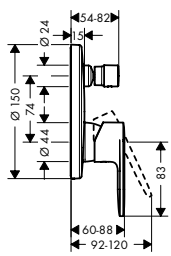

A méretek mm-ben értendők.

A technikai és műszaki változtatások jogát fenntartjuk.

Vernis Blend Egykaros kádcsaptelepek univerzális iBox falsík alatti szereléséhez

Termékváltozatok áttekintése

EN 1717 biztonsági kombináció	max. átfolyási mennyiség 3 bar nyomáson (l/perc)	Felület	Cikkszám	Ár (Ft)
–	29	Króm	71466000	44.545,00
		Matt Fekete	71466670	62.370,00
■	25	Króm	71467000	59.105,00
		Matt Fekete	71467670	82.720,00

Szükséges alkatrészek:		Cikkszám	Ár (Ft)
	iBox universal alaptest	01800180	59.440,00

Vernis Blend Egykaros kádcsaptelep falsík alatti szereléshez

Tulajdonságok

- maximális átfolyási mennyiség 3 bar mellett: 30,7 l/perc
- kádtöltő átfolyási mennyisége 3 bar nyomás esetén: 30,7 l/perc
- kézizuhany átfolyási mennyisége 3 bar nyomás esetén: 27,4 l/perc
- kerámiabetét
- beállítható forróvíz korlátozás
- váltószelep automatikus visszaállítással
- átfolyós vízmelegítőkhöz alkalmas
- csatlakozás módja: alaptest



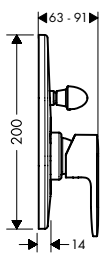

Felület	Cikkszám	Ár (Ft)
Króm	71449000	15.925,00
Matt Fekete	71449670	22.250,00

Szükséges alkatrészek:		Cikkszám	Ár (Ft)
	Alaptest egykaros kádcsaptelephez, falsík alatti szereléshez	31741180	53.885,00

Vernis Blend Kádcsaptelep szett falsík alatti szereléshez

Tulajdonságok

- tartalmazza a következőket: egykaros kádcsaptelep, alaptest
- maximális átfolyási mennyiség 3 bar mellett: 30 l/perc
- kerámiabetét
- beállítható forróvíz korlátozás
- váltószelep automatikus visszaállítással
- átfolyós vízmelegítőkhöz alkalmas
- csatlakozás módja: alaptest





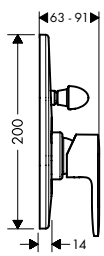

Felület		Cikkszám	Ár (Ft)
Króm	Újdonság	71473000	69.275,00
Matt Fekete	Újdonság	71473670	75.065,00

Összetevők:	Mellékelve	Cikkszám
 Vernis Blend Egykaros kádcsaptelep falsík alatti szereléshez	71473XXX	71449XXX

A méretek mm-ben értendők.

A technikai és műszaki változtatások jogát fenntartjuk.

Vernis Blend Kádcsaptelep szett falsík alatti szereléshez

Összetevők:		Mellékelve	Cikkszám
	Alaptest egykaros kádcsaptelephez, falsík alatti szereléshez	71473XXX	31741180

Vernis Blend Kádtöltő

Tulajdonságok

- rozettával
- kinyúlás: 204 mm
- fali szerelés
- maximális átfolyási mennyiség 3 bar mellett: 21,7 l/perc
- vízsugár fajta: normál vízsugár



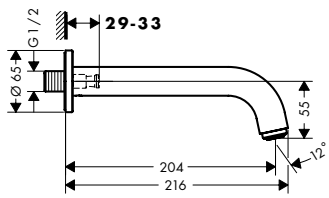

Technológiák

AirPower

Felület	Cikkszám	Ár (Ft)
Króm	71420000	34.120,00
Matt Fekete	71420670	47.730,00

Kiegészítő termékek:	Cikkszám	Ár (Ft)
	92504000	19.420,00

Vernis Blend Peremre szerelhető kádcsaptelep

Tulajdonságok

- tartalmazza a következőket: 4 lyukú kádperemre szerelhető csaptelep, kézizuhany
- kinyúlás: 211 mm
- vízsugár fajtája: normál vízsugár
- kézizuhany vízsugár fajtája: Rain, IntenseRain
- kézizuhany maximális kihúzási hossza: 1,60 m
- maximális átfolyási mennyiség 3 bar mellett: 25 l/perc
- kádtöltő átfolyási mennyisége 3 bar nyomás esetén: 25 l/perc
- kézizuhany átfolyási mennyisége 3 bar nyomás esetén: 17 l/perc
- meleg/hideg kerámia szelepek 90°
- visszafolyásgátló
- átfolyós vízmelegítőkhöz alkalmas
- csatlakozás módja: ½"
- szerviznyílás szükséges



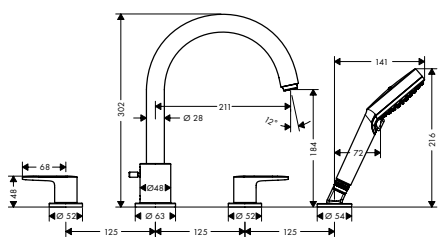

Technológiák

AirPower

Vízsugárfajták

Rain Intense Rain

Felület	Cikkszám	Ár (Ft)
Króm	71456000	113.615,00
Matt Fekete	71456670	159.070,00

Összetevők:		Mellékelve	Cikkszám
	Vernis Blend Kézizuhany 100 Vario	71456XXX	26270XXX

A méretek mm-ben értendők.

A technikai és műszaki változtatások jogát fenntartjuk.

Vernis Blend Peremre szerelhető kádcsaptelep

⚠ **Szükséges alkatrészek:**		Cikkszám	Ár (Ft)
	Alaptest peremre szerelhető kádcsaptelephez	13244180	125.105,00

Vernis Blend Peremre szerelhető kádcsaptelep

Tulajdonságok

- kinyúlás: 110 mm
- kiállások közti távolság: 180 mm
- meleg/hideg kerámia szelepek 90°
- Folyónyomás alsó határa 0,2 bar
- csatlakozás módja: ¾"



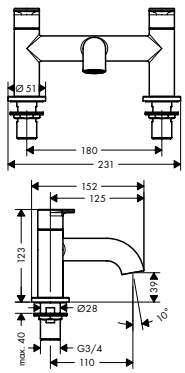

Felület	Cikkszám	Ár (Ft)
Króm	71442000	76.390,00
Matt Fekete	71442670	106.915,00

Vernis Blend Peremre szerelhető kádcsaptelep

Tulajdonságok

- tartalmazza a következőket: 2-lyukú peremre szerelhető kádcsaptelep, kézizuhany, zuhanytartó, zuhanytömlő
- kinyúlás: 110 mm
- kiállások közti távolság: 180 mm
- maximális átfolyási mennyiség 3 bar mellett: 49,3 l/perc
- kádtöltő átfolyási mennyisége 3 bar nyomás esetén: 49,3 l/perc
- kézizuhany átfolyási mennyisége 3 bar nyomás esetén: 18,1 l/perc
- meleg/hideg kerámia szelepek 90°
- Folyónyomás alsó határa 0,2 bar
- váltószelep automatikus visszaállítással
- terelő zárható
- visszafolyásgátló
- zajcsillapítóval
- csatlakozás módja: ¾"



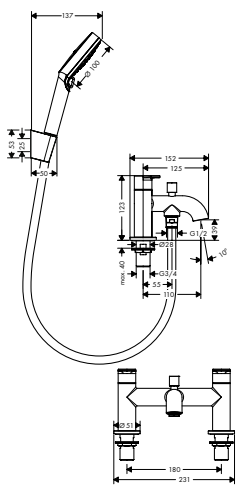

Felület	Cikkszám	Ár (Ft)
Króm	71461000	91.610,00
Matt Fekete	71461670	128.295,00

Összetevők:		Mellékelve	Cikkszám
	Vernis Blend Kézizuhany 100 Vario	71461XXX	26270XXX
	Metaflex Zuhanytömlő 160 cm	71461000	28266000
	Isiflex Zuhanytömlő 160 cm	71461670	28276670
	Zuhanytartó Porter S	71461XXX	28331XXX

A méretek mm-ben értendők.

A technikai és műszaki változtatások jogát fenntartjuk.

Vernis Blend Egykaros kádcsaptelep Monotrou

Tulajdonságok

- kinyúlás: 130 mm
- vízsugár fajtája: normál vízsugár
- maximális átfolyási mennyiség 3 bar mellett: 20 l/perc
- kerámiabetét
- beállítható forróvíz korlátozás
- csatlakozás módja: G ⅜ csatlakozók



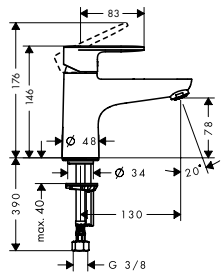

Felület	Cikkszám	Ár (Ft)
Króm	71443000	58.025,00

Vernis Blend Egykaros kád- és zuhanycsaptelep Monotrou

Tulajdonságok

- kinyúlás: 140 mm
- vízsugár fajtája: normál vízsugár
- maximális átfolyási mennyiség 3 bar mellett: 20 l/perc
- kádtöltő átfolyási mennyisége 3 bar nyomás esetén: 20 l/perc
- kézizuhany átfolyási mennyisége 3 bar nyomás esetén: 14 l/perc
- kerámiabetét
- beállítható forróvíz korlátozás
- váltószelep automatikus visszaállítással
- integrált EN 1717 biztonsági kombinációval
- átfolyós vízmelegítőkhöz alkalmas
- csatlakozás módja: G ⅜ csatlakozók



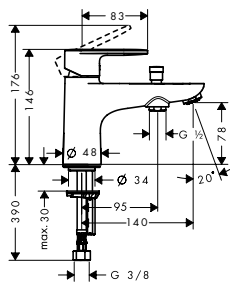

Felület	Cikkszám	Ár (Ft)
Króm	71444000	62.120,00

Vernis Blend Egykaros kád- és zuhanycsaptelep Monotrou, 2 féle átfolyási sebességgel

Tulajdonságok

- kinyúlás: 140 mm
- vízsugár fajtája: normál vízsugár
- maximális átfolyási mennyiség 3 bar mellett: 20 l/perc
- kerámiabetét 2 átfolyási mennyiséggel
- beállítható forróvíz korlátozás
- váltószelep automatikus visszaállítással
- integrált EN 1717 biztonsági kombinációval
- átfolyós vízmelegítőkhöz alkalmas
- csatlakozás módja: G ⅜ csatlakozók



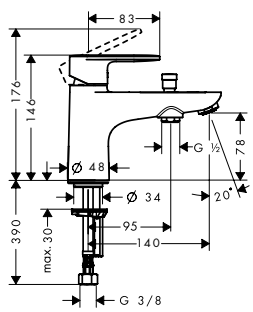

Felület	Cikkszám	Ár (Ft)
Króm	71446000	62.120,00

A méretek mm-ben értendők.

A technikai és műszaki változtatások jogát fenntartjuk.

Vernis Blend Egykaros zuhanycsaptelep falsíkon kívüli szereléshez

Tulajdonságok

- kiállások közti távolság: 150 mm ± 12 mm
- maximális átfolyási mennyiség 3 bar mellett: 28 l/perc
- kézizuhany átfolyási mennyisége 3 bar nyomás esetén: 16 l/perc
- kerámiabetét
- beállítható forróvíz korlátozás
- visszafolyásgátló
- zajcsillapítóval
- átfolyós vízmelegítőkhöz alkalmas
- DN15 tömlőcsatlakozás
- csatlakozás módja: S-csatlakozók



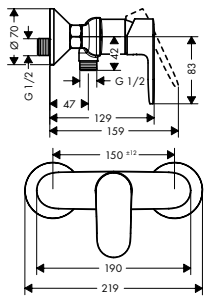

Felület	Cikkszám	Ár (Ft)
Króm	71640000	35.155,00
Matt Fekete	71640670	49.260,00

Vernis Blend Egykaros zuhanycsaptelep falsíkon kívüli szereléshez, 2 átfolyási sebességgel

Tulajdonságok

- maximális átfolyási mennyiség 3 bar mellett: 30 l/perc
- kézizuhany átfolyási mennyisége 3 bar nyomás esetén: 15,2 l/perc
- kerámiabetét
- beállítható forróvíz korlátozás
- visszafolyásgátló
- zajcsillapítóval
- átfolyós vízmelegítőkhöz alkalmas
- DN15 tömlőcsatlakozás
- csatlakozás módja: S-csatlakozók



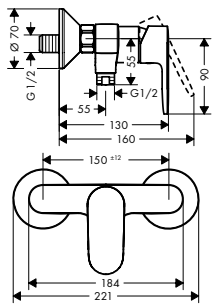

Felület	Cikkszám	Ár (Ft)
Króm	71646000	35.155,00

Vernis Blend Egykaros zuhanycsaptelep falsíkon kívüli szereléshez, projekt csomag

Tulajdonságok

- kézizuhany átfolyási mennyisége 3 bar nyomás esetén: 15,7 l/perc
- kerámiabetét
- beállítható forróvíz korlátozás
- visszafolyásgátló
- zajcsillapítóval
- átfolyós vízmelegítőkhöz alkalmas
- DN15 tömlőcsatlakozás
- csomagolási egység: 6 darab
- csatlakozás módja: S-csatlakozók

6x



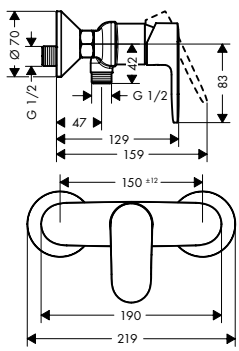

Felület	Cikkszám	Ár (Ft)
Króm	71647000	206.840,00

A méretek mm-ben értendők.

A technikai és műszaki változtatások jogát fenntartjuk.

Vernis Blend Egykaros zuhanycsaptelep falsík alatti szereléshez

Tulajdonságok

- maximális átfolyási mennyiség 3 bar mellett: 29,3 l/perc
- kerámiabetét
- beállítható forróvíz korlátozás
- csatlakozás módja: alaptest



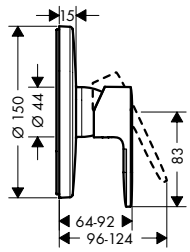

Felület	Cikkszám	Ár (Ft)
Króm	71667000	39.830,00
Matt Fekete	71667670	55.835,00

Szükséges alkatrészek:	Cikkszám	Ár (Ft)
 iBox universal alaptest	01800180	59.440,00

Vernis Blend Egykaros zuhanycsaptelep falsík alatti szereléshez

Tulajdonságok

- maximális átfolyási mennyiség 3 bar mellett: 28,7 l/perc
- kerámiabetét
- beállítható forróvíz korlátozás
- csatlakozás módja: alaptest



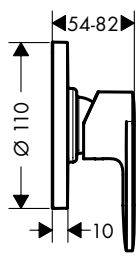

Felület	Cikkszám	Ár (Ft)
Króm	71649000	12.740,00
Matt Fekete	71649670	17.785,00

Szükséges alkatrészek:	Cikkszám	Ár (Ft)
 Alaptest egykaros zuhanycsaptelep falsík alatti szereléshez	13620180	47.860,00

A méretek mm-ben értendők.

A technikai és műszaki változtatások jogát fenntartjuk.

Vernis Blend Zuhanycsaptelep szett, falsík alatti szereléshez

Tulajdonságok

- tartalmazza a következőket: egykaros zuhanycsaptelep, alaptest
- maximális átfolyási mennyiség 3 bar mellett: 28,7 l/perc
- kerámiabetét
- beállítható forrózíz korlátozás
- csatlakozás módja: alaptest





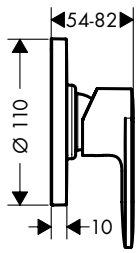

Felület		Cikkszám	Ár (Ft)
Króm	Újdonság	71663000	60.260,00
Matt Fekete	Újdonság	71663670	64.850,00

Összetevők:		Mellékelve	Cikkszám
	Vernis Blend Egykaros zuhanycsaptelep falsík alatti szereléshez	71663XXX	71649XXX
	Alaptest egykaros zuhanycsaptelep falsík alatti szereléshez	71663XXX	13620180

A méretek mm-ben értendők.

A technikai és műszaki változtatások jogát fenntartjuk.

Vernis Shape Egykaros mosdócsaptelepek izolált vízvezetéssel

Általános jellemzők

- vízsugár fajta: normál vízsugár
- maximális átfolyási mennyiség 3 bar mellett: 5 l/perc
- kerámiabetét
- szigetelt vízvezetés – nikkellel és ólommal való érintkezés nélkül
- átfolyós vízmelegítőkhöz alkalmas

70



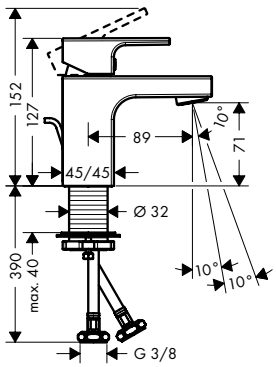

100



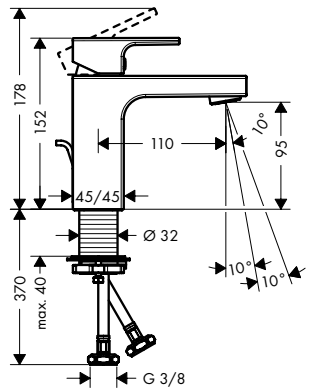

190



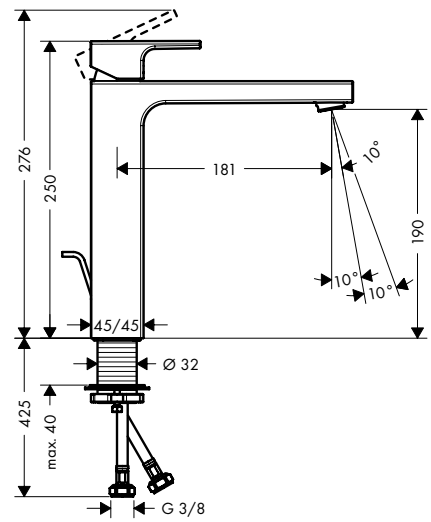

Fenntarthatóság



Technológiák



Termékváltozatok áttekintése

ComfortZone	kinyúlás (mm)	kifolyó magassága (mm)	lefolyókészlet	CoolStart	Felület	Cikkszám	Ár (Ft)
70	89	71	automata	■	Króm	71593000	36.355,00
					Matt Fekete	71593670	50.870,00
70	89	71	automata	–	Króm	71560000	36.355,00
					Matt Fekete	71560670	50.870,00
70	89	71	fém automata	–	Króm	71566000	40.905,00
70	89	71	nélkül	–	Króm	71567000	33.170,00
					Matt Fekete	71567670	46.490,00
100	110	95	automata	■	Króm	71594000	47.730,00
					Matt Fekete	71594670	66.835,00
100	110	95	automata	–	Króm	71561000	47.730,00
					Matt Fekete	71561670	66.835,00
100	110	95	fém automata	–	Króm	71568000	52.280,00
100	110	95	nélkül	–	Króm	71569000	44.545,00
					Matt Fekete	71569670	62.370,00
190	181	190	automata	–	Króm	71562000	62.285,00
					Matt Fekete	71562670	87.145,00
190	181	190	fém automata	–	Króm	71590000	66.835,00
190	181	190	nélkül	–	Króm	71591000	59.105,00
					Matt Fekete	71591670	82.720,00

A méretek mm-ben értendők.

A technikai és műszaki változtatások jogát fenntartjuk.

Vernis Shape Egykaros mosdócsaptelepek izolált vízvezetéssel

Vernis Shape Egykaros mosdócsaptelep projektcsomagok

Általános jellemzők

- tartalmazza a következőket: egykaros mosdócsaptelep, lefolyógarnitúra
- vízsugár fajta: normál vízsugár
- elforgatható vízsugár átalakító
- maximális átfolyási mennyiség 3 bar mellett: 5 l/perc
- kerámiabetét
- beállítható forróvíz korlátozás
- szigetelt vízvezetés – nikkellel és ólommal való érintkezés nélkül
- átfolyós vízmelegítőkhöz alkalmas
- automata lefolyógarnitúra 1¼"
- lefolyógarnitúra anyaga: szintetikus
- csomagolási egység: 6 darab

70

6x



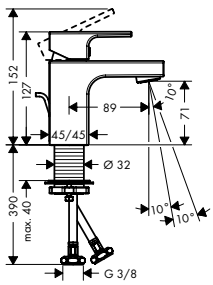

100

6x



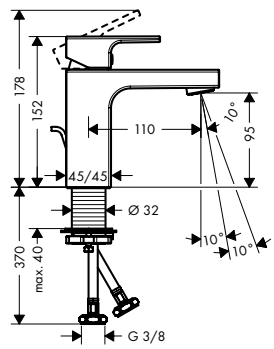

Fenntarthatóság

EcoSmart

Technológiák

AirPower Comfort Zone

Termékváltozatok áttekintése

ComfortZone	kinyúlás (mm)	kifolyó magassága (mm)	lefolyókészlet	Felület	Cikkszám	Ár (Ft)
70	89	71	automata	Króm	71596000	213.620,00
100	110	95	automata	Króm	71597000	280.415,00

Vernis Shape Hidegvizes csaptelep 70, lefolyógarnitúra nélkül

Tulajdonságok

- ComfortZone 70
- kinyúlás: 92 mm
- kifolyó magassága: 63 mm
- vízsugár fajta: normál vízsugár
- maximális átfolyási mennyiség 3 bar mellett: 5 l/perc
- kerámiabetét
- csak hidegvíz bekötéséhez



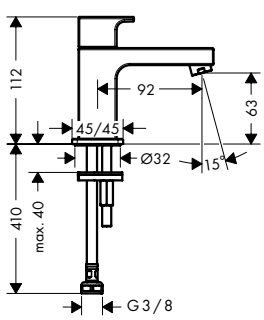

Fenntarthatóság

EcoSmart

Technológiák

AirPower Comfort Zone

Felület	Cikkszám	Ár (Ft)
Króm	71592000	30.190,00
Matt Fekete	71592670	42.270,00

A méretek mm-ben értendők.

A technikai és műszaki változtatások jogát fenntartjuk.

Vernis Shape Egykaros mosdócsaptelep 100, bidé kézizuhannyal és 160 cm-es zuhanytömlővel

Tulajdonságok

- tartalmazza a következőket: egykaros mosdócsaptelep, bidé kézizuhany, zuhanytartó, zuhanytömlő
- ComfortZone 100
- kinyúlás: 110 mm
- kifolyó magassága: 92 mm
- vízsugár fajta: normál vízsugár, zuhany vízsugár
- maximális átfolyási mennyiség 3 bar mellett: 5 l/perc
- kerámiabetét
- beállítható forróvíz korlátozás
- szigetelt vízvezetés – nikkellel és ólommal való érintkezés nélkül



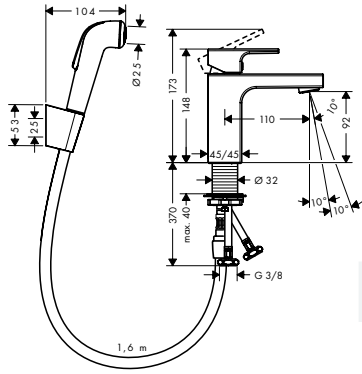

Fenntarthatóság

EcoSmart

Technológiák

AirPower · Comfort Zone · Quick Clean

Felület	Cikkszám	Ár (Ft)
Króm	71216000	54.925,00

Vernis Shape Egykaros mosdócsaptelep elforgatható kifolyóval és automata lefolyógarnitúrával

Tulajdonságok

- tartalmazza a következőket: egykaros mosdócsaptelep, lefolyógarnitúra
- ComfortZone 200
- kinyúlás: 166 mm
- kifolyó magassága: 200 mm
- elfordulási tartomány 120°
- vízsugár fajta: lamináris vízsugár
- maximális átfolyási mennyiség 3 bar mellett: 5 l/perc
- kerámiabetét
- átfolyós vízmelegítőkhöz alkalmas
- automata lefolyógarnitúra 1¼"
- lefolyógarnitúra anyaga: szintetikus



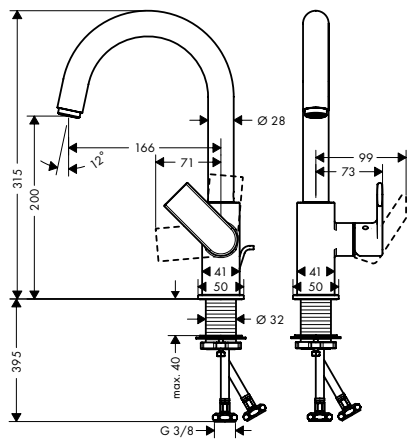

Fenntarthatóság

EcoSmart

Technológiák

Comfort Zone

Felület	Cikkszám	Ár (Ft)
Króm	71564000	75.895,00

A méretek mm-ben értendők.

A technikai és műszaki változtatások jogát fenntartjuk.

Vernis Shape Mosdócsaptelep automata lefolyógarnitúrával

Tulajdonságok

- tartalmazza a következőket: 3-lyukú mosdócsaptelep, lefolyógarnitúra
- ComfortZone 150
- kinyúlás: 166 mm
- kifolyó magassága: 151 mm
- vízsugár fajta: lamináris vízsugár
- maximális átfolyási mennyiség 3 bar mellett: 5 l/perc
- meleg/hideg kerámia szelepek 90°
- átfolyós vízmelegítőkhöz alkalmas
- automata lefolyógarnitúra 1¼"
- lefolyógarnitúra anyaga: szintetikus



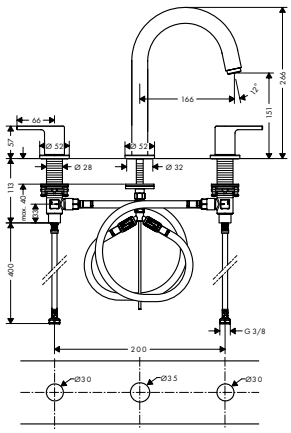

Fenntarthatóság

EcoSmart

Technológiák

Comfort Zone

Felület	Cikkszám	Ár (Ft)
Króm	71563000	77.260,00
Matt Fekete	71563670	108.195,00

Vernis Shape Egykaros mosdócsaptelep falsík alatti telepítéshez, 20,7 cm-es kifolyóval

Tulajdonságok

- kinyúlás: 207 mm
- vízsugár fajta: normál vízsugár
- maximális átfolyási mennyiség 3 bar mellett: 5 l/perc
- kerámiabetét
- átfolyós vízmelegítőkhöz alkalmas
- a fogantyú jobbra vagy balra pozícionálható az alaptest beépítésétől függően



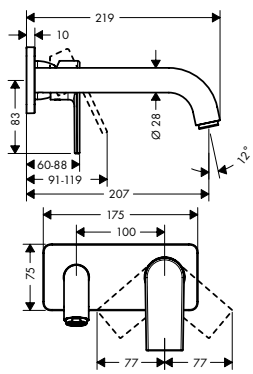

Fenntarthatóság

EcoSmart

Technológiák

AirPower

Felület	Cikkszám	Ár (Ft)
Króm	71578000	59.105,00
Matt Fekete	71578670	82.720,00

Szükséges alkatrészek:	Cikkszám	Ár (Ft)
 Alaptest egykaros mosdócsaptelephez, falsík alatti szereléshez	13622180	95.440,00

A méretek mm-ben értendők.

A technikai és műszaki változtatások jogát fenntartjuk.

Vernis Shape Egykaros bidécsaptelepek

Általános jellemzők

- tartalmazza a következőket: egylyukas bidé csaptelep, lefolyógarnitúra
- kinyúlás: 124 mm
- kifolyó magassága: 78 mm
- rögzített kifolyóval
- perlátor gömbcsuklóval
- vízsugár fajta: normál vízsugár
- maximális átfolyási mennyiség 3 bar mellett: 4,8 l/perc
- kerámiabetét
- átfolyós vízmelegítőkhöz alkalmas
- automata lefolyógarnitúra 1¼"



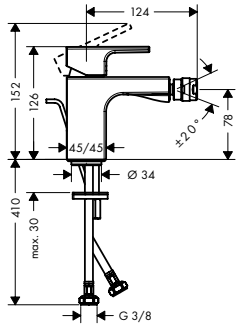

Fenntarthatóság

EcoSmart

Technológiák

AirPower

Termékváltozatok áttekintése

lefolyókészlet	Felület		Cikkszám	Ár (Ft)
automata	Króm		71211000	39.540,00
	Matt Fekete		71211670	55.340,00
fém automata	Króm	Újdonság	71219000	44.090,00
	Matt Fekete	Újdonság	71219670	59.890,00

Vernis Shape Egykaros kádcsaptelep falsíkon kívüli szereléshez

Tulajdonságok

- kinyúlás: 166 mm
- kiállások közti távolság: 150 mm ± 12 mm
- vízsugár fajtája: normál vízsugár
- maximális átfolyási mennyiség 3 bar mellett: 22,5 l/perc
- kádtöltő átfolyási mennyisége 3 bar nyomás esetén: 22,5 l/perc
- kézizuhany átfolyási mennyisége 3 bar nyomás esetén: 15,7 l/perc
- kerámiabetét
- beállítható forróvíz korlátozás
- váltószelep automatikus visszaállítással
- zajcsillapítóval
- átfolyós vízmelegítőkhöz alkalmas
- csatlakozás módja: S-csatlakozók



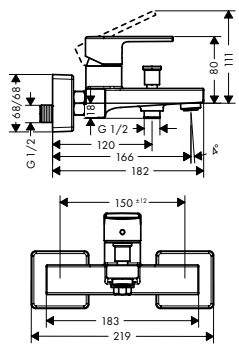

Technológiák

AirPower

Felület	Cikkszám	Ár (Ft)
Króm	71450000	53.190,00
Matt Fekete	71450670	74.445,00

A méretek mm-ben értendők.

A technikai és műszaki változtatások jogát fenntartjuk.

Vernis Shape Egykaros kádcsaptelep falsíkon kívüli szereléshez, 2 féle átfolyási sebességgel

Tulajdonságok

- kinyúlás: 166 mm
- kiállások közti távolság: 150 mm ± 12 mm
- vízsugár fajtája: normál vízsugár
- maximális átfolyási mennyiség 3 bar mellett: 22,5 l/perc
- kádtöltő átfolyási mennyisége 3 bar nyomás esetén: 22,5 l/perc
- kézizuhany átfolyási mennyisége 3 bar nyomás esetén: 15,9 l/perc
- kerámiabetét 2 átfolyási mennyiséggel
- beállítható forróvíz korlátozás
- váltószelep automatikus visszaállítással
- visszafolyásgátló
- zajcsillapítóval
- átfolyós vízmelegítőkhöz alkalmas
- csatlakozás módja: S-csatlakozók



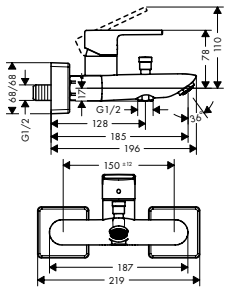

Technológiák

AirPower

Felület	Cikkszám	Ár (Ft)
Króm	71453000	53.190,00

Vernis Shape Egykaros kádcsaptelep falsíkon kívüli szereléshez, projekt csomag (6db)

Tulajdonságok

- kinyúlás: 166 mm
- vízsugár fajtája: normál vízsugár
- maximális átfolyási mennyiség 3 bar mellett: 22,5 l/perc
- kádtöltő átfolyási mennyisége 3 bar nyomás esetén: 22,5 l/perc
- kézizuhany átfolyási mennyisége 3 bar nyomás esetén: 15,7 l/perc
- kerámiabetét
- beállítható forróvíz korlátozás
- váltószelep automatikus visszaállítással
- zajcsillapítóval
- átfolyós vízmelegítőkhöz alkalmas
- csatlakozás módja: S-csatlakozók
- csomagolási egység: 6 darab

6x



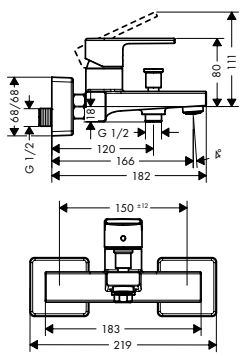

Technológiák

AirPower

Felület	Cikkszám	Ár (Ft)
Króm	71457000	312.720,00

Vernis Shape Egykaros kádcsaptelepek univerzális iBox falsík alatti szereléséhez

Általános jellemzők

- kerámiabetét
- beállítható forróvíz korlátozás
- váltószelep automatikus visszaállítással
- átfolyós vízmelegítőkhöz alkalmas
- csatlakozás módja: alaptest



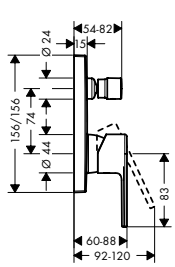

A méretek mm-ben értendők.

A technikai és műszaki változtatások jogát fenntartjuk.

Vernis Shape Egykaros kádcsaptelepek univerzális iBox falsík alatti szereléséhez

Termékváltozatok áttekintése

EN 1717 biztonsági kombináció	max. átfolyási mennyiség 3 bar nyomáson (l/perc)	Felület	Cikkszám	Ár (Ft)
–	29	Króm	71468000	51.245,00
		Matt Fekete	71468670	71.760,00
■	25	Króm	71469000	67.910,00
		Matt Fekete	71469670	95.045,00

Szükséges alkatrészek:		Cikkszám	Ár (Ft)
	iBox universal alaptest	01800180	59.440,00

Vernis Shape Egykaros kádcsaptelep falsík alatti szereléshez

Tulajdonságok

- maximális átfolyási mennyiség 3 bar mellett: 30,7 l/perc
- kádtöltő átfolyási mennyisége 3 bar nyomás esetén: 30,7 l/perc
- kézizuhany átfolyási mennyisége 3 bar nyomás esetén: 27,4 l/perc
- kerámiabetét
- beállítható forróvíz korlátozás
- váltószelep automatikus visszaállítással
- átfolyós vízmelegítőkhöz alkalmas
- csatlakozás módja: alaptest



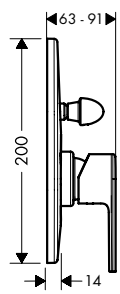

Felület	Cikkszám	Ár (Ft)
Króm	71458000	17.290,00
Matt Fekete	71458670	24.155,00

Szükséges alkatrészek:		Cikkszám	Ár (Ft)
	Alaptest egykaros kádcsaptelephez, falsík alatti szereléshez	31741180	53.885,00

Vernis Shape Kádcsaptelep szett falsík alatti szereléshez

Tulajdonságok

- tartalmazza a következőket: egykaros kádcsaptelep, alaptest
- maximális átfolyási mennyiség 3 bar mellett: 30 l/perc
- kerámiabetét
- beállítható forróvíz korlátozás
- váltószelep automatikus visszaállítással
- átfolyós vízmelegítőkhöz alkalmas
- csatlakozás módja: alaptest





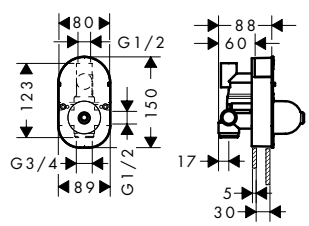

Felület		Cikkszám	Ár (Ft)
Króm	Újdonság	71472000	70.520,00
Matt Fekete	Újdonság	71472670	76.805,00

Összetevők:		Mellékelve	Cikkszám
	Vernis Shape Egykaros kádcsaptelep falsík alatti szereléshez	71472XXX	71458XXX

A méretek mm-ben értendők.

A technikai és műszaki változtatások jogát fenntartjuk.

Vernis Shape Kádcsaptelep szett falsík alatti szereléshez

Összetevők:		Mellékelve	Cikkszám
	Alaptest egykaros kádcsaptelephez, falsík alatti szereléshez	71472XXX	31741180

Vernis Shape Kádtöltő

Tulajdonságok

- rozettával
- kinyúlás: 204 mm
- fali szerelés
- maximális átfolyási mennyiség 3 bar mellett: 21,7 l/perc
- vízsugár fajta: normál vízsugár



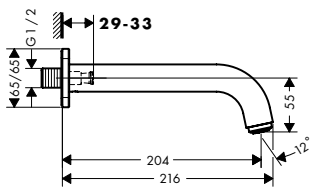

Technológiák

AirPower

Felület	Cikkszám	Ár (Ft)
Króm	71460000	34.120,00
Matt Fekete	71460670	47.730,00

Kiegészítő termékek:	Cikkszám	Ár (Ft)
	92504000	19.420,00

Vernis Shape Peremre szerelhető kádcsaptelep

Tulajdonságok

- tartalmazza a következőket: 4 lyukú kádperemre szerelhető csaptelep, kézizuhany
- kinyúlás: 211 mm
- vízsugár fajtája: normál vízsugár
- kézizuhany vízsugár fajtája: Rain, IntenseRain
- kézizuhany maximális kihúzási hossza: 1,60 m
- maximális átfolyási mennyiség 3 bar mellett: 25 l/perc
- kádtöltő átfolyási mennyisége 3 bar nyomás esetén: 25 l/perc
- kézizuhany átfolyási mennyisége 3 bar nyomás esetén: 17 l/perc
- meleg/hideg kerámia szelepek 90°
- visszafolyásgátló
- átfolyós vízmelegítőkhöz alkalmas
- csatlakozás módja: ½"
- szerviznyílás szükséges



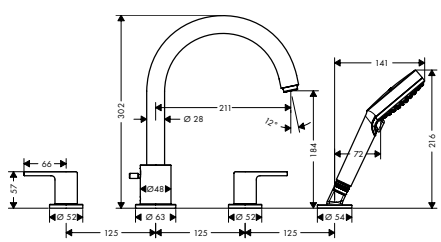

Technológiák

AirPower

Vízsugárfajták

Rain | Intense Rain

Felület	Cikkszám	Ár (Ft)
Króm	71459000	113.615,00
Matt Fekete	71459670	159.070,00

Összetevők:		Mellékelve	Cikkszám
	Vernis Blend Kézizuhany 100 Vario	71459XXX	26270XXX

A méretek mm-ben értendők.

A technikai és műszaki változtatások jogát fenntartjuk.

Vernis Shape Peremre szerelhető kádcsaptelep

⚠ **Szükséges alkatrészek:**		Cikkszám	Ár (Ft)
	Alaptest peremre szerelhető kádcsaptelephez	13244180	125.105,00

Vernis Shape Peremre szerelhető kádcsaptelep

Tulajdonságok

- kinyúlás: 110 mm
- kiállások közti távolság: 180 mm
- meleg/hideg kerámia szelepek 90°
- Folyónyomás alsó határa 0,2 bar
- csatlakozás módja: ¾"



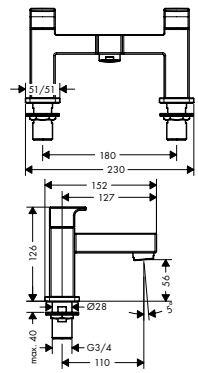

Felület	Cikkszám	Ár (Ft)
Króm	71452000	91.610,00
Matt Fekete	71452670	128.295,00

Vernis Shape Peremre szerelhető kádcsaptelep

Tulajdonságok

- tartalmazza a következőket: 2-lyukú peremre szerelhető kádcsaptelep, kézizuhany, zuhanytartó, zuhanytömlő
- kinyúlás: 110 mm
- kiállások közti távolság: 180 mm
- maximális átfolyási mennyiség 3 bar mellett: 49,3 l/perc
- kádtöltő átfolyási mennyisége 3 bar nyomás esetén: 49,3 l/perc
- kézizuhany átfolyási mennyisége 3 bar nyomás esetén: 18,1 l/perc
- meleg/hideg kerámia szelepek 90°
- Folyónyomás alsó határa 0,2 bar
- váltószelep automatikus visszaállítással
- terelő zárható
- visszafolyásgátló
- zajcsillapítóval
- csatlakozás módja: ¾"



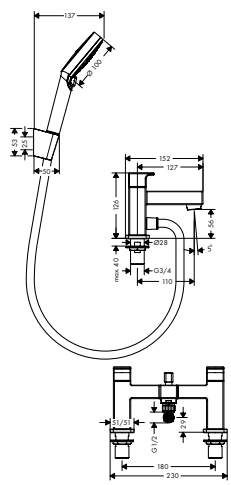

Felület	Cikkszám	Ár (Ft)
Króm	71462000	109.935,00
Matt Fekete	71462670	153.940,00

Összetevők:		Mellékelve	Cikkszám
	Vernis Blend Kézizuhany 100 Vario	71462XXX	26270XXX
	Metaflex Zuhanytömlő 160 cm	71462000	28266000
	Isiflex Zuhanytömlő 160 cm	71462670	28276670
	Zuhanytartó Porter S	71462XXX	28331XXX

A méretek mm-ben értendők.

A technikai és műszaki változtatások jogát fenntartjuk.

Vernis Shape Egykaros kád- és zuhanycsaptelep Monotrou

Tulajdonságok

- kinyúlás: 95 mm
- vízsugár fajtája: lamináris vízsugár
- maximális átfolyási mennyiség 3 bar mellett: 24 l/perc
- kádtöltő átfolyási mennyisége 3 bar nyomás esetén: 24 l/perc
- kézizuhany átfolyási mennyisége 3 bar nyomás esetén: 13,7 l/perc
- kerámiabetét
- beállítható forróvíz korlátozás
- váltószelep automatikus visszaállítással
- integrált EN 1717 biztonsági kombinációval
- átfolyós vízmelegítőkhöz alkalmas
- csatlakozás módja: G ⅜ csatlakozók



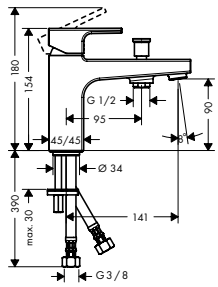

Felület	Cikkszám	Ár (Ft)
Króm	71463000	69.610,00

Vernis Shape Egykaros kád- és zuhanycsaptelep Monotrou, 2 féle átfolyási sebességgel

Tulajdonságok

- kinyúlás: 95 mm
- vízsugár fajtája: lamináris vízsugár
- maximális átfolyási mennyiség 3 bar mellett: 24 l/perc
- kádtöltő átfolyási mennyisége 3 bar nyomás esetén: 24 l/perc
- kézizuhany átfolyási mennyisége 3 bar nyomás esetén: 13,7 l/perc
- kerámiabetét 2 átfolyási mennyiséggel
- beállítható forróvíz korlátozás
- váltószelep automatikus visszaállítással
- integrált EN 1717 biztonsági kombinációval
- átfolyós vízmelegítőkhöz alkalmas
- csatlakozás módja: G ⅜ csatlakozók



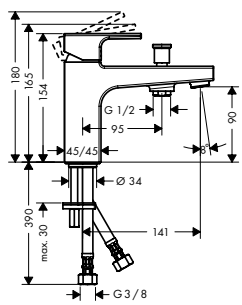

Felület	Cikkszám	Ár (Ft)
Króm	71464000	69.610,00

Vernis Shape Egykaros zuhanycsaptelep falsíkon kívüli szereléshez

Tulajdonságok

- maximális átfolyási mennyiség 3 bar mellett: 15,7 l/perc
- kézizuhany átfolyási mennyisége 3 bar nyomás esetén: 15,7 l/perc
- kerámiabetét
- beállítható forróvíz korlátozás
- visszafolyásgátló
- zajcsillapítóval
- átfolyós vízmelegítőkhöz alkalmas
- DN15 tömlőcsatlakozás
- csatlakozás módja: S-csatlakozók



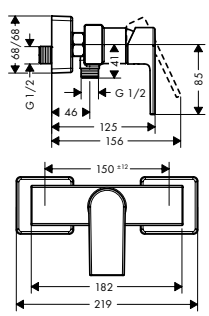

Felület	Cikkszám	Ár (Ft)
Króm	71650000	41.815,00
Matt Fekete	71650670	58.525,00

A méretek mm-ben értendők.

A technikai és műszaki változtatások jogát fenntartjuk.

Vernis Shape Egykaros zuhanycsaptelep falsíkon kívüli szereléshez, 2 átfolyási sebességgel

Tulajdonságok

- maximális átfolyási mennyiség 3 bar mellett: 31 l/perc
- kézizuhany átfolyási mennyisége 3 bar nyomás esetén: 15,2 l/perc
- kerámiabetét
- beállítható forróvíz korlátozás
- visszafolyásgátló
- zajcsillapítóval
- átfolyós vízmelegítőkhöz alkalmas
- DN15 tömlőcsatlakozás
- csatlakozás módja: S-csatlakozók



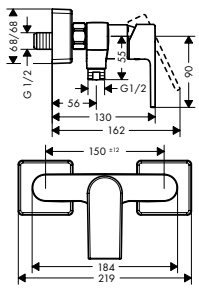

Felület	Cikkszám	Ár (Ft)
Króm	71656000	41.815,00

Vernis Shape Egykaros zuhanycsaptelep falsíkon kívüli szereléshez, projekt csomag (6db)

Tulajdonságok

- maximális átfolyási mennyiség 3 bar mellett: 15,7 l/perc
- kézizuhany átfolyási mennyisége 3 bar nyomás esetén: 15,7 l/perc
- kerámiabetét
- beállítható forróvíz korlátozás
- visszafolyásgátló
- zajcsillapítóval
- átfolyós vízmelegítőkhöz alkalmas
- DN15 tömlőcsatlakozás
- csomagolási egység: 6 darab
- csatlakozás módja: S-csatlakozók

6x



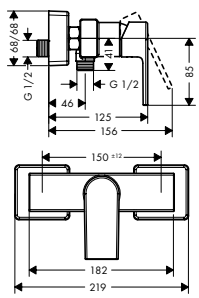

Felület	Cikkszám	Ár (Ft)
Króm	71657000	245.880,00

Vernis Shape Egykaros zuhanycsaptelep falsík alatti szereléshez

Tulajdonságok

- maximális átfolyási mennyiség 3 bar mellett: 29,3 l/perc
- kerámiabetét
- beállítható forróvíz korlátozás
- csatlakozás módja: alaptest



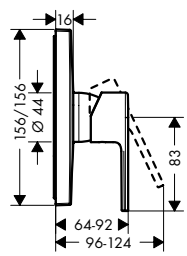

Felület	Cikkszám	Ár (Ft)
Króm	71668000	45.825,00
Matt Fekete	71668670	64.150,00

Szükséges alkatrészek:	Cikkszám	Ár (Ft)
iBox universal alaptest	01800180	59.440,00

A méretek mm-ben értendők.

A technikai és műszaki változtatások jogát fenntartjuk.

Vernis Shape Egykaros zuhanycsaptelep falsík alatti szereléshez

Tulajdonságok

- maximális átfolyási mennyiség 3 bar mellett: 28,7 l/perc
- kerámiabetét
- beállítható forróvíz korlátozás
- csatlakozás módja: alaptest



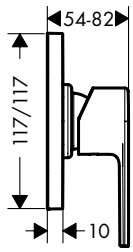

Felület	Cikkszám	Ár (Ft)
Króm	71658000	15.015,00
Matt Fekete	71658670	20.970,00

Szükséges alkatrészek:	Cikkszám	Ár (Ft)
Alaptest egykaros zuhanycsaptelep falsík alatti szereléshez	13620180	47.860,00

A méretek mm-ben értendők.

A technikai és műszaki változtatások jogát fenntartjuk.

Logis







Felületek

króm

Technológia és előnyök



ComfortZone: Kényelem minden szinten – a csaptelep optimálisan illeszkedik a mosdókagyló kialakításához.



AirPower: Levegőt kever a vízhez. A lágy, fröccsenésmentes vízsugárért és a telített, könnyű vízcseppekért.



Perlátor: Könnyű csere és szerszám nélküli tisztítás, csupán egyetlen érmével leszerelhető.

A felületek és termékjellemzők a modelltől függően állnak rendelkezésre

Logis Egykaros mosdócsaptelepek

Általános jellemzők

- vízsugár fajta: normál vízsugár
- maximális átfolyási mennyiség 3 bar mellett: 5 l/perc
- kerámiabetét
- beállítható forróvíz korlátozás
- átfolyós vízmelegítőkhöz alkalmas

70



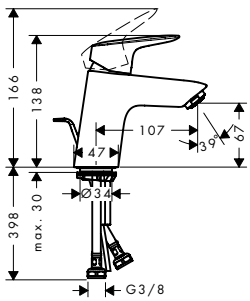

100



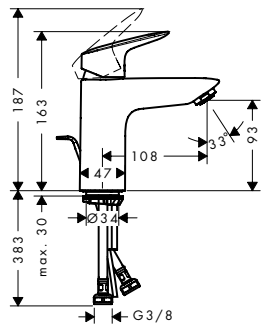

190



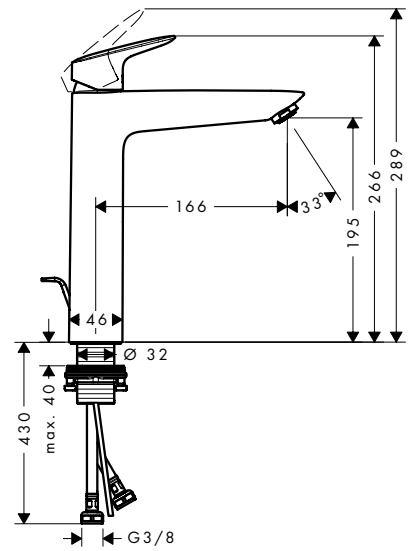

Fenntarthatóság

EcoSmart CoolStart

Technológiák

AirPower Comfort Zone

Termékváltozatok áttekintése

ComfortZone	kinyúlás (mm)	kifolyó magassága (mm)	lefolyókészlet	CoolStart	Felület	Cikkszám	Ár (Ft)
70	107	67	automata	■	Króm	71072000	35.450,00
70	107	67	nélkül	■	Króm	71073000	32.930,00
70	107	67	automata	–	Króm	71070000	35.450,00
70	107	67	fém automata	–	Króm	71170000	40.375,00
70	107	67	push-open	–	Króm	71077000	35.450,00
70	107	67	nélkül	–	Króm	71071000	32.930,00
100	108	93	automata	■	Króm	71102000	45.655,00
100	108	93	nélkül	■	Króm	71103000	43.130,00
100	108	93	automata	–	Króm	71100000	45.655,00
100	108	93	fém automata	–	Króm	71171000	50.575,00
100	108	93	push-open	–	Króm	71107000	45.655,00
100	108	93	nélkül	–	Króm	71101000	43.130,00
190	166	195	automata	–	Króm	71090000	58.260,00
190	166	195	nélkül	–	Króm	71091000	55.695,00

A méretek mm-ben értendők.

A technikai és műszaki változtatások jogát fenntartjuk.

Logis LowFlow egykaros mosdócsaptelepek

Általános jellemzők

- tartalmazza a következőket: egykaros mosdócsaptelep, lefolyógarnitúra
- vízsugár fajta: normál vízsugár
- maximális átfolyási mennyiség 3 bar mellett: 3,5 l/perc
- kerámiabetét
- beállítható forróvíz korlátozás
- átfolyós vízmelegítőkhöz alkalmas
- automata lefolyógarnitúra 1¼"
- lefolyógarnitúra anyaga: szintetikus

70



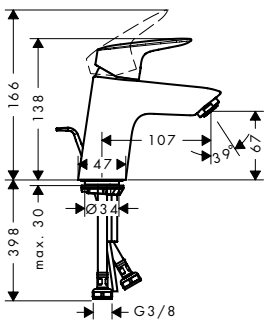

100



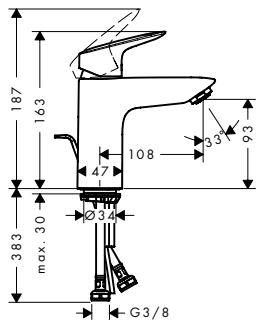

Fenntarthatóság

EcoSmart

Technológiák

AirPower Comfort Zone

Termékváltozatok áttekintése

ComfortZone	kinyúlás (mm)	kifolyó magassága (mm)	Felület	Cikkszám	Ár (Ft)
70	107	67	Króm	71078000	35.450,00
100	108	93	Króm	71104000	45.655,00

A méretek mm-ben értendők.

A technikai és műszaki változtatások jogát fenntartjuk.

Logis Egykaros mosdócsaptelep, kétféle átfolyási mennyiséggel

Általános jellemzők

- vízsugár fajta: normál vízsugár
- maximális átfolyási mennyiség 3 bar mellett: 9,5 l/perc
- kerámiabetét 2 átfolyási mennyiséggel
- beállítható forróvíz korlátozás
- átfolyós vízmelegítőkhöz alkalmas

70



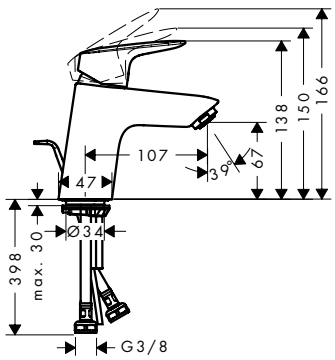

100



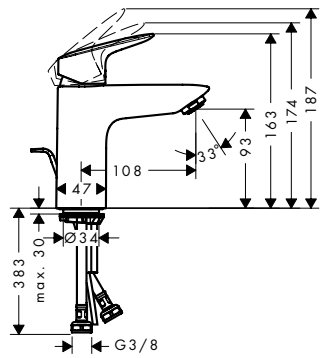

190



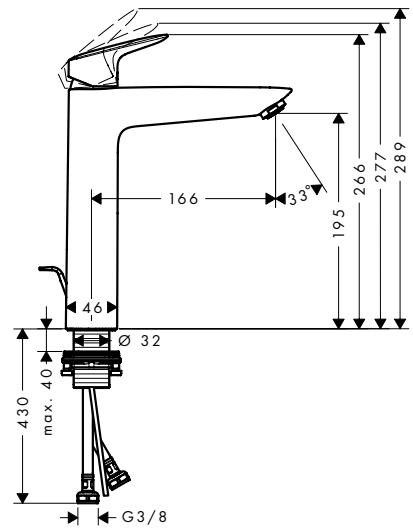

Fenntarthatóság

EcoSmart CoolStart

Technológiák

AirPower Comfort Zone

Termékváltozatok áttekintése

ComfortZone	kinyúlás (mm)	kifolyó magassága (mm)	lefolyókészlet	CoolStart	Felület	Cikkszám	Ár (Ft)
70	107	13	automata	■	Króm	71075000	35.450,00
70	107	67	nélkül	■	Króm	71076000	32.930,00
100	108	93	automata	–	Króm	71105000	45.655,00
190	166	195	automata	–	Króm	71095000	58.260,00

A méretek mm-ben értendők.

A technikai és műszaki változtatások jogát fenntartjuk.

Logis Egykaros mosdócsaptelep 70 nyílt rendszerű vízmelegítőkhöz, push-open lefolyógarnitúrával

Tulajdonságok

- tartalmazza a következőket: egykaros mosdócsaptelep, lefolyógarnitúra
- ComfortZone 70
- kinyúlás: 107 mm
- kifolyó magassága: 67 mm
- vízsugár fajta: normál vízsugár
- maximális átfolyási mennyiség 3 bar mellett: 5 l/perc
- kerámiabetét
- beállítható forróvíz korlátozás
- push-open lefolyógarnitúrával G 1¼
- lefolyógarnitúra anyaga: szintetikus



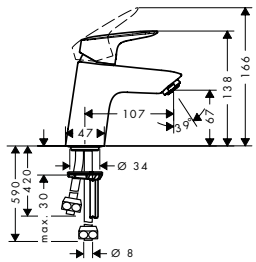

Fenntarthatóság

EcoSmart

Technológiák

Comfort Zone

Felület	Cikkszám	Ár (Ft)
Króm	71074000	68.460,00

Logis Fine egykaros mosdócsaptelepek

Általános jellemzők

- vízsugár fajta: normál vízsugár
- maximális átfolyási mennyiség 3 bar mellett: 5 l/perc
- kerámiabetét
- beállítható forróvíz korlátozás
- átfolyós vízmelegítőkhöz alkalmas

110



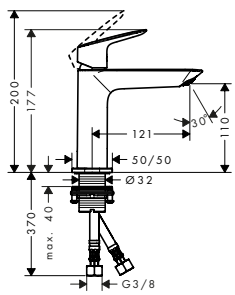

240



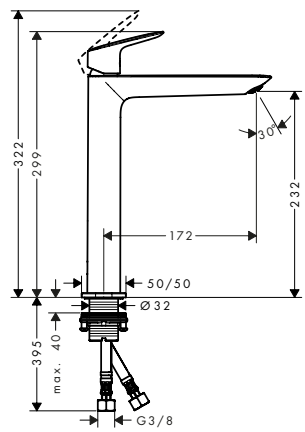

Fenntarthatóság

EcoSmart CoolStart

Technológiák

Remove &Clean AirPower Comfort Zone

Termékváltozatok áttekintése

ComfortZone	kinyúlás (mm)	kifolyó magassága (mm)	lefolyókészlet	CoolStart	mosdókagylókhoz	Felület	Cikkszám	Ár (Ft)
110	121	110	automata	■	–	Króm	71254000	47.190,00
110	121	110	nélkül	■	–	Króm	71255000	44.590,00
110	121	110	automata	–	–	Króm	71251000	47.190,00
110	121	110	push-open	–	–	Króm	71252000	47.190,00
110	121	110	nélkül	–	–	Króm	71253000	44.590,00
240	172	232	automata	–	■	Króm	71257000	73.145,00
240	172	232	nélkül	–	■	Króm	71258000	70.980,00

A méretek mm-ben értendők.

A technikai és műszaki változtatások jogát fenntartjuk.

Logis Egykaros mosdócsaptelepek elforgatható kifolyóval

Általános jellemzők

- ComfortZone 210
- kinyúlás: 154 mm
- kifolyó magassága: 221 mm
- elfordulási tartomány 120°
- vízsugár fajta: normál vízsugár
- maximális átfolyási mennyiség 3 bar mellett: 5 l/perc
- kerámiabetét
- beállítható forróvíz korlátozás
- átfolyós vízmelegítőkhöz alkalmas
- fogantyú pozíció oldalt: alulsó részen (pultra ültetett mosdótálhoz nem alkalmas)



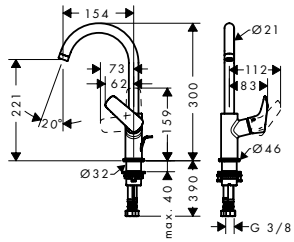

Fenntarthatóság

EcoSmart

Technológiák

AirPower | Comfort Zone

Termékváltozatok áttekintése

lefolyókészlet	Felület	Cikkszám	Ár (Ft)
automata	Króm	71130000	73.460,00
nélkül	Króm	71131000	70.980,00

Logis Egykaros mosdócsaptelep falsíkon kívüli szereléshez, fali

Tulajdonságok

- kinyúlás: 194 mm
- kiállások közti távolság: 150 mm ± 12 mm
- vízsugár fajta: normál vízsugár
- maximális átfolyási mennyiség 3 bar mellett: 5 l/perc
- kerámiabetét
- beállítható forróvíz korlátozás
- zajcsillapítóval
- átfolyós vízmelegítőkhöz alkalmas



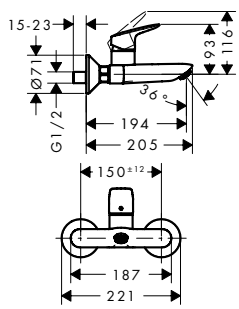

Fenntarthatóság

EcoSmart

Technológiák

AirPower | Quick Clean

Felület	Cikkszám	Ár (Ft)
Króm	71225000	50.695,00

A méretek mm-ben értendők.

A technikai és műszaki változtatások jogát fenntartjuk.

Logis Kétkaros mosdócsaptelepek

Általános jellemzők

- ComfortZone 150
- kinyúlás: 145 mm
- kifolyó magassága: 147 mm
- elfordulási tartomány 120°
- vízsugár fajta: normál vízsugár
- maximális átfolyási mennyiség 3 bar mellett: 5 l/perc
- meleg/hideg kerámia szelepek 90°
- átfolyós vízmelegítőkhöz alkalmas



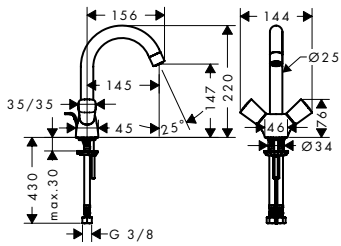

Fenntarthatóság

EcoSmart

Technológiák

AirPower Comfort Zone

Termékváltozatok áttekintése

lefolyókészlet	Felület	Cikkszám	Ár (Ft)
automata	Króm	71222000	45.655,00
nélkül	Króm	71221000	43.130,00

Logis Pillar csaptelep 70, hideg, vagy előre beállított hőmérsékletű vízhez, lefolyógarnitúra nélkül

Tulajdonságok

- ComfortZone 80
- kinyúlás: 84 mm
- kifolyó magassága: 79 mm
- vízsugár fajta: normál vízsugár
- maximális átfolyási mennyiség 3 bar mellett: 5 l/perc
- 90°-os kerámiaszelep
- csak hidegvíz bekötéséhez



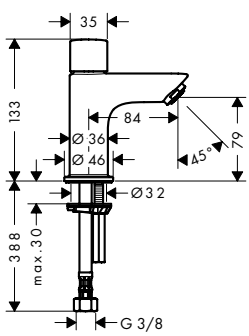

Fenntarthatóság

EcoSmart

Technológiák

AirPower Comfort Zone

Felület	Cikkszám	Ár (Ft)
Króm	71120000	30.370,00

A méretek mm-ben értendők.

A technikai és műszaki változtatások jogát fenntartjuk.

Logis Egykaros falsík alatti mosdócsaptelep, 19,5cm-es kifolyóval

Tulajdonságok

- tartalmazza a következőket: Egykaros mosdócsaptelep falsík alatti szereléshez, lefolyógarnitúra
- kinyúlás: 195 mm
- vízsugár fajta: normál vízsugár
- maximális átfolyási mennyiség 3 bar mellett: 5 l/perc
- kerámiabetét
- beállítható forróvíz korlátozás
- átfolyós vízmelegítőkhöz alkalmas
- nem zárható lefolyógarnitúra
- lefolyógarnitúra anyaga: fém
- a fogantyú jobbra vagy balra pozícionálható az alaptest beépítésétől függően



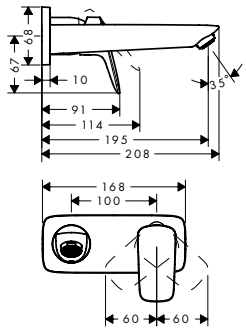

Fenntarthatóság

EcoSmart

Technológiák

AirPower

Felület	Cikkszám	Ár (Ft)
Króm	71220000	68.460,00

Szükséges alkatrészek:

	Cikkszám	Ár (Ft)
Alaptest egykaros mosdócsaptelephez, falsík alatti szereléshez	13622180	95.440,00

Logis Egykaros falsík alatti mosdócsaptelep Fine, 20.6 cm-es kifolyóval

Tulajdonságok

- tartalmazza a következőket: Egykaros mosdócsaptelep falsík alatti szereléshez, lefolyógarnitúra
- kinyúlás: 206 mm
- vízsugár fajta: normál vízsugár
- maximális átfolyási mennyiség 3 bar mellett: 5 l/perc
- kerámiabetét
- beállítható forróvíz korlátozás
- átfolyós vízmelegítőkhöz alkalmas
- nem zárható lefolyógarnitúra
- lefolyógarnitúra anyaga: fém
- a fogantyú jobbra vagy balra pozícionálható az alaptest beépítésétől függően



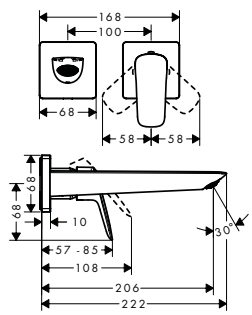

Fenntarthatóság

EcoSmart

Technológiák

AirPower

Felület	Cikkszám	Ár (Ft)
Króm	71256000	70.980,00

Szükséges alkatrészek:

	Cikkszám	Ár (Ft)
Alaptest egykaros mosdócsaptelephez, falsík alatti szereléshez	13622180	95.440,00

A méretek mm-ben értendők.

A technikai és műszaki változtatások jogát fenntartjuk.

Logis 3-lyukú mosdócsaptelep 150 automata lefolyógarnitúrával

Tulajdonságok

- tartalmazza a következőket: 3-lyukú mosdócsaptelep, lefolyógarnitúra
- ComfortZone 150
- kinyúlás: 109 mm
- kifolyó magassága: 153 mm
- maximális átfolyási mennyiség 3 bar mellett: 5 l/perc
- meleg/hideg kerámia szelepek 90°
- átfolyós vízmelegítőkhöz alkalmas
- automata lefolyógarnitúra 1¼"
- lefolyógarnitúra anyaga: szintetikus



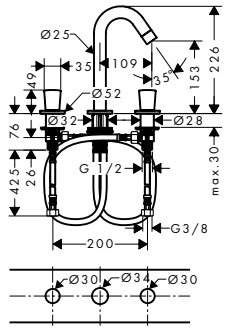

Fenntarthatóság

EcoSmart

Technológiák

AirPower Comfort Zone

Felület	Cikkszám	Ár (Ft)
Króm	71133000	91.225,00

Logis Egykaros bidécsaptelepek

Általános jellemzők

- tartalmazza a következőket: egylyukas bidé csaptelep, lefolyógarnitúra
- kinyúlás: 119 mm
- rögzített kifolyóval
- perlátor gömbcsuklóval
- vízsugár fajta: normál vízsugár
- maximális átfolyási mennyiség 3 bar mellett: 7,2 l/perc
- kerámiabetét
- beállítható forróvíz korlátozás
- átfolyós vízmelegítőkhöz alkalmas

70



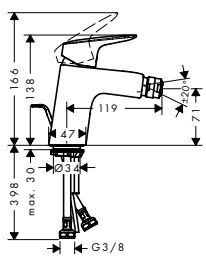

100



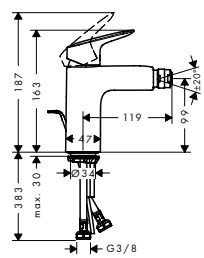

Technológiák

AirPower Comfort Zone

Termékváltozatok áttekintése

ComfortZone	kinyúlás (mm)	kifolyó magassága (mm)	lefolyókészlet	Felület	Cikkszám	Ár (Ft)
70	119	71	automata	Króm	71204000	37.935,00
	119	71	fém automata	Króm	71203000	41.480,00
100	119	99	automata	Króm	71200000	48.135,00

A méretek mm-ben értendők.

A technikai és műszaki változtatások jogát fenntartjuk.

Logis Egykaros bidécsaptelep 110 Fine, automata lefolyógarnitúrával

Tulajdonságok

- tartalmazza a következőket: egylyukas bidé csaptelep, lefolyógarnitúra
- kinyúlás: 112 mm
- kifolyó magassága: 102 mm
- rögzített kifolyóval
- perlátor gömbcsuklóval
- vízsugár fajta: normál vízsugár
- maximális átfolyási mennyiség 3 bar mellett: 5 l/perc
- kerámiabetét
- beállítható forróvíz korlátozás
- átfolyós vízmelegítőkhöz alkalmas
- lefolyógarnitúra anyaga: szintetikus



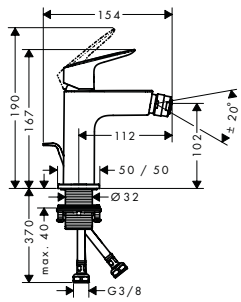

Technológiák

AirPower | Comfort Zone

Felület	Cikkszám	Ár (Ft)
Króm	71201000	47.190,00

Logis Egykaros mosdócsaptelep bidette kézizuhannyal és 160 cm zuhanytömlővel

Tulajdonságok

- tartalmazza a következőket: egykaros mosdócsaptelep, bidé kézizuhany, zuhanytartó, zuhanytömlő
- ComfortZone 70
- kifolyó magassága: 67 mm
- maximális átfolyási mennyiség 3 bar mellett: 5 l/perc
- kerámiabetét
- beállítható forróvíz korlátozás
- átfolyós vízmelegítőkhöz alkalmas





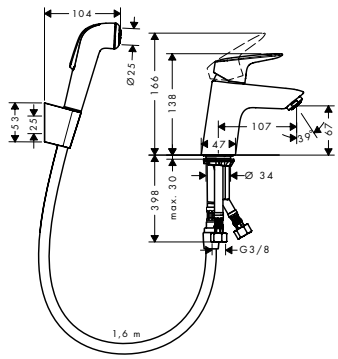

Fenntarthatóság

EcoSmart

Technológiák

AirPower | Comfort Zone | Quick Clean

Felület	Cikkszám	Ár (Ft)
Króm	71290000	55.735,00

Logis Bidészett függőleges vízsugárral

Tulajdonságok

- tartalmazza a következőket: Bidécsaptelep, függőleges vízsugár
- rögzített kifolyóval
- maximális átfolyási mennyiség 3 bar mellett: 7,7 l/perc
- kerámiabetét
- függőleges zuhany váltóval
- integrált visszafolyásgátló
- 0,5 bar felett működik



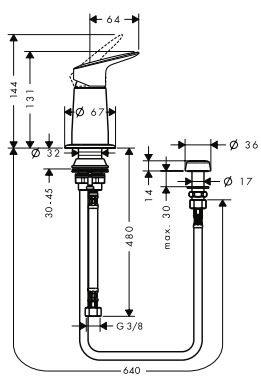

Fenntarthatóság

EcoSmart

Technológiák

Low Pressure

Felület	Cikkszám	Ár (Ft)
Króm	71629000	53.610,00

A méretek mm-ben értendők.

A technikai és műszaki változtatások jogát fenntartjuk.

Logis Egykaros kádcsaptelep falsíkon kívüli szereléshez

Általános jellemzők

- vízsugár fajtája: normál vízsugár
- maximális átfolyási mennyiség 3 bar mellett: 20 l/perc
- kádtöltő átfolyási mennyisége 3 bar nyomás esetén: 20 l/perc
- kerámiabetét
- beállítható forróvíz korlátozás
- váltószelep automatikus visszaállítással
- visszafolyásgátló
- zajcsillapítóval
- átfolyós vízmelegítőkhöz alkalmas



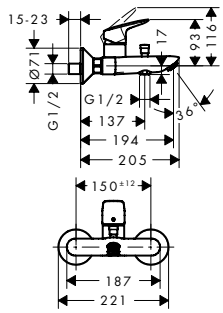



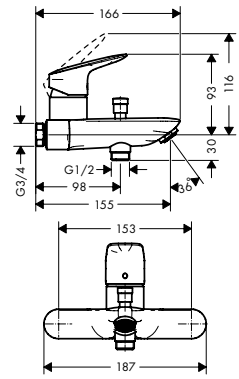

Technológiák

AirPower

Termékváltozatok áttekintése

kiállások közti távolság (mm)	Felület	Cikkszám	Ár (Ft)
150 ± 12	Króm	71400000	50.695,00
153	Króm	71430000	53.255,00

Logis Egykaros kádcsaptelep, falsíkon kívüli, kétféle átfolyási mennyiséggel

Tulajdonságok

- kinyúlás: 194 mm
- kiállások közti távolság: 150 mm ± 12 mm
- vízsugár fajtája: normál vízsugár
- maximális átfolyási mennyiség 3 bar mellett: 22 l/perc
- kerámiabetét 2 átfolyási mennyiséggel
- beállítható forróvíz korlátozás
- váltószelep automatikus visszaállítással
- visszafolyásgátló
- zajcsillapítóval
- átfolyós vízmelegítőkhöz alkalmas
- csatlakozás módja: S-csatlakozók



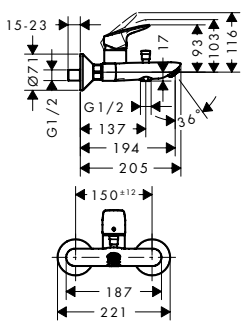

Technológiák

AirPower

Felület	Cikkszám	Ár (Ft)
Króm	71401000	50.695,00

A méretek mm-ben értendők.

A technikai és műszaki változtatások jogát fenntartjuk.

Logis Egykaros kádcsaptelep hosszú kifolyóval

Tulajdonságok

- kinyúlás: 300 mm
- kiállások közti távolság: 150 mm ± 12 mm
- vízsugár fajtája: normál vízsugár
- kádtöltő átfolyási mennyisége 3 bar nyomás esetén: 16 l/perc
- kézizuhany átfolyási mennyisége 3 bar nyomás esetén: 7,5 l/perc
- kerámiabetét
- beállítható forróvíz korlátozás
- váltószelep automatikus visszaállítással
- átfolyós vízmelegítőkhöz alkalmas
- csatlakozás módja: S-csatlakozók



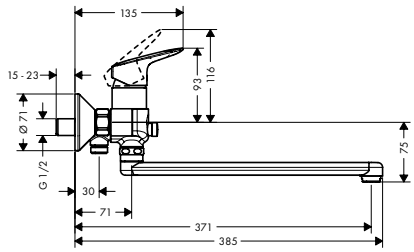

Technológiák

AirPower

Felület	Cikkszám	Ár (Ft)
Króm	71402000	69.285,00

Logis Kétkaros kádcsaptelep falsíkon kívüli szereléshez

Tulajdonságok

- kiállások közti távolság: 150 mm ± 12 mm
- kádtöltő átfolyási mennyisége 3 bar nyomás esetén: 26 l/perc
- kézizuhany átfolyási mennyisége 3 bar nyomás esetén: 17 l/perc
- meleg/hideg kerámia szelepek 90°
- váltószelep automatikus visszaállítással
- visszafolyásgátló
- zajcsillapítóval
- átfolyós vízmelegítőkhöz alkalmas
- csatlakozás módja: S-csatlakozók



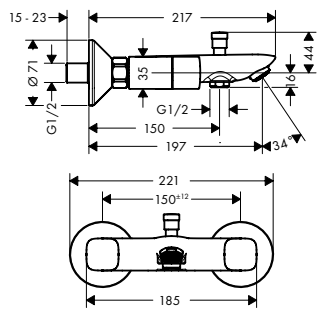

Technológiák

AirPower

Felület	Cikkszám	Ár (Ft)
Króm	71243000	58.260,00

Logis Egykaros kádcsaptelepek univerzális iBox falsík alatti szereléséhez

Általános jellemzők

- kerámiabetét
- beállítható forróvíz korlátozás
- váltószelep automatikus visszaállítással
- csatlakozás módja: alaptest



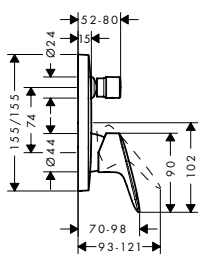

Termékváltozatok áttekintése

EN 1717 biztonsági kombináció	max. átfolyási mennyiség 3 bar nyomáson (l/perc)	Felület	Cikkszám	Ár (Ft)
–	29	Króm	71405000	53.255,00
■	25,6	Króm	71407000	83.585,00

A méretek mm-ben értendők.

A technikai és műszaki változtatások jogát fenntartjuk.

Logis Egykaros kádcsaptelepek univerzális iBox falsík alatti szereléséhez

Szükséges alkatrészek:		Cikkszám	Ár (Ft)
	iBox universal alaptest	01800180	59.440,00

Logis Egykaros kádcsaptelep falsík alatti szereléshez

Tulajdonságok

- maximális átfolyási mennyiség 3 bar mellett: 30,7 l/perc
- kádtöltő átfolyási mennyisége 3 bar nyomás esetén: 30,7 l/perc
- kézizuhany átfolyási mennyisége 3 bar nyomás esetén: 27,4 l/perc
- kerámiabetét
- beállítható forróvíz korlátozás
- váltószelep automatikus visszaállítással
- csatlakozás módja: alaptest



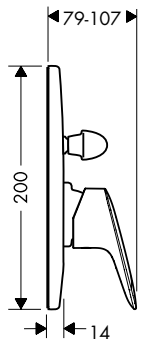

Felület	Cikkszám	Ár (Ft)
Króm	71406000	18.985,00

Szükséges alkatrészek:		Cikkszám	Ár (Ft)
	Alaptest egykaros kádcsaptelephez, falsík alatti szereléshez	31741180	53.885,00

Logis Kádcsaptelep szett falsík alatti szereléshez

Tulajdonságok

- tartalmazza a következőket: egykaros kádcsaptelep, alaptest
- maximális átfolyási mennyiség 3 bar mellett: 30,7 l/perc
- kádtöltő átfolyási mennyisége 3 bar nyomás esetén: 30,7 l/perc
- kézizuhany átfolyási mennyisége 3 bar nyomás esetén: 27,4 l/perc
- kerámiabetét
- csatlakozás módja: alaptest



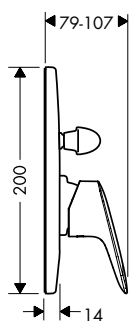

Felület	Cikkszám	Ár (Ft)
Króm	71409000	71.570,00

Összetevők:		Mellékelve	Cikkszám
	Alaptest egykaros kádcsaptelephez, falsík alatti szereléshez	71409000	31741180
	Logis Egykaros kádcsaptelep falsík alatti szereléshez	71409000	71406000

A méretek mm-ben értendők.

A technikai és műszaki változtatások jogát fenntartjuk.

Logis Kádtöltő

Tulajdonságok

- G¾"
- rozettával
- kinyúlás: 195 mm
- fali szerelés
- maximális átfolyási mennyiség 3 bar mellett: 21 l/perc
- vízsugár fajta: normál vízsugár



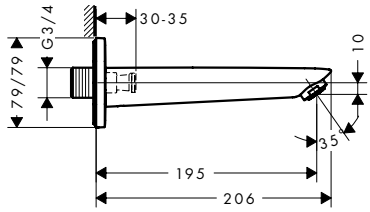

Technológiák

AirPower

Felület	Cikkszám	Ár (Ft)
Króm	71410000	39.900,00

Logis Egykaros kád- és zuhanycsaptelep Monotrou

Tulajdonságok

- kinyúlás: 145 mm
- vízsugár fajtája: normál vízsugár
- maximális átfolyási mennyiség 3 bar mellett: 20 l/perc
- kerámiabetét
- beállítható forróvíz korlátozás
- visszafolyásgátló
- átfolyós vízmelegítőkhöz alkalmas
- csatlakozás módja: G ⅜ csatlakozók



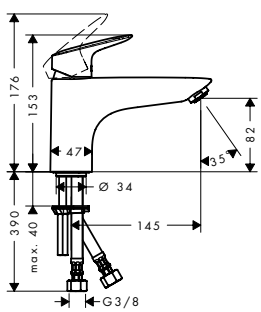

Technológiák

AirPower

Felület	Cikkszám	Ár (Ft)
Króm	71311000	49.590,00

Logis Egykaros kád- és zuhanycsaptelep Monotrou

Tulajdonságok

- kinyúlás: 145 mm
- vízsugár fajtája: normál vízsugár
- maximális átfolyási mennyiség 3 bar mellett: 20 l/perc
- kerámiabetét
- beállítható forróvíz korlátozás
- váltószelep automatikus visszaállítással
- átfolyós vízmelegítőkhöz alkalmas
- csatlakozás módja: G ⅜ csatlakozók



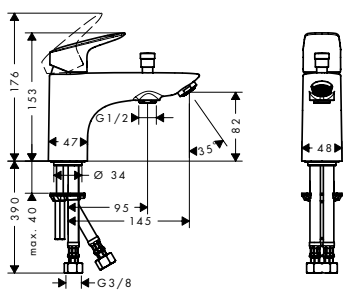

Technológiák

AirPower

Felület	Cikkszám	Ár (Ft)
Króm	71312000	54.200,00

A méretek mm-ben értendők.

A technikai és műszaki változtatások jogát fenntartjuk.

Logis Egykaros kád- és zuhanycsaptelep Monotrou, kétféle átfolyási mennyiséggel

Tulajdonságok

- kinyúlás: 145 mm
- vízsugár fajtája: normál vízsugár
- maximális átfolyási mennyiség 3 bar mellett: 20,5 l/perc
- kádtöltő átfolyási mennyisége 3 bar nyomás esetén: 20,5 l/perc
- kézizuhany átfolyási mennyisége 3 bar nyomás esetén: 14,9 l/perc
- kerámiabetét 2 átfolyási mennyiséggel
- beállítható forrózíz korlátozás
- váltószelep automatikus visszaállítással
- visszafolyásgátló
- átfolyós vízmelegítőkhöz alkalmas
- csatlakozás módja: G ⅜ csatlakozók



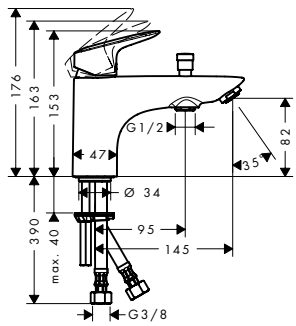

Technológiák

AirPower

Felület	Cikkszám	Ár (Ft)
Króm	71315000	54.200,00

Logis 3-lyukú peremre szerelhető egykaros kádcsaptelep Secuflex-vel

Tulajdonságok

- tartalmazza a következőket: 3-lyukú peremre szerelhető egykaros kádcsaptelep, kézizuhany, zuhanytartó
- kinyúlás: 111 mm
- vízsugár fajtája: normál vízsugár
- kézizuhany vízsugár fajtája: Rain
- kézizuhany maximális kihúzási hossza: 1,10 m
- kádtöltő átfolyási mennyisége 3 bar nyomás esetén: 18 l/perc
- kézizuhany átfolyási mennyisége 3 bar nyomás esetén: 15 l/perc
- kerámiabetét
- beállítható forrózíz korlátozás
- visszafolyásgátló
- csatlakozás módja: alaptest



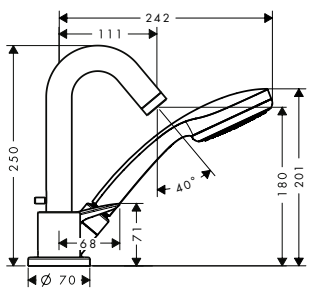

Technológiák

AirPower

Vízsugárfajták

Rain

Felület	Cikkszám	Ár (Ft)
Króm	71310000	202.660,00

Szükséges alkatrészek:	Cikkszám	Ár (Ft)
Alaptest 3-lyukú egykaros kádcsapte-lephez	13437180	297.200,00

A méretek mm-ben értendők.

A technikai és műszaki változtatások jogát fenntartjuk.

Logis 3-lyukú peremre szerelhető egykaros kádcsaptelep

Tulajdonságok

- tartalmazza a következőket: 3-lyukú peremre szerelhető egykaros kádcsaptelep, kézizuhany
- kinyúlás: 111 mm
- vízsugár fajtája: normál vízsugár
- kézizuhany vízsugár fajtája: Rain
- kézizuhany maximális kihúzási hossza: 1,60 m
- maximális átfolyási mennyiség 3 bar mellett: 18 l/perc
- kádtöltő átfolyási mennyisége 3 bar nyomás esetén: 18 l/perc
- kézizuhany átfolyási mennyisége 3 bar nyomás esetén: 15 l/perc
- kerámiabetét
- beállítható forróvíz korlátozás
- csatlakozás módja: alaptest



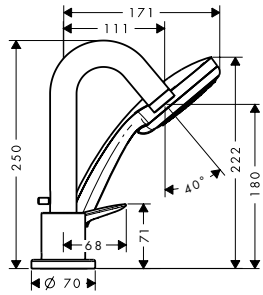

Technológiák

AirPower

Vízsugárfajták

Rain

Felület	Cikkszám	Ár (Ft)
Króm	71313000	141.095,00

Szükséges alkatrészek:

	Cikkszám	Ár (Ft)
Alaptest 3-lyukú kádcsaptelephez	13439180	151.535,00

Logis 4-lyukú peremre szerelhető kádcsaptelep

Tulajdonságok

- tartalmazza a következőket: 4 lyukú kádperemre szerelhető csaptelep, kézizuhany, zuhanytartó
- kinyúlás: 111 mm
- kézizuhany maximális kihúzási hossza: 1,60 m
- maximális átfolyási mennyiség 3 bar mellett: 20 l/perc
- kádtöltő átfolyási mennyisége 3 bar nyomás esetén: 20 l/perc
- kézizuhany átfolyási mennyisége 3 bar nyomás esetén: 14 l/perc
- visszafolyásgátló
- integrált EN 1717 biztonsági kombinációval
- csatlakozás módja: alaptest



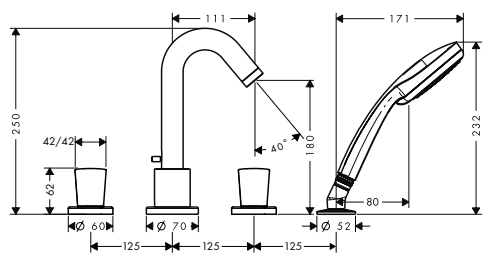

Technológiák

AirPower

Felület	Cikkszám	Ár (Ft)
Króm	71314000	141.095,00

Szükséges alkatrészek:

	Cikkszám	Ár (Ft)
Alaptest peremre szerelhető kádcsaptelephez	13244180	125.105,00

A méretek mm-ben értendők.

A technikai és műszaki változtatások jogát fenntartjuk.

Logis Egykaros zuhanycsaptelep falsíkon kívüli szereléshez

Általános jellemzők

- kerámiabetét
- beállítható forróvíz korlátozás
- visszafolyásgátló
- zajcsillapítóval
- DN15 tömlőcsatlakozás



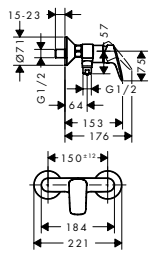



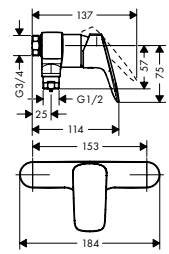

Termékváltozatok áttekintése

kiállások közti távolság (mm)	Felület	Cikkszám	Ár (Ft)
150 ± 12	Króm	71600000	40.570,00
153	Króm	71630000	43.130,00

Logis Egykaros falsík alatti zuhanycsaptelep, iBox-hoz

Tulajdonságok

- maximális átfolyási mennyiség 3 bar mellett: 29,3 l/perc
- kerámiabetét
- beállítható forróvíz korlátozás
- csatlakozás módja: alaptest



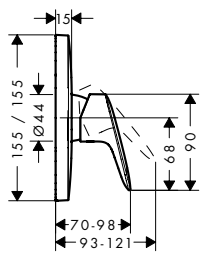

Felület	Cikkszám	Ár (Ft)
Króm	71605000	45.655,00

Szükséges alkatrészek:	Cikkszám	Ár (Ft)
iBox universal alaptest	01800180	59.440,00

A méretek mm-ben értendők.

A technikai és műszaki változtatások jogát fenntartjuk.

Logis Kétkaros zuhanycsaptelep falsíkon kívüli szereléshez

Tulajdonságok

- kiállások közti távolság: 150 mm ± 12 mm
- kézizuhany átfolyási mennyisége 3 bar nyomás esetén: 17 l/perc
- meleg/hideg kerámia szelepek 90°
- visszafolyásgátló
- zajcsillapítóval
- átfolyós vízmelegítőkhöz alkalmas
- DN15 tömlőcsatlakozás
- csatlakozás módja: S-csatlakozók



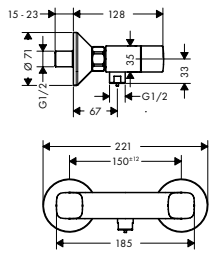

Felület	Cikkszám	Ár (Ft)
Króm	71263000	48.135,00

Logis Egykaros zuhanycsaptelep HighFlow falsík alatti szereléshez

Tulajdonságok

- maximális átfolyási mennyiség 3 bar mellett: 47 l/perc
- Kerámiabetét (Highflow)
- beállítható forróvíz korlátozás



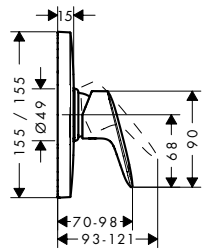

Felület	Cikkszám	Ár (Ft)
Króm	71607000	45.655,00

Szükséges alkatrészek:	Cikkszám	Ár (Ft)
iBox universal alaptest elzárószeleppel	01850180	77.245,00
iBox universal alaptest	01800180	59.440,00

Kiegészítő termékek:	Cikkszám	Ár (Ft)
Alaptest Trio váltószelephez falsík alatti szereléshez	15984180	69.680,00

A méretek mm-ben értendők.

A technikai és műszaki változtatások jogát fenntartjuk.

Logis Egykaros zuhanycsaptelepek falsík alatti szereléshez

Általános jellemzők

- maximális átfolyási mennyiség 3 bar mellett: 28,7 l/perc
- csatlakozás módja: alaptest



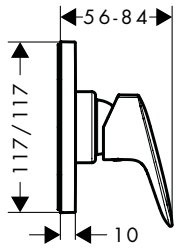



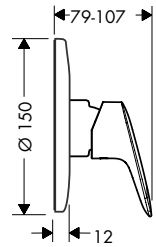

Termékváltozatok áttekintése

	forma	Felület	Cikkszám	Ár (Ft)
	softcube	Króm	71604000	15.205,00
	kerek	Króm	71606000	15.205,00

Szükséges alkatrészek:		Cikkszám	Ár (Ft)
	Alaptest egykaros zuhanycsaptelep falsík alatti szereléshez	13620180	47.860,00

Logis Zuhanycsaptelep szett falsík alatti szereléshez

Tulajdonságok

- tartalmazza a következőket: egykaros zuhanycsaptelep, alaptest
- maximális átfolyási mennyiség 3 bar mellett: 27 l/perc
- kerámiabetét
- csatlakozás módja: alaptest





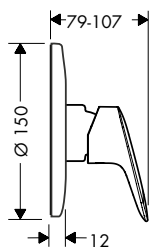

Felület	Cikkszám	Ár (Ft)
Króm	71666000	56.800,00

Összetevők:		Mellékelve	Cikkszám
	Alaptest egykaros zuhanycsaptelep falsík alatti szereléshez	71666000	13620180
	Logis Egykaros zuhanycsaptelep falsík alatti szereléshez	71666000	71606000

A méretek mm-ben értendők.

A technikai és műszaki változtatások jogát fenntartjuk.

Logis Falsík alatti elzárószelep színkészlet

Tulajdonságok

· csatlakozás módja: DN15/DN20



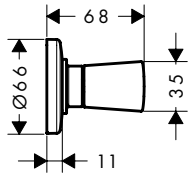

Felület	Cikkszám	Ár (Ft)
Króm	71970000	12.760,00

Szükséges alkatrészek:		Cikkszám	Ár (Ft)
	Alaptest kerámiabetéttel 40 l/perc, falsík alatti elzárószelep szereléshez, DN15	15974180	38.050,00
	Alaptest gumibetéttel 130 l/perc, falsík alatti elzárószelep szereléshez, DN20	15970180	39.785,00
	Alaptest gumibetéttel 52 l/perc, falsík alatti elzárószelep színkészlethez	15973180	36.595,00

Kiegészítő termékek:		Cikkszám	Ár (Ft)
	25 mm-es hosszabbító készlet	96370000	21.035,00

A méretek mm-ben értendők.

A technikai és műszaki változtatások jogát fenntartjuk.

Elektronikus csaptelepek

Metris



Focus



Vernis



Felületek



króm

Technológia és előnyök



Érintésmentes csaptelepek: Érintésmentes, higiénikus csaptelep, amely infravörös sugárzásra reagál. A vizet csak a kéz melege indítja el.



AirPower: Levegőt kever a vízhez. A lágy, fröccsenésmentes vízsugárért és a telített, könnyű vízcseppekért.



ComfortZone: Kényelem minden szinten – a csaptelep optimálisan illeszkedik a mosdókagyló kialakításához.

- Vízmegtakarítás automatikus vízelzárással
- Hálózati csatlakozáshoz kapható
- Különösen higiénikus, mert érintésmentes
- Ideális megoldás közösségi és kereskedelmi területeken

A felületek és termékjellemzők a modelltől függően állnak rendelkezésre

Metris S Elektronikus mosdócsaptelepek

Általános jellemzők

- ComfortZone 150
- kinyúlás: 128 mm
- vízsugár fajta: normál vízsugár
- maximális átfolyási mennyiség 3 bar mellett: 5 l/perc
- beállítható forróvíz korlátozás
- visszafolyásgátló
- átfolyós vízmelegítőkhöz alkalmas
- infravörös közelítő elektronika
- az infravörös érzékelő automatikus környezeti igazítása
- az infravörös érzékelő állítható optikai tartománya (2 beállítás)
- 230 V / 50 Hz hálózati csatlakozás
- öblítési idő: 10 másodperc
- higiéniai öblítés aktiválható (automatikus vízátfolyás)
- ciklikus öblítés gyakorisága: 24 óra
- Higiéniai öblítési idő: 10 másodperc
- manuális vízstop: manuális vízstopp a mosdókagyló tisztításához
- beépített szűrők a bekötőcsövekben



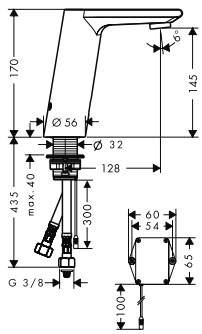



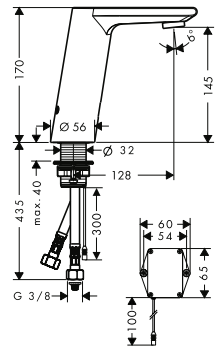

Fenntarthatóság

EcoSmart

Technológiák

Sensor Activation | AirPower | Comfort Zone

Termékváltozatok áttekintése

tápellátás	hőmérséklet beállítása	Felület	Cikkszám	Ár (Ft)
hálózati csatlakozás	előre beállítható	Króm	31103000	312.955,00
hálózati csatlakozás	beállítható	Króm	31102000	338.440,00

Focus Elektronikus mosdócsaptelepek

Általános jellemzők

- ComfortZone 130
- kinyúlás: 127 mm
- vízsugár fajta: normál vízsugár
- maximális átfolyási mennyiség 3 bar mellett: 5 l/perc
- beállítható forróvíz korlátozás
- visszafolyásgátló
- átfolyós vízmelegítőkhöz alkalmas
- infravörös közelítő elektronika
- az infravörös érzékelő automatikus környezeti igazítása
- az infravörös érzékelő állítható optikai tartománya (2 beállítás)
- 230 V / 50 Hz hálózati csatlakozás
- öblítési idő: 10 másodperc
- higiéniai öblítés aktiválható (automatikus vízátfolyás)
- ciklikus öblítés gyakorisága: 24 óra
- Higiéniai öblítési idő: 10 másodperc
- manuális vízstop: manuális vízstopp a mosdókagyló tisztításához
- beépített szűrők a bekötőcsövekben



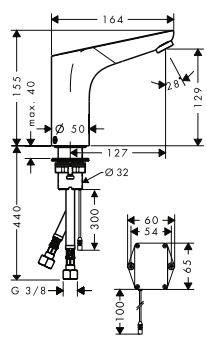



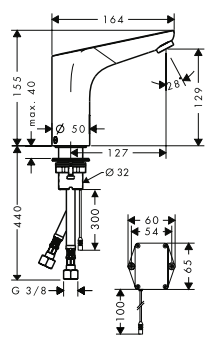

Fenntarthatóság

EcoSmart

Technológiák

Sensor Activation | AirPower | Comfort Zone

Termékváltozatok áttekintése

tápellátás	hőmérséklet beállítása	Felület	Cikkszám	Ár (Ft)
hálózati csatlakozás	előre beállítható	Króm	31174000	219.205,00
hálózati csatlakozás	beállítható	Króm	31173000	229.130,00

A méretek mm-ben értendők.

A technikai és műszaki változtatások jogát fenntartjuk.

Vernis Blend Elektromos mosdócsaptelep hőfokszabályozóval, hálózati csatlakozással, 230 V

Tulajdonságok

- ComfortZone 100
- kinyúlás: 112 mm
- vízsugár fajta: normál vízsugár
- elforgatható vízsugár átalakító
- maximális átfolyási mennyiség 3 bar mellett: 5 l/perc
- hőmérséklet előre beállítható
- szigetelt vízvezetéssel
- visszafolyásgátló
- infravörös közelítő elektronika
- az infravörös érzékelő automatikus környezeti igazítása
- 230 V / 50 Hz hálózati csatlakozás
- állítható vízfolyási idő
- öblítési idő: 10 másodperc, 20 másodperc, 30 másodperc
- higiéniai öblítés aktiválható (automatikus vízátfolyás)
- ciklikus öblítés gyakorisága: 24 óra, 48 óra, 72 óra
- Higiéniai öblítési idő: 10 másodperc, 20 másodperc, 30 másodperc
- manuális vízstop: manuális vízstopp a mosdókagyló tisztításához
- beépített szűrők a bekötőcsövekben
- a higiéniai öblítés gyakorisága és az öblítés ideje a higiénikus öblítés függ egymástól (24 h - 10 s, 48 h - 20 s, 72 h - 30 s)



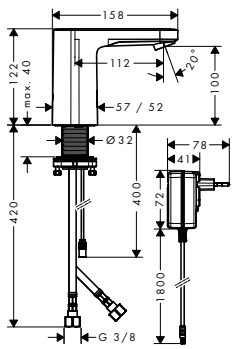

Technológiák

Sensor Activation | AirPower | Comfort Zone

Felület	Cikkszám	Ár (Ft)
Króm	71501000	108.570,00

Vernis Blend Elektromos mosdócsaptelep hideg, vagy előre beállított hőfokú vízhez, hálózati csatlakozással, 230 V

Tulajdonságok

- ComfortZone 100
- kinyúlás: 112 mm
- vízsugár fajta: normál vízsugár
- elforgatható vízsugár átalakító
- maximális átfolyási mennyiség 3 bar mellett: 5 l/perc
- hideg vízhez vagy előre beállított/kondicionált vízhez
- szigetelt vízvezetéssel
- átfolyós vízmelegítőkhöz alkalmas
- infravörös közelítő elektronika
- az infravörös érzékelő automatikus környezeti igazítása
- 230 V / 50 Hz hálózati csatlakozás
- állítható vízfolyási idő
- öblítési idő: 10 másodperc, 20 másodperc, 30 másodperc
- higiéniai öblítés aktiválható (automatikus vízátfolyás)
- ciklikus öblítés gyakorisága: 24 óra, 48 óra, 72 óra
- Higiéniai öblítési idő: 10 másodperc, 20 másodperc, 30 másodperc
- manuális vízstop: manuális vízstopp a mosdókagyló tisztításához
- a higiéniai öblítés gyakorisága és az öblítés ideje a higiénikus öblítés függ egymástól (24 h - 10 s, 48 h - 20 s, 72 h - 30 s)



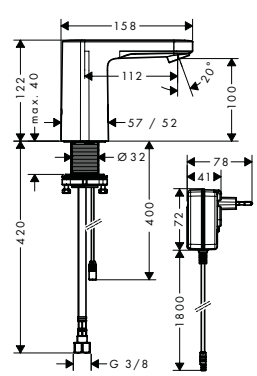

Technológiák

Sensor Activation | AirPower | Comfort Zone

Felület	Cikkszám	Ár (Ft)
Króm	71504000	90.495,00

A méretek mm-ben értendők.

A technikai és műszaki változtatások jogát fenntartjuk.

Metris LowFlow egykaros mosdócsaptelepek

Általános jellemzők

- ComfortZone 110
- kinyúlás: 116 mm
- kifolyó magassága: 100 mm
- vízsugár fajta: normál vízsugár
- maximális átfolyási mennyiség 3 bar mellett: 3,5 l/perc
- kerámiabetét
- beállítható forróvíz korlátozás
- átfolyós vízmelegítőkhöz alkalmas



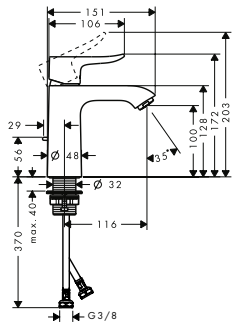

Fenntarthatóság

EcoSmart

Technológiák

AirPower | Comfort Zone | Quick Clean

Termékváltozatok áttekintése

lefolyókészlet	Felület	Cikkszám	Ár (Ft)
automata	Króm	31203000	109.820,00
nélkül	Króm	31204000	107.220,00

Metris Egykaros mosdócsaptelep LowFlow falsík alatti szereléshez, 16,5 cm-es kifolyóval, fali szereléshez

Tulajdonságok

- tartalmazza a következőket: Egykaros mosdócsaptelep falsík alatti szereléshez, lefolyógarnitúra
- kinyúlás: 165 mm
- vízsugár fajta: normál vízsugár
- maximális átfolyási mennyiség 3 bar mellett: 3,5 l/perc
- kerámiabetét
- beállítható forróvíz korlátozás
- átfolyós vízmelegítőkhöz alkalmas
- nem zárható lefolyógarnitúra
- lefolyógarnitúra anyaga: fém
- a fogantyú jobbra vagy balra pozícionálható az alaptest beépítésétől függően



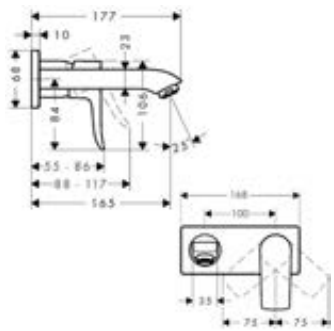

Fenntarthatóság

EcoSmart

Technológiák

AirPower | Quick Clean

Felület	Cikkszám	Ár (Ft)
Króm	31251000	131.600,00

⚠ **Szükséges alkatrészek:**		Cikkszám	Ár (Ft)
	Alaptest egykaros mosdócsaptelephez, falsík alatti szereléshez	13622180	95.440,00

A méretek mm-ben értendők.

A technikai és műszaki változtatások jogát fenntartjuk.

Talis E LowFlow egykaros mosdócsaptelepek

Általános jellemzők

- tartalmazza a következőket: egykaros mosdócsaptelep, lefolyógarnitúra
- vízsugár fajta: normál vízsugár
- maximális átfolyási mennyiség 3 bar mellett: 3,5 l/perc
- kerámiabetét
- beállítható forróvíz korlátozás
- átfolyós vízmelegítőkhöz alkalmas
- automata lefolyógarnitúra 1¼"
- lefolyógarnitúra anyaga: fém

80



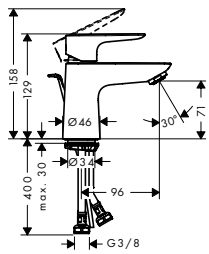

110



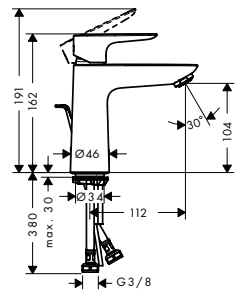

Fenntarthatóság

EcoSmart

Technológiák

AirPower | Comfort Zone | Quick Clean

Termékváltozatok áttekintése

ComfortZone	kinyúlás (mm)	kifolyó magassága (mm)	Felület	Cikkszám	Ár (Ft)
80	96	71	Króm	71705000	50.500,00
110	112	104	Króm	71715000	61.605,00

Talis S Egykaros mosdócsaptelep 100 LowFlow lefolyógarnitúra nélkül

Tulajdonságok

- ComfortZone 100
- kinyúlás: 93 mm
- kifolyó magassága: 98 mm
- vízsugár fajta: normál vízsugár
- maximális átfolyási mennyiség 3 bar mellett: 2,7 l/perc
- kerámiabetét
- beállítható forróvíz korlátozás
- átfolyós vízmelegítőkhöz alkalmas



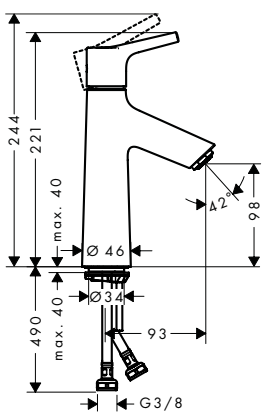

Fenntarthatóság

EcoSmart

Technológiák

AirPower | Comfort Zone | Quick Clean

Felület	Cikkszám	Ár (Ft)
Króm	72025000	69.485,00

A méretek mm-ben értendők.

A technikai és műszaki változtatások jogát fenntartjuk.

Focus LowFlow egykaros mosdócsaptelepek

Általános jellemzők

- vízsugár fajta: normál vízsugár
- maximális átfolyási mennyiség 3 bar mellett: 3,5 l/perc
- kerámiabetét
- beállítható forrózíz korlátozás
- átfolyós vízmelegítőkhöz alkalmas

70



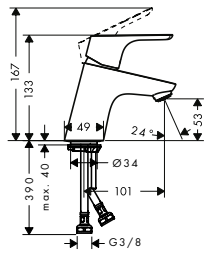

100



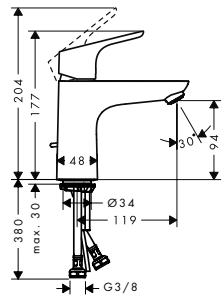

Fenntarthatóság

EcoSmart

Technológiák

AirPower | Comfort Zone | Quick Clean

Termékváltozatok áttekintése

ComfortZone	kinyúlás (mm)	kifolyó magassága (mm)	lefolyókészlet	Felület	Cikkszám	Ár (Ft)
70	101	53	nélkül	Króm	31952000	43.725,00
100	119	94	automata	Króm	31603000	57.745,00
100	119	94	nélkül	Króm	31513000	54.950,00

Logis LowFlow egykaros mosdócsaptelepek

Általános jellemzők

- tartalmazza a következőket: egykaros mosdócsaptelep, lefolyógarnitúra
- vízsugár fajta: normál vízsugár
- maximális átfolyási mennyiség 3 bar mellett: 3,5 l/perc
- kerámiabetét
- beállítható forrózíz korlátozás
- átfolyós vízmelegítőkhöz alkalmas
- automata lefolyógarnitúra 1¼"
- lefolyógarnitúra anyaga: szintetikus

70



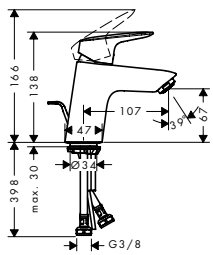

100



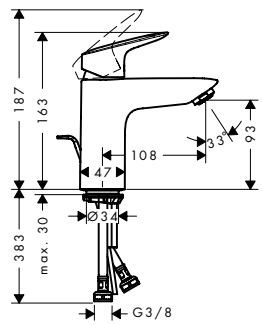

Fenntarthatóság

EcoSmart

Technológiák

AirPower | Comfort Zone

Termékváltozatok áttekintése

ComfortZone	kinyúlás (mm)	kifolyó magassága (mm)	Felület	Cikkszám	Ár (Ft)
70	107	67	Króm	71078000	35.450,00
100	108	93	Króm	71104000	45.655,00

A méretek mm-ben értendők.

A technikai és műszaki változtatások jogát fenntartjuk.

Automata lefolyógarnitúra mosdó- és bidécsaptelephez

Tulajdonságok

- kezelés húzórúddal
- túlfolyós mosdókagylókhoz
- lefolyódugó anyaga sárgaréz
- csatlakozóméret G1¼"
- átfolyással



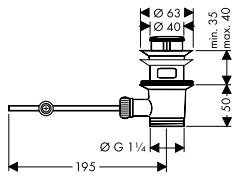

Felület	Cikkszám	Ár (Ft)
Króm	94139000	27.575,00
Szálcsiszolt Bronz	94139140	51.245,00
Szálcsiszolt Fekete Króm	94139340	51.245,00
Matt Fekete	94139670	51.245,00
Matt Fehér	94139700	51.245,00
Polírozott Arany Hatású	94139990	41.440,00

Push-open lefolyógarnitúra mosdó- és bidécsaptelephez

Tulajdonságok

- kezelés nyomáscsatlakozóval
- túlfolyós mosdókagylókhoz
- lefolyódugó anyaga sárgaréz
- csatlakozóméret G1¼"
- átfolyással



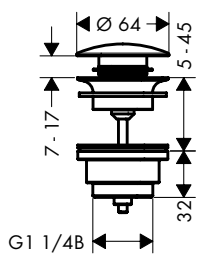

Felület	Cikkszám	Ár (Ft)
Króm	50100000	25.485,00
Szálcsiszolt Bronz	50100140	38.285,00
Szálcsiszolt Fekete Króm	50100340	38.285,00
Matt Fekete	50100670	35.685,00
Matt Fehér	50100700	35.685,00
Polírozott Arany Hatású	50100990	38.285,00

Push-Open lefolyógarnitúra G 1 ¼

Tulajdonságok

- kezelés nyomáscsatlakozóval
- túlfolyós mosdókagylókhoz
- lefolyódugó anyaga rozsdamentes acél
- csatlakozóméret G1¼"
- átfolyással



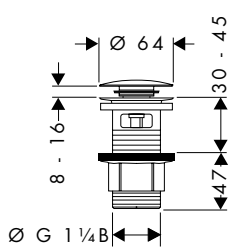

Felület	Cikkszám	Ár (Ft)
Króm	50105000	10.870,00

A méretek mm-ben értendők.

A technikai és műszaki változtatások jogát fenntartjuk.

Lefolyógarnitúra nem záródó, mosdókhoz

Tulajdonságok

- nem zárható szelep
- túlfolyó nélküli mosdókagylókhoz
- lefolyódugó anyaga rozsdamentes acél
- csatlakozóméret G1¼"
- átfolyással



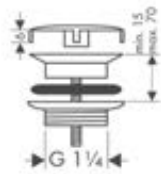

Felület	Cikkszám	Ár (Ft)
Króm	50001000	16.385,00
Szálcsiszolt Bronz	50001140	24.540,00
Szálcsiszolt Fekete Króm	50001340	24.540,00
Matt Fekete	50001670	22.885,00
Matt Fehér	50001700	22.885,00
Polírozott Arany Hatású	50001990	24.540,00

Flowstar dizájnszifon

Tulajdonságok

- állítás mértéke 65 - 165 mm
- faltávolság 330 mm
- bűzzáró – felfogott víz magassága: 70 mm
- vízcsatlakozás: G1¼"



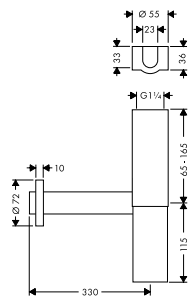

Felület	Cikkszám	Ár (Ft)
Króm	52100000	59.440,00

Flowstar dizájnszifon szett

Tulajdonságok

- tartalmazza a következőket: dizájn szifon, 2 sarokszelep, 2 borító
- állítás mértéke 65 - 165 mm
- faltávolság 330 mm
- bűzzáró – felfogott víz magassága: 70 mm
- vízcsatlakozás: G1¼"



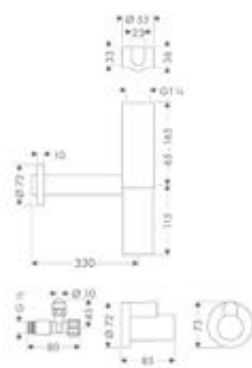

Felület	Cikkszám	Ár (Ft)
Króm	52120000	85.160,00

Ez a termék polírozott és szálcsiszolt fekete króm felületben nem elérhető.

Összetevők:	Mellékelve	Cikkszám
Flowstar sarokszelep takarórozetta	52120XXX	13950XXX

A méretek mm-ben értendők.

A technikai és műszaki változtatások jogát fenntartjuk.

Flowstar dizájnszifon szett

Összetevők:		Mellékelve	Cikkszám
	Flowstar sarokszelep takarórozettával	52120XXX	13954XXX
	Flowstar dizájnszifon	52120XXX	52100XXX

Flowstar S dizájnszifon

Tulajdonságok

- állítás mértéke 60 - 165 mm
- faltávolság 330 mm
- bűzzáró – felfogott víz magassága: 75 mm
- vízcsatlakozás: G1¼"
- kifolyó csatlakozóméretei: DN32



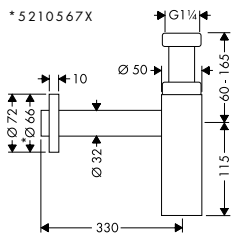

Felület	Cikkszám	Ár (Ft)
Króm	52105000	33.365,00
Szálcsiszolt Bronz	52105140	50.025,00
Szálcsiszolt Fekete Króm	52105340	50.025,00
Matt Fekete	52105670	46.715,00
Matt Fehér	52105700	46.715,00
Polírozott Arany Hatású	52105990	50.025,00

Flowstar sarokszelep takarórozetta

Tulajdonságok

- egy szögszelep felé nézéshez



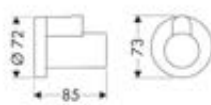

Felület	Cikkszám	Ár (Ft)
Króm	13950000	14.180,00
Szálcsiszolt Bronz	13950140	21.190,00
Szálcsiszolt Fekete Króm	13950340	21.190,00
Matt Fekete	13950670	19.775,00
Matt Fehér	13950700	19.775,00
Polírozott Arany Hatású	13950990	21.190,00

A méretek mm-ben értendők.

A technikai és műszaki változtatások jogát fenntartjuk.

Flowstar sarokszelep takarórozettával

Tulajdonságok

- tartalmazza a következőket: sarokszelep, takaróelem
- vízcsatlakozás: ½"
- kifolyó csatlakozóméretei: G ⅜
- csomagolási egység: 1 darab



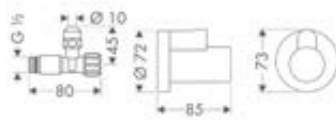

Felület	Cikkszám	Ár (Ft)
Króm	13954000	22.885,00
Szálcsiszolt Nikkel	13954820	34.385,00

Finomszűrős sarokszelepek

Tulajdonságok

- a csaptelepek szennyeződés bemosódásával szembeni védelmére, pl. elektronikus mosdócsaptelepekhez
- kivehető és tisztítható szűrőbetét
- vízcsatlakozás: ½"
- kifolyó csatlakozóméretei: G ⅜
- csomagolási egység: 1 darab



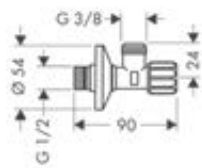

Felület	Cikkszám	Ár (Ft)
Króm	13904000	13.040,00

Kiegészítő termékek:	Felület	Cikkszám	Ár (Ft)
 Flowstar sarokszelep takarórozetta	Króm	13950000	14.180,00

A méretek mm-ben értendők.

A technikai és műszaki változtatások jogát fenntartjuk.

E sarokszelep

Tulajdonságok

· vízcsatlakozás: ½"
· kifolyó csatlakozóméretei: G ⅜
· csomagolási egység: 1 darab



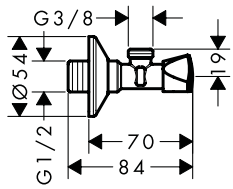

Felület	Cikkszám	Ár (Ft)
Króm	13902000	6.065,00

Kiegészítő termékek:	Felület	Cikkszám	Ár (Ft)
 Flowstar sarokszelep takarórozetta	Króm	13950000	14.180,00

E sarokszelep G1/2 x G1/2

Tulajdonságok

· vízcsatlakozás: ½"
· kifolyó csatlakozóméretei: ½"
· csomagolási egység: 1 darab



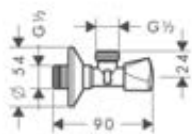

Felület	Cikkszám	Ár (Ft)
Króm	13903000	6.775,00

S sarokszelep

Tulajdonságok

· vízcsatlakozás: ½"
· kifolyó csatlakozóméretei: G ⅜
· csomagolási egység: 1 darab



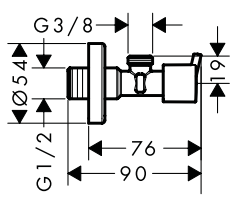

Felület	Cikkszám	Ár (Ft)
Króm	13901000	7.050,00

A méretek mm-ben értendők.
A technikai és műszaki változtatások jogát fenntartjuk.

Buraszifon standard modell

Tulajdonságok

- fő anyaga: sárgaréz
- állítás mértéke 35 - 95 mm
- faltávolság 225 mm
- bűzzáró – felfogott víz magassága: 50 mm
- vízcsatlakozás: G1¼"
- kifolyó csatlakozóméretei: DN32



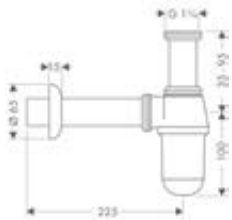

Felület	Cikkszám	Ár (Ft)
Króm	52053000	10.675,00

Buraszifon, könnyen szerelhető

Tulajdonságok

- állítás mértéke 35 - 140 mm
- faltávolság 285 mm
- bűzzáró – felfogott víz magassága: 50 mm
- vízcsatlakozás: G1¼"



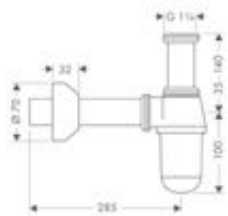

Felület	Cikkszám	Ár (Ft)
Króm	52010000	15.010,00

Bidé buraszifon standard modell

Tulajdonságok

- állítás mértéke 35 - 95 mm
- faltávolság 220 mm
- bűzzáró – felfogott víz magassága: 30 mm
- vízcsatlakozás: G1¼"



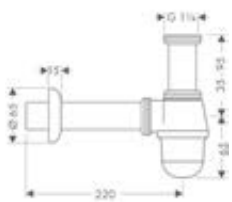

Felület	Cikkszám	Ár (Ft)
Króm	55213000	14.220,00

A méretek mm-ben értendők.

A technikai és műszaki változtatások jogát fenntartjuk.

Csőszifon standard modell

Tulajdonságok

- állítás mértéke 35 - 85 mm
- faltávolság 250 mm
- bűzzáró – felfogott víz magassága: 50 mm
- vízcsatlakozás: G1¼"



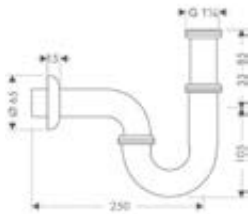

Felület	Cikkszám	Ár (Ft)
Króm	53002000	8.270,00

Csőszifon, könnyen szerelhető

Tulajdonságok

- állítás mértéke 30 - 120 mm
- faltávolság 300 mm
- bűzzáró – felfogott víz magassága: 50 mm
- vízcsatlakozás: G1¼"



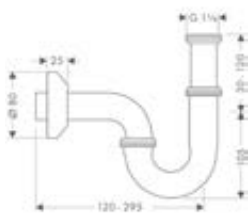

Felület	Cikkszám	Ár (Ft)
Króm	53010000	10.830,00

Bidé csőszifon standard modell

Tulajdonságok

- állítás mértéke 30 - 55 mm
- faltávolság 275 mm
- bűzzáró – felfogott víz magassága: 50 mm
- vízcsatlakozás: G1¼"



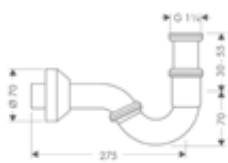

Felület	Cikkszám	Ár (Ft)
Króm	55237000	10.990,00

A méretek mm-ben értendők.

A technikai és műszaki változtatások jogát fenntartjuk.

Hajlított cső, 300 mm

Tulajdonságok

· hosszúság 300 mm · lappal · anyag: sárgaréz





Felület	Cikkszám	Ár (Ft)
Króm	53555000	10.480,00

Egyenes cső, 500 mm

Tulajdonságok

· hosszúság 500 mm · anyag: sárgaréz



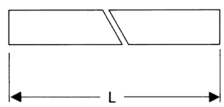

Felület	Cikkszám	Ár (Ft)
Króm	53493000	10.240,00
Matt Fekete	53493670	14.340,00
Matt Fehér	53493700	14.340,00

Egyenes cső, 300 mm

Tulajdonságok

· hosszúság 300 mm · lappal · anyag: sárgaréz



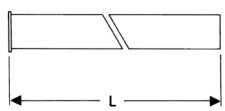

Felület	Cikkszám	Ár (Ft)
Króm	53428000	5.750,00
Matt Fekete	53428670	8.075,00
Matt Fehér	53428700	8.075,00

A méretek mm-ben értendők.

A technikai és műszaki változtatások jogát fenntartjuk.

90°-os cső könyökidom

Tulajdonságok

· anyag: sárgaréz



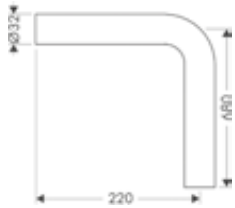

Felület	Cikkszám	Ár (Ft)
Króm	53646000	22.295,00

125 mm-es hosszabbítócső

Tulajdonságok

· anyag: sárgaréz



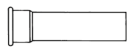

Felület	Cikkszám	Ár (Ft)
Króm	53990000	9.810,00

Csaptelep rozetta

Tulajdonságok

· anyag: sárgaréz · csomagolási egység: 100 darab · Az ár 1 darabra vonatkozik



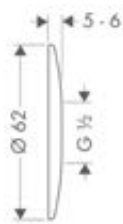

Felület	Cikkszám	Ár (Ft)
Króm	06010000	1.140,00

A méretek mm-ben értendők.

A technikai és műszaki változtatások jogát fenntartjuk.

XtraStoris









Felületek

szálcsiszolt bronz

szálcsiszolt fekete króm

betonszürke

matt fekete

matt fehér

nemesacél

polírozott arany hatású



Elnyert díjak

GERMAN DESIGN AWARD SPECIAL 2022

winner

reddot winner 2022

Technológia és előnyök



Vízkárok elleni védelem: A kiváló minőségű szerelőkészlet egy előreszerelt szigetelőfilcet tartalmaz, amely 100%-ban vízálló.



Változtatható beépítési mélység: A tetszés szerint elhelyezhető falfülkék maximális tárolóhelyet és egyedi kialakítást biztosítanak az eltérő vastagságú falakban.



A felületek és termékjellemzők a modelltől függően állnak rendelkezésre

XtraStoris Original Fali fülkék kerettel

Általános jellemzők

- tartalmazza a következőket: falfülke kerettel, tömítőkészlet
- beépítési mélység: 100 mm
- felhasználási javaslat: új szerkezet, felújítás
- könnyen tisztítható felület
- nedves helyiségekben használható
- faltípus: Gipszkarton szerkezet, Tömör fal szerkezet
- tömítőkészlet anyaga: Polisztirén (PS)
- falfülke anyaga: rozsdamentes acél 304 (1.4301)
- a falifülke felülete porszórt bevonatú rozsdamentes acélból készült

300/150/100

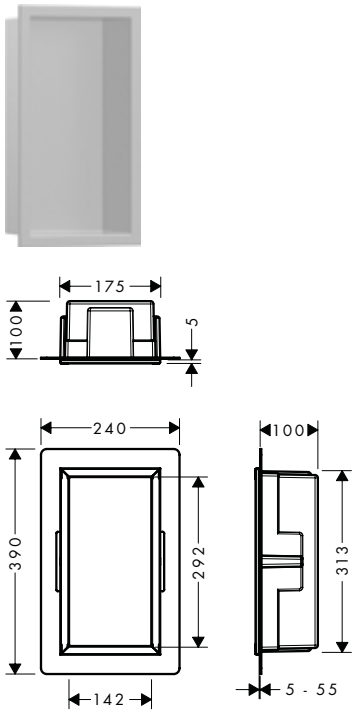

300/300/100

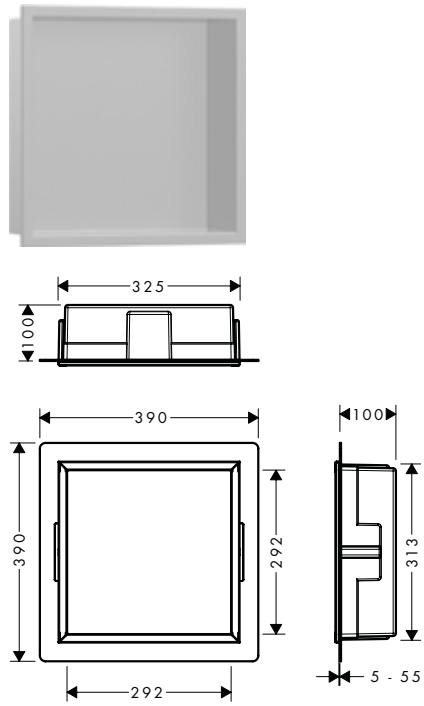

Beszerelés

Water Damage Protection

Termékváltozatok áttekintése

	szélesség (mm)	Felület		Cikkszám	Ár (Ft)
	150	Betonszürke	Újdonság	56057380	
		Matt Fekete		56057670	149.760,00
		Matt Fehér		56057700	149.760,00
	300	Betonszürke	Újdonság	56061380	
		Matt Fekete		56061670	170.125,00
		Matt Fehér		56061700	170.125,00

A méretek mm-ben értendők.

A technikai és műszaki változtatások jogát fenntartjuk.

XtraStoris Original Fali fülkék kerettel

Általános jellemzők

- tartalmazza a következőket: falfülke kerettel, tömítőkészlet
- beépítési mélység: 100 mm
- könnyen tisztítható felület
- nedves helyiségekben használható
- faltípus: Tömör fal szerkezet, Gipszkarton szerkezet
- tömítőkészlet anyaga: Polisztirén (PS)
- falfülke anyaga: rozsdamentes acél 304 (1.4301)
- a falifülke felülete porszórt bevonatú rozsdamentes acélból készült

300/600/100



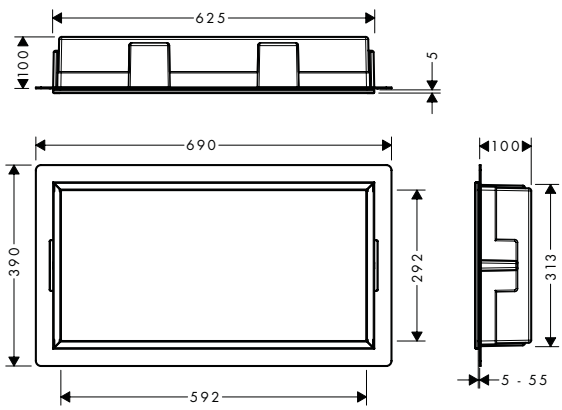

300/900/100



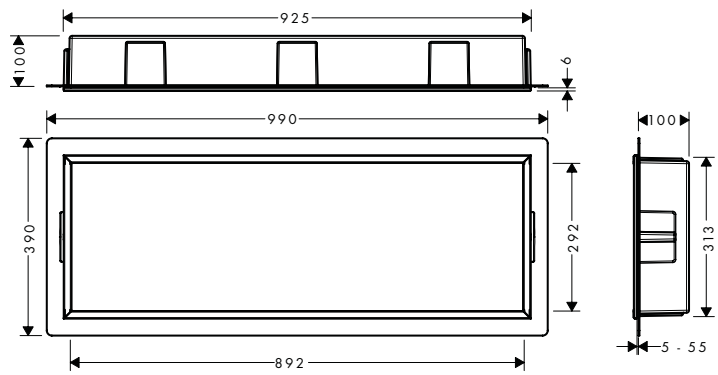

Beszerelés

Water Damage Protection

Termékváltozatok áttekintése

	szélesség (mm)	Felület		Cikkszám	Ár (Ft)
	600	Betonszürke	Újdonság	56064380	
		Matt Fekete		56064670	218.180,00
		Matt Fehér		56064700	218.180,00
	900	Betonszürke	Újdonság	56067380	
		Matt Fekete	Újdonság	56067670	261.905,00
		Matt Fehér	Újdonság	56067700	261.905,00

A méretek mm-ben értendők.

A technikai és műszaki változtatások jogát fenntartjuk.

XtraStoris Original Fali fülkék kerettel

Általános jellemzők

- tartalmazza a következőket: falfülke kerettel, tömítőkészlet, telepítő készlet
- felhasználási javaslat: új szerkezet, felújítás
- könnyen tisztítható felület
- nedves helyiségekben használható
- faltípus: Tömör fal szerkezet, Gipszkarton szerkezet
- tömítőkészlet anyaga: Polisztirén (PS)
- falfülke anyaga: rozsdamentes acél 304 (1.4301)
- a tömítőkészlethez szükséges méretek: 323 x 313 x 75 mm (Ma x Szé x Mé)

300/150/70



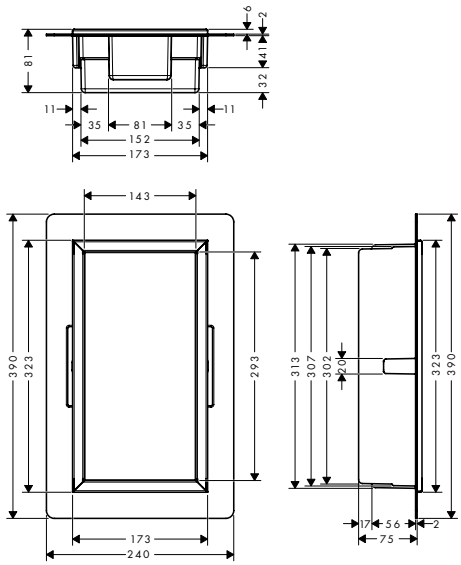

300/300/70



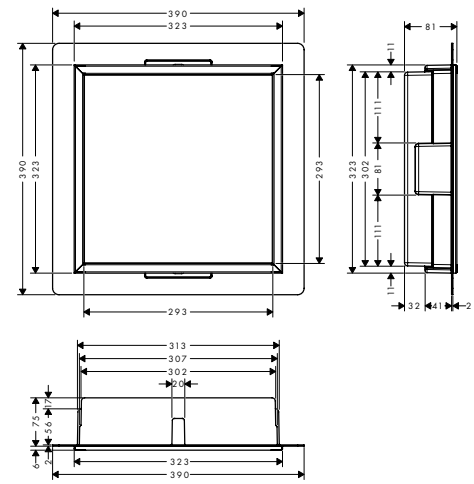

Beszerelés

Water Damage Protection

Termékváltozatok áttekintése

	szélesség (mm)	Felület		Cikkszám	Ár (Ft)
	150	Betonszürke	Újdonság	56092380	100.445,00
		Matt Fekete	Újdonság	56092670	100.445,00
		Matt Fehér	Újdonság	56092700	100.445,00
	300	Betonszürke	Újdonság	56093380	125.575,00
		Matt Fekete	Újdonság	56093670	125.575,00
		Matt Fehér	Újdonság	56093700	125.575,00

XtraStoris Original Falba süllyesztett WC-papír tartó 150/150/140

Tulajdonságok

- beépítési mélység: 140 mm
- felhasználási javaslat: új szerkezet, felújítás
- könnyen tisztítható felület
- Keret nélküli dizájn
- faltípus: Gipszkarton szerkezet, Tömör fal szerkezet
- falfülke anyaga: rozsdamentes acél 304 (1.4301)
- letéphető széllel
- fali fülke méretei: 150 x 150 x 140 (Ma x Szé x Mé)
- a tömítőkészlethez szükséges méretek: 150 x 198 x 144mm (Ma x Szé x Mé)



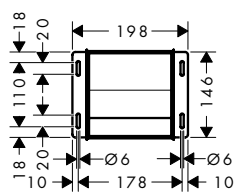

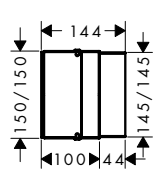

Felület		Cikkszám	Ár (Ft)
Szálcsiszolt Rozsdamentes Acél	Újdonság	56065800	100.445,00
Matt Fekete	Újdonság	56065670	100.445,00
Matt Fehér	Újdonság	56065700	100.445,00

A méretek mm-ben értendők.

A technikai és műszaki változtatások jogát fenntartjuk.

XtraStoris Minimalistic Fali fülkék keret nélkül

Általános jellemzők

- tartalmazza a következőket: fali fülke keret nélkül, tömítőkészlet
- beépítési mélység: 100 mm
- felhasználási javaslat: új szerkezet, felújítás
- változó beépítési mélység
- könnyen tisztítható felület
- a falhoz illeszkedve, vagy mint kilógó elem (legfeljebb 55 mm)
- Keret nélküli dizájn
- nedves helyiségekben használható
- könnyedén a csempevastagsághoz igazítható
- faltípus: Gipszkarton szerkezet, Tömör fal szerkezet
- tömítőkészlet anyaga: Polisztirén (PS)
- falfülke anyaga: rozsdamentes acél 304 (1.4301)

300/150/100



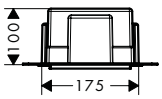

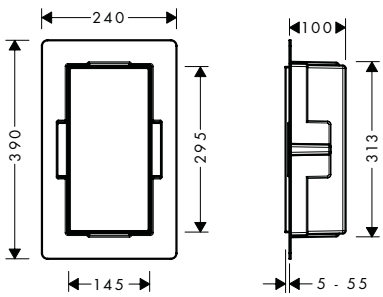

300/300/100



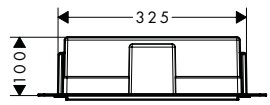

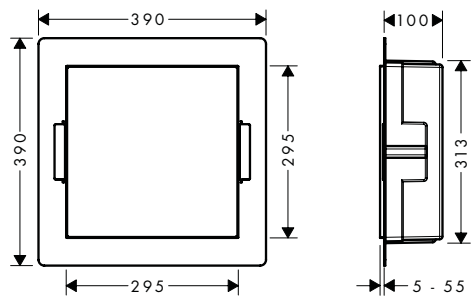

Beszerelés



Termékváltozatok áttekintése

	szélesség (mm)	Felület	Cikkszám	Ár (Ft)
	150	Szálcsiszolt Rozsdamentes Acél	56070800	128.570,00
		Matt Fekete	56070670	128.570,00
		Matt Fehér	56070700	128.570,00
	300	Szálcsiszolt Rozsdamentes Acél	56073800	148.460,00
		Matt Fekete	56073670	148.460,00
		Matt Fehér	56073700	148.460,00

A méretek mm-ben értendők.

A technikai és műszaki változtatások jogát fenntartjuk.

XtraStoris Minimalistic Fali fülkék keret nélkül

Általános jellemzők

- tartalmazza a következőket: fali fülke keret nélkül, tömítőkészlet
- beépítési mélység: 140 mm
- felhasználási javaslat: új szerkezet, felújítás
- változó beépítési mélység
- könnyen tisztítható felület
- a falhoz illeszkedve, vagy mint kilógó elem (legfeljebb 55 mm)
- Keret nélküli dizájn
- nedves helyiségekben használható
- könnyedén a csempevastagsághoz igazítható
- faltípus: Tömör fal szerkezet, Gipszkarton szerkezet
- tömítőkészlet anyaga: Polisztirén (PS)
- falfülke anyaga: rozsdamentes acél 304 (1.4301)

300/150/140



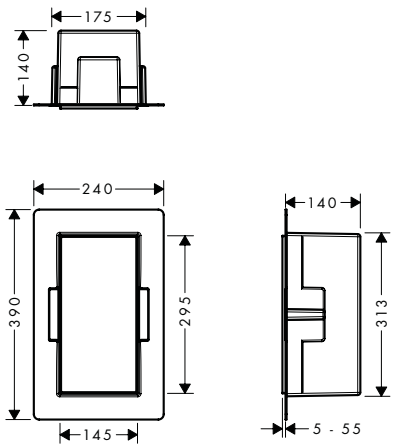

300/300/140



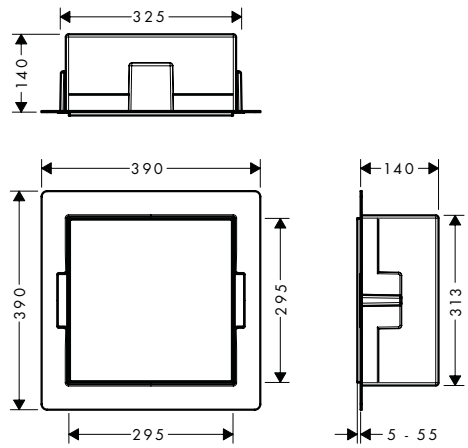

Beszerelés

Variable Installation Depth | Water Damage Protection

Termékváltozatok áttekintése

	szélesség (mm)	Felület	Cikkszám	Ár (Ft)
	150	Szálcsiszolt Rozsdamentes Acél	56076800	135.460,00
		Matt Fekete	56076670	135.460,00
		Matt Fehér	56076700	135.460,00
	300	Szálcsiszolt Rozsdamentes Acél	56079800	157.125,00
		Matt Fekete	56079670	157.125,00
		Matt Fehér	56079700	157.125,00

A méretek mm-ben értendők.

A technikai és műszaki változtatások jogát fenntartjuk.

XtraStoris Rock Fali fülkék csempézhető ajtóval

Általános jellemzők

- tartalmazza a következőket: fali fülke csempézhető ajtóval, tömítőkészlet
- csempézhető Push-Open ajtó
- csempézhető ajtó mélysége: 12 mm
- beépítési mélység: 100 mm
- változó beépítési mélység
- könnyen tisztítható felület
- nedves helyiségekben használható
- könnyedén a csempevastagsághoz igazítható
- faltípus: Tömör fal szerkezet, Gipszkarton szerkezet
- tömítőkészlet anyaga: Polisztirén (PS)
- falfülke anyaga: rozsdamentes acél 304 (1.4301)

300/150/100



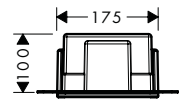

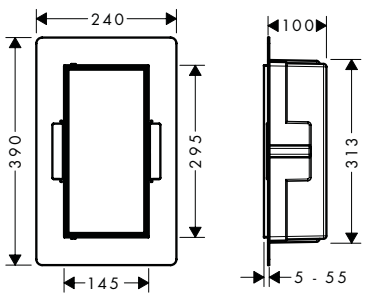

300/300/100



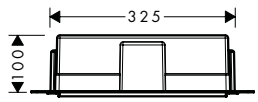

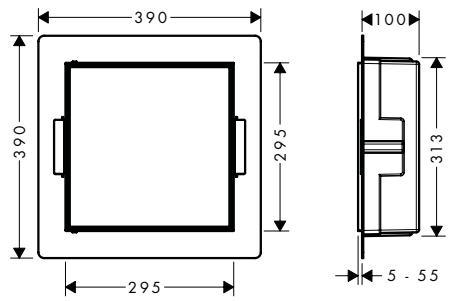

Beszerelés

Variable Installation Depth | Water Damage Protection

Termékváltozatok áttekintése

	széleség (mm)	Felület	Cikkszám	Ár (Ft)
	150	Szálcsiszolt Rozsdamentes Acél	56082800	164.060,00
		Matt Fekete	56082670	164.060,00
		Matt Fehér	56082700	164.060,00
	300	Szálcsiszolt Rozsdamentes Acél	56085800	184.385,00
		Matt Fekete	56085670	184.385,00
		Matt Fehér	56085700	184.385,00

A méretek mm-ben értendők.

A technikai és műszaki változtatások jogát fenntartjuk.

XtraStoris Rock Fali fülkék csempézhető ajtóval

Általános jellemzők

- tartalmazza a következőket: fali fülke csempézhető ajtóval, tömítőkészlet
- csempézhető Push-Open ajtó
- csempézhető ajtó mélysége: 12 mm
- beépítési mélység: 140 mm
- felhasználási javaslat: új szerkezet, felújítás
- változó beépítési mélység
- könnyen tisztítható felület
- nedves helyiségekben használható
- könnyedén a csempevastagsághoz igazítható
- faltípus: Tömör fal szerkezet, Gipszkarton szerkezet
- tömítőkészlet anyaga: Polisztirén (PS)
- falfülke anyaga: rozsdamentes acél 304 (1.4301)

300/150/140



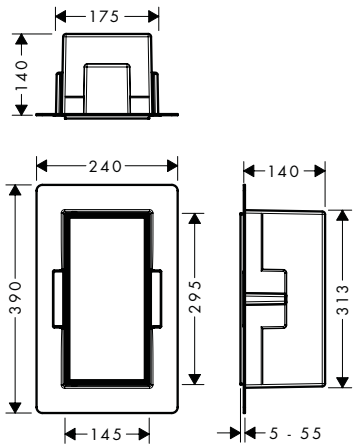

300/300/140



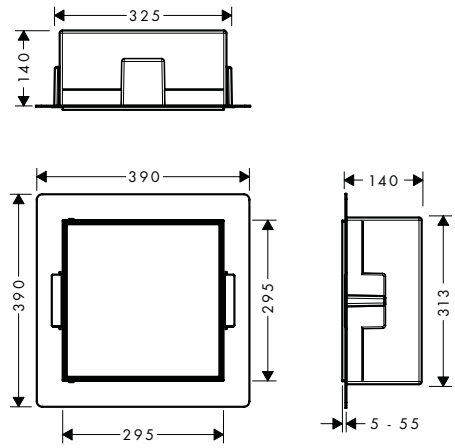

Beszerelés

Variable Installation Depth | Water Damage Protection

Termékváltozatok áttekintése

	szélesség (mm)	Felület	Cikkszám	Ár (Ft)
	150	Szálcsiszolt Rozsdamentes Acél	56088800	172.685,00
		Matt Fekete	56088670	172.685,00
		Matt Fehér	56088700	172.685,00
	300	Szálcsiszolt Rozsdamentes Acél	56091800	194.350,00
		Matt Fekete	56091670	194.350,00
		Matt Fehér	56091700	194.350,00

A méretek mm-ben értendők.

A technikai és műszaki változtatások jogát fenntartjuk.

XtraStoris Rock Falba süllyesztett WC-kefe tartó és wc-papír tároló, csempézhető ajtóval

Tulajdonságok

- tartalmazza a következőket: fali fülke csempézhető ajtóval, WC-kefe tartó, WC-papír tartó, telepítő készlet, tömítőkészlet
- csempézhető Push-Open ajtó
- csempézhető ajtó mélysége: 12 mm
- beépítési mélység: 140 mm
- felhasználási javaslat: új szerkezet, felújítás
- könnyen tisztítható felület
- könnyedén a csempevastagsághoz igazítható
- Keret nélküli dizájn
- faltípus: Gipszkarton szerkezet, Tömör fal szerkezet
- tömítőkészlet anyaga: Polisztirén (PS)
- falfülke anyaga: rozsdamentes acél 304 (1.4301)
- a kefetartó anyaga műanyag, krómozott
- fali fülke méretei: 595 x 145 x 140 (Ma x Szé x Mé)
- a tömítőkészlethez szükséges méretek: 606 x 176 x 140 mm (Ma x Szé x Mé)



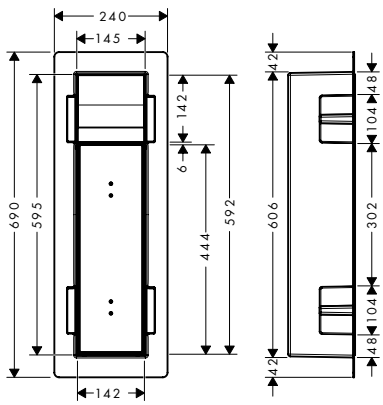

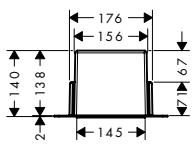

Beszerelés

Water Damage Protection

Felület		Cikkszám	Ár (Ft)
Szálcsiszolt Rozsdamentes Acél	Újdonság	56062800	303.305,00
Matt Fekete	Újdonság	56062670	303.305,00
Matt Fehér	Újdonság	56062700	303.305,00

A méretek mm-ben értendők.

A technikai és műszaki változtatások jogát fenntartjuk.

XtraStoris Individual Fali fülkék dizájn kerettel

Általános jellemzők

- tartalmazza a következőket: fali fülke design kerettel, tömítőkészlet
- beépítési mélység: 100 mm
- felhasználási javaslat: új szerkezet, felújítás
- könnyen tisztítható felület
- nedves helyiségekben használható
- faltípus: Tömör fal szerkezet, Gipszkarton szerkezet
- tömítőkészlet anyaga: Polisztirén (PS)
- falfülke anyaga: rozsdamentes acél 304 (1.4301)

300/150/100



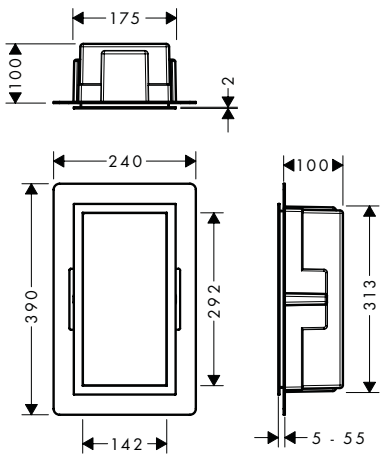

300/300/100



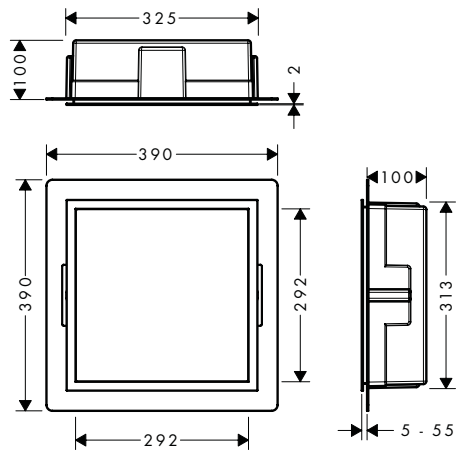

Beszerelés

Water Damage Protection

Termékváltozatok áttekintése

szélesség (mm)	testszín	Felület		Cikkszám	Ár (Ft)
150	Szálcsiszolt Rozsdamentes Acél	Szálcsiszolt Rozsdamentes Acél	Újdonság	56094800	164.495,00
		Szálcsiszolt Bronz	Újdonság	56094140	182.650,00
		Szálcsiszolt Fekete Króm		56094340	182.650,00
		Matt Fekete		56094670	178.750,00
		Matt Fehér	Újdonság	56094700	178.750,00
		Polírozott Arany Hatású	Újdonság	56094990	182.650,00
150	Matt Fehér	Szálcsiszolt Rozsdamentes Acél		56096800	164.495,00
		Szálcsiszolt Bronz		56096140	182.650,00
		Szálcsiszolt Fekete Króm		56096340	182.650,00
		Matt Fekete		56096670	178.750,00
		Matt Fehér		56096700	178.750,00
		Polírozott Arany Hatású	Újdonság	56096990	182.650,00

A méretek mm-ben értendők.

A technikai és műszaki változtatások jogát fenntartjuk.

XtraStoris Individual Fali fülkék dizájn kerettel

Termékváltozatok áttekintése

szélesség (mm)	testszín		Felület		Cikkszám	Ár (Ft)
150		Matt Fekete	Szálcsiszolt Rozsdamentes Acél		56095800	164.495,00
			Szálcsiszolt Bronz		56095140	182.650,00
			Szálcsiszolt Fekete Króm	Újdonság	56095340	182.650,00
			Matt Fekete	Újdonság	56095670	178.750,00
			Matt Fehér	Újdonság	56095700	178.750,00
			Polírozott Arany Hatású	Újdonság	56095990	182.650,00
300		Szálcsiszolt Rozsdamentes Acél	Szálcsiszolt Rozsdamentes Acél		56097800	186.985,00
			Szálcsiszolt Bronz		56097140	206.480,00
			Szálcsiszolt Fekete Króm		56097340	206.480,00
			Matt Fekete		56097670	202.585,00
			Matt Fehér	Újdonság	56097700	202.585,00
			Polírozott Arany Hatású	Újdonság	56097990	206.480,00
300		Matt Fehér	Szálcsiszolt Rozsdamentes Acél		56099800	186.985,00
			Szálcsiszolt Bronz		56099140	206.480,00
			Szálcsiszolt Fekete Króm	Újdonság	56099340	206.480,00
			Matt Fekete		56099670	202.585,00
			Matt Fehér		56099700	202.585,00
			Polírozott Arany Hatású	Újdonság	56099990	206.480,00
300		Matt Fekete	Szálcsiszolt Rozsdamentes Acél		56098800	186.985,00
			Szálcsiszolt Bronz	Újdonság	56098140	206.480,00
			Szálcsiszolt Fekete Króm		56098340	206.480,00
			Matt Fekete		56098670	202.585,00
			Matt Fehér		56098700	202.585,00
			Polírozott Arany Hatású	Újdonság	56098990	206.480,00

A méretek mm-ben értendők.

A technikai és műszaki változtatások jogát fenntartjuk.

XtraStoris Safe Falfülke csempézhető ajtóval és integrált elzáró szeleppel 150/300/100

Tulajdonságok

- tartalmazza a következőket: fali fülke csempézhető ajtóval, elzárószelep, telepítő készlet
- csempézhető Push-Open ajtó
- csempézhető ajtó mélysége: 12 mm
- beépítési mélység: 90 mm
- felhasználási javaslat: új szerkezet, felújítás
- könnyen tisztítható felület
- faltípus: Gipszkarton szerkezet
- falfülke anyaga: rozsdamentes acél 304 (1.4301)
- a falifülke felülete porszórt bevonatú rozsdamentes acélból készült
- fali fülke méretei: 150 x 300 x 100 mm (magasság x szélesség x mélység)

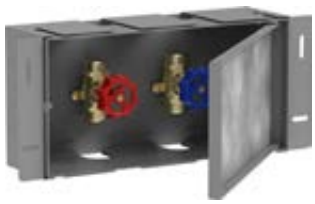

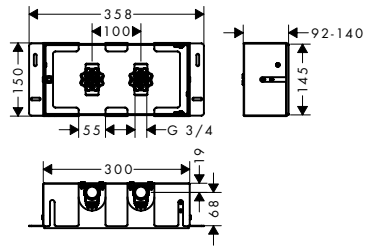

Beszerelés

Water Damage Protection

Felület		Cikkszám	Ár (Ft)
Szálcsiszolt Rozsdamentes Acél Hatású	Újdonság	56100800	151.495,00

A méretek mm-ben értendők.

A technikai és műszaki változtatások jogát fenntartjuk.

AddStoris Sarokpolc

Tulajdonságok

- fali szerelés
- tartóelem anyaga: fém
- szerelő anyaggal
- rejtett rögzítés
- fúrási távolság: 40 mm
- fúrási lyuk átmérője: 6 mm
- polcként is használható



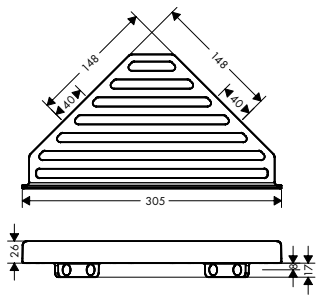

Felület	Cikkszám	Ár (Ft)
Króm	41741000	15.915,00
Szálcsiszolt Bronz	41741140	23.830,00
Szálcsiszolt Fekete Króm	41741340	25.405,00
Matt Fekete	41741670	22.255,00
Matt Fehér	41741700	22.255,00
Polírozott Arany Hatású	41741990	23.830,00

AddStoris Kampós törölközőtartók

Általános jellemzők

- fali szerelés
- anyag: fém
- szerelő anyaggal
- rejtett rögzítés
- fúrási lyuk átmérője: 6 mm



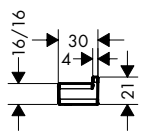



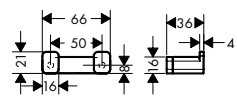

Termékváltozatok áttekintése

kampók száma	Felület	Cikkszám	Ár (Ft)
1 kampó	Króm	41742000	3.980,00
	Szálcsiszolt Bronz	41742140	5.985,00
	Szálcsiszolt Fekete Króm	41742340	6.340,00
	Matt Fekete	41742670	5.555,00
	Matt Fehér	41742700	5.555,00
	Polírozott Arany Hatású	41742990	5.985,00
2 kampó	Króm	41755000	8.430,00
	Szálcsiszolt Bronz	41755140	12.525,00
	Szálcsiszolt Fekete Króm	41755340	13.430,00
	Matt Fekete	41755670	11.740,00
	Matt Fehér	41755700	11.740,00
	Polírozott Arany Hatású	41755990	12.525,00

A méretek mm-ben értendők.

A technikai és műszaki változtatások jogát fenntartjuk.

AddStoris Fürdőszobai törölközőtartó

Általános jellemzők

- fali szerelés
- anyag: fém
- tartóelem anyaga: fém
- hosszúság: 648 mm
- szerelő anyaggal
- fúrási távolság: 626 mm
- fúrási lyuk átmérője: 6 mm
- rejtett rögzítés

egy



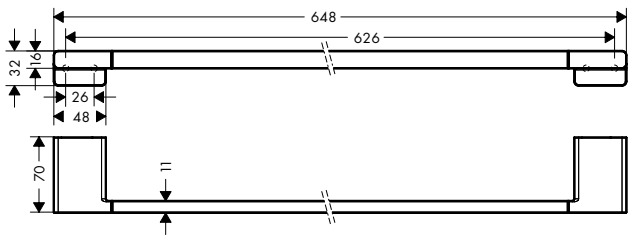

dupla



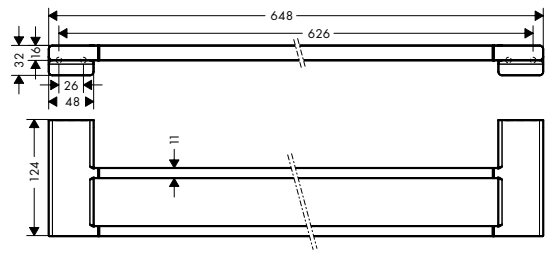

Termékváltozatok áttekintése

tartóelemek száma	Felület	Cikkszám	Ár (Ft)
1 tartó	Króm	41747000	22.100,00
	Szálcsiszolt Bronz	41747140	33.090,00
	Szálcsiszolt Fekete Króm	41747340	35.295,00
	Matt Fekete	41747670	30.880,00
	Matt Fehér	41747700	30.880,00
	Polírozott Arany Hatású	41747990	33.090,00
2 tartó	Króm	41743000	29.580,00
	Szálcsiszolt Bronz	41743140	44.355,00
	Szálcsiszolt Fekete Króm	41743340	47.270,00
	Matt Fekete	41743670	41.400,00
	Matt Fehér	41743700	41.400,00
	Polírozott Arany Hatású	41743990	44.355,00

A méretek mm-ben értendők.

A technikai és műszaki változtatások jogát fenntartjuk.

AddStoris Törölközőtartó

Tulajdonságok

- fali szerelés
- anyag: fém
- tartóelem anyaga: műanyag
- hosszúság: 648 mm
- szerelő anyaggal
- rejtett rögzítés
- fúrási távolság: 626 mm
- fúrási lyuk átmérője: 6 mm



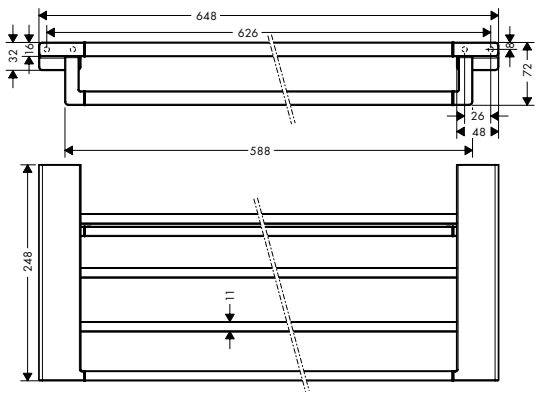

Felület	Cikkszám	Ár (Ft)
Króm	41751000	64.365,00
Szálcsiszolt Bronz	41751140	96.505,00
Szálcsiszolt Fekete Króm	41751340	102.965,00
Matt Fekete	41751670	90.085,00
Matt Fehér	41751700	90.085,00
Polírozott Arany Hatású	41751990	96.505,00

AddStoris Törölköző tartó

Tulajdonságok

- fali szerelés
- anyag: fém
- tartóelem anyaga: műanyag
- rögzített
- hosszúság: 445 mm
- szerelő anyaggal
- fúrási távolság: 26 mm
- fúrási lyuk átmérője: 6 mm
- rejtett rögzítés



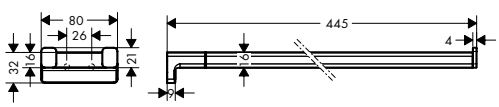

Felület	Cikkszám	Ár (Ft)
Króm	41770000	22.100,00
Szálcsiszolt Bronz	41770140	33.090,00
Szálcsiszolt Fekete Króm	41770340	35.295,00
Matt Fekete	41770670	30.880,00
Matt Fehér	41770700	30.880,00
Polírozott Arany Hatású	41770990	33.090,00

AddStoris Törölközőtartó, kampós

Tulajdonságok

- fali szerelés
- anyag: fém
- elforgatható
- szerelő anyaggal
- rejtett rögzítés
- fúrási távolság: 26 mm
- fúrási lyuk átmérője: 6 mm



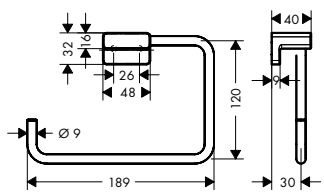

Felület	Cikkszám	Ár (Ft)
Króm	41754000	13.670,00
Szálcsiszolt Bronz	41754140	20.520,00
Szálcsiszolt Fekete Króm	41754340	21.860,00
Matt Fekete	41754670	19.145,00
Matt Fehér	41754700	19.145,00
Polírozott Arany Hatású	41754990	20.520,00

A méretek mm-ben értendők.

A technikai és műszaki változtatások jogát fenntartjuk.

AddStoris Zuhanyajtó fogantyú

Tulajdonságok

- anyag: fém
- tartóelem anyaga: fém
- rögzített
- hosszúság: 398 mm
- szerelő anyaggal
- üveg vastagság: 6 - 12 mm
- fúrási távolság: 350 mm
- fúrási lyuk átmérője: 6 mm
- törölközőtartóként is használható
- rejtett rögzítés

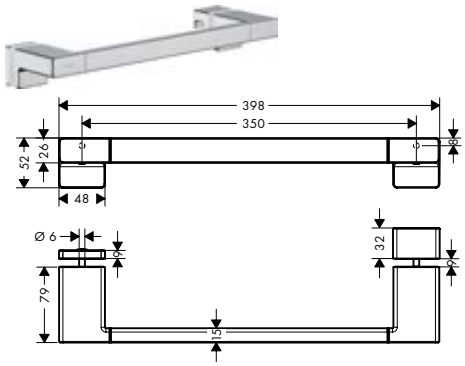

Felület	Cikkszám	Ár (Ft)
Króm	41759000	29.580,00
Szálcsiszolt Bronz	41759140	44.355,00
Szálcsiszolt Fekete Króm	41759340	47.270,00
Matt Fekete	41759670	41.400,00
Matt Fehér	41759700	41.400,00
Polírozott Arany Hatású	41759990	44.355,00

AddStoris Kapaszkodó rúd

Tulajdonságok

- fali szerelés
- anyag: fém
- hosszúság: 348 mm
- szerelő anyaggal
- rejtett rögzítés
- fúrási távolság: 326 mm
- fúrási lyuk átmérője: 6 mm



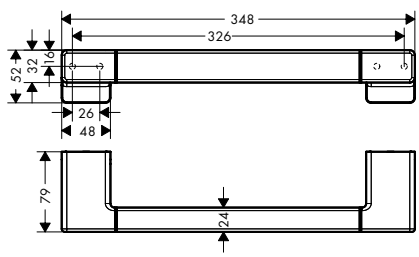

Felület	Cikkszám	Ár (Ft)
Króm	41744000	22.100,00
Szálcsiszolt Bronz	41744140	33.090,00
Szálcsiszolt Fekete Króm	41744340	35.295,00
Matt Fekete	41744670	30.880,00
Matt Fehér	41744700	30.880,00
Polírozott Arany Hatású	41744990	33.090,00

AddStoris WC-papír tartó

Általános jellemzők

- fali szerelés
- anyag: fém
- szerelő anyaggal
- rejtett rögzítés
- fúrási távolság: 26 mm
- fúrási lyuk átmérője: 6 mm

burkolat nélkül



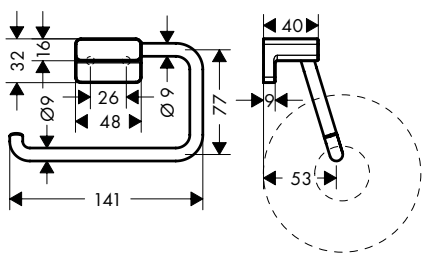

polccal



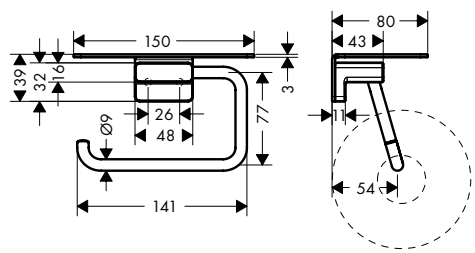

fedéllel



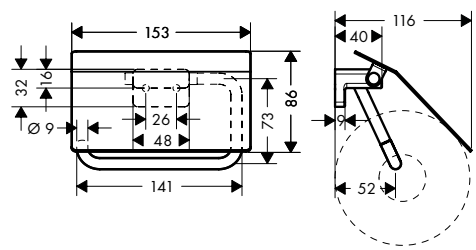

A méretek mm-ben értendők.

A technikai és műszaki változtatások jogát fenntartjuk.

AddStoris WC-papír tartó

Termékváltozatok áttekintése

kivitel	Felület	Cikkszám	Ár (Ft)
burkolat nélkül	Króm	41771000	15.440,00
	Szálcsiszolt Bronz	41771140	23.200,00
	Szálcsiszolt Fekete Króm	41771340	24.735,00
	Matt Fekete	41771670	21.585,00
	Matt Fehér	41771700	21.585,00
	Polírozott Arany Hatású	41771990	23.200,00
polccal	Króm	41772000	18.515,00
	Szálcsiszolt Bronz	41772140	27.810,00
	Szálcsiszolt Fekete Króm	41772340	29.660,00
	Matt Fekete	41772670	25.920,00
	Matt Fehér	41772700	25.920,00
	Polírozott Arany Hatású	41772990	27.810,00
burkolattal	Króm	41753000	21.585,00
	Szálcsiszolt Bronz	41753140	32.420,00
	Szálcsiszolt Fekete Króm	41753340	34.585,00
	Matt Fekete	41753670	30.250,00
	Matt Fehér	41753700	30.250,00
	Polírozott Arany Hatású	41753990	32.420,00

AddStoris WC papír tartó, dupla

Tulajdonságok

- fali szerelés
- anyag: fém
- szerelő anyaggal
- rejtett rögzítés
- fúrási távolság: 26 mm
- fúrási lyuk átmérője: 6 mm
- 2 papírtekercshez

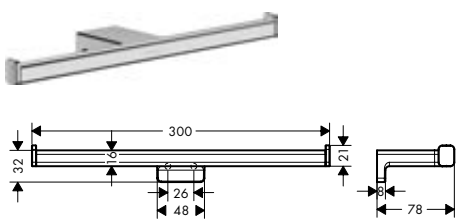

Felület	Cikkszám	Ár (Ft)
Króm	41748000	13.670,00
Szálcsiszolt Bronz	41748140	20.520,00
Szálcsiszolt Fekete Króm	41748340	21.860,00
Matt Fekete	41748670	19.145,00
Matt Fehér	41748700	19.145,00
Polírozott Arany Hatású	41748990	20.520,00

A méretek mm-ben értendők.

A technikai és műszaki változtatások jogát fenntartjuk.

AddStoris WC papír tartó állvány

Tulajdonságok

- fali szerelés
- anyag: fém
- szerelő anyaggal
- rejtett rögzítés
- fúrási távolság: 26 mm
- fúrási lyuk átmérője: 6 mm



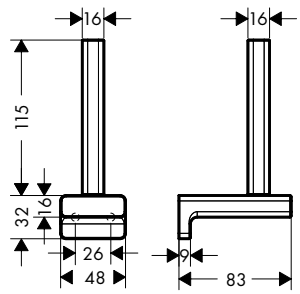

Felület	Cikkszám	Ár (Ft)
Króm	41756000	13.670,00
Szálcsiszolt Bronz	41756140	20.520,00
Szálcsiszolt Fekete Króm	41756340	21.860,00
Matt Fekete	41756670	19.145,00
Matt Fehér	41756700	19.145,00
Polírozott Arany Hatású	41756990	20.520,00

AddStoris WC feke tartó, falra szerelhető

Tulajdonságok

- fali szerelés
- anyag: fém
- edény anyaga: matt üveg
- kivehető tartállyal
- szerelő anyaggal
- rejtett rögzítés
- fúrási távolság 26 mm
- fúrási lyuk átmérője: 6 mm



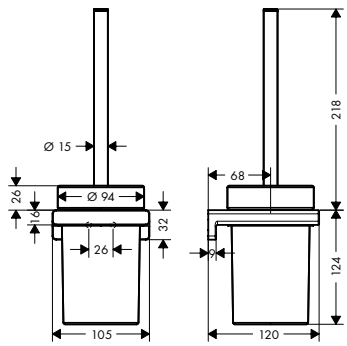

Felület	Cikkszám	Ár (Ft)
Króm	41752000	19.380,00
Szálcsiszolt Bronz	41752140	29.110,00
Szálcsiszolt Fekete Króm	41752340	31.040,00
Matt Fekete	41752670	27.180,00
Matt Fehér	41752700	27.180,00
Polírozott Arany Hatású	41752990	29.110,00

Kiegészítő termékek:	Felület	Cikkszám	Ár (Ft)
 Pót wc-kefe fej	Króm	93286000	12.210,00

AddStoris Folyékonyszappan- adagoló

Tulajdonságok

- fali szerelés
- tartóelem anyaga: fém
- tartály anyaga: matt üveg
- type of soap: folyékony szappan
- töltési kapacitás 200 ml
- adagolási mennyiség 2 ml
- szerelő anyaggal
- rejtett rögzítés
- fúrási távolság: 26 mm
- fúrási lyuk átmérője: 6 mm



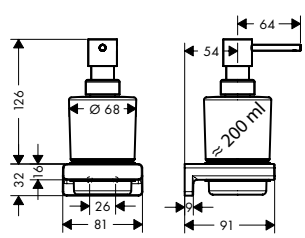

Felület	Cikkszám	Ár (Ft)
Króm	41745000	19.380,00
Szálcsiszolt Bronz	41745140	29.110,00
Szálcsiszolt Fekete Króm	41745340	31.040,00
Matt Fekete	41745670	27.180,00
Matt Fehér	41745700	27.180,00
Polírozott Arany Hatású	41745990	29.110,00

A méretek mm-ben értendők.

A technikai és műszaki változtatások jogát fenntartjuk.

AddStoris Szappantartó

Tulajdonságok

- fali szerelés
- edény anyaga: matt üveg
- tartóelem anyaga: fém
- szerelő anyaggal
- rejtett rögzítés
- fúrási távolság: 26 mm
- fúrási lyuk átmérője: 6 mm



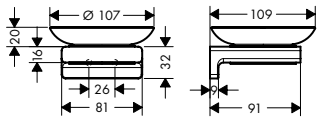

Felület	Cikkszám	Ár (Ft)
Króm	41746000	13.670,00
Szálcsiszolt Bronz	41746140	20.520,00
Szálcsiszolt Fekete Króm	41746340	21.860,00
Matt Fekete	41746670	19.145,00
Matt Fehér	41746700	19.145,00
Polírozott Arany Hatású	41746990	20.520,00

AddStoris Fogkefe tartó pohár

Tulajdonságok

- fali szerelés
- anyag: matt üveg
- tartóelem anyaga: fém
- szerelő anyaggal
- rejtett rögzítés
- fúrási távolság: 26 mm
- fúrási lyuk átmérője: 6 mm



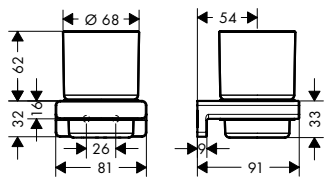

Felület	Cikkszám	Ár (Ft)
Króm	41749000	13.670,00
Szálcsiszolt Bronz	41749140	20.520,00
Szálcsiszolt Fekete Króm	41749340	21.860,00
Matt Fekete	41749670	19.145,00
Matt Fehér	41749700	19.145,00
Polírozott Arany Hatású	41749990	20.520,00

AddStoris Szemeteszsák adagoló

Tulajdonságok

- fali szerelés
- ragasztószerkezet, rögzítő csavar
- anyag: műanyag
- alkalmas ehhez:: a megszokott egészségügyi tasak dobozok
- fedél könnyű eltávolítása a könnyű feltöltés érdekében
- szerelő anyaggal
- rejtett rögzítés
- fúrási távolság: 90 mm
- fúrási lyuk átmérője: 6 mm
- függőleges vagy vízszintes szerelés



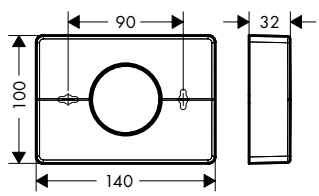

Felület	Cikkszám	Ár (Ft)
Króm	41773000	9.730,00
Szálcsiszolt Bronz	41773140	14.575,00
Szálcsiszolt Fekete Króm	41773340	15.520,00
Matt Fekete	41773670	13.590,00
Matt Fehér	41773700	13.590,00
Polírozott Arany Hatású	41773990	14.575,00

A méretek mm-ben értendők.

A technikai és műszaki változtatások jogát fenntartjuk.

AddStoris Papírzsebkendő tartó

Tulajdonságok

- fali szerelés
- ragasztószerkezet, rögzítő csavar
- anyag: műanyag
- alkalmas ehhez:: a megszokott papírzsebkendős dobozok
- fedél könnyű eltávolítása a könnyű feltöltés érdekében
- szerelő anyaggal
- rejtett rögzítés
- fúrási távolság 200 mm
- fúrási lyuk átmérője: 6 mm
- függőleges vagy vízszintes szerelés



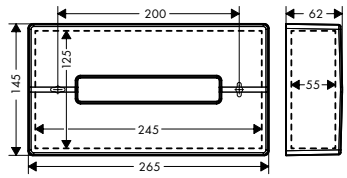

Felület	Cikkszám	Ár (Ft)
Króm	41774000	21.150,00
Szálcsiszolt Bronz	41774140	31.750,00
Szálcsiszolt Fekete Króm	41774340	33.915,00
Matt Fekete	41774670	29.660,00
Matt Fehér	41774700	29.660,00
Polírozott Arany Hatású	41774990	31.750,00

AddStoris Szemetes kuka, pedállal

Tulajdonságok

- kötetlen
- anyag: fém
- edény anyaga: műanyag
- kapacitás: 3 l
- kivehető tartállyal
- puha záródás funkció garantálja a fedél csendes bezárását



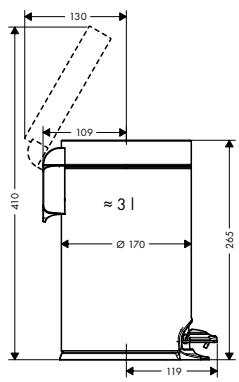

Felület	Cikkszám	Ár (Ft)
Króm	41775000	21.150,00
Matt Fekete	41775670	29.660,00
Matt Fehér	41775700	29.660,00

AddStoris Borotválkozótükör LED világítással

Tulajdonságok

- anyag: tükör üveg
- keret anyaga: fém
- a tükör nem dönthető
- elforgatható
- nagyítás: 3-szoros nagyítás
- világítótest: max. 2 W (21 x 0.08 W / LED)
- bemeneti feszültség: 100 - 240 Volt AC / 50/60 Hz
- kimeneti feszültség: 21 V - DC
- védelmi szint: IP20
- szerelő anyaggal
- rejtett rögzítés
- fúrási távolság: 48 mm
- fúrási lyuk átmérője: 6 mm
- fali szerelés
- üreges foglalat szükséges a telepítéshez



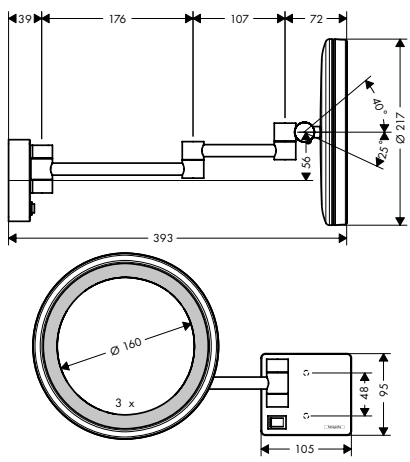

Felület		Cikkszám	Ár (Ft)
Króm		41790000	67.475,00
Szálcsiszolt Bronz	Újdonság	41790140	101.270,00
Szálcsiszolt Fekete Króm	Újdonság	41790340	108.005,00
Matt Fekete	Újdonság	41790670	94.495,00
Matt Fehér		41790700	94.495,00
Polírozott Arany Hatású		41790990	101.270,00

A méretek mm-ben értendők.

A technikai és műszaki változtatások jogát fenntartjuk.

AddStoris Borotválkozótükör

Tulajdonságok

- anyag: tükör üveg
- keret anyaga: fém
- a tükör nem dönthető
- elforgatható
- nagyítás: 1-szoros nagyítás, 3-szoros nagyítás
- szerelő anyaggal
- rejtett rögzítés
- fúrási távolság: 31 mm
- fúrási lyuk átmérője: 6 mm
- fali szerelés



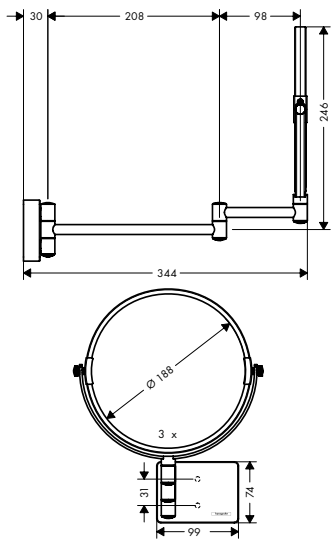

Felület		Cikkszám	Ár (Ft)
Króm		41791000	33.090,00
Szálcsiszolt Bronz	Újdonság	41791140	69.130,00
Szálcsiszolt Fekete Króm	Újdonság	41791340	73.700,00
Matt Fekete	Újdonság	41791670	46.325,00
Matt Fehér		41791700	46.325,00
Polírozott Arany Hatású		41791990	69.130,00

A méretek mm-ben értendők.

A technikai és műszaki változtatások jogát fenntartjuk.

Logis Folyékonyszappan adagoló

Tulajdonságok

- fali szerelés
- tartóelem anyaga: fém
- tartály anyaga: matt üveg
- type of soap: folyékony szappan
- töltési kapacitás 125 ml
- adagolási mennyiség 1,5 ml
- szerelő anyaggal
- rejtett rögzítés
- fúrási távolság: 35 mm
- fúrási lyuk átmérője: 6 mm



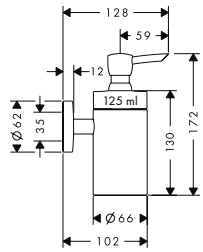

Felület	Cikkszám	Ár (Ft)
Króm	40514000	52.940,00

Logis Fogmosópohár

Tulajdonságok

- fali szerelés
- anyag: matt üveg
- tartóelem anyaga: fém
- szerelő anyaggal
- rejtett rögzítés
- fúrási távolság: 35 mm
- fúrási lyuk átmérője: 6 mm



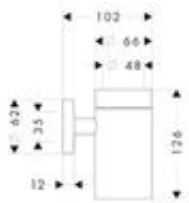

Felület	Cikkszám	Ár (Ft)
Króm	40518000	33.205,00

Logis Szappantartó

Tulajdonságok

- fali szerelés
- edény anyaga: matt üveg
- tartóelem anyaga: fém
- szerelő anyaggal
- rejtett rögzítés
- fúrási távolság: 35 mm
- fúrási lyuk átmérője: 6 mm



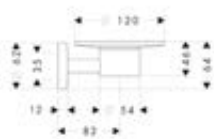

Felület	Cikkszám	Ár (Ft)
Króm	40515000	33.205,00

A méretek mm-ben értendők.

A technikai és műszaki változtatások jogát fenntartjuk.

Logis Akasztó

Tulajdonságok

- fali szerelés
- anyag: fém
- szerelő anyaggal
- rejtett rögzítés
- fúrási lyuk átmérője: 6 mm





Felület	Cikkszám	Ár (Ft)
Króm	40511000	7.955,00

Logis Kétkaros törölközőtartó

Tulajdonságok

- fali szerelés
- anyag: sárgaréz
- tartóelem anyaga: fém
- elforgatható
- hosszúság: 445 mm
- szerelő anyaggal
- fúrási távolság: 35 mm
- fúrási lyuk átmérője: 6 mm
- rejtett rögzítés





Felület	Cikkszám	Ár (Ft)
Króm	40512000	39.705,00

Logis Kapaszkodó

Tulajdonságok

- fali szerelés
- anyag: fém
- tartóelem anyaga: fém
- hosszúság: 466 mm
- szerelő anyaggal
- rejtett rögzítés
- fúrási távolság: 335 mm
- fúrási lyuk átmérője: 6 mm



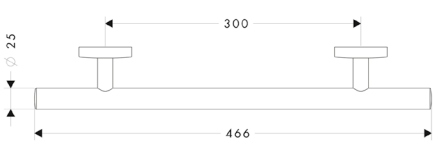

Felület	Cikkszám	Ár (Ft)
Króm	40513000	39.705,00

A méretek mm-ben értendők.

A technikai és műszaki változtatások jogát fenntartjuk.

Logis 600 mm-es törölközőtartó

Tulajdonságok

- fali szerelés
- anyag: sárgaréz
- tartóelem anyaga: fém
- rögzített
- hosszúság: 763 mm
- szerelő anyaggal
- fúrási távolság: 600 mm
- fúrási lyuk átmérője: 6 mm
- rejtett rögzítés





Felület	Cikkszám	Ár (Ft)
Króm	40516000	46.360,00

Logis WC-papír tartó

Általános jellemzők

- fali szerelés
- anyag: sárgaréz
- tartóelem anyaga: fém
- szerelő anyaggal
- rejtett rögzítés
- fúrási távolság: 35 mm
- fúrási lyuk átmérője: 6 mm

burkolat nélkül



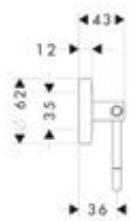

fedéllel



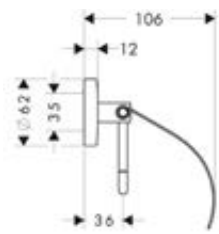

Termékváltozatok áttekintése

kivitel	Felület	Cikkszám	Ár (Ft)
burkolat nélkül	Króm	40526000	26.510,00
burkolattal	Króm	40523000	33.205,00

Logis WC-kefetartó, fali változat

Tulajdonságok

- fali szerelés
- anyag: sárgaréz
- edény anyaga: matt üveg
- kivehető tartállyal
- szerelő anyaggal
- rejtett rögzítés
- fúrási távolság 35 mm
- fúrási lyuk átmérője: 6 mm





Felület	Cikkszám	Ár (Ft)
Króm	40522000	59.560,00

A méretek mm-ben értendők.

A technikai és műszaki változtatások jogát fenntartjuk.

Logis WC-kefetartó, fali változat

Kiegészítő termékek:	Felület	Cikkszám	Ár (Ft)
 WC pótkefe nyél nélkül, fekete	Fekete	40068000	7.600,00
 WC pótkefe nyél nélkül, fehér	Fehér	40088000	7.600,00

Logis Tartalék papírtekercs tartó

Tulajdonságok

- fali szerelés
- anyag: sárgaréz
- szerelő anyaggal
- rejtett rögzítés
- fúrási távolság: 35 mm
- fúrási lyuk átmérője: 6 mm
- tartaléktekercshez



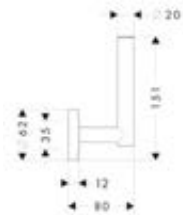

Felület	Cikkszám	Ár (Ft)
Króm	40517000	26.510,00

WC pótkefe nyéllel



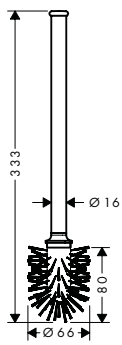

Felület	Cikkszám	Ár (Ft)
Króm	40089000	23.990,00

WC pótkefe nyél nélkül, fehér

Tulajdonságok

- anyag: műanyag



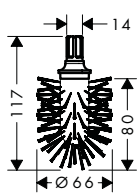

Felület	Cikkszám	Ár (Ft)
Fehér	40088000	7.600,00

A méretek mm-ben értendők.

A technikai és műszaki változtatások jogát fenntartjuk.

WC pótkefe nyél nélkül, fekete

Tulajdonságok

· anyag: műanyag



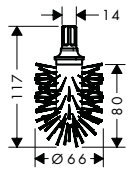

Felület	Cikkszám	Ár (Ft)
Fekete	40068000	7.600,00

A méretek mm-ben értendők.

A technikai és műszaki változtatások jogát fenntartjuk.

Logis Universal Logis Universal fogkefe tartó

Tulajdonságok

- fali szerelés
- anyag: matt üveg
- tartóelem anyaga: fém
- szerelő anyaggal
- rejtett rögzítés
- fúrási távolság: 26 mm
- fúrási lyuk átmérője: 6 mm



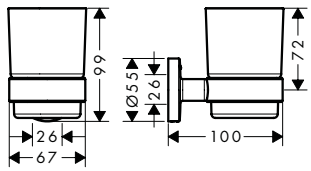

Felület	Cikkszám	Ár (Ft)
Króm	41718000	11.975,00

Logis Universal Logis Universal folyékonyszappan adagoló

Tulajdonságok

- fali szerelés
- tartóelem anyaga: fém
- tartály anyaga: matt üveg
- type of soap: folyékony szappan
- töltési kapacitás 200 ml
- adagolási mennyiség 2 ml
- szerelő anyaggal
- rejtett rögzítés
- fúrási távolság: 26 mm
- fúrási lyuk átmérője: 6 mm



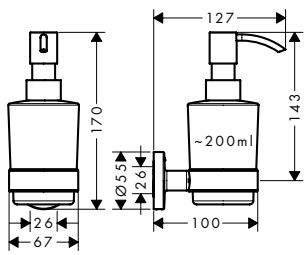

Felület	Cikkszám	Ár (Ft)
Króm	41714000	16.780,00

Logis Universal Logis Universal szappantartó

Tulajdonságok

- fali szerelés
- edény anyaga: matt üveg
- tartóelem anyaga: fém
- szerelő anyaggal
- rejtett rögzítés
- fúrási távolság: 26 mm
- fúrási lyuk átmérője: 6 mm



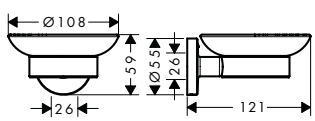

Felület	Cikkszám	Ár (Ft)
Króm	41715000	11.975,00

A méretek mm-ben értendők.

A technikai és műszaki változtatások jogát fenntartjuk.

Logis Universal Logis Universal sarokpolc

Tulajdonságok

- fali szerelés
- tartóelem anyaga: fém
- szerelő anyaggal
- rejtett rögzítés
- fúrási lyuk átmérője: 6 mm



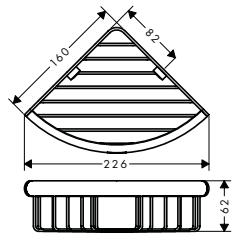

Felület	Cikkszám	Ár (Ft)
Króm	41710000	11.975,00

Logis Universal Logis Universal kapaszkodó/törölközőtartó

Tulajdonságok

- fali szerelés
- anyag: sárgaréz
- tartóelem anyaga: fém
- hosszúság: 345 mm
- szerelő anyaggal
- rejtett rögzítés
- fúrási távolság: 300 mm
- fúrási lyuk átmérője: 6 mm



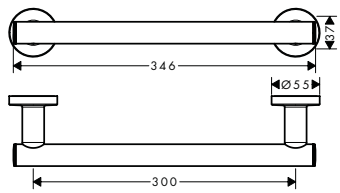

Felület	Cikkszám	Ár (Ft)
Króm	41713000	19.220,00

Logis Universal Fürdőszobai törölközőtartó

Általános jellemzők

- fali szerelés
- anyag: sárgaréz
- tartóelem anyaga: fém
- hosszúság: 644 mm
- szerelő anyaggal
- fúrási távolság: 600 mm
- fúrási lyuk átmérője: 6 mm
- rejtett rögzítés

egy



dupla



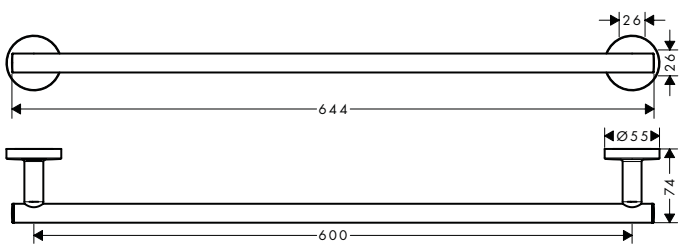

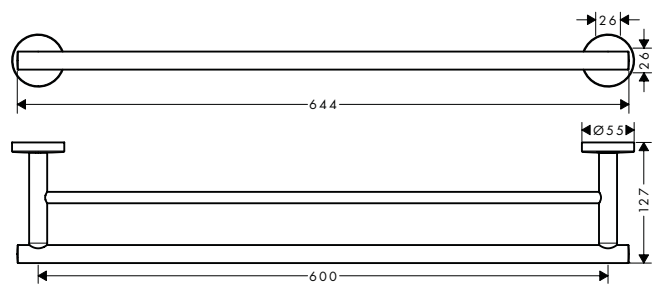

A méretek mm-ben értendők.

A technikai és műszaki változtatások jogát fenntartjuk.

Logis Universal Fürdőszobai törölközőtartó

Termékváltozatok áttekintése

tartóelemek száma	Felület	Cikkszám	Ár (Ft)
1 tartó	Króm	41716000	19.220,00
2 tartó	Króm	41712000	24.030,00

Logis Universal Logis Universal törölközőtartó

Tulajdonságok

- fali szerelés
- anyag: sárgaréz
- tartóelem anyaga: fém
- hosszúság: 600 mm
- szerelő anyaggal
- rejtett rögzítés
- fúrási távolság: 600 mm
- fúrási lyuk átmérője: 6 mm



Felület	Cikkszám	Ár (Ft)
Króm	41720000	33.600,00

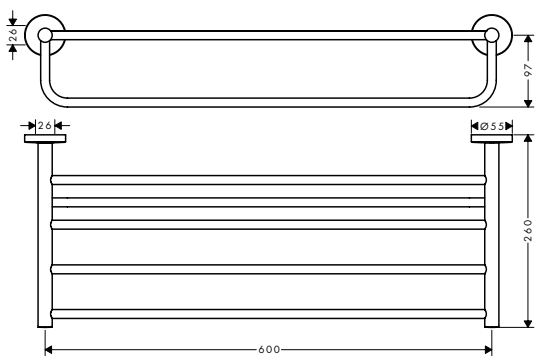

Logis Universal Logis Universal törölközőtartó gyűrű

Tulajdonságok

- fali szerelés
- anyag: sárgaréz
- tartóelem anyaga: fém
- rögzített
- szerelő anyaggal
- rejtett rögzítés
- fúrási távolság: 26 mm
- fúrási lyuk átmérője: 6 mm



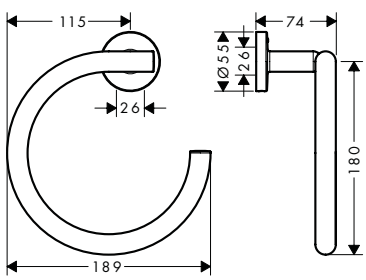

Felület	Cikkszám	Ár (Ft)
Króm	41724000	11.975,00

A méretek mm-ben értendők.

A technikai és műszaki változtatások jogát fenntartjuk.

Logis Universal Kampós törölközőtartók

Általános jellemzők

- fali szerelés
- anyag: fém
- szerelő anyaggal
- rejtett rögzítés
- fúrási lyuk átmérője: 6 mm





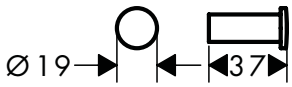

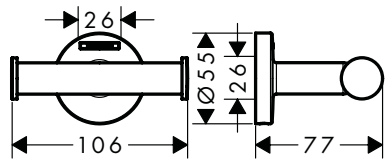

Termékváltozatok áttekintése

	kampók száma	Felület	Cikkszám	Ár (Ft)
	1 kampó	Króm	41711000	3.625,00
	2 kampó	Króm	41725000	7.250,00

Logis Universal WC-papír tartó

Általános jellemzők

- fali szerelés
- anyag: sárgaréz
- szerelő anyaggal
- rejtett rögzítés
- fúrási távolság: 26 mm
- fúrási lyuk átmérője: 6 mm

burkolat nélkül



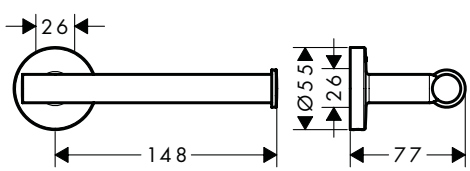

dupla



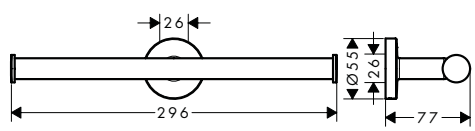

fedéllel



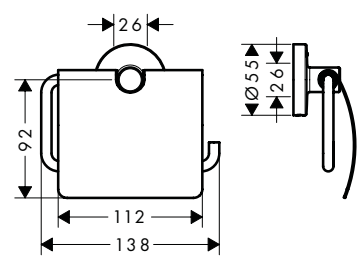

Termékváltozatok áttekintése

	kivitel	Felület	Cikkszám	Ár (Ft)
	burkolat nélkül	Króm	41726000	11.975,00

A méretek mm-ben értendők.

A technikai és műszaki változtatások jogát fenntartjuk.

Logis Universal WC-papír tartó

Termékváltozatok áttekintése

	kivitel	Felület	Cikkszám	Ár (Ft)
	dupla	Króm	41717000	11.975,00
	burkolattal	Króm	41723000	16.780,00

Logis Universal Logis Universal fali wc-kefe tartó

Tulajdonságok

- fali szerelés
- anyag: sárgaréz
- edény anyaga: matt üveg
- kivehető tartállyal
- szerelő anyaggal
- rejtett rögzítés
- fúrási távolság 26 mm
- fúrási lyuk átmérője: 6 mm



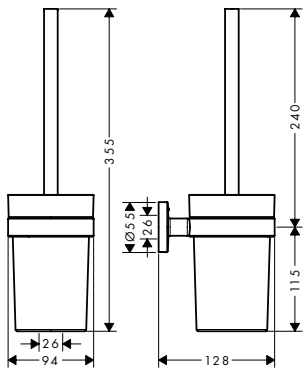

Felület	Cikkszám	Ár (Ft)
Króm	41722000	16.780,00

Kiegészítő termékek:	Felület	Cikkszám	Ár (Ft)
Pót wc-kefe fej	Króm	93286000	12.210,00

Logis Universal Logis Universal fali tükör

Tulajdonságok

- anyag: tükör üveg
- keret anyaga: fém
- a tükör nem dönthető
- elforgatható
- nagyítás: 1-szoros nagyítás, 3-szoros nagyítás
- szerelő anyaggal
- rejtett rögzítés
- fúrási távolság: 50 mm
- fúrási lyuk átmérője: 6 mm
- fali szerelés



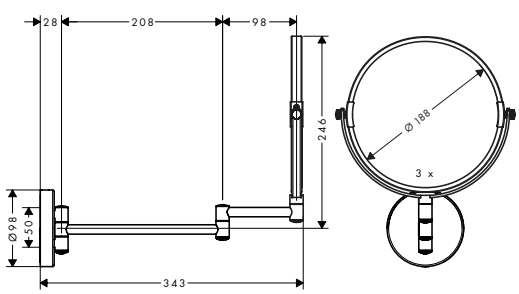

Felület	Cikkszám	Ár (Ft)
Króm	73561000	28.795,00

A méretek mm-ben értendők.

A technikai és műszaki változtatások jogát fenntartjuk.

Logis Universal Fürdőszobai kiegészítő szettek

Általános jellemzők

· anyag: sárgaréz

Háromrészes



Ötrészes



Termékváltozatok áttekintése

	készlet	Felület	Cikkszám	Ár (Ft)
	3 az 1-ben	Króm	41727000	52.860,00
	5 az 1-ben	Króm	41728000	86.460,00

Összetevők:		Mellékelve	Cikkszám
	Logis Universal Logis Universal dupla törölközőtartó	41727000	41712000
	Logis Universal Logis Universal törölközőtartó	41728000	41716000
	Logis Universal Logis Universal fali wc-kefe tartó	41727000 41728000	41722000
	Logis Universal Logis Universal wc-papír tartó fedéllel	41727000 41728000	41723000
	Logis Universal Logis Universal törölközőtartó	41728000	41720000
	Logis Universal Logis Universal dupla akasztó	41728000	41725000

A méretek mm-ben értendők.

A technikai és műszaki változtatások jogát fenntartjuk.

WallStoris







Felületek

matt fekete

matt fehér

Elnyert díjak

Technológia és előnyök



EasyClick szerelési funkció: Az akasztók, és különböző tárolók egy mozdulattal felhelyezhetőek a fali tartósínre, valamint bármikor levehetőek, átrendezhetőek.



Ragasztással/csavarozással rögzíthető: A sín a mellékelt ragasztókészlettel rögzíthető, de fel is csavarozható.



Állítható magasságú PushSlider: Segítségével gombnyomásra, egy kézzel és fokozatmentesen állítható be a kézizuhany magassága.

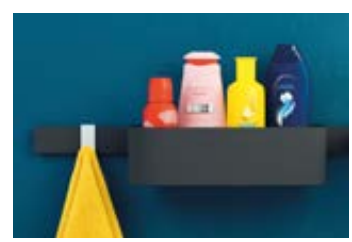

Tökéletes megoldás nedves környezetbe: a kifolyórésnek köszönhetően nem gyűlik össze víz a tárolókban és mosogatógépben is tisztítható.

A felületek és termékjellemzők a modelltől függően állnak rendelkezésre

WallStoris Zuhanyrudak

Általános jellemzők

- tartalmazza a következőket: hordozó, dekoratív tartósín
- fali szerelés
- vízszintes és függőleges szereléshez is alkalmas
- fali tartófogantyúhoz megfelelő vízszintes szerelés
- csempéhez, üveghez és fémhez
- felhelyezés - ragasztva vagy fúrva
- tartalmazza a ragasztószettet
- tartóerő: 5 kg
- Tartósín anyaga: fém
- tartósín anyaga: műanyag
- rejtett rögzítés

500



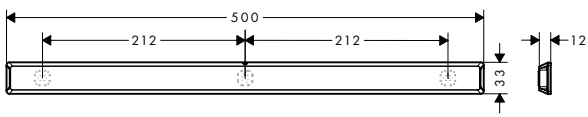

700



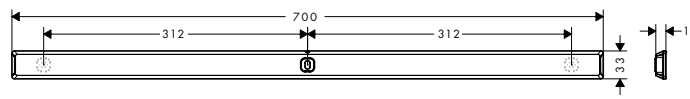

Beszerelés



Termékváltozatok áttekintése

	hosszúság (mm)	Felület		Cikkszám	Ár (Ft)
	700	Matt Fekete	Újdonság	27904670	12.960,00
		Matt Fehér	Újdonság	27904700	12.960,00
	500	Matt Fekete	Újdonság	27902670	10.755,00
		Matt Fehér	Újdonság	27902700	10.755,00

Kiegészítő termékek:		Cikkszám	Ár (Ft)
	Szerelő készlet (3 csavar, 3 csatlakozó)	94268000	2.875,00

A méretek mm-ben értendők.

A technikai és műszaki változtatások jogát fenntartjuk.

WallStoris Tároló kosarak

Általános jellemzők

- anyag: festett műanyag
- vízelvezető nyílással
- a kiegészítő a fali tartósínre kattintható
- lehúzótároló
- sampon, tusfürdő, borotva tárolására ideális
- mosogatógépben mosható, egyszerűen tisztítható

71



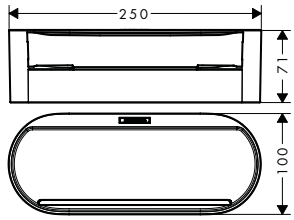

39



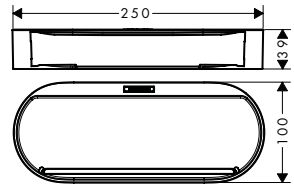

Technológiák

EasyClick

Termékváltozatok áttekintése

	magaság (mm)	Felület		Cikkszám	Ár (Ft)
	71	Matt Fekete	Újdonság	27912670	8.195,00
		Matt Fehér	Újdonság	27912700	8.195,00
	39	Matt Fekete	Újdonság	27913670	6.025,00
		Matt Fehér	Újdonság	27913700	6.025,00

Szükséges alkatrészek (bármelyik választható):		Felület		Cikkszám	Ár (Ft)
	WallStoris Fali tartósín 70 cm	Matt Fekete	Újdonság	27904670	12.960,00
		Matt Fehér	Újdonság	27904700	12.960,00
	WallStoris Fali tartósín 50 cm	Matt Fekete	Újdonság	27902670	10.755,00
		Matt Fehér	Újdonság	27902700	10.755,00

Kiegészítő termékek:		Felület		Cikkszám	Ár (Ft)
	WallStoris Vízlehúzó	Matt Fekete	Újdonság	27916670	4.725,00
		Matt Fehér	Újdonság	27916700	4.725,00
	WallStoris Fedlap	Matt Fekete	Újdonság	27925670	4.095,00
		Matt Fehér	Újdonság	27925700	4.095,00

WallStoris Polc

Tulajdonságok

- polc anyaga: festett műanyag
- méretek: 200 x 169 mm
- a kiegészítő a fali tartósínre kattintható
- borotva, pohár, gyertya tárolására alkalmas
- mosogatógépben mosható, egyszerűen tisztítható



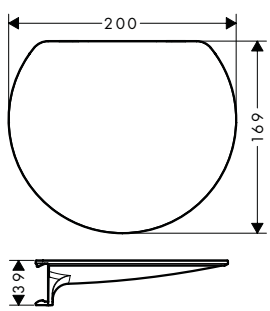

Technológiák

EasyClick

Felület		Cikkszám	Ár (Ft)
Matt Fekete	Újdonság	27915670	10.755,00
Matt Fehér	Újdonság	27915700	10.755,00

A méretek mm-ben értendők.

A technikai és műszaki változtatások jogát fenntartjuk.

WallStoris Polc

Szükséges alkatrészek (bármelyik választható):		Felület		Cikkszám	Ár (Ft)
	WallStoris Fali tartósín 50 cm	Matt Fekete	Újdonság	27902670	10.755,00
		Matt Fehér	Újdonság	27902700	10.755,00
	WallStoris Fali tartósín 70 cm	Matt Fekete	Újdonság	27904670	12.960,00
		Matt Fehér	Újdonság	27904700	12.960,00

WallStoris Kampós törölközőtartók

Általános jellemzők

- anyag: festett műanyag
- a kiegészítő a fali tartósínre kattintható
- ideális törölközők, arctörlők, szivacsok, egyéb törlőkendők felakasztására
- mosogatógépben mosható, egyszerűen tisztítható
- csomagolási egység: 2 darab

18 mm



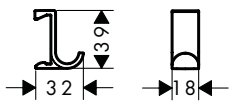

10 mm



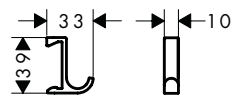

Technológiák



Termékváltozatok áttekintése

	szélesség (mm)	Felület		Cikkszám	Ár (Ft)
	18	Matt Fekete	Újdonság	27914670	2.560,00
		Matt Fehér	Újdonság	27914700	2.560,00
	10	Matt Fekete	Újdonság	27929670	2.090,00
		Matt Fehér	Újdonság	27929700	2.090,00

Szükséges alkatrészek (bármelyik választható):		Felület		Cikkszám	Ár (Ft)
	WallStoris Fali tartósín 70 cm	Matt Fekete	Újdonság	27904670	12.960,00
		Matt Fehér	Újdonság	27904700	12.960,00
	WallStoris Fali tartósín 50 cm	Matt Fekete	Újdonság	27902670	10.755,00
		Matt Fehér	Újdonság	27902700	10.755,00

A méretek mm-ben értendők.

A technikai és műszaki változtatások jogát fenntartjuk.

WallStoris Törölközőtartó sín

Tulajdonságok

- tartalmazza a következőket: dekoratív tartósín, hordozó
- fali szerelés
- csempéhez, üveghez és fémhez
- felhelyezés - ragasztva vagy fúrva
- tartalmazza a ragasztószettet
- tartóerő: 5 kg
- Tartósín anyaga: fém
- tartósín anyaga: festett műanyag
- rögzített
- hosszúság: 581 mm
- rejtett rögzítés



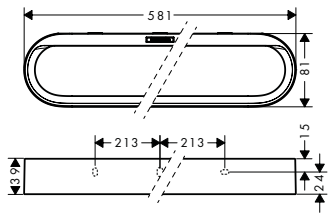

Beszerelés



Felület		Cikkszám	Ár (Ft)
● Matt Fekete	Újdonság	27926670	12.960,00
○ Matt Fehér	Újdonság	27926700	12.960,00

Kiegészítő termékek:		Cikkszám	Ár (Ft)
	Szerelő készlet (3 csavar, 3 csatlakozó)	94268000	2.875,00

WallStoris Vízlehúzó

Tulajdonságok

- anyag: műanyag
- tárolókosárral
- Üvegen használható
- könnyen tisztítható
- ergonomikus kialakítás
- méretek: 195 x 44 mm



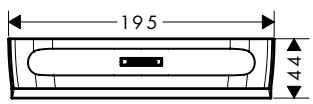

Felület		Cikkszám	Ár (Ft)
● Matt Fekete	Újdonság	27916670	4.725,00
○ Matt Fehér	Újdonság	27916700	4.725,00

Kiegészítő termékek:	Felület		Cikkszám	Ár (Ft)
 WallStoris Tárolókosár, mély	● Matt Fekete	Újdonság	27912670	8.195,00
	○ Matt Fehér	Újdonság	27912700	8.195,00
 WallStoris Tárolókosár	● Matt Fekete	Újdonság	27913670	6.025,00
	○ Matt Fehér	Újdonság	27913700	6.025,00

A méretek mm-ben értendők.

A technikai és műszaki változtatások jogát fenntartjuk.

WallStoris Tolócsúszka

Tulajdonságok

- anyag: műanyag
- kúpos anyás zuhanytömlőhöz
- állítható magasságú nyomógombos csúszka
- forgatható csúszka – függőleges és vízszintes fali tartófogantyúhoz



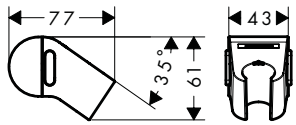

Technológiák

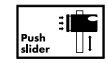

Felület		Cikkszám	Ár (Ft)
Matt Fekete	Újdonság	27917670	8.625,00
Matt Fehér	Újdonság	27917700	8.625,00

Szükséges alkatrészek:

	Felület		Cikkszám	Ár (Ft)
 WallStoris Fali tartósín 70 cm	Matt Fekete	Újdonság	27904670	12.960,00
	Matt Fehér	Újdonság	27904700	12.960,00
 WallStoris Fali tartósín 50 cm	Matt Fekete	Újdonság	27902670	10.755,00
	Matt Fehér	Újdonság	27902700	10.755,00

WallStoris Fedlap

Tulajdonságok

- anyag: festett műanyag
- lezárja a tárolókosarat
- tárolóhellyel
- mosogatógépben mosható, egyszerűen tisztítható
- hosszúság: 250 mm



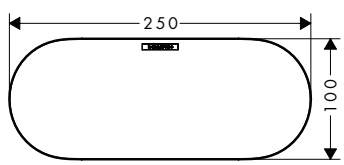

Felület		Cikkszám	Ár (Ft)
Matt Fekete	Újdonság	27925670	4.095,00
Matt Fehér	Újdonság	27925700	4.095,00

Szükséges alkatrészek:

	Felület		Cikkszám	Ár (Ft)
 WallStoris Tárolókosár	Matt Fekete	Újdonság	27913670	6.025,00
	Matt Fehér	Újdonság	27913700	6.025,00
 WallStoris Tárolókosár, mély	Matt Fekete	Újdonság	27912670	8.195,00
	Matt Fehér	Újdonság	27912700	8.195,00

A méretek mm-ben értendők.

A technikai és műszaki változtatások jogát fenntartjuk.

WallStoris Pohár

Tulajdonságok

- tartalmazza a következőket: pohár, paraván fal
- anyag: festett műanyag
- vízelvezető nyílással
- a kiegészítő a fali tartósínre kattintható
- sampon, borotva, fogkrém tárolására ideális
- áthelyezhető vagy eltávolítható paravánnal
- mosogatógépben mosható, egyszerűen tisztítható



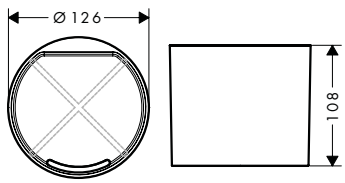

Technológiák

EasyClick

Felület		Cikkszám	Ár (Ft)
● Matt Fekete	Újdonság	27921670	8.195,00
○ Matt Fehér	Újdonság	27921700	8.195,00

Szükséges alkatrészek:

	Felület		Cikkszám	Ár (Ft)
 WallStoris Fali tartósín 50 cm	● Matt Fekete	Újdonság	27902670	10.755,00
	○ Matt Fehér	Újdonság	27902700	10.755,00
 WallStoris Fali tartósín 70 cm	● Matt Fekete	Újdonság	27904670	12.960,00
	○ Matt Fehér	Újdonság	27904700	12.960,00

WallStoris WC papír tartó, polccal

Tulajdonságok

- fali szerelés
- anyag: festett műanyag
- szerelő anyaggal
- rejtett rögzítés
- nyitott kialakítás - WC-papír könnyen felakasztható
- 122 mm-es tekercsszélességig alkalmas
- tárolóval
- felhelyezés - ragasztva vagy fúrva
- tartalmazza a ragasztószettet
- hosszúság 230 mm



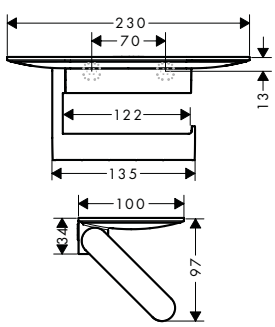

Beszerelés

Glue or Screw Fix

Felület		Cikkszám	Ár (Ft)
● Matt Fekete	Újdonság	27928670	12.960,00
○ Matt Fehér	Újdonság	27928700	12.960,00

Kiegészítő termékek:

	Cikkszám	Ár (Ft)
 Szerelő készlet (3 csavar, 3 csatlakozó)	94268000	2.875,00

A méretek mm-ben értendők.

A technikai és műszaki változtatások jogát fenntartjuk.

WallStoris WC kefe tartó

Tulajdonságok

- fali szerelés
- anyag: festett műanyag
- edény anyaga: matt műanyag
- kivehető tartállyal
- rejtett rögzítés
- kivehető tartály és könnyen tisztítható
- a WC kefe a csomag része
- felhelyezés - ragasztva vagy fúrva
- tartalmazza a ragasztószettet
- ergonomikus fogantyú



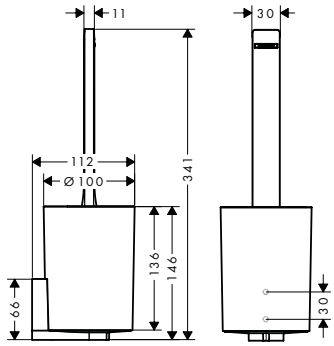

Beszerelés

Glue or Screw Fix

Felület		Cikkszám	Ár (Ft)
Matt Fekete	Újdonság	27927670	16.820,00
Matt Fehér	Újdonság	27927700	16.820,00

Kiegészítő termékek:		Cikkszám	Ár (Ft)
	Szerelő készlet (3 csavar, 3 csatlakozó)	94268000	2.875,00

WallStoris Zuhany szett

Tulajdonságok

- tartalmazza a következőket: fali tartófogantyú, Tároló kosár, vízlehúzó, kampós törölközőtartó
- anyag: festett műanyag
- fali szerelés
- csempéhez, üveghez és fémhez
- felhelyezés - ragasztva vagy fúrva
- tartalmazza a ragasztószettet
- a kiegészítő a fali tartósínre kattintható
- lehúzótároló
- ideális törölközők, arctörlők, szivacsok, egyéb törlőkendők felakasztására
- sampon, tusfürdő, borotva tárolására ideális
- könnyen tisztítható
- rejtett rögzítés
- vízelvezető nyílással



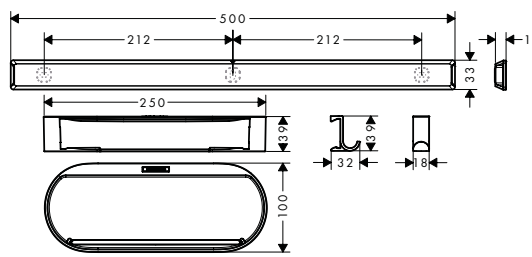

Technológiák

EasyClick

Beszerelés

Glue or Screw Fix

Felület		Cikkszám	Ár (Ft)
Matt Fekete	Újdonság	27967670	22.845,00
Matt Fehér	Újdonság	27967700	22.845,00

Összetevők:		Mellékelve	Cikkszám
	WallStoris Fali tartósín 50 cm	27967XXX	27902XXX
	WallStoris Tárolókosár	27967XXX	27913XXX
	WallStoris Törölköző kampó, széles	27967XXX	27914XXX
	WallStoris Vízlehúzó	27967XXX	27916XXX

A méretek mm-ben értendők.

A technikai és műszaki változtatások jogát fenntartjuk.

WallStoris Fürdőszobai kiegészítő szettek

Általános jellemzők

- anyag: festett műanyag
- felhelyezés - ragasztva vagy fúrva
- tartalmazza a ragasztószettet
- rejtett rögzítés

fürdőszobai készlet



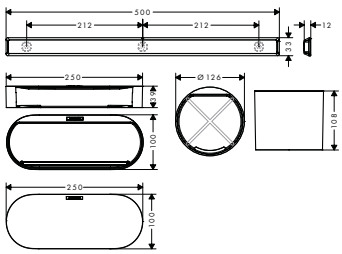

fürdőkádkészlet



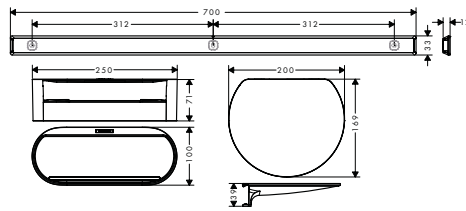

WC-szett



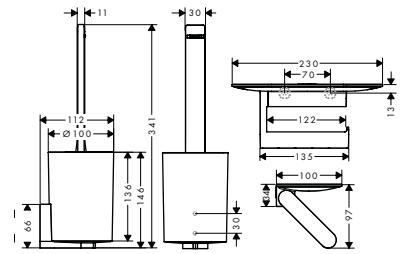

Technológiák



Beszerelés



Termékváltozatok áttekintése

készlet	Felület		Cikkszám	Ár (Ft)
fürdőszobai készlet	Matt Fekete	Újdonság	27968670	27.610,00
	Matt Fehér	Újdonság	27968700	27.610,00
fürdőkádkészlet	Matt Fekete	Újdonság	27966670	30.290,00
	Matt Fehér	Újdonság	27966700	30.290,00
WC-szett	Matt Fekete	Újdonság	27969670	28.320,00
	Matt Fehér	Újdonság	27969700	28.320,00

Összetevők:		Mellékelve	Cikkszám
	WallStoris Fali tartósín 50 cm	27968XXX	27902XXX
	WallStoris Fali tartósín 70 cm	27966XXX	27904XXX
	WallStoris Polc	27966XXX	27915XXX
	WallStoris Tárolókosár	27968XXX	27913XXX
	WallStoris Tárolókosár, mély	27966XXX	27912XXX
	WallStoris Pohár	27968XXX	27921XXX
	WallStoris Fedlap	27968XXX	27925XXX
	WallStoris WC kefe tartó	27969XXX	27927XXX
	WallStoris WC papír tartó, polccal	27969XXX	27928XXX

A méretek mm-ben értendők.

A technikai és műszaki változtatások jogát fenntartjuk.

WallStoris Fürdőszobai kiegészítő szettek

Kiegészítő termékek:		Cikkszám	Ár (Ft)
 Szerelő készlet (3 csavar, 3 csatlakozó)	27969XXX	94268000	2.875,00

WallStoris Csomagok

Általános jellemzők

- a kézizuhany vízsugár fajtája: PowderRain, IntenseRain, MonoRain
- praktikus vízsugárválasztás a Select gombbal
- forma: kerek
- gömbcsukló: zuhanyoldali gömbcsukló a zuhanycső kellemetlen elfordulása ellen
- maximális átfolyási mennyiség 3 bar mellett: 8,5 l/perc
- beépítés: fal
- vízsugárfajták száma: 3-féle vízsugár
- fejzuhany mérete: 105 mm
- szennyfogó szűrő: öblíthető szűrőbetét
- vízszintes és függőleges szereléshez is alkalmas , felhelyezés - ragasztva vagy fúrva, tartóerő: 5 kg

termosztáttal



termosztát nélkül



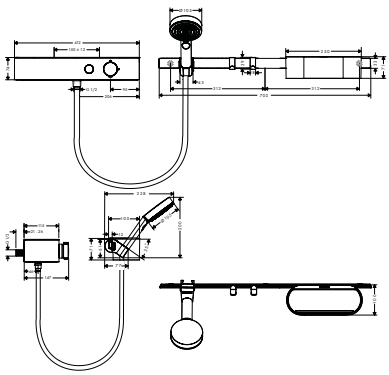

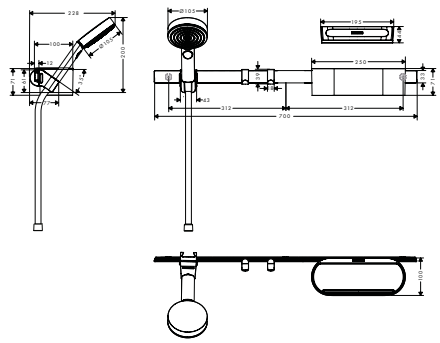

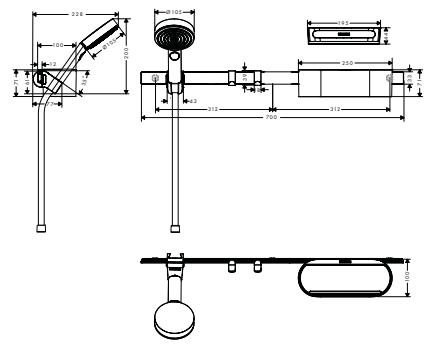

Fenntarthatóság

EcoSmart

Technológiák

Push slider | EasyClick | XXL Performance

Vízsugárfajták

Intense Rain | Mono Rain

Termékváltozatok áttekintése

	termosztát	Felület		Cikkszám	Ár (Ft)
	zuhanytermosztáttal	Matt Fekete	Újdonság	24250670	260.370,00
		Matt Fehér	Újdonság	24250700	260.370,00
	termosztát nélkül	Matt Fekete	Újdonság	24291670	42.425,00
		Matt Fehér	Újdonság	24291700	42.425,00

Összetevők:		Mellékelve	Cikkszám
	Pulsify Select S Kézizuhany 105, 3 jet Activation EcoSmart	24250XXX 24291XXX	24101XXX
	ShowerTablet Select Zuhanytermosztát 400, falsíkon kívüli szereléshez	24250XXX	24360XXX
	WallStoris Fali tartósín 70 cm	24250XXX 24291XXX	27904XXX
	WallStoris Tárolókosár, mély	24250XXX 24291XXX	27912XXX
	WallStoris Törölköző kampó, széles	24250XXX 24291XXX	27914XXX
	WallStoris Tolócsúszka	24250XXX 24291XXX	27917XXX
	WallStoris Vízlehúzó	24291XXX	27916XXX
	Isiflex Zuhanytömlő 160 cm	24250XXX 24291XXX	28276XXX

A méretek mm-ben értendők.

A technikai és műszaki változtatások jogát fenntartjuk.

WallStoris Csomagok

Kiegészítő termékek:			Felület	Cikkszám	Ár (Ft)
	G ¾ S-csatlakozó adapter felújításhoz	24250XXX	Króm	02026000	13.945,00

A méretek mm-ben értendők.

A technikai és műszaki változtatások jogát fenntartjuk.

RainScent RainScent csomag (1 tartó doboz + 2 zuhany tabletta)

Tulajdonságok

- tartalmazza a következőket: doboz, 2 tusfürdő tabletta: rozmaring / citrus + levendula
- használat célja: zuhanyhoz alkalmas
- anyag: műanyag
- enyhe nyomásra a fedél felemelkedik a zuhany tabletta behelyezéséhez
- 35 mm átmérőjű és 12 mm vastag kerek tusfürdő tablettákhoz használható
- rések a doboz alján, hogy a víz ki- és be tudjon áramlani
- illatok párosítása a RainTunes hangulatokhoz jó reggelt / kikapcsolódás és jó éjszakát / kikapcsolódás
- optimális illatfejlődés
- a zuhanylapok teljes védelme
- a doboz mosogatógépben mosható
- dizájn megfeleltetés hansgrohe RainButton gombok





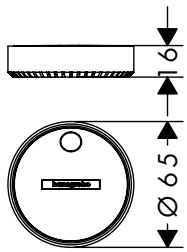

Felület	Cikkszám	Ár (Ft)
Matt Fehér	21140700	6.815,00

RainScent Zuhanytabletták

Általános jellemzők

- használat célja: zuhanyhoz alkalmas
- természetes illóolajokkal
- teljes feloldódás egy zuhany alatt
- vegán és mikroplasztika nélkül
- illatvédő csomagolás
- 30 hónap eltarthatósági idő
- méret: átmérő: 35 mm, magasság: 12 mm



Termékváltozatok áttekintése

kivitel	Cikkszám	Ár (Ft)
kevert	21146000	4.650,00
levendula	21142000	4.650,00
gránátalma	21143000	4.650,00
rozmaring/citrus	21141000	4.650,00
ezüstfenyő	21145000	4.650,00
bergamott	21144000	4.650,00

A méretek mm-ben értendők.

A technikai és műszaki változtatások jogát fenntartjuk.

Mosogatók

	S71		S41
Felület	●	●	●
45 cm Alsószekrény	–	–	
50 cm Alsószekrény	–		
60 cm Alsószekrény			
80 cm Alsószekrény			–
90 cm Alsószekrény	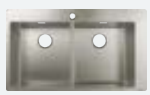		–
Csaplyuk előfúrva	■	–	–
Csaplyuk és a lefolyó kezelésére szolgáló lyuk előfúrva	■	–	■
Lefolyógarnitúrával	–	–	■
Ráültetett szerelés	■	■	■
Síkba süllyesztett szerelés	■	■	■
Aláépített szerelés	–	■	–
	A 706. oldaltól		A 719. oldaltól

■ Az elérhetőség modellfüggő
– nincs

	S51	
Felület	●●●	●●●
45 cm Alsószekrény	–	–
50 cm Alsószekrény	–	–
60 cm Alsószekrény	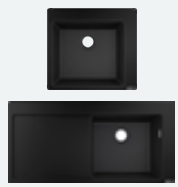	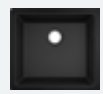
80 cm Alsószekrény		
90 cm Alsószekrény		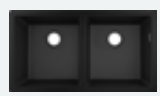
Csaplyuk előfúrva	–	–
Csaplyuk és a lefolyó kezelésére szolgáló lyuk előfúrva	–	–
Lefolyógarnitúrával	–	–
Ráültetett szerelés	■	–
Síkba süllyesztett szerelés	–	–
Aláépített szerelés	–	■

A 723. oldaltól

S71



Felületek

nemesacél

Technológia és előnyök



Kiváló minőségű: A nemesacél rozsdamentes, hőálló és nem érzékeny az agresszív anyagokkal, például a gyümölcssavakkal szemben.



Túlfolyó: Az oldalába integrált helyzetének köszönhetően a túlfolyó eltűnik a látómezőből.



Csaptelepek rögzítése: További merevítő derékszög a szilárd és stabil rögzítéshez.

Beépítési lehetőségek



Ráültetett szerelés: A mosogatótálat fölülről ültetik rá a munkalapra a kivágott lyukon keresztül.



Síkba süllyesztett szerelés: A mosogatótálat besüllyesztik a munkalap síkjába.



Aláépített szerelés: A mosogatótálat alulról rögzítik a munkalapra. Ezáltal a konyha tágasabbnak tűnik.

A felületek és termékjellemzők a modelltől függően állnak rendelkezésre

S71 Beépített rozsdamentes acél mosogatók

Általános jellemzők

- anyag: rozsdamentes acél
- mosogatómedencék száma: 1 elsődleges mosogatómedence
- előre fúrt lyukak
- beépítési mód: munkalap síkjába vagy süllyesztett szereléssel
- túlfolyó elhelyezkedése: a mosogatómedence jobb oldalán
- csap perem megerősítése a konyhai csaptelep szoros és stabil rögzítése érdekében
- sarokkerekítés sugara: 10 mm
- mosdó/mosogató mélysége: 190 mm
- lefolyókészlet nem tartozék – kérjük, rendeljen meg egy lefolyókészletet a szükséges alkatrészekből

450



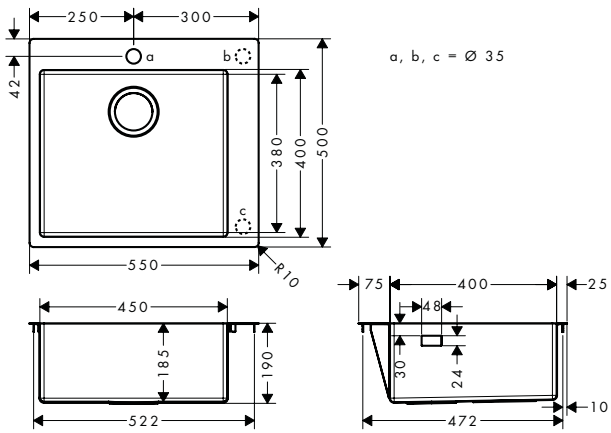

660



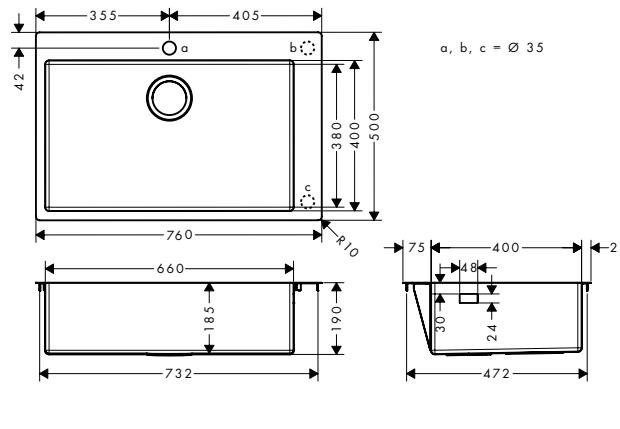

Beszerelés

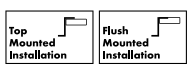

Termékváltozatok áttekintése

beépítési méret (cm)	kivágási méretek (mm)	mosogatómedencék száma	Felület	Cikkszám	Ár (Ft)
60	530 x 480 mm	1	Rozsdamentes Acél	43301800	283.055,00
80	740 x 480 mm	1	Rozsdamentes Acél	43302800	307.440,00

Szükséges alkatrészek:		Felület	Cikkszám	Ár (Ft)
	D14-10 Manuális le- és túlfolyó szett egymedencés mosogatóhoz	Rozsdamentes Acél	43921800	11.620,00

A méretek mm-ben értendők.

A technikai és műszaki változtatások jogát fenntartjuk.

S71 Beépített rozsdamentes acél mosogatók

Általános jellemzők

- anyag: rozsdamentes acél
- mosogatómedencék száma: 1 elsődleges mosogatómedence
- a csaptelep lyuk és az automata lefolyó vezérlőjének helye előre ki van fúrva
- beépítési mód: munkalap síkjába vagy süllyesztett szereléssel
- túlfolyó elhelyezkedése: a mosogatómedence jobb oldalán
- csap perem megerősítése a konyhai csaptelep szoros és stabil rögzítése érdekében
- sarokkerekítés sugara: 10 mm
- mosdó/mosogató mélysége: 190 mm
- lefolyókészlet nem tartozék – kérjük, rendeljen meg egy lefolyókészletet a szükséges alkatrészekből

450



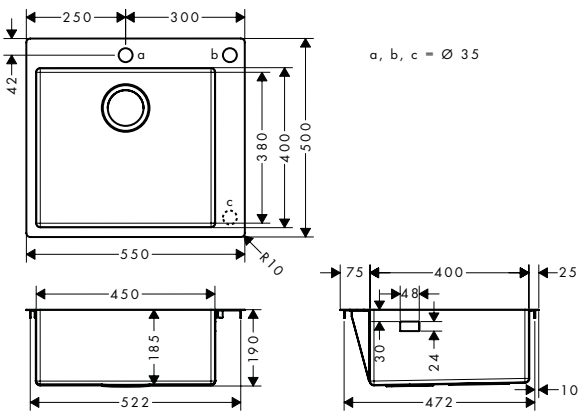

660



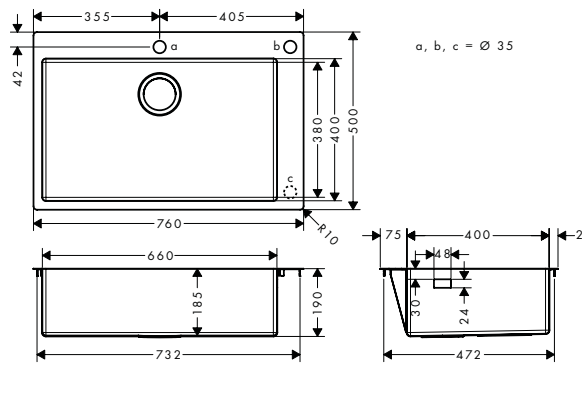

Beszerelés

Top Mounted Installation | Flush Mounted Installation

Termékváltozatok áttekintése

beépítési méret (cm)	kivágási méretek (mm)	mosogatómedencék száma	Felület	Cikkszám	Ár (Ft)
60	530 x 480 mm	1	Rozsdamentes Acél	43305800	283.055,00
80	740 x 480 mm	1	Rozsdamentes Acél	43308800	307.440,00

Szükséges alkatrészek:		Felület	Cikkszám	Ár (Ft)
	D14-11 Automata le- és túlfolyó szett egymedencés mosogatóhoz	Rozsdamentes Acél	43931800	20.325,00

A méretek mm-ben értendők.

A technikai és műszaki változtatások jogát fenntartjuk.

S71 Beépített rozsdamentes acél mosogatók lefolyóval

Általános jellemzők

- kivágási méretek: 1025 x 490 mm
- anyag: rozsdamentes acél
- mosogatómedencék száma: 1 elsődleges mosogatómedence
- vízelvezetéssel
- előre fúrt lyukak
- szekrény méret: 60 cm
- beépítési mód: munkalap síkjába vagy süllyesztett szereléssel
- csap perem megerősítése a konyhai csaptelep szoros és stabil rögzítése érdekében
- munkalapokra szereléshez ettől: 25 mm
- sarokkerekítés sugara: 10 mm
- mosdó/mosogató mélysége: 190 mm
- lefolyókészlet nem tartozék – kérjük, rendeljen meg egy lefolyókészletet a szükséges alkatrészekből

450 csepegtető - bal



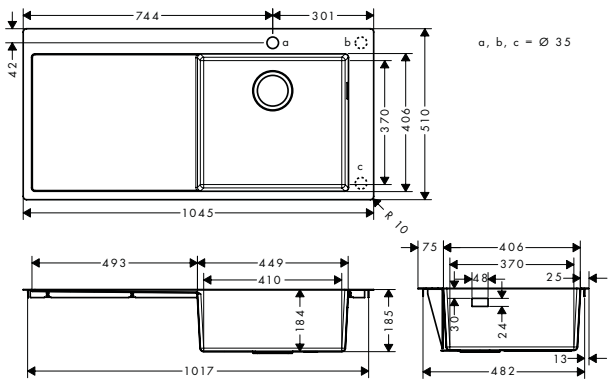

450 csepegtető - jobb

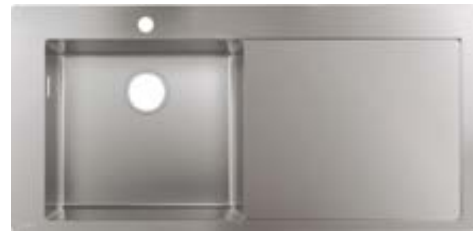

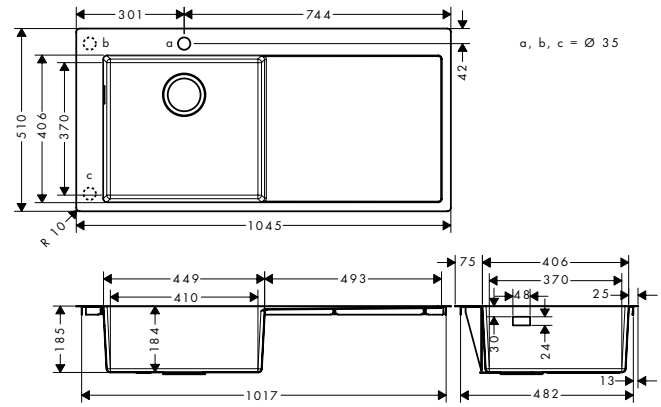

Beszerelés

Top Mounted Installation | Flush Mounted Installation

Termékváltozatok áttekintése

beépítési méret (cm)	kivágási méretek (mm)	mosogatómeden-cék száma	csepegtető helyzete	Felület	Cikkszám	Ár (Ft)
60	1025 x 490 mm	1	bal	Rozsdamentes Acél	43306800	403.115,00
60	1025 x 490 mm	1	jobb	Rozsdamentes Acél	43331800	403.115,00

Szükséges alkatrészek:	Felület	Cikkszám	Ár (Ft)
D14-10 Manuális le- és túlfolyó szett egymedencés mosogatóhoz	Rozsdamentes Acél	43921800	11.620,00

A méretek mm-ben értendők.

A technikai és műszaki változtatások jogát fenntartjuk.

S71 Beépített rozsdamentes acél mosogatók lefolyóval

Általános jellemzők

- kivágási méretek: 1025 x 490 mm
- anyag: rozsdamentes acél
- mosogatómedencék száma: 1 elsődleges mosogatómedence
- vízelvezetéssel
- a csaptelep lyuk és az automata lefolyó vezérlőjének helye előre ki van fúrva
- szekrény méret: 60 cm
- beépítési mód: munkalap síkjába vagy süllyesztett szereléssel
- csap perem megerősítése a konyhai csaptelep szoros és stabil rögzítése érdekében
- munkalapokra szereléshez ettől: 25 mm
- sarokkerekítés sugara: 10 mm
- mosdó/mosogató mélysége: 190 mm
- lefolyókészlet nem tartozék – kérjük, rendeljen meg egy lefolyókészletet a szükséges alkatrészekből

450 csepegtető - bal



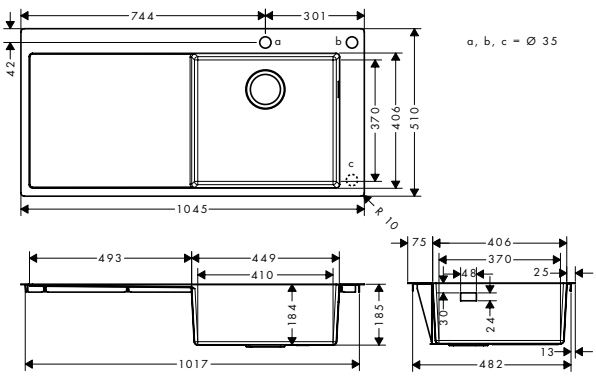

450 csepegtető - jobb



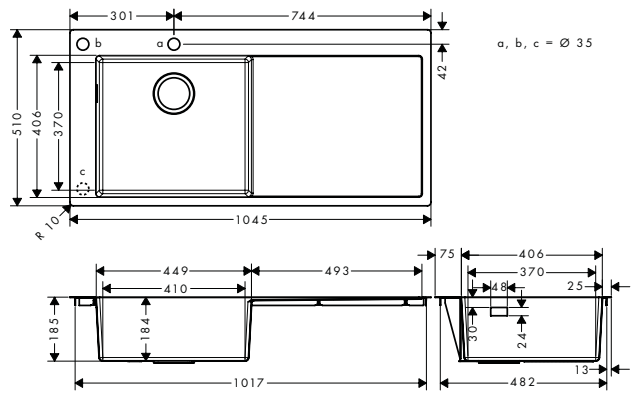

Beszerelés

Top Mounted Installation | Flush Mounted Installation

Termékváltozatok áttekintése

beépítési méret (cm)	kivágási méretek (mm)	mosogatómedencék száma	csepegtető helyzete	Felület	Cikkszám	Ár (Ft)
60	1025 x 490 mm	1	bal	Rozsdamentes Acél	43307800	403.115,00
60	1025 x 490 mm	1	jobb	Rozsdamentes Acél	43332800	403.115,00

Szükséges alkatrészek:	Felület	Cikkszám	Ár (Ft)
D14-11 Automata le- és túlfolyó szett egymedencés mosogatóhoz	Rozsdamentes Acél	43931800	20.325,00

A méretek mm-ben értendők.

A technikai és műszaki változtatások jogát fenntartjuk.

S71 Beépített rozsdamentes acél mosogatók

Általános jellemzők

- anyag: rozsdamentes acél
- előre fúrt lyukak
- beépítési mód: munkalap síkjába vagy süllyesztett szereléssel
- csap perem megerősítése a konyhai csaptelep szoros és stabil rögzítése érdekében
- sarokkerekítés sugara: 10 mm
- mosdó/mosogató mélysége: 190 mm
- lefolyókészlet nem tartozék – kérjük, rendeljen meg egy lefolyókészletet a szükséges alkatrészekből

180/450



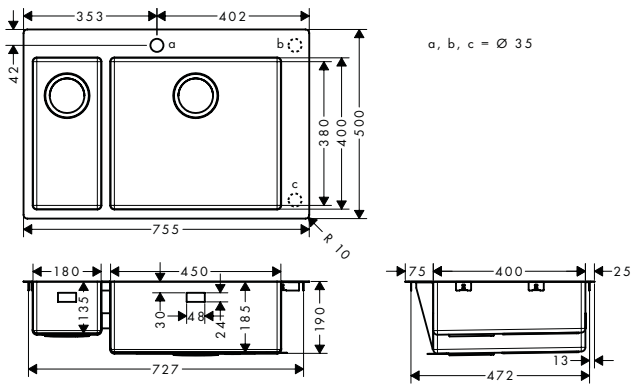

370/370



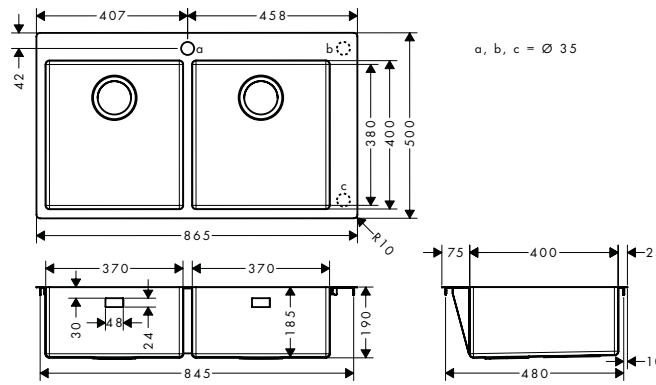

Beszerelés

Top Mounted Installation | Flush Mounted Installation

Termékváltozatok áttekintése

beépítési méret (cm)	kivágási méretek (mm)	mosogatómedencék száma	Felület	Cikkszám	Ár (Ft)
80	735 x 480 mm	2	Rozsdamentes Acél	43309800	478.195,00
90	845 x 480 mm	2	Rozsdamentes Acél	43303800	527.040,00

Szükséges alkatrészek:		Felület	Cikkszám	Ár (Ft)
	D15-10 Manuális le- és túlfolyó szett kétmedencés mosogatóhoz	Rozsdamentes Acél	43922800	19.300,00

A méretek mm-ben értendők.

A technikai és műszaki változtatások jogát fenntartjuk.

S71 Beépített rozsdamentes acél mosogatók

Általános jellemzők

- anyag: rozsdamentes acél
- a csaptelep lyuk és az automata lefolyó vezérlőjének helye előre ki van fúrva
- beépítési mód: munkalap síkjába vagy süllyesztett szereléssel
- csap perem megerősítése a konyhai csaptelep szoros és stabil rögzítése érdekében
- sarokkerekítés sugara: 10 mm
- mosdó/mosogató mélysége: 190 mm
- lefolyókészlet nem tartozék – kérjük, rendeljen meg egy lefolyókészletet a szükséges alkatrészekből

180/450



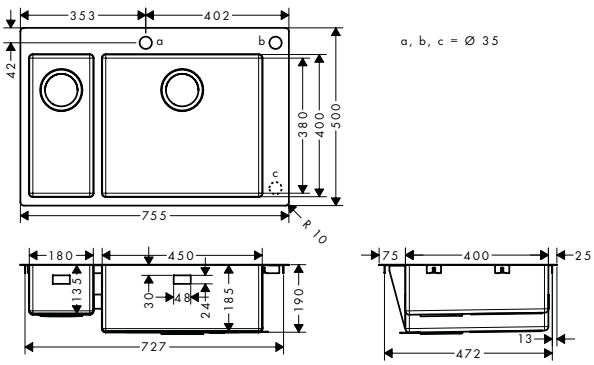

370/370



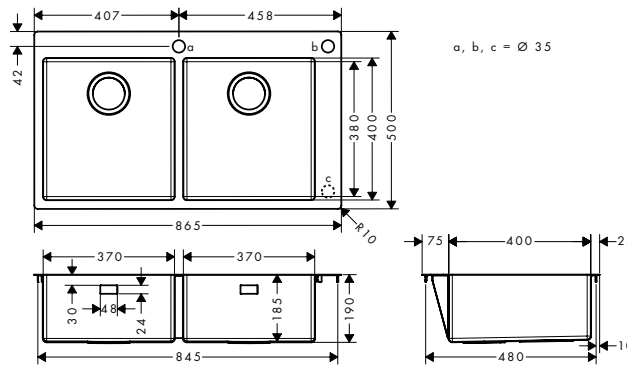

Beszerelés

Top Mounted Installation | Flush Mounted Installation

Termékváltozatok áttekintése

beépítési méret (cm)	kivágási méretek (mm)	mosogatómedencék száma	Felület	Cikkszám	Ár (Ft)
80	735 x 480 mm	2	Rozsdamentes Acél	43310800	478.195,00
90	845 x 480 mm	2	Rozsdamentes Acél	43311800	527.040,00

Szükséges alkatrészek:		Felület	Cikkszám	Ár (Ft)
	D15-11 Automata le- és túlfolyó szett kétmedencés mosogatóhoz	Rozsdamentes Acél	43932800	31.435,00

A méretek mm-ben értendők.

A technikai és műszaki változtatások jogát fenntartjuk.

S71 Munkalap alá épített rozsdamentes acél mosogatók

Általános jellemzők

- anyag: rozsdamentes acél
- mosogatómedencék száma: 1 elsődleges mosogatómedence
- csapfurat nélkül
- beépítési mód: munkalap alá rögzített, munkalap síkjába vagy süllyesztett szereléssel
- túlfolyó elhelyezkedése: a mosogatómedence jobb oldalán
- sarokkerekítés sugara: 10 mm
- mosdó/mosogató mélysége: 190 mm
- lefolyókészlet nem tartozék – kérjük, rendeljen meg egy lefolyókészletet a szükséges alkatrészekből

400



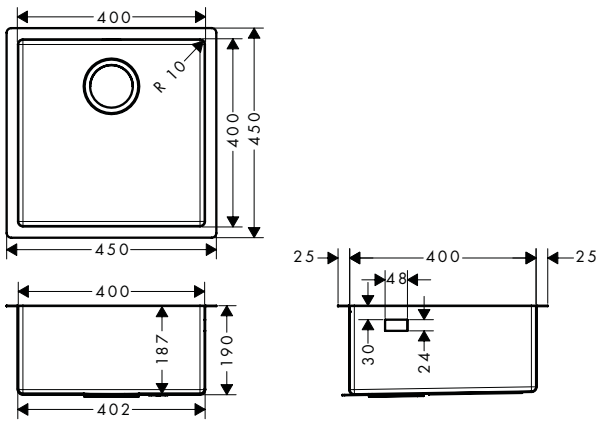

450



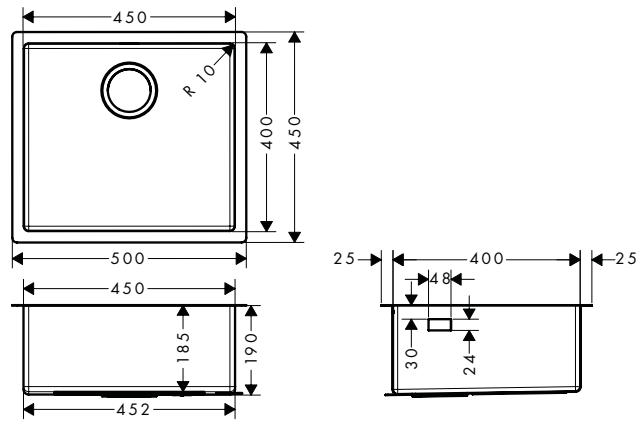

Beszerelés

Top Mounted Installation | Under Mounted Installation | Flush Mounted Installation

Termékváltozatok áttekintése

beépítési méret (cm)	kivágási méretek (mm)	mosogatómedencék száma	Felület	Cikkszám	Ár (Ft)
50	398 x 398 mm	1	Rozsdamentes Acél	43425800	195.215,00
60	448 x 398 mm	1	Rozsdamentes Acél	43426800	209.830,00

Szükséges alkatrészek (bármelyik választható):		Felület	Cikkszám	Ár (Ft)
	D14-10 Manuális le- és túlfolyó szett egymedencés mosogatóhoz	Rozsdamentes Acél	43921800	11.620,00
	D14-11 Automata le- és túlfolyó szett egymedencés mosogatóhoz	Rozsdamentes Acél	43931800	20.325,00

A méretek mm-ben értendők.

A technikai és műszaki változtatások jogát fenntartjuk.

S71 Munkalap alá épített rozsdamentes acél mosogatók

Általános jellemzők

- anyag: rozsdamentes acél
- mosogatómedencék száma: 1 elsődleges mosogatómedence
- csapfurat nélkül
- beépítési mód: munkalap alá rögzített, munkalap síkjába vagy süllyesztett szereléssel
- túlfolyó elhelyezkedése: a mosogatómedence jobb oldalán
- sarokkerekítés sugara: 10 mm
- mosdó/mosogató mélysége: 190 mm
- lefolyókészlet nem tartozék – kérjük, rendeljen meg egy lefolyókészletet a szükséges alkatrészekből

500



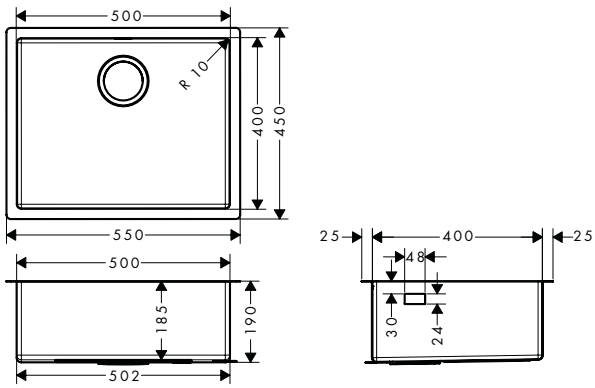

660



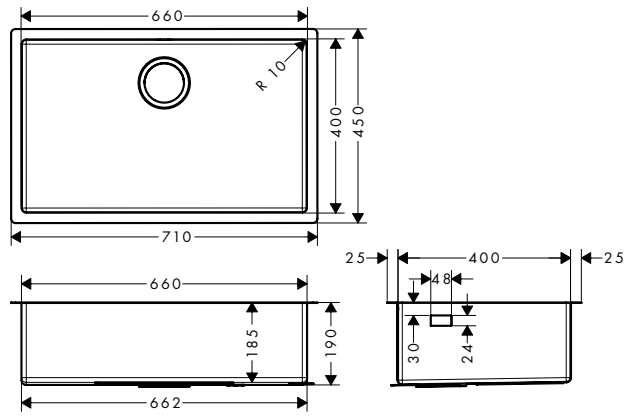

Beszerelés

Top Mounted Installation | Under Mounted Installation | Flush Mounted Installation

Termékváltozatok áttekintése

beépítési méret (cm)	kivágási méretek (mm)	mosogatómedencék száma	Felület	Cikkszám	Ár (Ft)
60	498 x 398 mm	1	Rozsdamentes Acél	43427800	219.640,00
80	658 x 398 mm	1	Rozsdamentes Acél	43428800	229.370,00

Szükséges alkatrészek (bármelyik választható):		Felület	Cikkszám	Ár (Ft)
	D14-10 Manuális le- és túlfolyó szett egymedencés mosogatóhoz	Rozsdamentes Acél	43921800	11.620,00
	D14-11 Automata le- és túlfolyó szett egymedencés mosogatóhoz	Rozsdamentes Acél	43931800	20.325,00

A méretek mm-ben értendők.

A technikai és műszaki változtatások jogát fenntartjuk.

S71 Munkalap alá épített rozsdamentes acél mosogatók

Általános jellemzők

- anyag: rozsdamentes acél
- csapfurat nélkül
- beépítési mód: munkalap alá rögzített, munkalap síkjába vagy süllyesztett szereléssel
- sarokkerekítés sugara: 10 mm
- mosdó/mosogató mélysége: 190 mm
- lefolyókészlet nem tartozék – kérjük, rendeljen meg egy lefolyókészletet a szükséges alkatrészekből

180/450



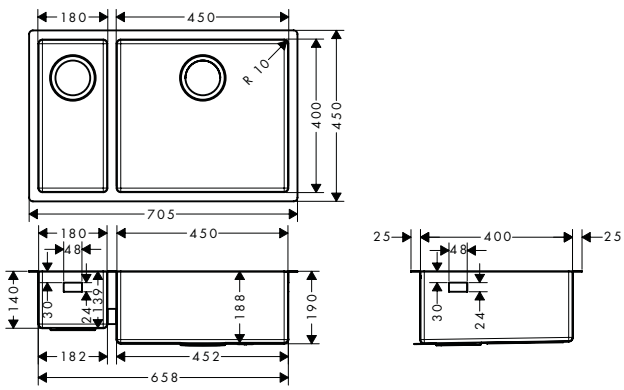

370/370



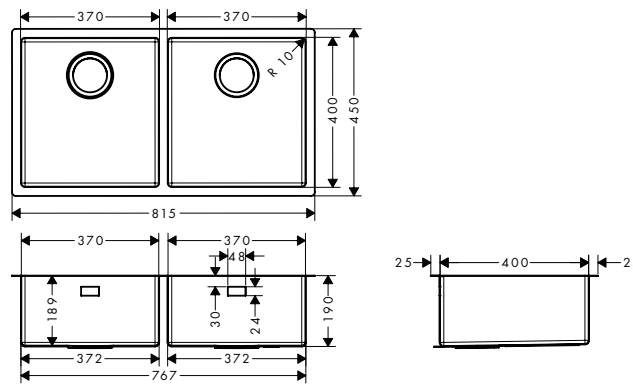

Beszerelés

Top Mounted Installation | Under Mounted Installation | Flush Mounted Installation

Termékváltozatok áttekintése

beépítési méret (cm)	kivágási méretek (mm)	mosogatómedencék száma	Felület	Cikkszám	Ár (Ft)
80	653 x 398 mm	2	Rozsdamentes Acél	43429800	385.470,00
90	763 x 398 mm	2	Rozsdamentes Acél	43430800	419.660,00

Szükséges alkatrészek (bármelyik választható):		Felület	Cikkszám	Ár (Ft)
	D15-10 Manuális le- és túlfolyó szett kétmedencés mosogatóhoz	Rozsdamentes Acél	43922800	19.300,00
	D15-11 Automata le- és túlfolyó szett kétmedencés mosogatóhoz	Rozsdamentes Acél	43932800	31.435,00

A méretek mm-ben értendők.

A technikai és műszaki változtatások jogát fenntartjuk.

Vágódeszkák

Általános jellemzők

· alkalmas ehhez: S51 SilicaTec mosogatók, S71 rozsdamentes acél mosogatók

F16



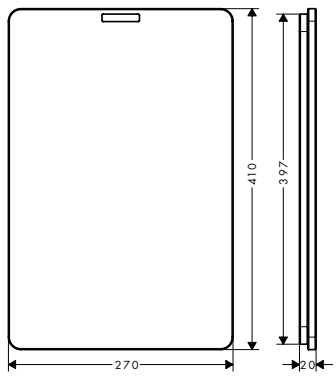

F15



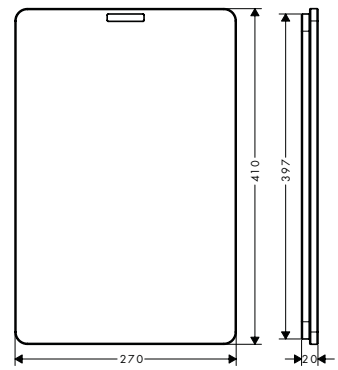

Termékváltozatok áttekintése

kivitel	Felület	Cikkszám	Ár (Ft)
tölgybarna	Természetes Tölgy	40961000	43.290,00
mogyoróbarna	Sötét Dió	40960000	57.665,00

F14 multifunkcionális szűrő

Tulajdonságok

· ideális gyümölcs és zöldség mosásra, vagy tészta leszűrésére
· alkalmas ehhez: S51 SilicaTec mosogatók, S71 rozsdamentes acél mosogatók, konyhai mosogatók 400 mm és 406 mm mélységgel
· anyag: műanyag



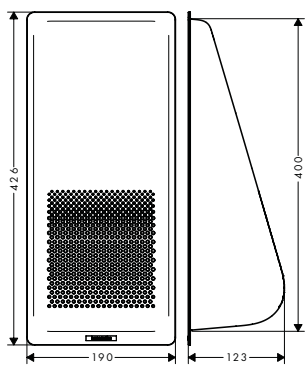

Felület	Cikkszám	Ár (Ft)
Matt Fekete	40963000	9.375,00

F17 kiegészítő csepegtető

Tulajdonságok

· tökéletes az étel kiolvasztására
· poharak és a nagyméretű edények biztonságos tárolásához
· jó működés, a víz könnyen lefolyik
· alkalmas ehhez: S51 SilicaTec mosogatók, S71 rozsdamentes acél mosogatók
· anyag: műanyag/rozsdamentes acél



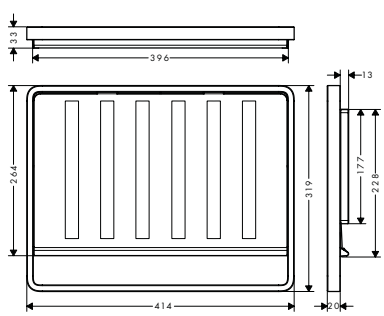

Felület	Cikkszám	Ár (Ft)
Rozsdamentes Acél	40962800	37.540,00

A méretek mm-ben értendők.

A technikai és műszaki változtatások jogát fenntartjuk.

A11 fogantyú excentrikus működéshez

Tulajdonságok

· anyag: fém



Felület	Cikkszám	Ár (Ft)
Matt Fekete	40953670	13.905,00
Rozsdamentes Acél Hatású	40953800	7.915,00

A10 lefolyó takaróelem

Tulajdonságok

· anyag: műanyag

· rozsdamentes acél mosogatók 3 ½" szűrővel



Felület	Cikkszám	Ár (Ft)
Rozsdamentes Acél Hatású	40952800	5.475,00

A méretek mm-ben értendők.

A technikai és műszaki változtatások jogát fenntartjuk.

S41



Felületek



nemesacél

Technológia és előnyök



Kiváló minőségű: A nemesacél rozsdamentes, hőálló és nem érzékeny az agresszív anyagokkal, például a gyümölcssavakkal szemben.



Túlfolyó: Az oldalába integrált helyzetének köszönhetően a túlfolyó eltűnik a látómezőből.



Csaptelepek rögzítése: További merevítő derékszög a szilárd és stabil rögzítéshez.

Beépítési lehetőségek



Ráültetett szerelés: A mosogatótálat fölülről ültetik rá a munkalapra a kivágott lyukon keresztül.



Síkba süllyesztett szerelés: A mosogatótálat besüllyesztik a munkalap síkjába.



Átfordítható szerelés: A csepegtető felülettel ellátott mosogatók jobbos vagy balos kivitelben is választhatók.

A felületek és termékjellemzők a modelltől függően állnak rendelkezésre

S41 Beépített rozsdamentes acél mosogatók lefolyóval

Általános jellemzők

- tartalmazza a következőket: beépített mosogató, manuális lefolyógarnitúrát szifonnal együtt
- anyag: rozsdamentes acél
- vízelvezetéssel
- lyukak előre meg vannak határozva fúráshoz, lásd a méretrajzot, csapfurat nélkül
- elhelyezkedés: megfordítható
- beépítési mód: munkalap síkjába vagy süllyesztett szereléssel
- túlfolyó elhelyezkedése: a mosogatómedence oldalán a szárítótálca alatt
- csap perem megerősítése a konyhai csaptelep szoros és stabil rögzítése érdekében
- sarokkerekítés sugara: 70 mm
- mosdó/mosogató mélysége: 210 mm

340



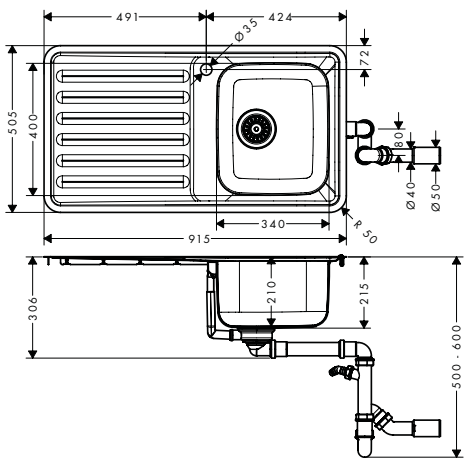

400



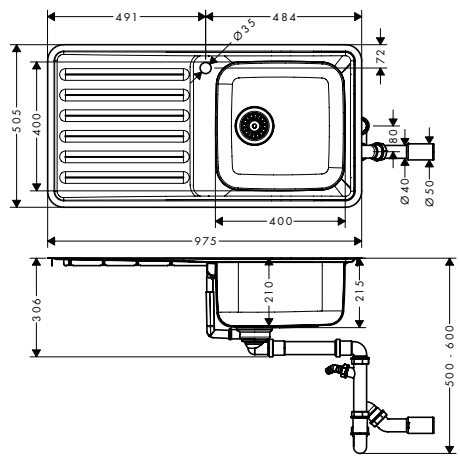

150/340



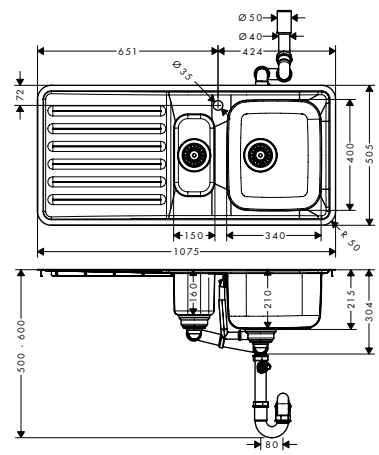

Beszerelés

Top Mounted Installation | Flush Mounted Installation

Termékváltozatok áttekintése

beépítési méret (cm)	kivágási méretek (mm)	mosogatómedencék száma	Felület	Cikkszám	Ár (Ft)
45	895 x 485 mm	1	Rozsdamentes Acél	43340800	148.225,00
50	955 x 485 mm	1	Rozsdamentes Acél	43341800	157.480,00
60	1055 x 485 mm	2	Rozsdamentes Acél	43342800	180.645,00

A méretek mm-ben értendők.

A technikai és műszaki változtatások jogát fenntartjuk.

S41 Beépített rozsdamentes acél mosogatók lefolyóval

Általános jellemzők

- tartalmazza a következőket: beépített mosogató, automatikus hulladékkészlet szifonnal együtt
- anyag: rozsdamentes acél
- vízelvezetéssel
- a csaptelep lyuk és az automata lefolyó vezérlőjének helye előre ki van fúrva
- elhelyezkedés: megfordítható
- beépítési mód: munkalap síkjába vagy süllyesztett szereléssel
- túlfolyó elhelyezkedése: a mosogatómedence oldalán a szárítótálca alatt
- csap perem megerősítése a konyhai csaptelep szoros és stabil rögzítése érdekében
- sarokkerekítés sugara: 70 mm
- mosdó/mosogató mélysége: 210 mm

340



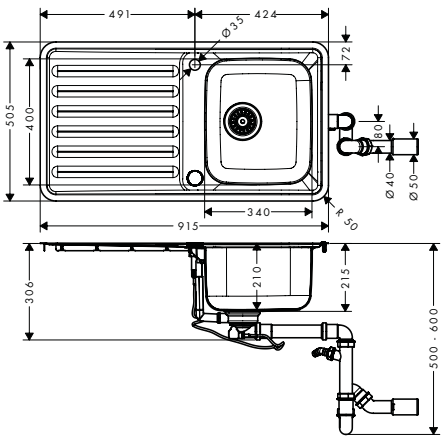

400



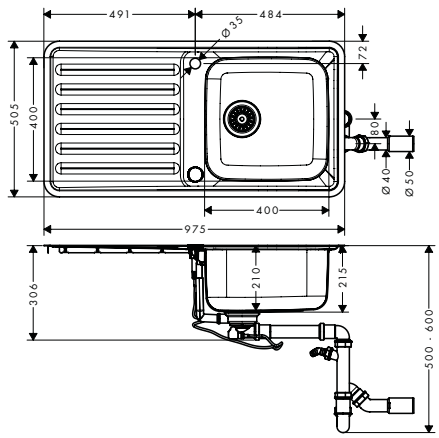

150/340



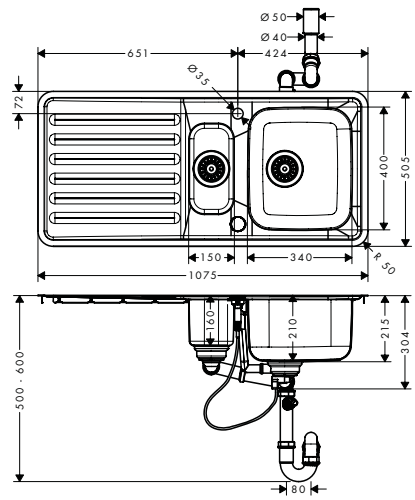

Beszerelés

Top Mounted Installation | Flush Mounted Installation

Termékváltozatok áttekintése

beépítési méret (cm)	kivágási méretek (mm)	mosogatómedencék száma	Felület	Cikkszám	Ár (Ft)
45	895 x 485 mm	1	Rozsdamentes Acél	43337800	157.480,00
50	955 x 485 mm	1	Rozsdamentes Acél	43338800	166.740,00
60	1055 x 485 mm	2	Rozsdamentes Acél	43339800	189.900,00

A méretek mm-ben értendők.

A technikai és műszaki változtatások jogát fenntartjuk.

S41 Beépített rozsdamentes acél mosogatók

Általános jellemzők

- tartalmazza a következőket: beépített mosogató, automatikus hulladékkészlet szifonnal együtt
- anyag: rozsdamentes acél
- mosogatómedencék száma: 1 elsődleges mosogatómedence
- a csaptelep lyuk és az automata lefolyó vezérlőjének helye előre ki van fúrva
- beépítési mód: munkalap síkjába vagy süllyesztett szereléssel
- túlfolyó elhelyezkedése: a mosogatómedence oldalán
- csap perem megerősítése a konyhai csaptelep szoros és stabil rögzítése érdekében
- sarokkerekítés sugara: 70 mm
- mosdó/mosogató mélysége: 210 mm

340



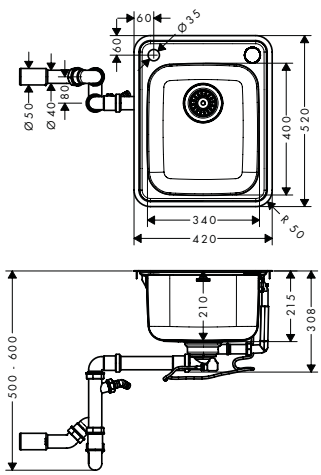

400



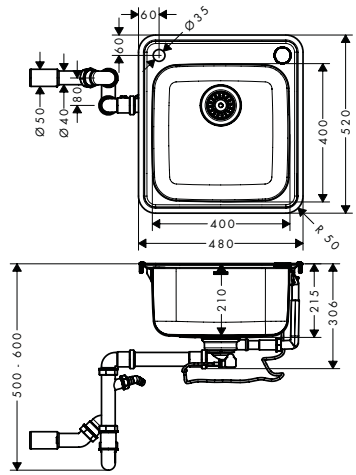

500



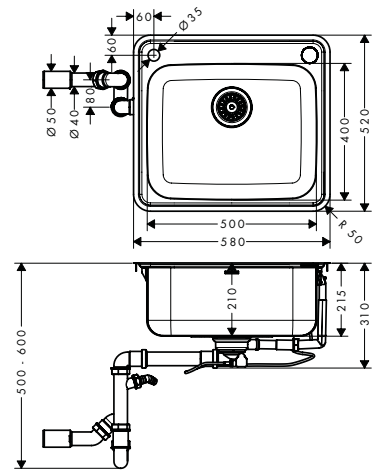

Beszerelés

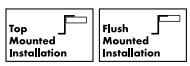

Termékváltozatok áttekintése

beépítési méret (cm)	kivágási méretek (mm)	mosogatómedencék száma	Felület	Cikkszám	Ár (Ft)
45	410 x 510 mm	1	Rozsdamentes Acél	43334800	111.160,00
50	470 x 510 mm	1	Rozsdamentes Acél	43335800	115.765,00
60	570 x 510 mm	1	Rozsdamentes Acél	43336800	120.415,00

A méretek mm-ben értendők.

A technikai és műszaki változtatások jogát fenntartjuk.

S51



Felületek



betonszürke



kőszürke



grafitfekete

Technológia és előnyök



Kiváló minőségű: A pórusmentes SilicaTec hőálló és nem érzékeny az agresszív anyagokkal, például a gyümölcssavakkal szemben.



Túlfolyó: Az oldalába integrált helyzetének köszönhetően a túlfolyó eltűnik a látómezőből.



Vízlepergető hatás: A vízlepergető hatásnak köszönhetően a víz szinte maradványmentesen lefolyik.



Ellenálló: Színálló az élelmiszerfoltok ellen és ugyancsak ellenáll az UV sugárzásnak.

Beépítési lehetőségek



Ráültetett szerelés: A mosogatótálat fölülről ültetik rá a munkalapra a kivágott lyukon keresztül.



Aláépített szerelés: A mosogatótálat alulról rögzítik a munkalapra. Ezáltal a konyha tágasabbnak tűnik.

A felületek és termékjellemzők a modelltől függően állnak rendelkezésre

S51 Beépített SilicaTec mosogatók

Általános jellemzők

- anyag: SilicaTec
- mosogatómedencék száma: 1 elsődleges mosogatómedence
- a fúrás helye előre meghatározott (lásd a rajzot)
- beépítési mód: beépített
- túlfolyó elhelyezkedése: a mosogatómedence jobb oldalán
- mosdó/mosogató mélysége: 190 mm
- lefolyókészlet nem tartozék – kérjük, rendeljen meg egy lefolyókészletet a szükséges alkatrészekből

450



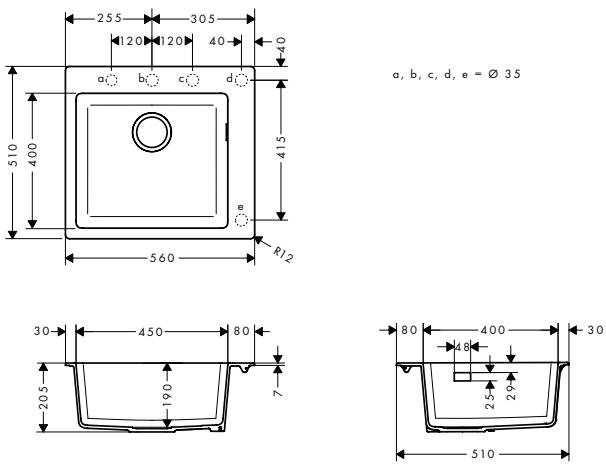

660



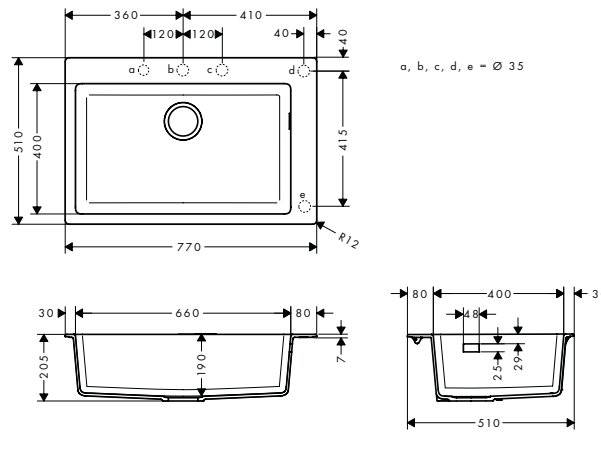

Beszerelés

Top Mounted Installation

Termékváltozatok áttekintése

beépítési méret (cm)	kivágási méretek (mm)	mosogatómedencék száma	Felület	Cikkszám	Ár (Ft)
60	540 x 490 mm	1	Betonszürke	43312380	131.245,00
			Kőszürke	43312290	131.245,00
			Grafitfekete	43312170	131.245,00
80	750 x 490 mm	1	Betonszürke	43313380	167.525,00
			Kőszürke	43313290	167.525,00
			Grafitfekete	43313170	167.525,00

Szükséges alkatrészek (bármelyik választható):		Felület	Cikkszám	Ár (Ft)
	D16-10 manuális le- és túlfolyógarnitúra egymedencés gránit mosogatóhoz	Króm	43927000	11.580,00
	D16-11 automata le- és túlfolyógarnitúra egymedencés gránit mosogatóhoz	Króm	43937000	20.245,00

A méretek mm-ben értendők.

A technikai és műszaki változtatások jogát fenntartjuk.

S51 Beépített SilicaTec mosogatók csepegtetővel

Általános jellemzők

- kivágási méretek: 1030 x 490 mm
- anyag: SilicaTec
- mosogatómedencék száma: 1 elsődleges mosogatómedence
- vízelvezetéssel
- a fúrás helye előre meghatározott (lásd a rajzot)
- szekrény méret: 60 cm
- beépítési mód: beépített
- munkalapokra szereléshez ettől: 20 mm
- mosdó/mosogató mélysége: 190 mm
- lefolyókészlet nem tartozék – kérjük, rendeljen meg egy lefolyókészletet a szükséges alkatrészekből

450 csepegtető - bal



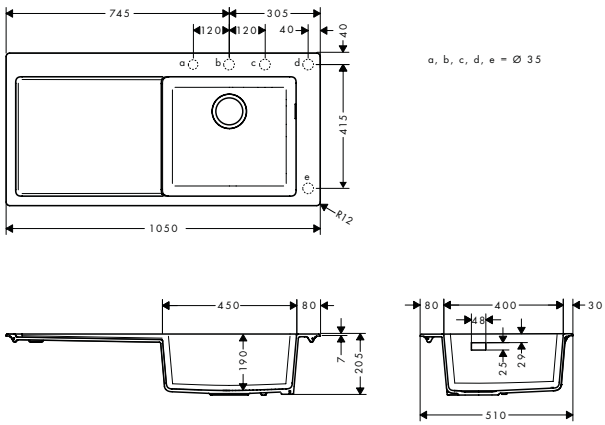

450 csepegtető - jobb



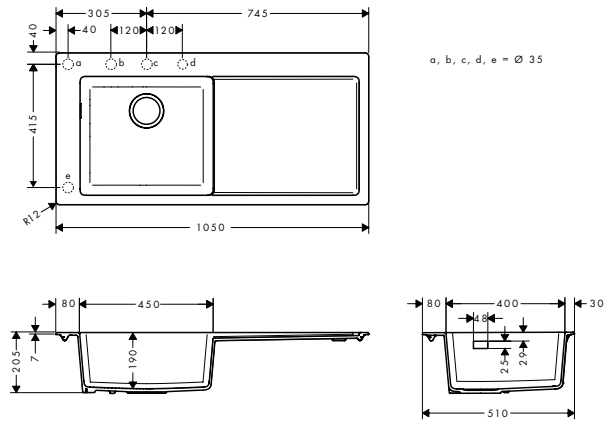

Beszerelés

Top Mounted Installation

Termékváltozatok áttekintése

beépítési méret (cm)	kivágási méretek (mm)	mosogatómedencék száma	csepegtető helyzete	Felület	Cikkszám	Ár (Ft)
60	1030 x 490 mm	1	bal	Betonszürke	43314380	203.845,00
				Kőszürke	43314290	203.845,00
				Grafitfekete	43314170	203.845,00
60	1030 x 490 mm	1	jobb	Betonszürke	43330380	203.845,00
				Kőszürke	43330290	203.845,00
				Grafitfekete	43330170	203.845,00

Szükséges alkatrészek (bármelyik választható):		Felület	Cikkszám	Ár (Ft)
	D16-10 manuális le- és túlfolyógarnitúra egymedencés gránit mosogatóhoz	Króm	43927000	11.580,00
	D16-11 automata le- és túlfolyógarnitúra egymedencés gránit mosogatóhoz	Króm	43937000	20.245,00

A méretek mm-ben értendők.

A technikai és műszaki változtatások jogát fenntartjuk.

S51 Beépített SilicaTec mosogatók

Általános jellemzők

- anyag: SilicaTec
- a fúrás helye előre meghatározott (lásd a rajzot)
- beépítési mód: beépített
- túlfolyó elhelyezkedése: a fő mosogatómedence jobb oldalán
- mosdó/mosogató mélysége: 190 mm
- lefolyókészlet nem tartozék – kérjük, rendeljen meg egy lefolyókészletet a szükséges alkatrészekből

180/450



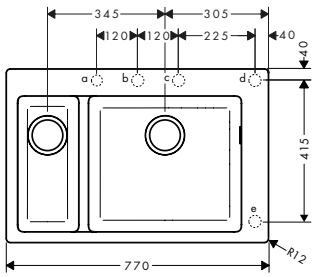

a, b, c, d, e = Ø 35

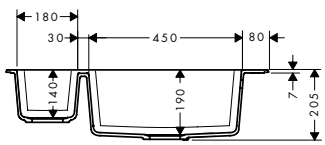

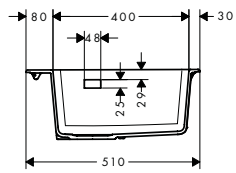

370/370



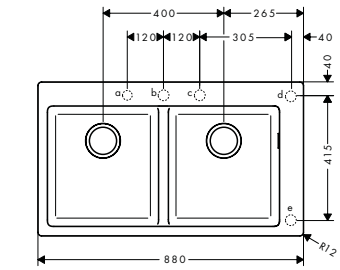

a, b, c, d, e = Ø 35

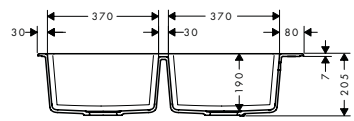

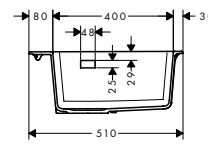

Beszerelés

Top Mounted Installation

Termékváltozatok áttekintése

beépítési méret (cm)	kivágási méretek (mm)	mosogatómedencék száma	Felület	Cikkszám	Ár (Ft)
80	750 x 490 mm	2	Betonszürke	43315380	167.525,00
			Kőszürke	43315290	167.525,00
			Grafitfekete	43315170	167.525,00
90	860 x 490 mm	2	Betonszürke	43316380	195.495,00
			Kőszürke	43316290	195.495,00
			Grafitfekete	43316170	195.495,00

Szükséges alkatrészek (bármelyik választható):		Felület	Cikkszám	Ár (Ft)
	D17-10 manuális le- és túlfolyógarnitúra kétmedencés gránit mosogatóhoz	Króm	43928000	19.220,00
	D17-11 automata le- és túlfolyógarnitúra kétmedencés gránit mosogatóhoz	Króm	43938000	31.315,00

A méretek mm-ben értendők.

A technikai és műszaki változtatások jogát fenntartjuk.

S51 Munkalap alá épített SilicaTec mosogatók

Általános jellemzők

- anyag: SilicaTec
- mosogatómedencék száma: 1 elsődleges mosogatómedence
- csapfurat nélkül
- beépítési mód: munkalap alá rögzített
- túlfolyó elhelyezkedése: a mosogatómedence jobb oldalán
- mosdó/mosogató mélysége: 190 mm
- lefolyókészlet nem tartozék – kérjük, rendeljen meg egy lefolyókészletet a szükséges alkatrészekből

450



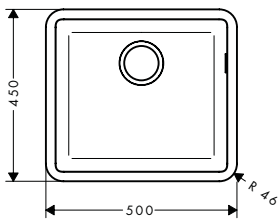

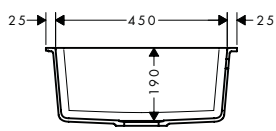

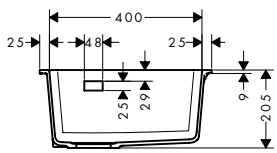

660



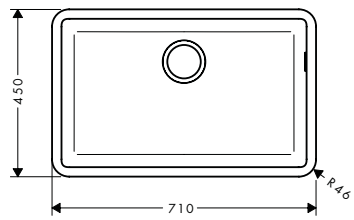

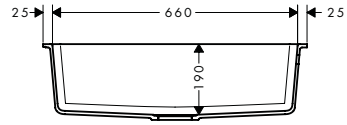

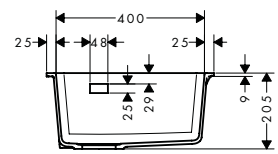

Beszerelés



Termékváltozatok áttekintése

beépítési méret (cm)	kivágási méretek (mm)	mosogatómedencék száma	Felület	Cikkszám	Ár (Ft)
60	448 x 398 mm	1	Betonszürke	43431380	161.500,00
			Kőszürke	43431290	161.500,00
			Grafitfekete	43431170	161.500,00
80	658 x 398 mm	1	Betonszürke	43432380	197.815,00
			Kőszürke	43432290	197.815,00
			Grafitfekete	43432170	197.815,00

Szükséges alkatrészek (bármelyik választható):		Felület	Cikkszám	Ár (Ft)
	D16-10 manuális le- és túlfolyógarnitúra egymedencés gránit mosogatóhoz	Króm	43927000	11.580,00
	D16-11 automata le- és túlfolyógarnitúra egymedencés gránit mosogatóhoz	Króm	43937000	20.245,00

A méretek mm-ben értendők.

A technikai és műszaki változtatások jogát fenntartjuk.

S51 Munkalap alá épített SilicaTec mosogatók

Általános jellemzők

- anyag: SilicaTec
- csapfurat nélkül
- beépítési mód: munkalap alá rögzített
- mosdó/mosogató mélysége: 190 mm
- lefolyókészlet nem tartozék – kérjük, rendeljen meg egy lefolyókészletet a szükséges alkatrészekből

180/450



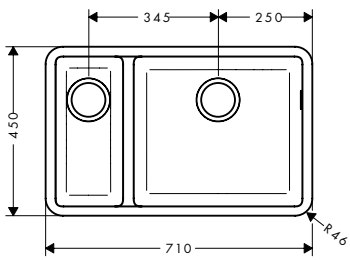

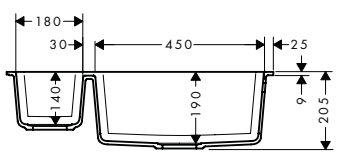

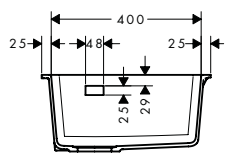

370/370



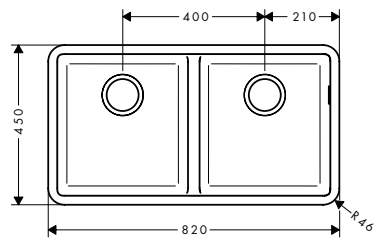

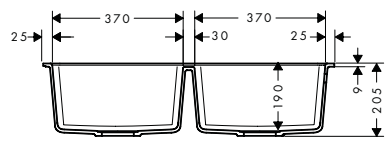

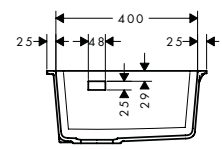

Beszerelés



Termékváltozatok áttekintése

beépítési méret (cm)	kivágási méretek (mm)	mosogatómedencék száma	Felület	Cikkszám	Ár (Ft)
80	658 x 398 mm	2	Betonszürke	43433380	197.815,00
			Kőszürke	43433290	197.815,00
			Grafitfekete	43433170	197.815,00
90	768 x 398 mm	2	Betonszürke	43434380	225.705,00
			Kőszürke	43434290	225.705,00
			Grafitfekete	43434170	225.705,00

Szükséges alkatrészek (bármelyik választható):		Felület	Cikkszám	Ár (Ft)
	D17-10 manuális le- és túlfolyógarnitúra kétmedencés gránit mosogatóhoz	Króm	43928000	19.220,00
	D17-11 automata le- és túlfolyógarnitúra kétmedencés gránit mosogatóhoz	Króm	43938000	31.315,00

A méretek mm-ben értendők.

A technikai és műszaki változtatások jogát fenntartjuk.

Vágódeszkák

Általános jellemzők

- alkalmas ehhez: S51 SilicaTec mosogatók, S71 rozsdamentes acél mosogatók

F16



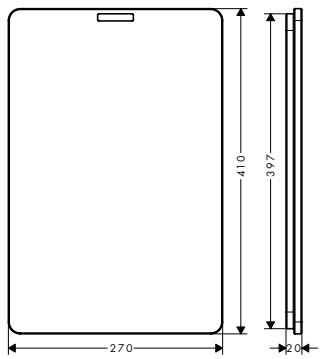

F15



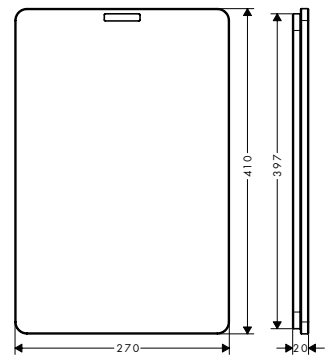

Termékváltozatok áttekintése

kivitel	Felület	Cikkszám	Ár (Ft)
tölgybarna	Természetes Tölgy	40961000	43.290,00
mogyoróbarna	Sötét Dió	40960000	57.665,00

F14 multifunkcionális szűrő

Tulajdonságok

- ideális gyümölcs és zöldség mosásra, vagy tészta leszűrésére
- alkalmas ehhez: S51 SilicaTec mosogatók, S71 rozsdamentes acél mosogatók, konyhai mosogatók 400 mm és 406 mm mélységgel
- anyag: műanyag



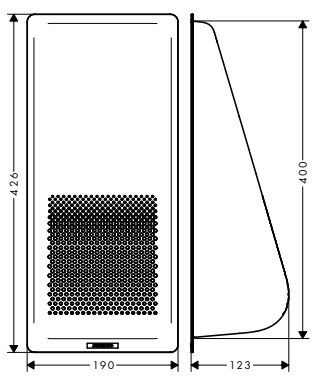

Felület	Cikkszám	Ár (Ft)
Matt Fekete	40963000	9.375,00

F17 kiegészítő csepegtető

Tulajdonságok

- tökéletes az étel kiolvasztására
- poharak és a nagyméretű edények biztonságos tárolásához
- jó működés, a víz könnyen lefolyik
- alkalmas ehhez: S51 SilicaTec mosogatók, S71 rozsdamentes acél mosogatók
- anyag: műanyag/rozsdamentes acél



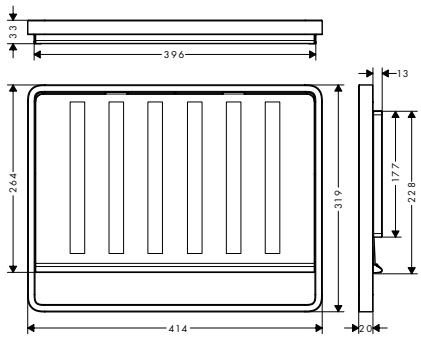

Felület	Cikkszám	Ár (Ft)
Rozsdamentes Acél	40962800	37.540,00

A méretek mm-ben értendők.

A technikai és műszaki változtatások jogát fenntartjuk.

A11 fogantyú excentrikus működéshez

Tulajdonságok

· anyag: fém



Felület	Cikkszám	Ár (Ft)
Matt Fekete	40953670	13.905,00
Rozsdamentes Acél Hatású	40953800	7.915,00

A10 lefolyó takaróelem

Tulajdonságok

· anyag: műanyag

· rozsdamentes acél mosogatók 3 ½" szűrővel



Felület	Cikkszám	Ár (Ft)
Rozsdamentes Acél Hatású	40952800	5.475,00

A méretek mm-ben értendők.

A technikai és műszaki változtatások jogát fenntartjuk.



■ Modellabhängig vorhanden
– nicht vorhanden

Ivóvízrendszerek

	Aqittura M91 SodaSystem		**Aqittura M91 FilterSystem**	
				
Felület				
Standard	–	■	■	■
sBox	■	–	■	–
Szűrés	■	■	■	■
Ásványi anyaggal való dúsítás	■	■	■	■
Szénsavval való dúsítás	■	■	–	–
Hűtés	■	■	–	–
Kihúzható funkció	■	–	■	–
Lengő kifolyó	■	■	■	■
Select digital	■	■	–	–
Push	–	–	■	■
Dupla Kimenet	■	■	■	■
Memória Funkció	■	■	–	–
hansgrohe home alkalmazás	■	■	–	–
	A 738. oldaltól		A 742. oldaltól	

■ Az elérhetőség modellfüggő
– nincs

Aqittura M91: a tökéletes mindennapi folyamatokért

A hansgrohe-val mostantól tetszés szerint **szűrheti**, **ásványi anyagokkal dúsíthatja**, **hűtheti** és **szén-dioxiddal dúsíthatja** a vezetékes vizet. Így bármikor egy mozdulattal a rendelkezésére áll a tökéletes ivóvíz. Az Aqittura M91 csaptelep-dizájn kétféle változatban – kerek és szögletes –, valamint különböző funkciókkal kapható.

A jó közérzet érdekében az egyedülálló MINTEC® ásványi anyag és szűrőtechnológia ásványi anyagokkal dúsítja a vizet és kiszűri a káros anyagokat, így biztosítva annak vitalizálását és harmóniáját. A vizet szén-dioxiddal is dúsíthatja a saját ízlése szerint. Ha nem kell többé szódáspalackokat vásárolni, szállítani és tárolni, több idő és hely marad a fontosabb dolgoknak.

A fenntarthatóság növelése érdekében a jövőorientált háztartásokban az egyik legfontosabb dolog a műanyag csökkentése. Az a víz, amelyet nem kell többé palackozni, csomagolni és szállítani, tovább csökkenti a CO_2-lábnyomunkat. Az Aqittura M91 CO_2-palackja újrahasznosítható, ami tovább könnyíti a környezetvédelmet.





Egészséges vízháztartás – természetes egyensúly

A hansgrohe az innovatív vízelőkészítéssel testre szabott és teljes körű élvezetet biztosít. Az Aqittura M91 kiszűri a szennyeződéseket, szagokat és káros anyagokat a vezetékes vízből, így az még biztonságosabb és élvezetesebb lesz. A teljesítőképesség és a közérzet fokozása érdekében a víz fontos ásványi anyagokkal dúsítható. Szénsavmenetes, enyhén dúsított vagy szénsavas? Kellemesen hűvös vagy fagyos? Csupán néhány kézmozdulat, és ízlése szerinti víz folyik a csapból: egyszer vitalizál, máskor kiegyensúlyoz. Aqittura M91: a tudatos, fenntartható életért.



Minden adat leolvasható az alsószekrénybe beépített SodaBase vezérlésről. Az okos életforma követői digitálisan is kezelhetik Aqittura M91 rendszerüket, például nyaralási módba kapcsolhatják. A hansgrohe home alkalmazáson keresztül push üzeneteket kapnak, például ha a szűrő, a szén-dioxid-patron cseréje vagy egy tisztítás esedékes.

A hansgrohe home alkalmazás ingyenesen elérhető

Download on the App Store

GET IT ON Google Play

Kifinomult ivásélmény



Harmony

A szomjúság a szervezet természetes figyelmeztető jelzése, amely a vérben lévő létfontosságú ásványi anyagok hiányát jelzi. A Harmony ásványianyag-szűrő magnéziumot és káliumot kever a csapvízhez. A magnézium támogatja a szervezet anyagcsere-funkcióit. A kálium szabályozza a vérnyomást, valamint az izmok és az idegek működését, a szulfát pedig elősegíti az emésztést. Ily módon ezek az ásványi anyagok kielégítik a szervezet egyéni tápanyagszükségletét.

Life

A nagyon lágy vízhez kalciumot, magnéziumot és káliumot keverünk a Life ásványianyag-szűrőn keresztül. A kalcium az egészséges és fenntartható táplálkozás nélkülözhetetlen alkotóeleme. Támogatja az anyagcserét, szükséges a fogak és a csontok felépítéséhez, és továbbítja az idegi impulzusokat. A kalcium, magnézium és kálium kombinációjával való dúsítás így a csapvizet a tartós egészség hatékony táplálkozási építőelemévé teszi.





Sport

A Sport ásványianyag-szűrő a sportos életmódhoz igazodik. Forró napokon vagy sportolás közben a szervezet nemcsak nagy mennyiségű folyadékot veszít, hanem értékes ásványi anyagokat is. A sportolók számára a kálium és a magnézium mellett a nátrium is fontos építőelem a szövetek feszességének fenntartásában, a szervezet vízháztartásának szabályozásában, az idegi impulzusok továbbításában és a vérnyomás szabályozásában, valamint segít elkerülni az izomgörcsöket.

	Aktív szén szűrő	**Ioncserélő és aktív szén szűrő**	**Ásványi anyag és Harmony szűrő**	**Ásványi anyag és Life szűrő**	**Ásványi anyag és sport szűrő**
					
Szűrés					
Vízkő elleni védelem	–	■	–	–	–
Ásványi anyagokban szegény víz dúsítása	–	–	–	–	–
Optimalizált íz	■	■	■	■	■
Részecskeszűrés	■	■	■	■	■
Szerves szennyeződések csökkentése	■	■	■	■	■
Nehézfém csökkentés	■	■	■	■	■
Mikroműanyag szűrés (5µ)	■	■	–	–	–
Kapacitás (kb.)	4 000 liter	800 – 1100 liter	300 liter	300 liter	300 liter
Ajánlott élettartam	12 hónap	12 hónap	6 hónap	6 hónap	6 hónap
A következő vízkeménységnél ajánlott	független	14°dH-tól	független	10°dH alatt	független
Összetevők	Aktív szén	Aktív szén, ioncserélő gyanta	Magnézium, kálium, aktív szén	Magnézium, kalcium, kálium, aktív szén	Magnézium, nátrium, kálium, aktív szén
Ásványi anyagok					
Magnézium hozzáadása	–	–	60 mg/l	30 mg/l	55 mg/l
Kálium hozzáadása	–	–	25 mg/l	15 mg/l	40 mg/l
Kalcium hozzáadása	–	–	–	70 mg/l	–
Nátrium hozzáadása	–	–	–	–	50 mg/l

■ Az elérhetőség modellfüggő
– nincs

Aqittura M91

SodaSystem





Felületek

króm

matt fekete

nemesacél kivitel

Elnyert díjak

SodaBase



- Minden szabványos alsószekrényhez megfelelő 40 cm-es szélességtől. A SodaBase-t fúrósablonnal szállítjuk, így a távozó levegő a lábazaton keresztül távozhat.
- A szűrő és a CO_2 palack töltöttségi szintje a LED-es kijelzőn leolvasható. Ha a rendszer össze van kapcsolva a hansgrohe home alkalmazással, a felhasználó időben értesítést kap az okostelefonján.
- Univerzális, elfordítható menetes csatlakozás, amely minden szokásos CO_2-palackhoz alkalmas. A 425 g-os patron kb. 60 l szénsavas vízhez elegendő, és a kezdő csomag tartalmazza. Kifogyása után bármilyen, egy kereskedelmi forgalomban kapható patronra cserélhető.
- Ha a SodaBase szabadság üzemmódban van, alig használ energiát és mégis higiénikus marad.
- A belső vízvezetékek tisztításához a hansgrohe a tisztító tablettákat ajánlja. Az automatikus tisztítási folyamatoknak köszönhetően a SodaBase szinte magától felfrissül.
- Alacsony zajszint (38 dB), energiatakarékos és gyors utánhűtés.
- 2 év garancia a SodaBase-re.
  További információ a **hansgrohe.de/garantie** oldalon.

A felületek és termékjellemzők a modelltől függően állnak rendelkezésre

Technológia és előnyök



Select Digital: Csak egy gombnyomás, és máris szénsavmentes, enyhén dúsított vagy szénsavas víz folyik a csaptelepből.



Két külön vízút: A két külön vezeték a kezelt és a kezeletlen víz számára biztonságossá teszi a csapolást.



MemoryFunction: Ennek segítségével egyedileg és pontosan töltheti fel az ivóedényeket. A vízfolyás automatikusan áll meg.



Hőmérséklet-beállítás: Kérésre a szűrt ivóvíz 4 és 12 °C közötti hőmérsékletre hűthető.



ComfortZone: Maximális mozgásszabadságot biztosít a mosogatótálnál, mind magasságban, mind az oldalirányú forgatási tartományban.



Kihúzható funkció: Egy kihúzható zuhanyfej, illetve kihúzható kifolyó megnöveli a mosogatótálnál végezhető műveletek sugarát.



sBox: Könnyű és védett tömlővezetés. A kihúzható zuhanyfej akár 76 cm-re is kihúzható.



Szűrő: Ásványi anyagokkal való dúsítással (Harmony, Life, Sport), ásványi anyagokkal való dúsítás nélkül (aktívszén-szűrő) vagy kemény vízhez (ioncserélő aktívszén-szűrő).



hansgrohe home alkalmazás: Az alkalmazás sok fontos információt tartalmaz a konyhai csaptelepekről. Többek között a töltöttségi szintekről is tájékoztat.



Vízsugár fajták



Lamináris vízsugár: Kristálytiszta vízsugár levegő hozzákeverése nélkül, ideális nagy edények gyors töltéséhez.

Aqittura M91 Vízszűrős konyhai csaptelep és szódakészítő rendszer 210, kihúzható zuhanyfejjel, 1jet, sBox

Tulajdonságok

- tartalmazza a következőket: egykaros konyhai csaptelep, zuhanytömlő ház, szűrőfej, Harmony mineralizáló patron szűrővel, SodaBase
- a csomagolás nem tartalmazza: CO_2 palack
- ComfortZone 210
- elfordulási tartomány 3 lépésben állítható 60°, 110° vagy 150°
- lamináris vízsugár
- maximális átfolyási mennyiség 3 bar mellett: 6,2 l/perc
- kerámiabetét
- csatlakozás módja: G ⅜ csatlakozók
- integrált visszafolyásgátló
- átfolyós vízmelegítőkhöz alkalmas
- csomagolás tartalmazza: sBox Az sBox egy olyan konyhaszekrény alá szerelhető csővezető doboz, amelyben a konyhai csaptelep kihúzható csöve egy nehezékkel ellátott sínen fut, csendes és védett mozgást biztosítva.
- bővítés hossza 76 cm-ig
- a csaptelep számára 35 mm átmérőjű lyuk szükséges
- különutas szűrt és szűretlen vízellátás
- gombnymással kiválasztható a hűtött, szűrt víz szénsavasságának erőssége
- a fogyasztás ellenőrzése és felügyelete a hansgrohe home App-on keresztül
- szűrő kapacitása: 300 l
- hűtő kapacitás: 7l/h hűtött víz
- az alacsony CO2 szintről értesítés érkezik (hansgrohe home APP)
- energiafogyasztás: 180 W (hűtő funkció közben), 3 W (nyugalmi állapotban)
- tápellátás: 230V ±10 %
- maximális teljesítmény (hűtütt/szénsavas víz): 2 l/perc



Technológiák

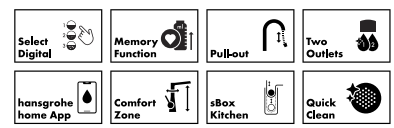

Vízsugárfajták



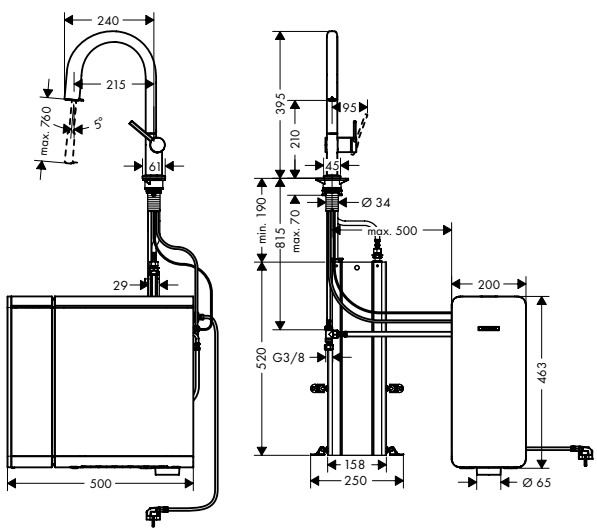

Felület		Cikkszám	Ár (Ft)
Króm	Újdonság	76836000	920.940,00
Matt Fekete	Újdonság	76836670	1.062.110,00
Rozsdamentes Acél Hatású	Újdonság	76836800	1.015.750,00

Kiegészítő termékek:			Cikkszám	Ár (Ft)
	Aqittura M91 Aktív szén szűrő	Újdonság	76814000	31.195,00
	Aqittura M91 Ioncserélő és aktív szén szűrő	Újdonság	76815000	33.720,00
	Aqittura M91 Ioncserélő Pro és aktív szén szűrő	Újdonság	76827000	48.490,00
	Aqittura M91 Mineralizáló és Harmony szűrő	Újdonság	76828000	48.055,00
	Aqittura M91 Mineralizáló és Life szűrő	Újdonság	76829000	48.055,00
	Aqittura M91 Mineralizáló és Sport szűrő	Újdonság	76830000	48.055,00

A méretek mm-ben értendők.

A technikai és műszaki változtatások jogát fenntartjuk.

Aqittura M91 Vízszűrős konyhai csaptelep és szódakészítő rendszer 240, kihúzható zuhanyfejjel, 1jet, sBox

Tulajdonságok

- tartalmazza a következőket: egykaros konyhai csaptelep, szűrőfej, Harmony mineralizáló patron szűrővel, SodaBase
- a csomagolás nem tartalmazza: CO_2 palack
- ComfortZone 240
- L-kifolyó
- elfordulási tartomány 2 lépésben állítható 60° vagy 110°
- lamináris vízsugár
- készülékcsatlakozó DN20
- maximális átfolyási mennyiség 3 bar mellett: 6,5 l/perc
- kerámiabetét
- csatlakozás módja: G ⅜ csatlakozók
- integrált visszafolyásgátló
- átfolyós vízmelegítőkhöz alkalmas
- a csaptelep számára 35 mm átmérőjű lyuk szükséges
- különutas szűrt és szűretlen vízellátás
- gombnymással kiválasztható a hűtött, szűrt víz szénsavasságának erőssége
- a fogyasztás ellenőrzése és felügyelete a hansgrohe home App-on keresztül
- szűrő kapacitása: 300 l
- hűtő kapacitás: 7l/h hűtött víz
- az alacsony CO2 szintről értesítés érkezik (hansgrohe home APP)
- energiafogyasztás: 180 W (hűtő funkció közben), 3 W (nyugalmi állapotban)
- tápellátás: 230V ±10 %
- maximális teljesítmény (hűtütt/szénsavas víz): 2 l/perc



Technológiák

Select Digital · Memory Function · Two Outlets · hansgrohe home App · Comfort Zone

Vízsugárfajták

Laminar Spray

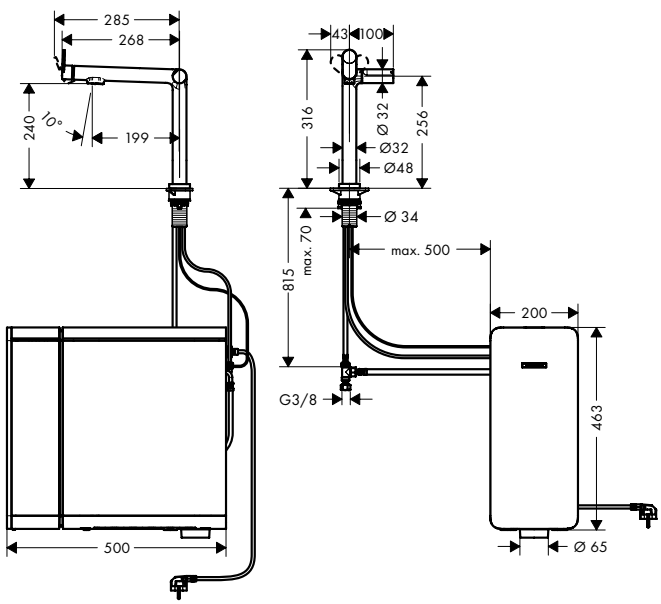

Felület		Cikkszám	Ár (Ft)
Króm	Újdonság	76837000	887.220,00
Matt Fekete	Újdonság	76837670	1.022.090,00
Rozsdamentes Acél Hatású	Újdonság	76837800	977.815,00

Kiegészítő termékek:			Cikkszám	Ár (Ft)
	Aqittura M91 Aktív szén szűrő	Újdonság	76814000	31.195,00
	Aqittura M91 Ioncserélő és aktív szén szűrő	Újdonság	76815000	33.720,00
	Aqittura M91 Ioncserélő Pro és aktív szén szűrő	Újdonság	76827000	48.490,00
	Aqittura M91 Mineralizáló és Harmony szűrő	Újdonság	76828000	48.055,00
	Aqittura M91 Mineralizáló és Life szűrő	Újdonság	76829000	48.055,00
	Aqittura M91 Mineralizáló és Sport szűrő	Újdonság	76830000	48.055,00

A méretek mm-ben értendők.

A technikai és műszaki változtatások jogát fenntartjuk.

Aqittura M91

FilterSystem





Felületek

króm

matt fekete

nemesacél kivitel

Elnyert díjak

GERMAN DESIGN AWARD WINNER 2022

INNOVATIVE ARCHITECTURE best of best





A felületek és termékjellemzők a modelltől függően állnak rendelkezésre

Technológia és előnyök



Push: Ebből a könnyen kezelhető konyhai csaptelepből gombnyomásra folyik szűrt vagy ásványi anyagokkal dúsított víz.



Két külön vízút: A két külön vezeték a kezelt és a kezeletlen víz számára biztonságossá teszi a csapolást.



Kihúzható funkció: Egy kihúzható zuhanyfej, illetve kihúzható kifolyó megnöveli a mosogatótálnál végezhető műveletek sugarát.



sBox: Könnyű és védett tömlővezetés. A kihúzható zuhanyfej akár 76 cm-re is kihúzható.



ComfortZone: Maximális mozgásszabadságot biztosít a mosogatótálnál, mind magasságban, mind az oldalirányú forgatási tartományban.



Szűrő: Ásványi anyagokkal való dúsítással (Harmony, Life, Sport), ásványi anyagokkal való dúsítás nélkül (aktívszén-szűrő) vagy kemény vízhez (ioncserélő aktívszén-szűrő).

Vízsugár fajták



Lamináris vízsugár: Kristálytiszta vízsugár levegő hozzákeverése nélkül, ideális nagy edények gyors töltéséhez.



Aqittura M91 Szűrőrendszerek kihúzható kifolyóval

Általános jellemzők

- ComfortZone 210
- elfordulási tartomány 3 lépésben állítható 60°, 110° vagy 150°
- lamináris vízsugár
- maximális átfolyási mennyiség 3 bar mellett: 6,5 l/perc
- kerámiabetét
- csatlakozás módja: G ⅜ csatlakozók
- integrált visszafolyásgátló
- átfolyós vízmelegítőkhöz alkalmas
- a csaptelep számára 35 mm átmérőjű lyuk szükséges
- különutas szűrt és szűretlen vízellátás
- a gomb megnyomásával a csapból szűrt ivóvíz folyik
- szűrő csatlakozás: G ⅜ be- és kimenet
- maximális vételezési mennyiség (szűrt víz): 1,8 l/perc



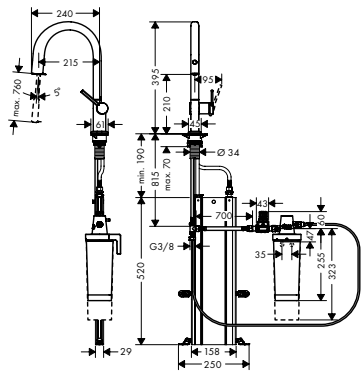



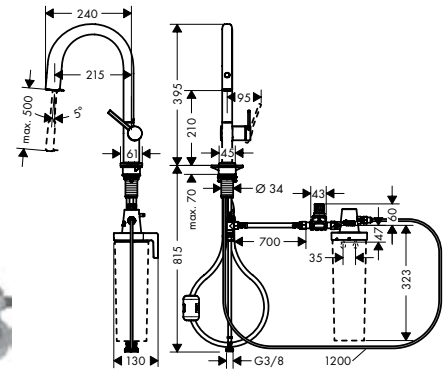

Technológiák



Vízsugárfajták



Termékváltozatok áttekintése

ComfortZone	tömlővisszahúzás	bővítés hossza (cm)	készlet	Felület		Cikkszám	Ár (Ft)
210	sBox	76 cm-ig	Harmony szűrővel	Króm	Újdonság	76800000	242.365,00
				Matt Fekete	Újdonság	76800670	339.305,00
				Rozsdamentes Acél Hatású	Újdonság	76800800	315.040,00
210	súly	50 cm-ig	Harmony szűrővel	Króm	Újdonság	76801000	221.295,00
				Matt Fekete	Újdonság	76801670	309.800,00
				Rozsdamentes Acél Hatású	Újdonság	76801800	287.665,00
210	sBox	76 cm-ig	szűrő nélkül	Króm	Újdonság	76826000	210.735,00
				Matt Fekete	Újdonság	76826670	295.030,00
				Rozsdamentes Acél Hatású	Újdonság	76826800	273.955,00
210	súly	50 cm-ig	szűrő nélkül	Króm	Újdonság	76803000	189.665,00
				Matt Fekete	Újdonság	76803670	265.530,00
				Rozsdamentes Acél Hatású	Újdonság	76803800	246.580,00

Kiegészítő termékek:		Cikkszám	Ár (Ft)
	Aqittura M91 Aktív szén szűrő	76814000	31.195,00
	Aqittura M91 Ioncserélő és aktív szén szűrő	76815000	33.720,00
	Aqittura M91 Ioncserélő Pro és aktív szén szűrő	76827000	48.490,00

A méretek mm-ben értendők.

A technikai és műszaki változtatások jogát fenntartjuk.

Aqittura M91 Szűrőrendszerek kihúzható kifolyóval

Kiegészítő termékek:			Cikkszám	Ár (Ft)
	Aqittura M91 Mineralizáló és Harmony szűrő	Újdonság	76828000	48.055,00
	Aqittura M91 Mineralizáló és Life szűrő	Újdonság	76829000	48.055,00
	Aqittura M91 Mineralizáló és Sport szűrő	Újdonság	76830000	48.055,00
	Aqittura M91 F23 áramlásmérő	Újdonság	76818000	42.935,00

A méretek mm-ben értendők.

A technikai és műszaki változtatások jogát fenntartjuk.

Aqittura M91 Szűrőrendszer elforgatható kifolyóval

Általános jellemzők

- ComfortZone 240
- L-kifolyó
- elfordulási tartomány 2 lépésben állítható 60° vagy 110°
- lamináris vízsugár
- maximális átfolyási mennyiség 3 bar mellett: 7 l/perc
- kerámiabetét
- csatlakozás módja: G ⅜ csatlakozók
- integrált visszafolyásgátló
- átfolyós vízmelegítőkhöz alkalmas
- a csaptelep számára 35 mm átmérőjű lyuk szükséges
- különutas szűrt és szűretlen vízellátás
- szűrt ivóvíz a Select gomb megnyomásával
- szűrő csatlakozás: G ⅜ be- és kimenet



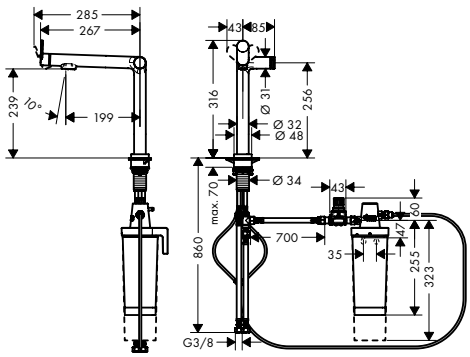



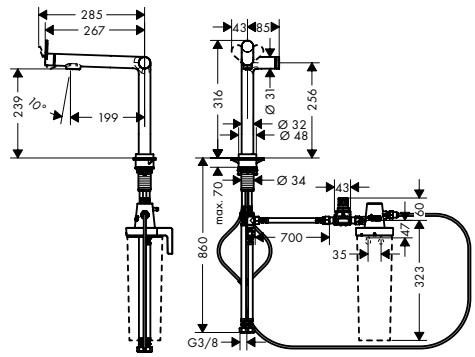

Technológiák



Vízsugárfajták

Termékváltozatok áttekintése

ComfortZone	készlet	Felület		Cikkszám	Ár (Ft)
240	Harmony szűrővel	Króm	Újdonság	76802000	233.935,00
		Matt Fekete	Újdonság	76802670	326.660,00
		Rozsdamentes Acél Hatású	Újdonság	76802800	304.090,00
240	szűrő nélkül	Króm	Újdonság	76804000	210.735,00
		Matt Fekete	Újdonság	76804670	295.030,00
		Rozsdamentes Acél Hatású	Újdonság	76804800	273.955,00

Kiegészítő termékek:			Cikkszám	Ár (Ft)
	Aqittura M91 Aktív szén szűrő	Újdonság	76814000	31.195,00
	Aqittura M91 Ioncserélő és aktív szén szűrő	Újdonság	76815000	33.720,00
	Aqittura M91 Ioncserélő Pro és aktív szén szűrő	Újdonság	76827000	48.490,00
	Aqittura M91 Mineralizáló és Harmony szűrő	Újdonság	76828000	48.055,00
	Aqittura M91 Mineralizáló és Life szűrő	Újdonság	76829000	48.055,00
	Aqittura M91 Mineralizáló és Sport szűrő	Újdonság	76830000	48.055,00
	Aqittura M91 F23 áramlásmérő	Újdonság	76818000	42.935,00

A méretek mm-ben értendők.

A technikai és műszaki változtatások jogát fenntartjuk.

Konyhai csaptelepek

	Aquno Select M81		**Metris Select M71**		
					
Felület					
Standard	■	■	■	■	■
EcoSmart	–	–	–	■	■
sBox	■	■	■	■	–
Ablak előtti szerelés	–	–	–	–	–
Kisnyomású/nyílt rendszerű vízmelegítőkhöz	–	–	–	–	–
Készülék elzárószelep	–	–	–	–	–
CoolStart	–	–	–	–	–
Vízsugár fajták száma	3	2	1 – 2	1 – 2	1
Kihúzható funkció	■	■	■	■	–
Elforgatható kifolyó	■	■	■	■	■
Select	■	■	■	■	■
	A 751. oldaltól		A 755. oldaltól		

	Metris M71		**Talis Select M51**	
				
Felület				
Standard	■	■	■	■
EcoSmart	■	■	■	■
sBox	■	■	■	–
Ablak előtti szerelés	–	■	–	–
Kisnyomású/nyílt rendszerű vízmelegítőkhöz	–	–	–	–
Készülék elzárószelep	–	–	–	–
CoolStart	–	–	–	–
Vízsugár fajták száma	2	1	1 – 2	1
Kihúzható funkció	■	■	■	–
Elforgatható kifolyó	■	■	■	■
Select	–	–	■	■
	A 759. oldaltól		A 763. oldaltól	

■ Az elérhetőség modellfüggő
– nincs

	Talis M51		**Talis M52**	
				
Felület				
Standard	■	■	■	■
EcoSmart	■	■	■	■
sBox	■	–	■	–
Ablak előtti szerelés	–	–	–	–
Kisnyomású/nyílt rendszerű vízmelegítőkhöz	–	■	■	–
Készülék elzárószelep	–	–	–	–
CoolStart	–	–	–	–
Vízsugár fajták száma	2	1	2	1
Kihúzható funkció	■	–	■	–
Elforgatható kifolyó	■	■	■	■
Select	–	–	–	–
	A 766. oldaltól		A 771. oldaltól	

	Talis M54			
				
Felület				
Standard	■	■	■	■
EcoSmart	■	■	■	■
sBox	■	–	–	■
Ablak előtti szerelés	–	–	–	–
Kisnyomású/nyílt rendszerű vízmelegítőkhöz	–	–	–	–
Készülék elzárószelep	–	■	■	■
CoolStart	–	–	–	–
Vízsugár fajták száma	1 – 2	1	1	1
Kihúzható funkció	■	–	–	■
Elforgatható kifolyó	■	■	■	■
Select	–	–	–	–
		A 775. oldaltól		

	Cento		**Focus M41**		
					
Felület					
Standard	■	■	■	■	■
EcoSmart	–	■	■	■	■
sBox	–	■	–	–	–
Ablak előtti szerelés	–	–	–	–	–
Kisnyomású/nyílt rendszerű vízmelegítőkhöz	–	–	■	–	■
Készülék elzárószelep	–	–	■	–	■
CoolStart	–	–	–	–	■
Vízsugár fajták száma	2	2	1	1	1
Kihúzható funkció	–	■	–	–	–
Elforgatható kifolyó	■	■	■	■	■
Select	–	–	–	–	–
	A 783. oldaltól		A 785. oldaltól		

	Focus M42				
					
Felület					
Standard	■	■	■	■	■
EcoSmart	■	–	■	■	■
sBox	■	–	–	■	–
Ablak előtti szerelés	–	–	■	–	–
Kisnyomású/nyílt rendszerű vízmelegítőkhöz	–	–	■	–	–
Készülék elzárószelep	–	■	–	–	–
CoolStart	–	–	■	–	■
Vízsugár fajták száma	2	1	2	1	1
Kihúzható funkció	■	–	–	■	–
Elforgatható kifolyó	■	■	■	■	■
Select	–	–	–	–	–
			A 791. oldaltól		

■ Az elérhetőség modellfüggő
– nincs

	Zesis M33			**Logis M31**	
					
Felület					
Standard	■	■	■	■	■
EcoSmart	–	–	■	■	–
sBox	–	–	–	–	–
Ablak előtti szerelés	–	–	■	–	–
Kisnyomású/nyílt rendszerű vízmelegítőkhöz	–	–	■	–	–
Készülék elzárószelep	–	–	■	–	–
CoolStart	–	–	■	–	–
Vízsugár fajták száma	2	2	1	1	1
Kihúzható funkció	■	■	–	–	–
Elforgatható kifolyó	■	■	■	■	■
Select	–	–	–	–	–
	A 797. oldaltól			A 803. oldaltól	

	Logis M31		**Logis M32**	**Vernis Shape M35**	**Vernis Blend M35**
					
Felület					
Standard	■	■	■	■	■
EcoSmart	■	■	■	–	–
sBox	–	–	–	–	–
Ablak előtti szerelés	■	–	–	–	–
Kisnyomású/nyílt rendszerű vízmelegítőkhöz	■	■	–	–	–
Készülék elzárószelep	–	–	–	–	–
CoolStart	■	■	–	–	–
Vízsugár fajták száma	1	1	1	1	1
Kihúzható funkció	–	–	–	–	–
Elforgatható kifolyó	■	■	■	■	■
Select	–	–	–	–	–
	A 804. oldaltól		A 807. oldaltól	A 811. oldaltól	

Aquno Select M81





Felületek

króm

matt fekete

nemesacél kivitel

Elnyert díjak

Technológia és előnyök



Select: A víz megnyitása és elzárása: egy gombnyomással szabályozható a vízfolyás a mosogatótálnál.



ComfortZone: Maximális mozgásszabadságot biztosít a mosogatótálnál, mind magasságban, mind az oldalirányú forgatási tartományban.



Kihúzható funkció: Egy kihúzható zuhanyfej, illetve kihúzható kifolyó megnöveli a mosogatótálnál végezhető műveletek sugarát.



sBox: Könnyű és védett tömlővezetés. A kihúzható zuhanyfej akár 76 cm-re is kihúzható.

Vízsugár fajták



Többfunkciós szűrő: A SatinFlow vízsugársugárhoz méretre szabott, többfunkciós szűrő lehetővé teszi az élelmiszerek kényelmes tisztítását és lecsepegtetését.



Lamináris vízsugár: Kristálytiszta vízsugár levegő hozzákeverése nélkül, ideális nagy edények gyors töltéséhez.



Zuhany vízsugár: Erőforráskímélő és hatékony konyhai vízsugár, amellyel még az élelmiszerek is gyorsan megmoshatók.



SatinFlow vízsugár: Nagy felületű, szuperlágy vízsugár, mely nem fröcsköl, rendkívül hatékony és kíméli az erőforrásokat.

A felületek és termékjellemzők a modelltől függően állnak rendelkezésre

Aquno Select M81 Egykaros konyhai csaptelepek, kihúzható zuhanyfejjel, 3jet

Általános jellemzők

- ComfortZone 170
- elfordulási tartomány 3 lépésben állítható 60°, 110° vagy 150°
- lamináris vízsugár, zuhany vízsugár, SatinFlow
- gombnyomásra válthat a SatinFlow és a kihúzható permet között
- rögzíthető zuhany vízsugár,visszaállítás gombnyomásra
- MagFit mágneses zuhanytartó
- kerámiabetét
- csatlakozás módja: G ⅜ csatlakozók
- integrált visszafolyásgátló
- átfolyós vízmelegítőkhöz nem alkalmas
- a csaptelep számára 35 mm átmérőjű lyuk szükséges, ajánlás: a csapfurat közepe max. 50 mm-re legyen a medence hátsó oldalától



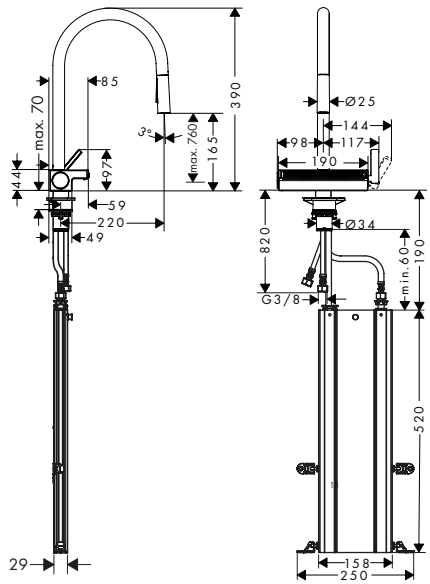

Technológiák

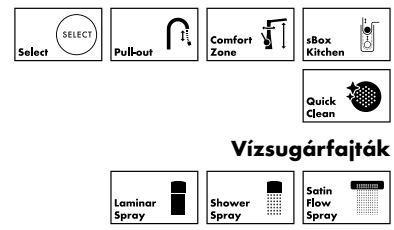

Vízsugárfajták

Termékváltozatok áttekintése

ComfortZone	tömlővisszahúzás	bővítés hossza (cm)	max. átfolyási mennyiség 3 bar nyomáson (l/perc)	Felület	Cikkszám	Ár (Ft)
170	sBox	76 cm-ig	6	Króm	73831000	301.060,00
				Matt Fekete	73831670	421.475,00
				Rozsdamentes Acél Hatású	73831800	393.705,00
170	súly	50 cm-ig	7	Króm	73837000	277.895,00
				Matt Fekete	73837670	389.055,00
				Rozsdamentes Acél Hatású	73837800	361.245,00

Összetevők:		Mellékelve	Cikkszám
	F14 multifunkcionális szűrő	73831XXX 73837XXX	40963000

A méretek mm-ben értendők.

A technikai és műszaki változtatások jogát fenntartjuk.

Aquno Select M81 Egykaros konyhai csaptelepek kihúzható kifolyóval, 2jet

Általános jellemzők

- ComfortZone 250
- L-kifolyó
- elfordulási tartomány 3 lépésben állítható 60°, 110° vagy 150°
- lamináris vízsugár, SatinFlow
- gombnyomásra válthat a SatinFlow és a kihúzható csőr között
- MagFit mágneses zuhanytartó
- kerámiabetét
- csatlakozás módja: G ⅜ csatlakozók
- integrált visszafolyásgátló
- átfolyós vízmelegítőkhöz nem alkalmas
- a csaptelep számára 35 mm átmérőjű lyuk szükséges, ajánlás: a csapfurat közepe max. 50 mm-re legyen a medence hátsó oldalától



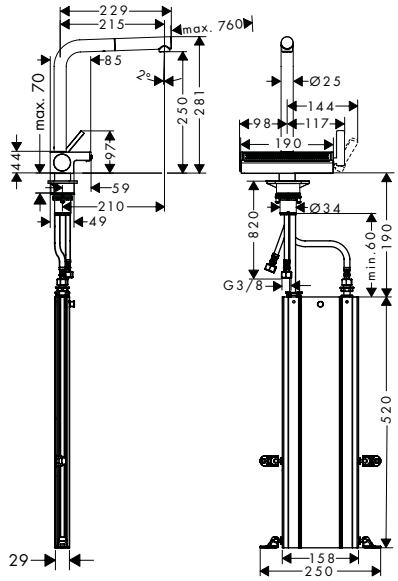

Technológiák

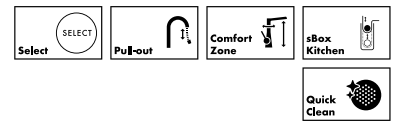

Vízsugárfajták



Termékváltozatok áttekintése

ComfortZone	tömlővisszahúzás	bővítés hossza (cm)	max. átfolyási mennyiség 3 bar nyomáson (l/perc)	Felület	Cikkszám	Ár (Ft)
250	sBox	76 cm-ig	6	Króm	73830000	277.895,00
				Matt Fekete	73830670	389.055,00
				Rozsdamentes Acél Hatású	73830800	361.245,00
250	súly	50 cm-ig	7	Króm	73836000	254.735,00
				Matt Fekete	73836670	356.635,00
				Rozsdamentes Acél Hatású	73836800	333.475,00

Összetevők:		Mellékelve	Cikkszám
	F14 multifunkcionális szűrő	73830XXX 73836XXX	40963000

A méretek mm-ben értendők.

A technikai és műszaki változtatások jogát fenntartjuk.

Metris M71









Felületek



króm



szálcsiszolt fekete króm



matt fekete

Elnyert díjak









Technológia és előnyök



Select: A víz megnyitása és elzárása: egy gombnyomással szabályozható a vízfolyás a mosogatótálnál.



ComfortZone: Maximális mozgásszabadságot biztosít a mosogatótálnál, mind magasságban, mind az oldalirányú forgatási tartományban.



Kihúzható funkció: Egy kihúzható zuhanyfej, illetve kihúzható kifolyó megnöveli a mosogatótálnál végezhető műveletek sugarát.



sBox: Könnyű és védett tömlővezetés. A kihúzható zuhanyfej akár 76 cm-re is kihúzható.

Vízsugár fajták



Lamináris vízsugár: Kristálytiszta vízsugár levegő hozzákeverése nélkül, ideális nagy edények gyors töltéséhez.



Normál vízsugár: Levegővel dúsított, kellemes és telt vízsugár, amely a mosogatótálnál végzett minden munkához használható.



Zuhany vízsugár: Erőforráskímélő és hatékony konyhai vízsugár, amellyel még az élelmiszerek is gyorsan megmoshatók.

A felületek és termékjellemzők a modelltől függően állnak rendelkezésre

Metris Select M71 Kétlyukú, egykaros konyhai csaptelep, kihúzható zuhanyfejjel, 2jet

Általános jellemzők

- ComfortZone 200
- elfordulási tartomány 110° / 150°
- kezelőelem rugalmas pozicionálása, szükséges: 2 csap lyuk 35 mm-es átmérővel
- lamináris vízsugár, zuhany vízsugár
- zárható zuhanysugár, a zuhanysugár automatikusan visszaáll a fogantyú zárásakor
- Select gomb kényelmesen szabályozható a be/kikapcsoló gomb megnyomásával
- MagFit mágneses zuhanytartó
- kerámiabetét
- csatlakozás módja: G ⅜ csatlakozók
- integrált visszafolyásgátló
- átfolyós vízmelegítőkhöz alkalmas

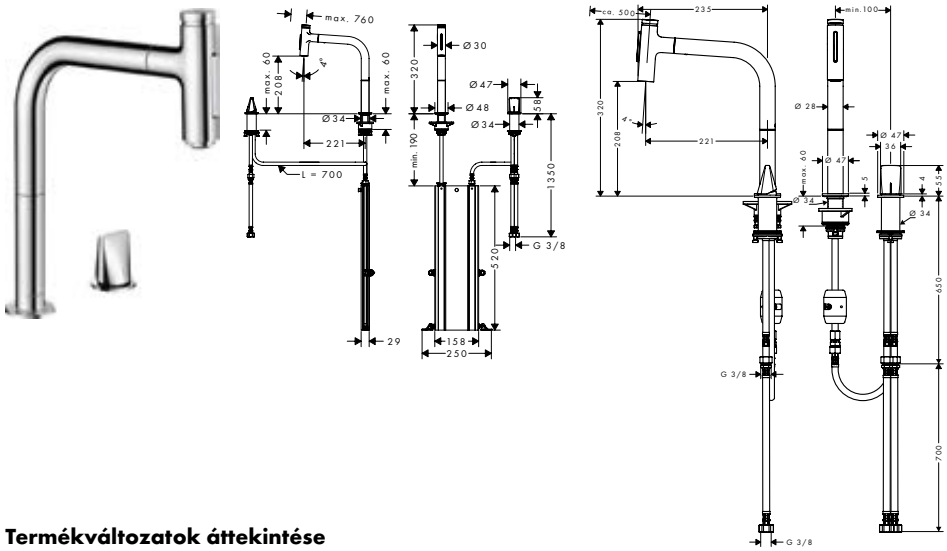

Technológiák

Select · Pull-out · Comfort Zone · sBox Kitchen · Quick Clean

Vízsugárfajták

Laminar Spray · Shower Spray

Termékváltozatok áttekintése

ComfortZone	tömlővisszahúzás	bővítés hossza (cm)	max. átfolyási mennyiség 3 bar nyomáson (l/perc)	Felület	Cikkszám	Ár (Ft)
200	sBox	76 cm-ig	8	Króm	73818000	247.450,00
				Szálcsiszolt Fekete Króm	73818340	371.210,00
				Matt Fekete	73818670	346.395,00
				Rozsdamentes Acél Hatású	73818800	319.530,00
200	súly	50 cm-ig	7	Króm	73819000	220.505,00
				Rozsdamentes Acél Hatású	73819800	286.680,00

Metris Select M71 Kétlyukú, egykaros konyhai csaptelep, kihúzható kifolyóval, 1jet

Általános jellemzők

- tartalmazza a következőket: 2-lyukú egykaros konyhai csaptelep, vezérlőegység, zuhanytömlő ház
- ComfortZone 200
- elfordulási tartomány 110° / 150°
- kezelőelem rugalmas pozicionálása, szükséges: 2 csap lyuk 35 mm-es átmérővel
- normál vízsugár
- Select gomb kényelmesen szabályozható a be/kikapcsoló gomb megnyomásával
- MagFit mágneses zuhanytartó
- kerámiabetét
- csatlakozás módja: G ⅜ csatlakozók
- integrált visszafolyásgátló
- átfolyós vízmelegítőkhöz alkalmas
- csomagolás tartalmazza: sBox Az sBox egy olyan konyhaszekrény alá szerelhető csővezető doboz, amelyben a konyhai csaptelep kihúzható csöve egy nehezékkel ellátott sínen fut, csendes és védett mozgást biztosítva.
- bővítés hossza 76 cm-ig

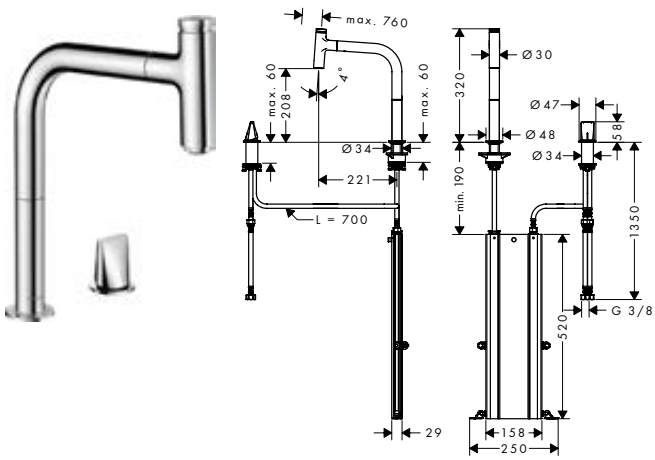

Fenntarthatóság

EcoSmart

Technológiák

Select · Pull-out · AirPower · Comfort Zone · sBox Kitchen · Quick Clean

Vízsugárfajták

Normal Spray

A méretek mm-ben értendők.

A technikai és műszaki változtatások jogát fenntartjuk.

Metris Select M71 Kétlyukú, egykaros konyhai csaptelep, kihúzható kifolyóval, 1jet

Termékváltozatok áttekintése

ComfortZone	Eco	max. átfolyási mennyiség 3 bar nyomáson (l/perc)	Felület	Cikkszám	Ár (Ft)
200	–	8	Króm	73804000	247.250,00
			Rozsdamentes Acél Hatású	73804800	321.385,00
200	■	4,3	Króm	73825000	247.250,00

Metris Select M71 Egykaros konyhai csaptelepek, kihúzható zuhanyfejjel, 2jet

Általános jellemzők

- elfordulási tartomány 110° / 150°
- lamináris vízsugár, zuhany vízsugár
- zárható zuhanysugár, a zuhanysugár automatikusan visszaáll a fogantyú zárásakor
- Select gomb kényelmesen szabályozható a be/kikapcsoló gomb megnyomásával
- MagFit mágneses zuhanytartó
- kerámiabetét
- csatlakozás módja: G ⅜ csatlakozók
- beállítható forróvíz korlátozás
- integrált visszafolyásgátló
- átfolyós vízmelegítőkhöz alkalmas

240

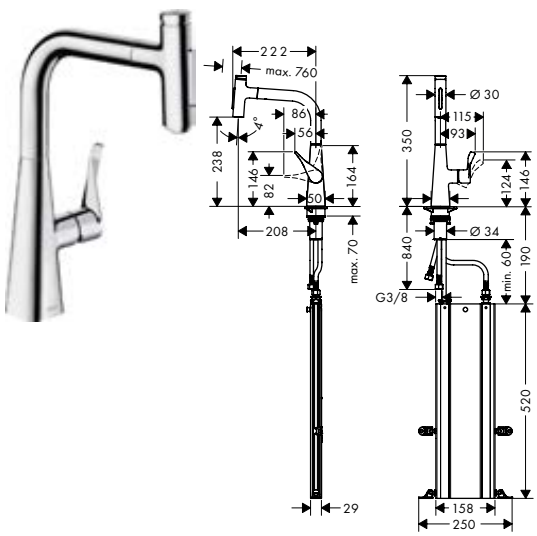

320

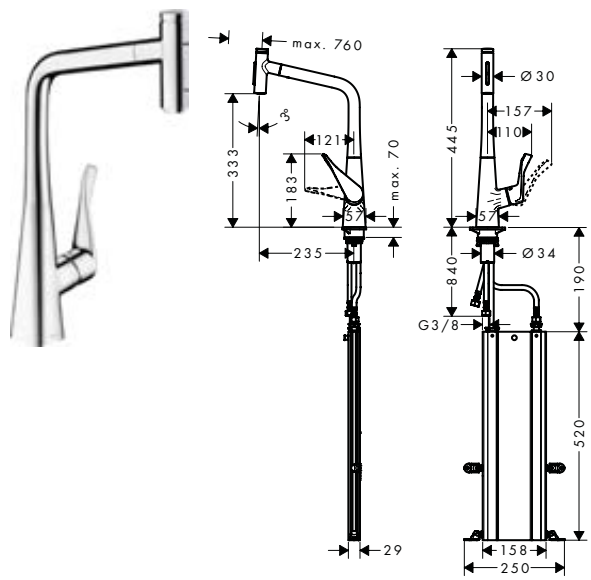

Technológiák



Vízsugárfajták



Termékváltozatok áttekintése

ComfortZone	tömlővisszahúzás	bővítés hossza (cm)	max. átfolyási mennyiség 3 bar nyomáson (l/perc)	Felület	Cikkszám	Ár (Ft)
240	sBox	76 cm-ig	7	Króm	73817000	220.980,00
				Rozsdamentes Acél Hatású	73817800	277.185,00
240	súly	50 cm-ig	7	Króm	73822000	199.155,00
				Rozsdamentes Acél Hatású	73822800	259.070,00
320	sBox	76 cm-ig	8	Króm	73816000	243.550,00
				Rozsdamentes Acél Hatású	73816800	306.455,00
320	súly	50 cm-ig	8	Króm	73820000	223.225,00
				Rozsdamentes Acél Hatású	73820800	290.145,00

A méretek mm-ben értendők.

A technikai és műszaki változtatások jogát fenntartjuk.

Metris Select M71 Egykaros konyhai csaptelepek, kihúzható kifolyócső, 1jet

Általános jellemzők

- elfordulási tartomány 110° / 150°
- lamináris vízsugár
- Select gomb kényelmesen szabályozható a be/kikapcsoló gomb megnyomásával
- MagFit mágneses zuhanytartó
- kerámiabetét
- csatlakozás módja: G ⅜ csatlakozók
- beállítható forróvíz korlátozás
- integrált visszafolyásgátló
- átfolyós vízmelegítőkhöz alkalmas
- jelentősen mérsékelt fröcsögés a vízáramlás lágy indításával

240



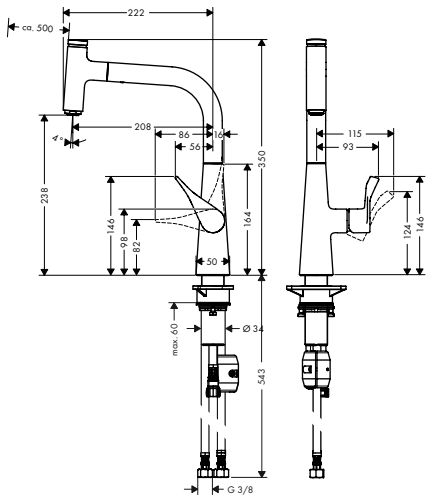

320



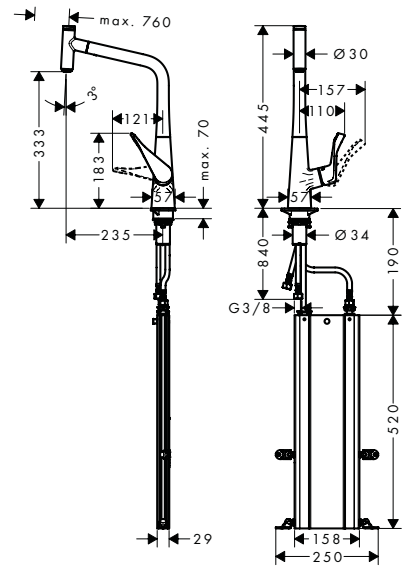

Fenntarthatóság

EcoSmart

Technológiák

Select · Pull-out · Comfort Zone · sBox Kitchen

Vízsugárfajták

Laminar Spray

Termékváltozatok áttekintése

ComfortZone	tömlővisszahúzás	bővítés hossza (cm)	Eco	max. átfolyási mennyiség 3 bar nyomáson (l/perc)	Felület	Cikkszám	Ár (Ft)
240	sBox	76 cm-ig	–	7	Króm	73802000	220.035,00
					Rozsdamentes Acél Hatású	73802800	277.820,00
240	súly	50 cm-ig	–	8	Króm	14857000	199.000,00
					Rozsdamentes Acél Hatású	14857800	258.635,00
320	sBox	76 cm-ig	–	8	Króm	73803000	243.155,00
					Rozsdamentes Acél Hatású	73803800	307.910,00
320	sBox	76 cm-ig	■	4,4	Króm	73807000	243.155,00
320	súly	50 cm-ig	–	8	Króm	14884000	222.870,00
					Rozsdamentes Acél Hatású	14884800	289.715,00
320	súly	50 cm-ig	■	4,3	Króm	14786000	222.870,00

A méretek mm-ben értendők.

A technikai és műszaki változtatások jogát fenntartjuk.

Metris Select M71 Egykaros konyhai csaptelep, 1jet

Általános jellemzők

- L-kifolyó
- elfordulási tartomány 3 fokozatban 110°-ra, 150°-ra vagy 360°-ra állítható
- lamináris vízsugár
- Select gomb kényelmesen szabályozható a be/kikapcsoló gomb megnyomásával
- kerámiabetét
- csatlakozás módja: G ⅜ csatlakozók
- beállítható forróvíz korlátozás
- integrált visszafolyásgátló
- átfolyós vízmelegítőkhöz alkalmas

260

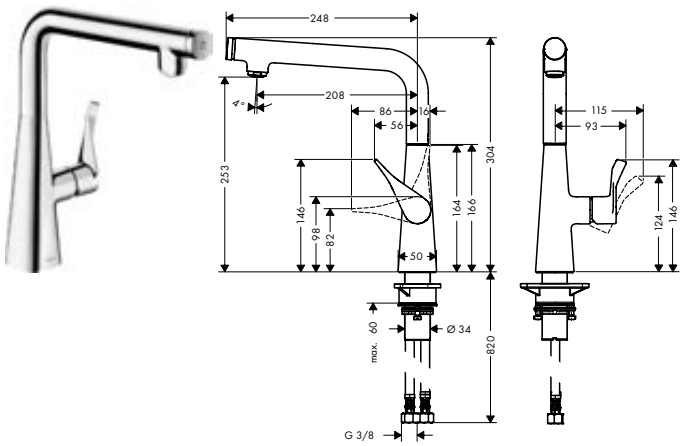

320

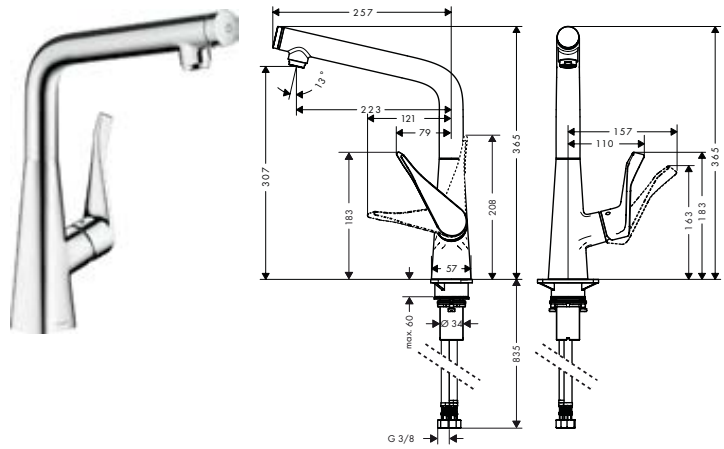

Fenntarthatóság

EcoSmart

Technológiák

Select

Comfort Zone

Vízsugárfajták

Laminar Spray

Termékváltozatok áttekintése

ComfortZone	Eco	max. átfolyási mennyiség 3 bar nyomáson (l/perc)	Felület	Cikkszám	Ár (Ft)
260	–	9	Króm	14847000	165.635,00
			Rozsdamentes Acél Hatású	14847800	215.580,00
320	–	8	Króm	14883000	188.915,00
			Rozsdamentes Acél Hatású	14883800	240.710,00
320	■	5,7	Króm	14785000	188.915,00

A méretek mm-ben értendők.

A technikai és műszaki változtatások jogát fenntartjuk.

Metris M71 Egykaros konyhai csaptelepek, kihúzható zuhanyfejjel, 2jet

Általános jellemzők

- elfordulási tartomány 110° / 150°
- lamináris vízsugár, zuhany vízsugár
- rögzíthető vízsugár, a vízsugár automatikusan visszaáll a csaptelep elzárásakor
- MagFit mágneses zuhanytartó
- kerámiabetét
- csatlakozás módja: G ⅜ csatlakozók
- beállítható forróvíz korlátozás
- integrált visszafolyásgátló
- átfolyós vízmelegítőkhöz alkalmas

220

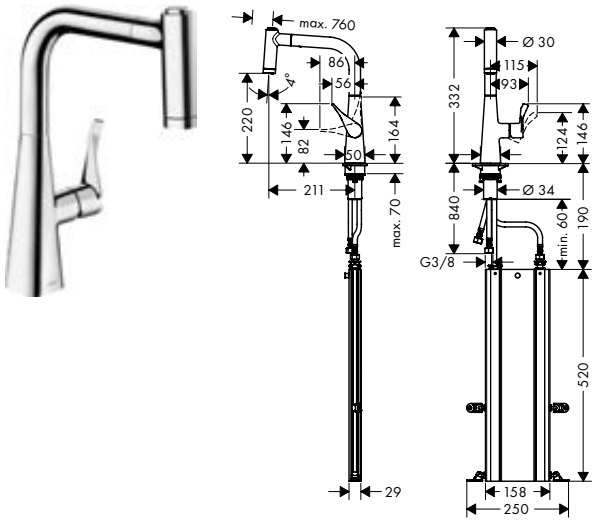

320

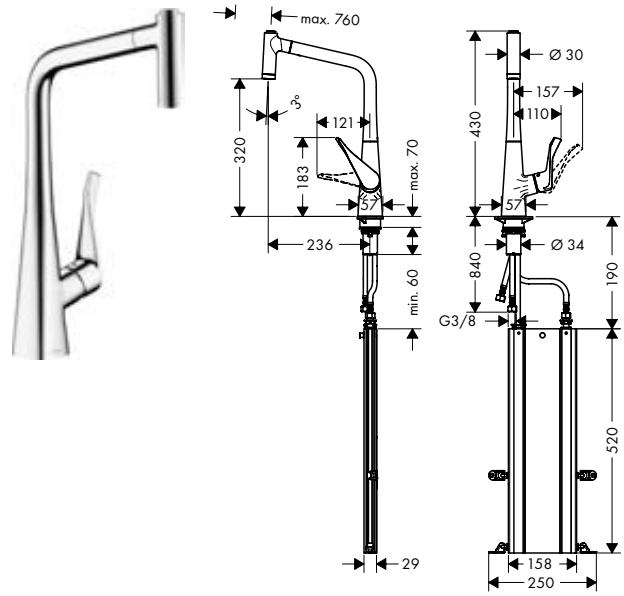

Fenntarthatóság

EcoSmart

Technológiák

Pull-out · Comfort Zone · sBox Kitchen · Quick Clean

Vízsugárfajták

Laminar Spray · Shower Spray

Termékváltozatok áttekintése

ComfortZone	tömlővisszahúzás	bővítés hossza (cm)	Eco	max. átfolyási mennyiség 3 bar nyomáson (l/perc)	Felület	Cikkszám	Ár (Ft)
220	sBox	76 cm-ig	–	9	Króm	73800000	215.070,00
					Rozsdamentes Acél Hatású	73800800	271.395,00
220	sBox	76 cm-ig	■	5,4	Króm	73823000	215.070,00
220	súly	50 cm-ig	–	9	Króm	14834000	193.915,00
					Rozsdamentes Acél Hatású	14834800	252.055,00
320	sBox	76 cm-ig	–	10	Króm	73801000	238.115,00
					Rozsdamentes Acél Hatású	73801800	301.335,00
320	sBox	76 cm-ig	■	5,2	Króm	73824000	238.115,00
320	súly	50 cm-ig	–	10	Króm	14820000	217.670,00
					Rozsdamentes Acél Hatású	14820800	282.820,00
320	súly	50 cm-ig	■	5,8	Króm	14780000	217.670,00

A méretek mm-ben értendők.

A technikai és műszaki változtatások jogát fenntartjuk.

Metris M71 Egykaros konyhai csaptelepek, kihúzható kifolyócső, 1jet

Általános jellemzők

- ComfortZone 320
- L-kifolyó
- elfordulási tartomány 110° / 150°
- lamináris vízsugár
- MagFit mágneses zuhanytartó
- kerámiabetét
- csatlakozás módja: G ⅜ csatlakozók
- beállítható forróvíz korlátozás
- integrált visszafolyásgátló
- átfolyós vízmelegítőkhöz alkalmas
- jelentősen mérsékelt fröcsögés a vízáramlás lágy indításával

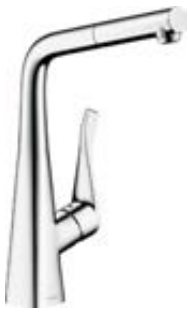

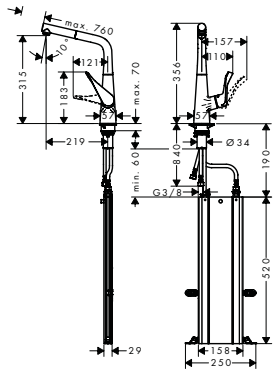

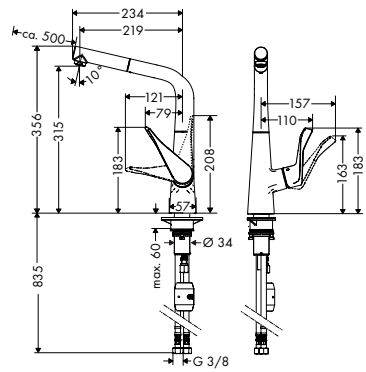

Fenntarthatóság

EcoSmart

Technológiák

Pull-out | Comfort Zone | sBox Kitchen

Vízsugárfajták

Laminar Spray

Termékváltozatok áttekintése

ComfortZone	tömlővisszahúzás	bővítés hossza (cm)	Eco	max. átfolyási mennyiség 3 bar nyomáson (l/perc)	Felület	Cikkszám	Ár (Ft)
320	sBox	76 cm-ig	–	10	Króm	73812000	197.500,00
					Rozsdamentes Acél Hatású	73812800	248.905,00
320	sBox	76 cm-ig	■	5,3	Króm	73828000	197.500,00
320	súly	50 cm-ig	–	10	Króm	14821000	175.760,00
					Rozsdamentes Acél Hatású	14821800	228.815,00
320	súly	50 cm-ig	■	5,8	Króm	14781000	175.760,00

Metris M71 Egykaros konyhai csaptelep, 1jet

Általános jellemzők

- ComfortZone 320
- L-kifolyó
- elfordulási tartomány 3 fokozatban 110°-ra, 150°-ra vagy 360°-ra állítható
- lamináris vízsugár
- kerámiabetét
- csatlakozás módja: G ⅜ csatlakozók
- beállítható forróvíz korlátozás
- átfolyós vízmelegítőkhöz alkalmas
- jelentősen mérsékelt fröcsögés a vízáramlás lágy indításával



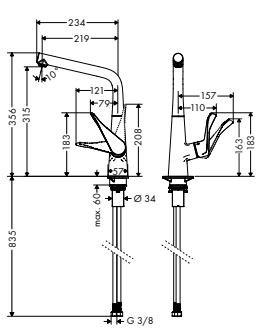

Fenntarthatóság

EcoSmart

Technológiák

Comfort Zone

Vízsugárfajták

Laminar Spray

Termékváltozatok áttekintése

ComfortZone	Eco	max. átfolyási mennyiség 3 bar nyomáson (l/perc)	Felület	Cikkszám	Ár (Ft)
320	–	12	Króm	14822000	148.735,00
			Rozsdamentes Acél Hatású	14822800	193.405,00
320	■	4,5	Króm	14782000	148.735,00

A méretek mm-ben értendők.

A technikai és műszaki változtatások jogát fenntartjuk.

Metris M71 Egykaros konyhai csaptelep 320, ablak előtti szereléshez

Tulajdonságok

- ComfortZone 320
- elfordulási tartomány 3 fokozatban 110°-ra, 150°-ra vagy 360°-ra állítható
- ablak előtti szerelés
- ablak elotti szerelés, átfordítható, 57 mm magas lábazat
- lamináris vízsugár
- maximális átfolyási mennyiség 3 bar mellett: 12 l/perc
- kerámiabetét
- csatlakozás módja: G ⅜ csatlakozók
- beállítható forróvíz korlátozás
- átfolyós vízmelegítőkhöz alkalmas
- jelentősen mérsékelt fröcsögés a vízáramlás lágy indításával



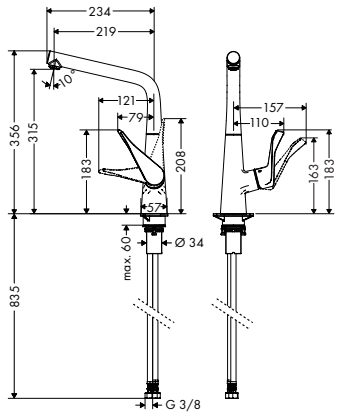

Technológiák

Comfort Zone | Tilt Function

Vízsugárfajták

Laminar Spray

Felület	Cikkszám	Ár (Ft)
Króm	14823000	175.760,00

A méretek mm-ben értendők.

A technikai és műszaki változtatások jogát fenntartjuk.

Talis M51









Felületek



króm



nemesacél kivitel

Technológia és előnyök



Select: A víz megnyitása és elzárása: egy gombnyomással szabályozható a vízfolyás a mosogatótálnál.



ComfortZone: Maximális mozgásszabadságot biztosít a mosogatótálnál, mind magasságban, mind az oldalirányú forgatási tartományban.



Kihúzható funkció: Egy kihúzható zuhanyfej, illetve kihúzható kifolyó megnöveli a mosogatótálnál végezhető műveletek sugarát.



sBox: Könnyű és védett tömlővezetés. A kihúzható zuhanyfej akár 76 cm-re is kihúzható.

Vízsugár fajták



Lamináris vízsugár: Kristálytiszta vízsugár levegő hozzákeverése nélkül, ideális nagy edények gyors töltéséhez.



Normál vízsugár: Levegővel dúsított, kellemes és telt vízsugár, amely a mosogatótálnál végzett minden munkához használható.



Zuhany vízsugár: Erőforráskímélő és hatékony konyhai vízsugár, amellyel még az élelmiszerek is gyorsan megmoshatók.

A felületek és termékjellemzők a modelltől függően állnak rendelkezésre

Talis Select M51 Egykaros konyhai csaptelepek, kihúzható zuhanyfejjel, 2jet

Általános jellemzők

- elfordulási tartomány 110° / 150°
- lamináris vízsugár, zuhany vízsugár
- zárható zuhanysugár, a zuhanysugár automatikusan visszaáll a fogantyú zárásakor
- Select gomb kényelmesen szabályozható a be/kikapcsoló gomb megnyomásával
- MagFit mágneses zuhanytartó
- kerámiabetét
- csatlakozás módja: G ⅜ csatlakozók
- beállítható forróvíz korlátozás
- integrált visszafolyásgátló
- átfolyós vízmelegítőkhöz alkalmas

220

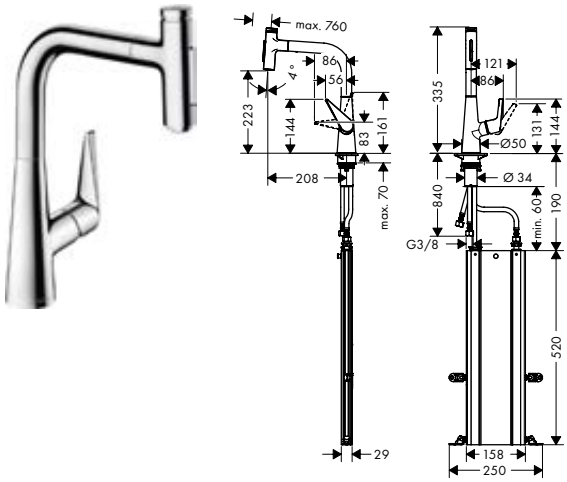

300

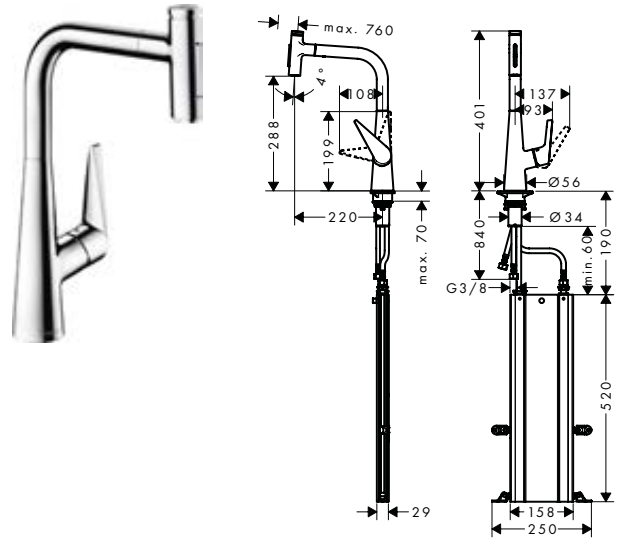

Technológiák



Vízsugárfajták

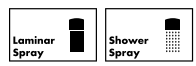

Termékváltozatok áttekintése

ComfortZone	tömlővisszahúzás	bővítés hossza (cm)	max. átfolyási mennyiség 3 bar nyomáson (l/perc)	Felület	Cikkszám	Ár (Ft)
220	sBox	76 cm-ig	8	Króm	73868000	206.560,00
				Rozsdamentes Acél Hatású	73868800	258.475,00
220	súly	50 cm-ig	7	Króm	72824000	183.990,00
				Rozsdamentes Acél Hatású	72824800	238.860,00
300	sBox	76 cm-ig	8	Króm	73867000	228.500,00
				Rozsdamentes Acél Hatású	73867800	286.995,00
300	súly	50 cm-ig	8	Króm	72823000	207.115,00
				Rozsdamentes Acél Hatású	72823800	269.430,00

A méretek mm-ben értendők.

A technikai és műszaki változtatások jogát fenntartjuk.

Talis Select M51 Egykaros konyhai csaptelepek, kihúzható kifolyócső, 1jet

Általános jellemzők

- elfordulási tartomány 110° / 150°
- normál vízsugár
- Select gomb kényelmesen szabályozható a be/kikapcsoló gomb megnyomásával
- MagFit mágneses zuhanytartó
- kerámiabetét
- csatlakozás módja: G ⅜ csatlakozók
- beállítható forróvíz korlátozás
- integrált visszafolyásgátló
- átfolyós vízmelegítőkhöz alkalmas

220



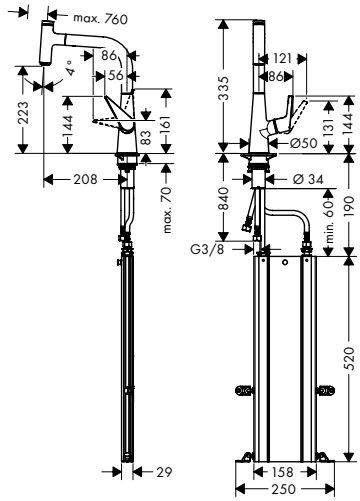

300



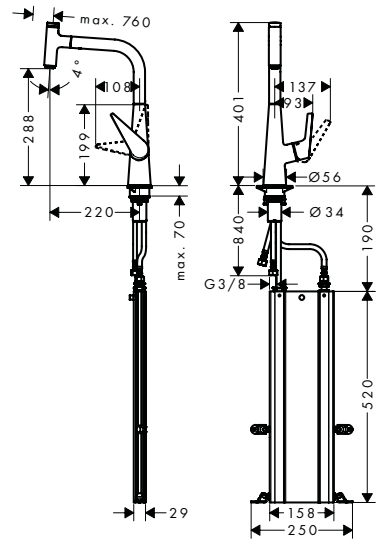

Fenntarthatóság

EcoSmart

Technológiák

Select | Pull-out | AirPower | Comfort Zone | sBox Kitchen | Quick Clean

Vízsugárfajták

Normal Spray

Termékváltozatok áttekintése

ComfortZone	tömlővisszahúzás	bővítés hossza (cm)	Eco	max. átfolyási mennyiség 3 bar nyomáson (l/perc)	Felület	Cikkszám	Ár (Ft)
220	sBox	76 cm-ig	–	8	Króm	73852000	205.185,00
					Rozsdamentes Acél Hatású	73852800	258.555,00
220	súly	50 cm-ig	–	8	Króm	72822000	183.675,00
					Rozsdamentes Acél Hatású	72822800	238.745,00
300	sBox	76 cm-ig	–	8	Króm	73853000	227.715,00
					Rozsdamentes Acél Hatású	73853800	287.900,00
300	súly	50 cm-ig	–	8	Króm	72821000	206.875,00
					Rozsdamentes Acél Hatású	72821800	269.075,00
300	súly	50 cm-ig	■	4,4	Króm	72826000	206.875,00

A méretek mm-ben értendők.

A technikai és műszaki változtatások jogát fenntartjuk.

Talis Select M51 Egykaros konyhai csaptelep, 1jet

Általános jellemzők

- ComfortZone 300
- L-kifolyó
- elfordulási tartomány 3 fokozatban 110°-ra, 150°-ra vagy 360°-ra állítható
- normál vízsugár
- Select gomb kényelmesen szabályozható a be/kikapcsoló gomb megnyomásával
- kerámiabetét
- csatlakozás módja: G ⅜ csatlakozók
- beállítható forróvíz korlátozás
- integrált visszafolyásgátló
- átfolyós vízmelegítőkhöz alkalmas



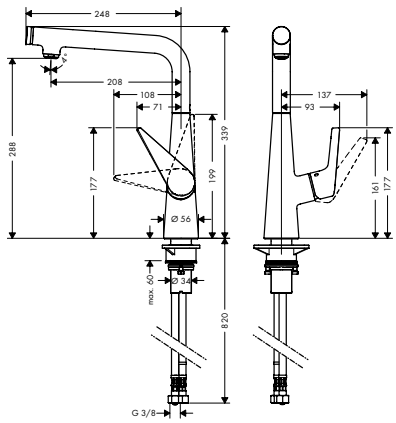

Fenntarthatóság

EcoSmart

Technológiák

Select | AirPower | Comfort Zone | Quick Clean

Vízsugárfajták

Normal Spray

Termékváltozatok áttekintése

ComfortZone	Eco	max. átfolyási mennyiség 3 bar nyomáson (l/perc)	Felület	Cikkszám	Ár (Ft)
300	–	9	Króm	72820000	170.795,00
			Rozsdamentes Acél Hatású	72820800	222.120,00
300	■	4,7	Króm	72825000	170.795,00

A méretek mm-ben értendők.

A technikai és műszaki változtatások jogát fenntartjuk.

Talis M51 Egykaros konyhai csaptelepek, kihúzható zuhanyfejjel, 2jet

Általános jellemzők

- elfordulási tartomány 110° / 150°
- lamináris vízsugár, zuhany vízsugár
- rögzíthető zuhany vízsugár,visszaállítás gombnyomásra
- MagFit mágneses zuhanytartó
- kerámiabetét
- csatlakozás módja: G ⅜ csatlakozók
- beállítható forróvíz korlátozás
- integrált visszafolyásgátló
- átfolyós vízmelegítőkhöz alkalmas

160



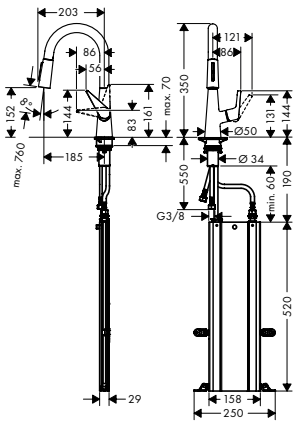

200



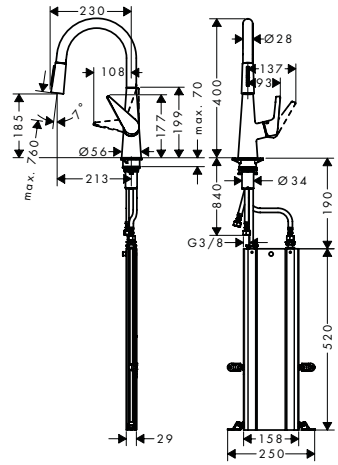

Fenntarthatóság

EcoSmart

Technológiák

Pull-out | Comfort Zone | sBox Kitchen | Quick Clean

Vízsugárfajták

Laminar Spray | Shower Spray

Termékváltozatok áttekintése

ComfortZone	tömlővisszahúzás	bővítés hossza (cm)	Eco	max. átfolyási mennyiség 3 bar nyomáson (l/perc)	Felület	Cikkszám	Ár (Ft)
160	sBox	76 cm-ig	–	9	Króm	73850000	170.560,00
					Rozsdamentes Acél Hatású	73850800	213.575,00
160	súly	50 cm-ig	–	9	Króm	72815000	147.990,00
					Rozsdamentes Acél Hatású	72815800	192.340,00
200	sBox	76 cm-ig	–	9	Króm	73851000	191.750,00
					Rozsdamentes Acél Hatású	73851800	241.025,00
200	sBox	76 cm-ig	■	4,8	Króm	73876000	191.750,00
200	súly	50 cm-ig	–	9	Króm	72813000	169.810,00
					Rozsdamentes Acél Hatású	72813800	220.665,00
200	súly	50 cm-ig	■	4,7	Króm	72817000	169.810,00

A méretek mm-ben értendők.

A technikai és műszaki változtatások jogát fenntartjuk.

Talis M51 Egykaros konyhai csaptelep, 1jet

Általános jellemzők

- elfordulási tartomány 3 fokozatban 110°-ra, 150°-ra vagy 360°-ra állítható
- normál vízsugár
- kerámiabetét
- csatlakozás módja: G ⅜ csatlakozók
- beállítható forróvíz korlátozás
- átfolyós vízmelegítőkhöz alkalmas

220

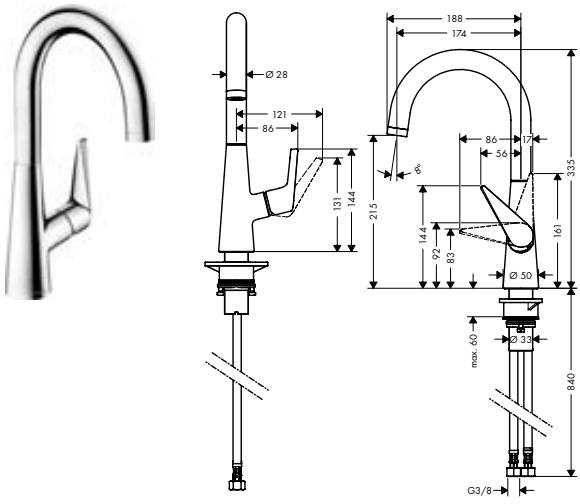

260

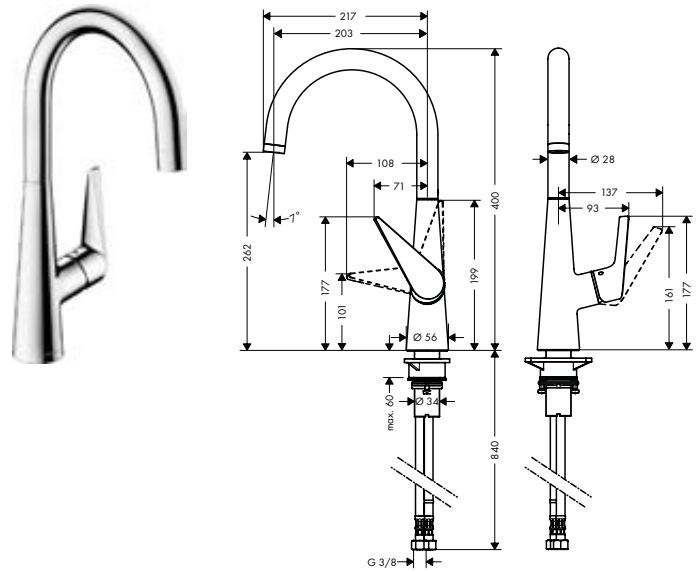

Fenntarthatóság

EcoSmart

Technológiák

AirPower | Comfort Zone | Quick Clean

Vízsugárfajták

Normal Spray

Termékváltozatok áttekintése

ComfortZone	Eco	max. átfolyási mennyiség 3 bar nyomáson (l/perc)	Felület	Cikkszám	Ár (Ft)
220	–	10	Króm	72814000	103.830,00
			Rozsdamentes Acél Hatású	72814800	134.910,00
260	–	10	Króm	72810000	118.250,00
			Rozsdamentes Acél Hatású	72810800	153.780,00
260	■	4,5	Króm	72816000	118.250,00

A méretek mm-ben értendők.

A technikai és műszaki változtatások jogát fenntartjuk.

Talis M51 Egykaros konyhai csaptelep 260, nyílt rendszerű vízmelegítőkhöz

Tulajdonságok

- nyílt rendszerű vízmelegítőkhöz (nyomás nélkül)
- ComfortZone 260
- elfordulási tartomány 3 fokozatban 110°-ra, 150°-ra vagy 360°-ra állítható
- normál vízsugár
- maximális átfolyási mennyiség 3 bar mellett: 5 l/perc
- kerámiabetét
- csatlakozás módja: G ⅜ csatlakozók
- beállítható forróvíz korlátozás
- átfolyós vízmelegítőkhöz nem alkalmas



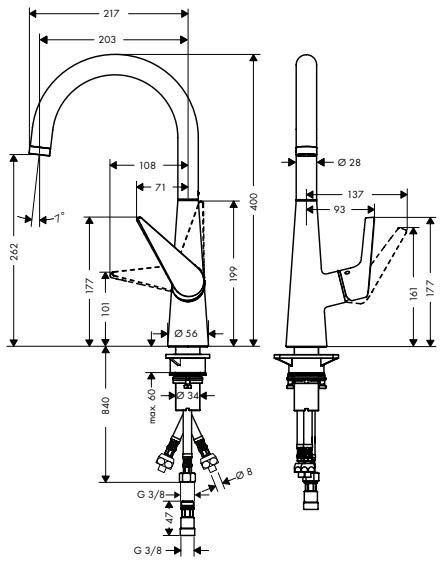

Technológiák

AirPower · Comfort Zone · Low Pressure

Vízsugárfajták

Normal Spray

Felület	Cikkszám	Ár (Ft)
Króm	72812000	133.650,00

A méretek mm-ben értendők.

A technikai és műszaki változtatások jogát fenntartjuk.

Talis M52





Felületek



króm



nemesacél kivitel

Technológia és előnyök



ComfortZone: Maximális mozgásszabadságot biztosít a mosogatótálnál, mind magasságban, mind az oldalirányú forgatási tartományban.



Kihúzható funkció: Egy kihúzható zuhanyfej, illetve kihúzható kifolyó megnöveli a mosogatótálnál végezhető műveletek sugarát.



sBox: Könnyű és védett tömlővezetés. A kihúzható zuhanyfej akár 76 cm-re is kihúzható.

Vízsugár fajták



Normál vízsugár: Levegővel dúsított, kellemes és telt vízsugár, amely a mosogatótálnál végzett minden munkához használható.



Zuhany vízsugár: Erőforráskímélő és hatékony konyhai vízsugár, amellyel még az élelmiszerek is gyorsan megmoshatók.

A felületek és termékjellemzők a modelltől függően állnak rendelkezésre

Talis M52 Egykaros konyhai csaptelepek, kihúzható zuhanyfejjel, 2jet

Általános jellemzők

- ComfortZone 170
- elfordulási tartomány 150°
- normál vízsugár, zuhany vízsugár
- rögzíthető vízsugár, a vízsugár automatikusan visszaáll a csaptelep elzárásakor
- kerámiabetét
- csatlakozás módja: G ⅜ csatlakozók
- beállítható forróvíz korlátozás
- integrált visszafolyásgátló
- átfolyós vízmelegítőkhöz alkalmas



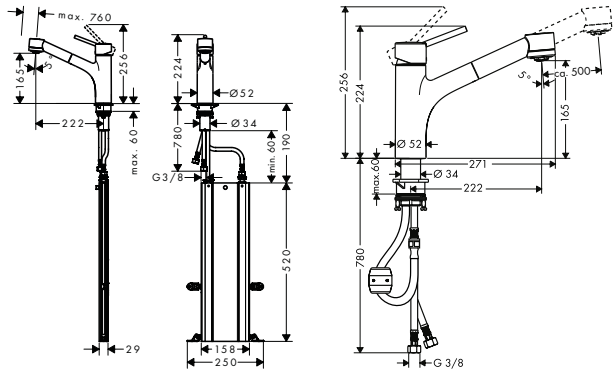

Fenntarthatóság

EcoSmart

Technológiák

Pull-out · AirPower · Comfort Zone · sBox Kitchen · Quick Clean

Vízsugárfajták

Shower Spray · Normal Spray

Termékváltozatok áttekintése

ComfortZone	tömlővisszahúzás	bővítés hossza (cm)	Eco	max. átfolyási mennyiség 3 bar nyomáson (l/perc)	Felület	Cikkszám	Ár (Ft)
170	sBox	76 cm-ig	–	10	Króm	73860000	176.115,00
					Rozsdamentes Acél Hatású	73860800	220.740,00
170	súly	50 cm-ig	–	10	Króm	32841000	153.700,00
170	súly	50 cm-ig	■	4,6	Króm	32845000	153.700,00

Talis M52 Egykaros konyhai csaptelep kihúzható zuhanyfejjel, nyílt rendszerű vízmelegítőkhöz

Tulajdonságok

- nyílt rendszerű vízmelegítőkhöz (nyomás nélkül)
- ComfortZone 170
- elfordulási tartomány 150°
- normál vízsugár, zuhany vízsugár
- nem rögzíthető zuhany vízsugár
- maximális átfolyási mennyiség 3 bar mellett: 5 l/perc
- kerámiabetét
- csatlakozás módja: G ⅜ csatlakozók
- beállítható forróvíz korlátozás
- integrált visszafolyásgátló
- átfolyós vízmelegítőkhöz nem alkalmas
- bővítés hossza 50 cm-ig



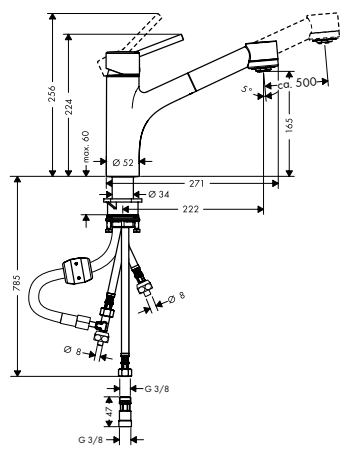

Technológiák

Pull-out · Comfort Zone · Quick Clean · Low Pressure

Vízsugárfajták

Shower Spray · Normal Spray

Felület	Cikkszám	Ár (Ft)
Króm	32842000	163.785,00

A méretek mm-ben értendők.

A technikai és műszaki változtatások jogát fenntartjuk.

Talis M52 Egykaros konyhai csaptelep, 1jet

Általános jellemzők

- ComfortZone 170
- elfordulási tartomány 150°
- normál vízsugár
- kerámiabetét
- csatlakozás módja: G ⅜ csatlakozók
- beállítható forróvíz korlátozás
- átfolyós vízmelegítőkhöz alkalmas



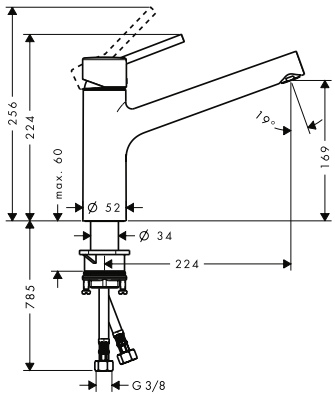

Fenntarthatóság

EcoSmart

Technológiák

AirPower | Comfort Zone | Quick Clean

Vízsugárfajták

Normal Spray

Termékváltozatok áttekintése

ComfortZone	Eco	max. átfolyási mennyiség 3 bar nyomáson (l/perc)	Felület	Cikkszám	Ár (Ft)
170	–	16	Króm	32851000	109.740,00
170	■	3,7	Króm	32857000	109.740,00

A méretek mm-ben értendők.

A technikai és műszaki változtatások jogát fenntartjuk.

Talis M54









Felületek

króm

szálcsiszolt fekete króm

matt fekete

nemesacél kivitel

Elnyert díjak

Technológia és előnyök



ComfortZone: Maximális mozgásszabadságot biztosít a mosogatótálnál, mind magasságban, mind az oldalirányú forgatási tartományban.



Kihúzható funkció: Egy kihúzható zuhanyfej, illetve kihúzható kifolyó megnöveli a mosogatótálnál végezhető műveletek sugarát.



sBox: Könnyű és védett tömlővezetés. A kihúzható zuhanyfej akár 76 cm-re is kihúzható.

Vízsugár fajták



Lamináris vízsugár: Kristálytiszta vízsugár levegő hozzákeverése nélkül, ideális nagy edények gyors töltéséhez.



Normál vízsugár: Levegővel dúsított, kellemes és telt vízsugár, amely a mosogatótálnál végzett minden munkához használható.



Zuhany vízsugár: Erőforráskímélő és hatékony konyhai vízsugár, amellyel még az élelmiszerek is gyorsan megmoshatók.

A felületek és termékjellemzők a modelltől függően állnak rendelkezésre

Talis M54 Egykaros konyhai csaptelepek, kihúzható zuhanyfejjel, 2jet

Általános jellemzők

- ComfortZone 210
- elfordulási tartomány 4 lépésben állítható 60°, 110°, 150° vagy 360°
- lamináris vízsugár, zuhany vízsugár
- zárható zuhanysugár, a zuhanysugár automatikusan visszaáll a fogantyú zárásakor
- kerámiabetét
- csatlakozás módja: G ⅜ csatlakozók
- beállítható forróvíz korlátozás
- integrált visszafolyásgátló
- átfolyós vízmelegítőkhöz alkalmas
- a csaptelep számára 35 mm átmérőjű lyuk szükséges



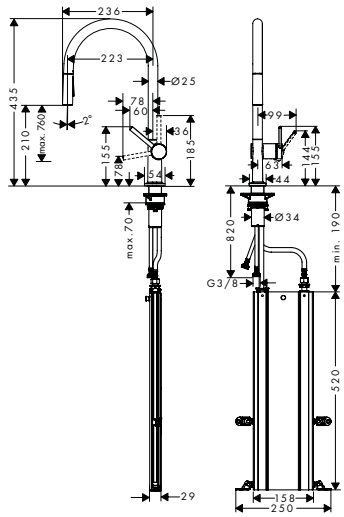

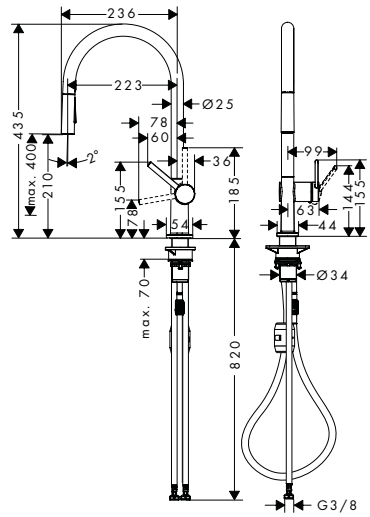

Fenntarthatóság

EcoSmart

Technológiák

Pull-out | Comfort Zone | sBox Kitchen | Quick Clean

Vízsugárfajták

Laminar Spray | Shower Spray

Termékváltozatok áttekintése

ComfortZone	tömlővisszahúzás	bővítés hossza (cm)	Eco	max. átfolyási mennyiség 3 bar nyomáson (l/perc)	Felület		Cikkszám	Ár (Ft)
210	sBox	76 cm-ig	–	7	Króm		72801000	162.090,00
					Szálcsiszolt Fekete Króm	Újdonság	72801340	
					Matt Fekete		72801670	210.775,00
					Rozsdamentes Acél Hatású		72801800	210.775,00
210	súly	50 cm-ig	–	8	Króm		72800000	138.970,00
					Szálcsiszolt Fekete Króm	Újdonság	72800340	
					Matt Fekete		72800670	180.645,00
					Rozsdamentes Acél Hatású		72800800	180.645,00
210	súly	50 cm-ig	■	5	Króm		72842000	138.970,00
					Matt Fekete		72842670	180.645,00

A méretek mm-ben értendők.

A technikai és műszaki változtatások jogát fenntartjuk.

Talis M54 Egykaros konyhai csaptelepek, kihúzható kifolyócső, 1jet

Általános jellemzők

- ComfortZone 210
- elfordulási tartomány 4 lépésben állítható 60°, 110°, 150° vagy 360°
- normál vízsugár
- maximális átfolyási mennyiség 3 bar mellett: 7 l/perc
- kerámiabetét
- csatlakozás módja: G ⅜ csatlakozók
- beállítható forróvíz korlátozás
- integrált visszafolyásgátló
- átfolyós vízmelegítőkhöz alkalmas
- a csaptelep számára 35 mm átmérőjű lyuk szükséges



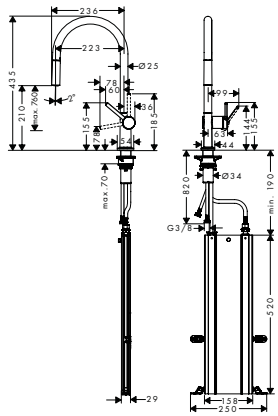

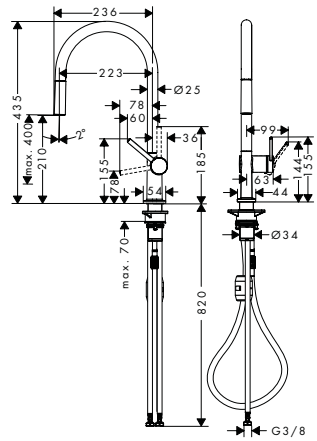

Technológiák

Pull-out | AirPower | Comfort Zone | sBox Kitchen | Quick Clean

Vízsugárfajták

Normal Spray

Termékváltozatok áttekintése

ComfortZone	tömlővisszahúzás	bővítés hossza (cm)	max. átfolyási mennyiség 3 bar nyomáson (l/perc)	Felület	Cikkszám	Ár (Ft)
210	sBox	76 cm-ig	7	Króm	72803000	141.290,00
				Matt Fekete	72803670	183.875,00
				Rozsdamentes Acél Hatású	72803800	183.875,00
210	súly	50 cm-ig	7	Króm	72802000	118.130,00
				Matt Fekete	72802670	153.780,00
				Rozsdamentes Acél Hatású	72802800	153.780,00

Talis M54 Egykaros konyhai csaptelep, 1jet

Általános jellemzők

- ComfortZone 220
- elfordulási tartomány 4 lépésben állítható 60°, 110°, 150° vagy 360°
- lamináris vízsugár
- kerámiabetét
- csatlakozás módja: G ⅜ csatlakozók
- beállítható forróvíz korlátozás
- átfolyós vízmelegítőkhöz alkalmas
- a csaptelep számára 35 mm átmérőjű lyuk szükséges



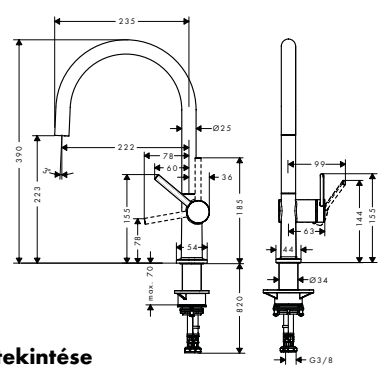

Fenntarthatóság

EcoSmart

Technológiák

Comfort Zone | Quick Clean

Vízsugárfajták

Laminar Spray

Termékváltozatok áttekintése

ComfortZone	Eco	max. átfolyási mennyiség 3 bar nyomáson (l/perc)	Felület	Cikkszám	Ár (Ft)
220	–	9	Króm	72804000	94.970,00
			Matt Fekete	72804670	123.685,00
			Rozsdamentes Acél Hatású	72804800	123.685,00

A méretek mm-ben értendők.

A technikai és műszaki változtatások jogát fenntartjuk.

Talis M54 Egykaros konyhai csaptelep, 1jet

Termékváltozatok áttekintése

ComfortZone	Eco	max. átfolyási mennyiség 3 bar nyomáson (l/perc)	Felület	Cikkszám	Ár (Ft)
220	■	5	Króm	72843000	94.970,00
			Matt Fekete	72843670	123.410,00

Talis M54 Egykaros konyhai csaptelep 220

Tulajdonságok

- ComfortZone 220
- elfordulási tartomány 4 lépésben állítható 60°, 110°, 150° vagy 360°
- lamináris vízsugár
- készülék elzárószeleppel
- maximális átfolyási mennyiség 3 bar mellett: 9 l/perc
- kerámiabetét
- csatlakozás módja: G ⅜ csatlakozók
- beállítható forróvíz korlátozás
- átfolyós vízmelegítőkhöz alkalmas
- a csaptelep számára 35 mm átmérőjű lyuk szükséges



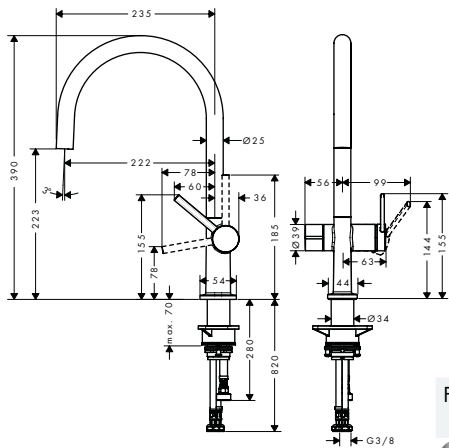

Technológiák

Comfort Zone · Quick Clean

Vízsugárfajták

Laminar Spray

Felület	Cikkszám	Ár (Ft)
Króm	72805000	115.765,00
Matt Fekete	72805670	150.590,00
Rozsdamentes Acél Hatású	72805800	150.590,00

Talis M54 Egykaros konyhai csaptelep, 1jet

Általános jellemzők

- ComfortZone 220
- elfordulási tartomány 4 lépésben állítható 60°, 110°, 150° vagy 360°
- lamináris vízsugár
- kerámiabetét
- csatlakozás módja: G ⅜ csatlakozók
- beállítható forróvíz korlátozás
- átfolyós vízmelegítőkhöz alkalmas
- a csaptelep számára 35 mm átmérőjű lyuk szükséges



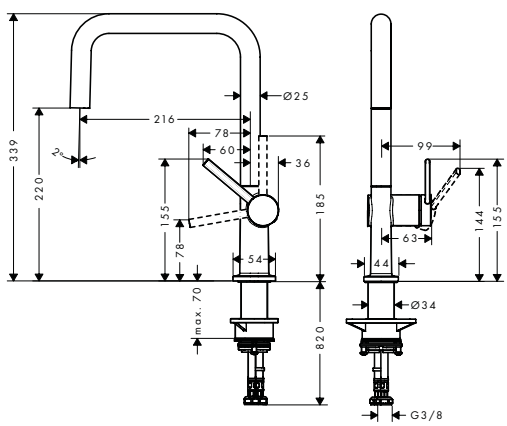

Fenntarthatóság

EcoSmart

Technológiák

Comfort Zone · Quick Clean

Vízsugárfajták

Laminar Spray

A méretek mm-ben értendők.

A technikai és műszaki változtatások jogát fenntartjuk.

Talis M54 Egykaros konyhai csaptelep, 1jet

Termékváltozatok áttekintése

ComfortZone	Eco	max. átfolyási mennyiség 3 bar nyomáson (l/perc)	Felület	Cikkszám	Ár (Ft)
220	–	9	Króm	72806000	83.390,00
			Matt Fekete	72806670	108.360,00
			Rozsdamentes Acél Hatású	72806800	108.360,00
220	■	5,7	Króm	72844000	83.390,00
			Matt Fekete	72844670	108.360,00

Talis M54 Egykaros konyhai csaptelep elzárószeleppel, 1jet

Tulajdonságok

- ComfortZone 220
- elfordulási tartomány 4 lépésben állítható 60°, 110°, 150° vagy 360°
- lamináris vízsugár
- készülék elzárószeleppel
- készülékcsatlakozó DN20
- maximális átfolyási mennyiség 3 bar mellett: 8 l/perc
- kerámiabetét
- csatlakozás módja: G ⅜ csatlakozók
- beállítható forróvíz korlátozás
- átfolyós vízmelegítőkhöz alkalmas
- a csaptelep számára 35 mm átmérőjű lyuk szükséges



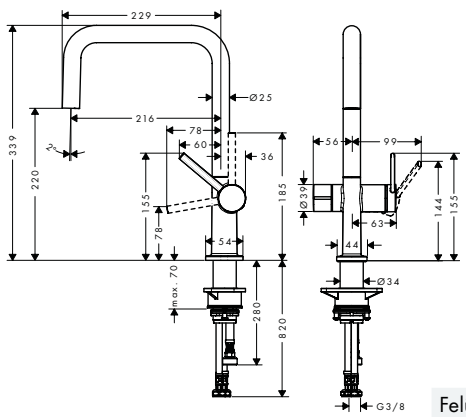

Technológiák

Comfort Zone · Quick Clean

Vízsugárfajták

Laminar Spray

Felület	Cikkszám	Ár (Ft)
Króm	72807000	104.265,00
Matt Fekete	72807670	135.425,00
Rozsdamentes Acél Hatású	72807800	135.425,00

A méretek mm-ben értendők.

A technikai és műszaki változtatások jogát fenntartjuk.

Talis M54 Egykaros konyhai csaptelepek, kihúzható kifolyócső, 1jet

Általános jellemzők

- ComfortZone 270
- L-kifolyó
- elfordulási tartomány 4 lépésben állítható 60°, 110°, 150° vagy 360°
- lamináris vízsugár
- kerámiabetét
- csatlakozás módja: G ⅜ csatlakozók
- beállítható forróvíz korlátozás
- integrált visszafolyásgátló
- átfolyós vízmelegítőkhöz alkalmas



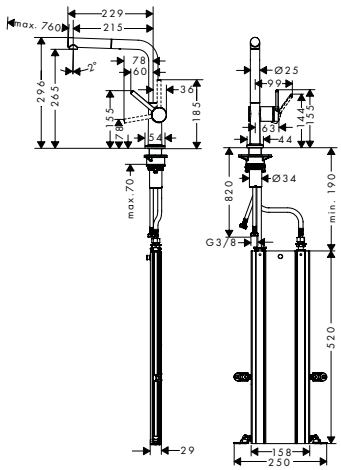

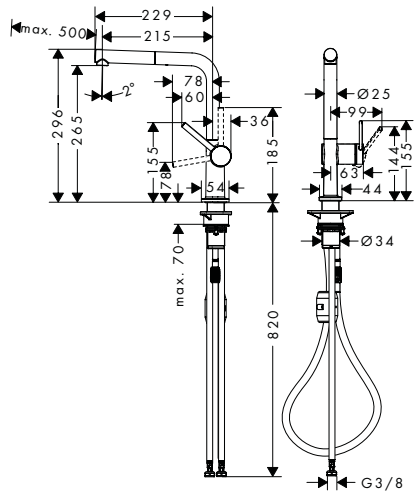

Fenntarthatóság

EcoSmart

Technológiák

Pull-out | Comfort Zone | sBox Kitchen | Quick Clean

Vízsugárfajták

Laminar Spray

Termékváltozatok áttekintése

ComfortZone	tömlővisszahúzás	bővítés hossza (cm)	Eco	max. átfolyási mennyiség 3 bar nyomáson (l/perc)	Felület		Cikkszám	Ár (Ft)
270	sBox	76 cm-ig	–	7	Króm		72809000	118.130,00
					Szálcsiszolt Fekete Króm	Újdonság	72809340	177.195,00
					Matt Fekete		72809670	153.780,00
					Rozsdamentes Acél Hatású		72809800	153.780,00
270	súly	50 cm-ig	–	8	Króm		72808000	94.970,00
					Szálcsiszolt Fekete Króm	Újdonság	72808340	142.455,00
					Matt Fekete		72808670	123.685,00
					Rozsdamentes Acél Hatású		72808800	123.685,00
270	súly	50 cm-ig	■	4,9	Króm		72845000	94.970,00
					Matt Fekete		72845670	123.410,00

A méretek mm-ben értendők.

A technikai és műszaki változtatások jogát fenntartjuk.

Talis M54 Egykaros konyhai csaptelep 270

Tulajdonságok

- ComfortZone 270
- L-kifolyó
- elfordulási tartomány 4 lépésben állítható 60°, 110°, 150° vagy 360°
- lamináris vízsugár
- maximális átfolyási mennyiség 3 bar mellett: 8,4 l/perc
- kerámiabetét
- csatlakozás módja: G ⅜ csatlakozók
- beállítható forróvíz korlátozás
- átfolyós vízmelegítőkhöz alkalmas
- a csaptelep számára 35 mm átmérőjű lyuk szükséges



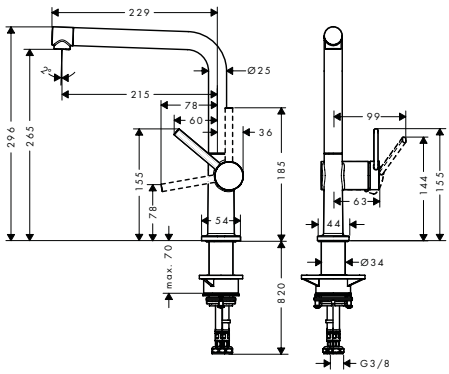

Technológiák

Comfort Zone · Quick Clean

Vízsugárfajták

Laminar Spray

Felület		Cikkszám	Ár (Ft)
Króm		72840000	81.065,00
Szálcsiszolt Fekete Króm	Újdonság	72840340	
Matt Fekete		72840670	105.645,00
Rozsdamentes Acél Hatású		72840800	105.645,00

Talis M54

Tulajdonságok

- nyílt rendszerű vízmelegítőkhöz (nyomás nélkül)
- ComfortZone 270
- elfordulási tartomány 4 lépésben állítható 60°, 110°, 150° vagy 360°
- lamináris vízsugár
- Quick-Connect zuhanycső
- kerámiabetét
- csatlakozás módja: G ⅜ csatlakozók
- beállítható forróvíz korlátozás
- integrált visszafolyásgátló
- átfolyós vízmelegítőkhöz nem alkalmas
- bővítés hossza 50 cm-ig
- a csaptelep számára 35 mm átmérőjű lyuk szükséges



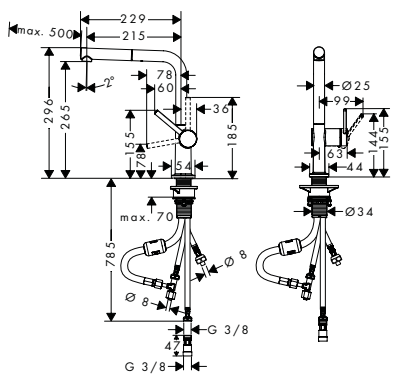

Technológiák

Pull-out · Comfort Zone · Low Pressure

Vízsugárfajták

Laminar Spray

Felület		elérhető	Cikkszám	Ár (Ft)
Króm	Újdonság	Q3/2023	72860000	
Matt Fekete	Újdonság	Q3/2023	72860670	
Rozsdamentes Acél Hatású	Újdonság	Q3/2023	72860800	

A méretek mm-ben értendők.

A technikai és műszaki változtatások jogát fenntartjuk.

Talis M54

Tulajdonságok

- nyílt rendszerű vízmelegítőkhöz (nyomás nélkül)
- ComfortZone 270
- L-kifolyó
- elfordulási tartomány 4 lépésben állítható 60°, 110°, 150° vagy 360°
- lamináris vízsugár
- maximális átfolyási mennyiség 3 bar mellett: 5 l/perc
- kerámiabetét
- csatlakozás módja: G ⅜ csatlakozók
- beállítható forróvíz korlátozás
- integrált visszafolyásgátló
- átfolyós vízmelegítőkhöz nem alkalmas
- a csaptelep számára 35 mm átmérőjű lyuk szükséges



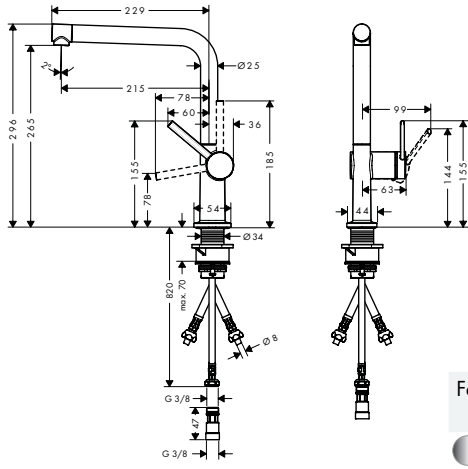

Technológiák

Comfort Zone | Low Pressure

Vízsugárfajták

Laminar Spray

Felület		elérhető	Cikkszám	Ár (Ft)
Króm	Újdonság	Q2/2023	72859000	
Matt Fekete	Újdonság	Q2/2023	72859670	
Rozsdamentes Acél Hatású	Újdonság	Q2/2023	72859800	

Talis M54 Egykaros konyhai csaptelep 270

Tulajdonságok

- ComfortZone 270
- elfordulási tartomány 4 lépésben állítható 60°, 110°, 150° vagy 360°
- lamináris vízsugár
- készülék elzárószeleppel
- maximális átfolyási mennyiség 3 bar mellett: 8 l/perc
- kerámiabetét
- csatlakozás módja: G ⅜ csatlakozók
- beállítható forróvíz korlátozás
- átfolyós vízmelegítőkhöz alkalmas
- a csaptelep számára 35 mm átmérőjű lyuk szükséges



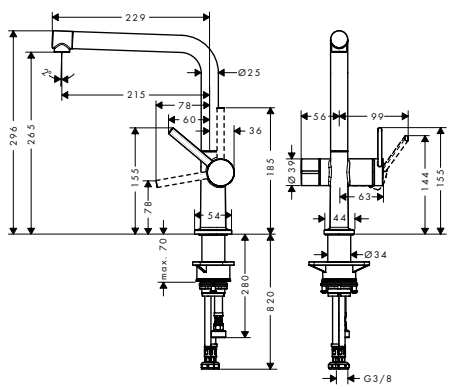

Technológiák

Comfort Zone | Quick Clean

Vízsugárfajták

Laminar Spray

Felület	Cikkszám	Ár (Ft)
Króm	72827000	104.265,00
Matt Fekete	72827670	135.425,00
Rozsdamentes Acél Hatású	72827800	135.425,00

A méretek mm-ben értendők.

A technikai és műszaki változtatások jogát fenntartjuk.

Cento



Felületek

króm

Technológia és előnyök



ComfortZone: Maximális mozgásszabadságot biztosít a mosogatótálnál, mind magasságban, mind az oldalirányú forgatási tartományban.

Vízsugár fajták



Normál vízsugár: Levegővel dúsított, kellemes és telt vízsugár, amely a mosogatótálnál végzett minden munkához használható.



Zuhany vízsugár: Erőforráskímélő és hatékony konyhai vízsugár, amellyel még az élelmiszerek is gyorsan megmoshatók.



A felületek és termékjellemzők a modelltől függően állnak rendelkezésre

Cento Egykaros konyhai csaptelep XXL, 2jet

Tulajdonságok

- ComfortZone 190
- elfordulási tartomány 360°
- normál vízsugár, zuhany vízsugár
- rögzíthető zuhany vízsugár,visszaállítás gombnyomásra
- maximális átfolyási mennyiség 3 bar mellett: 10 l/perc
- kerámiabetét
- csatlakozás módja: G ⅜ csatlakozók
- beállítható forróvíz korlátozás
- integrált visszafolyásgátló
- átfolyós vízmelegítőkhöz alkalmas



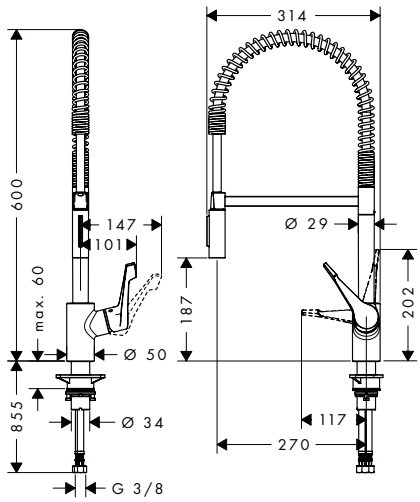

Technológiák

Comfort Zone | Quick Clean

Vízsugárfajták

Shower Spray | Normal Spray

Felület	Cikkszám	Ár (Ft)
Króm	14806000	167.685,00

A méretek mm-ben értendők.

A technikai és műszaki változtatások jogát fenntartjuk.

Focus M41









Felületek

króm

matt fekete

nemesacél kivitel

Elnyert díjak

Technológia és előnyök



ComfortZone: Maximális mozgásszabadságot biztosít a mosogatótálnál, mind magasságban, mind az oldalirányú forgatási tartományban.



Kihúzható funkció: Egy kihúzható zuhanyfej, illetve kihúzható kifolyó megnöveli a mosogatótálnál végezhető műveletek sugarát.



sBox: Könnyű és védett tömlővezetés. A kihúzható zuhanyfej akár 76 cm-re is kihúzható.

Vízsugár fajták



Lamináris vízsugár: Kristálytiszta vízsugár levegő hozzákeverése nélkül, ideális nagy edények gyors töltéséhez.



Normál vízsugár: Levegővel dúsított, kellemes és telt vízsugár, amely a mosogatótálnál végzett minden munkához használható.



Zuhany vízsugár: Erőforráskímélő és hatékony konyhai vízsugár, amellyel még az élelmiszerek is gyorsan megmoshatók.

A felületek és termékjellemzők a modelltől függően állnak rendelkezésre

Focus M41 Egykaros konyhai csaptelepek, kihúzható zuhanyfejjel, 2jet

Általános jellemzők

- ComfortZone 240
- lamináris vízsugár, zuhany vízsugár
- MagFit mágneses zuhanytartó
- kerámiabetét
- csatlakozás módja: G ⅜ csatlakozók
- beállítható forróvíz korlátozás
- integrált visszafolyásgátló
- átfolyós vízmelegítőkhöz alkalmas



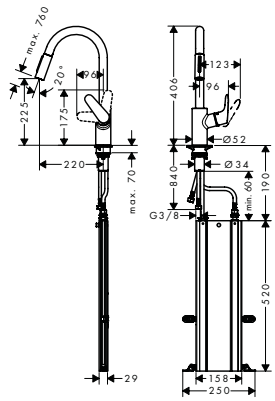

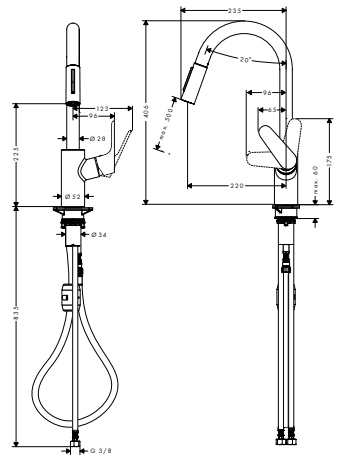

Fenntarthatóság

EcoSmart

Technológiák

Pull-out | Comfort Zone | sBox Kitchen | Quick Clean

Vízsugárfajták

Laminar Spray | Shower Spray

Termékváltozatok áttekintése

ComfortZone	tömlővisszahúzás	bővítés hossza (cm)	Eco	max. átfolyási mennyiség 3 bar nyomáson (l/perc)	Felület	Cikkszám	Ár (Ft)
240	sBox	76 cm-ig	–	10	Króm	73880000	140.860,00
					Rozsdamentes Acél Hatású	73880800	175.325,00
240	sBox	76 cm-ig	■	4,4	Króm	73895000	140.860,00
240	súly	50 cm-ig	–	10	Króm	31815000	118.130,00
					Matt Fekete	31815670	165.320,00
					Rozsdamentes Acél Hatású	31815800	153.620,00
240	súly	50 cm-ig	■	5,8	Króm	31833000	118.130,00

Focus M41 Egykaros konyhai csaptelep, 1jet

Általános jellemzők

- ComfortZone 280
- elfordulási tartomány 3 fokozatban 110°-ra, 150°-ra vagy 360°-ra állítható
- normál vízsugár
- kerámiabetét
- csatlakozás módja: G ⅜ csatlakozók
- beállítható forróvíz korlátozás
- átfolyós vízmelegítőkhöz alkalmas



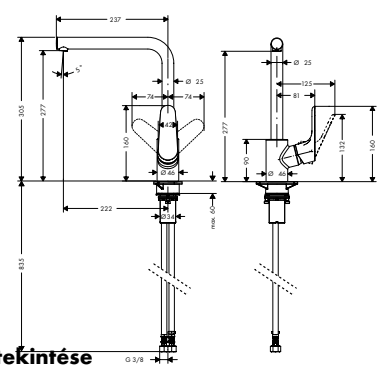

Fenntarthatóság

EcoSmart

Technológiák

AirPower | Comfort Zone

Vízsugárfajták

Normal Spray

Termékváltozatok áttekintése

ComfortZone	Eco	max. átfolyási mennyiség 3 bar nyomáson (l/perc)	Felület	Cikkszám	Ár (Ft)
280	–	12	Króm	31817000	91.070,00
			Matt Fekete	31817670	127.545,00
			Rozsdamentes Acél Hatású	31817800	118.645,00
280	■	4,7	Króm	31827000	91.070,00

A méretek mm-ben értendők.

A technikai és műszaki változtatások jogát fenntartjuk.

Focus M41 Egykaros konyhai csaptelep, 1jet

Általános jellemzők

- ComfortZone 260
- elfordulási tartomány 3 fokozatban 110°-ra, 150°-ra vagy 360°-ra állítható
- normál vízsugár
- kerámiabetét
- csatlakozás módja: G ⅜ csatlakozók
- beállítható forrózíz korlátozás
- átfolyós vízmelegítőkhöz alkalmas



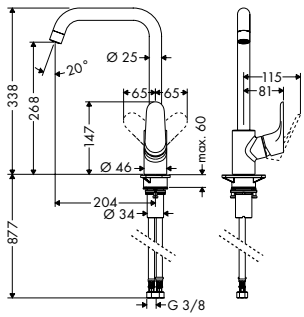

Fenntarthatóság

EcoSmart

Technológiák

AirPower · Comfort Zone · Quick Clean

Vízsugárfajták

Normal Spray

Termékváltozatok áttekintése

ComfortZone	Eco	max. átfolyási mennyiség 3 bar nyomáson (l/perc)	Felület	Cikkszám	Ár (Ft)
260	–	12	Króm	31820000	79.490,00
			Matt Fekete	31820670	111.235,00
			Rozsdamentes Acél Hatású	31820800	103.675,00
260	■	4,6	Króm	31821000	79.490,00
			Rozsdamentes Acél Hatású	31821800	103.675,00

Focus M41 Egykaros konyhai csaptelep nyílt rendszerű vízmelegítőkhöz

Tulajdonságok

- nyílt rendszerű vízmelegítőkhöz (nyomás nélkül)
- ComfortZone 260
- elfordulási tartomány 3 fokozatban 110°-ra, 150°-ra vagy 360°-ra állítható
- lamináris vízsugár
- maximális átfolyási mennyiség 3 bar mellett: 5 l/perc
- kerámiabetét
- csatlakozás módja: G ⅜ csatlakozók
- beállítható forrózíz korlátozás
- átfolyós vízmelegítőkhöz nem alkalmas



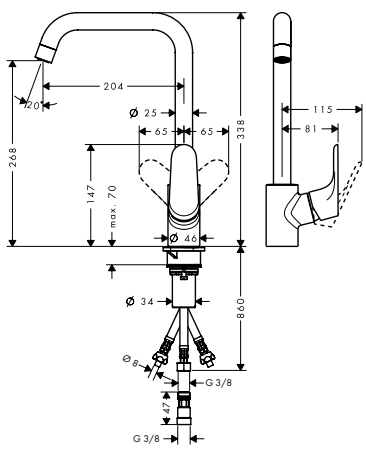

Technológiák

AirPower · Comfort Zone · Low Pressure

Vízsugárfajták

Laminar Spray

Felület	Cikkszám	Ár (Ft)
Króm	31822000	87.760,00

A méretek mm-ben értendők.

A technikai és műszaki változtatások jogát fenntartjuk.

Focus M41 Egykaros konyhai csaptelep elzárószeleppel

Tulajdonságok

- ComfortZone 260
- elfordulási tartomány 3 fokozatban 110°-ra, 150°-ra vagy 360°-ra állítható
- normál vízsugár
- készülék elzárószeleppel
- maximális átfolyási mennyiség 3 bar mellett: 12 l/perc
- kerámiabetét
- csatlakozás módja: G ⅜ csatlakozók
- beállítható forróvíz korlátozás
- átfolyós vízmelegítőkhöz alkalmas



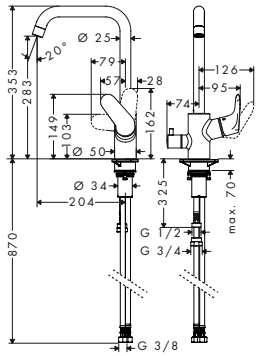

Technológiák

AirPower · Comfort Zone · Quick Clean

Vízsugárfajták

Normal Spray

Felület	Cikkszám	Ár (Ft)
Króm	31823000	130.225,00

Focus M41 Egykaros konyhai csaptelep, 1jet

Általános jellemzők

- ComfortZone 160
- elfordulási tartomány 360°
- normál vízsugár
- kerámiabetét
- csatlakozás módja: G ⅜ csatlakozók
- beállítható forróvíz korlátozás
- átfolyós vízmelegítőkhöz alkalmas



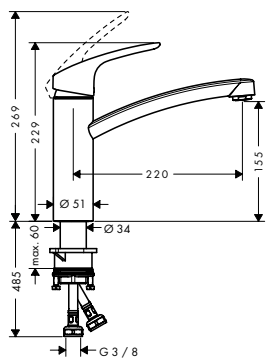

Fenntarthatóság

EcoSmart

Technológiák

AirPower · Comfort Zone · Quick Clean

Vízsugárfajták

Normal Spray

Termékváltozatok áttekintése

ComfortZone	Eco	max. átfolyási mennyiség 3 bar nyomáson (l/perc)	Felület	Cikkszám	Ár (Ft)
160	–	12	Króm	31806000	56.090,00
			Rozsdamentes Acél Hatású	31806800	72.870,00
160	■	5	Króm	31826000	56.090,00

A méretek mm-ben értendők.

A technikai és műszaki változtatások jogát fenntartjuk.

Focus M41 Egykaros konyhai csaptelep 160

Tulajdonságok

- ComfortZone 160
- elfordulási tartomány 360°
- maximális átfolyási mennyiség 3 bar mellett: 13,8 l/perc
- kerámiabetét
- csatlakozás módja: G ⅜ csatlakozók
- beállítható forrózár korlátozás
- átfolyós vízmelegítőkhöz alkalmas



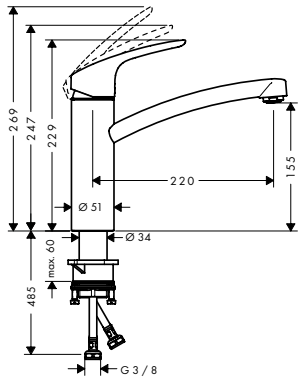

Fenntarthatóság

EcoSmart, CoolStart

Technológiák

AirPower, Comfort Zone, Quick Clean

Felület	Cikkszám	Ár (Ft)
Króm	31816000	57.905,00

Focus M41 Egykaros konyhai csaptelep nyílt rendszerű vízmelegítőkhöz

Tulajdonságok

- nyílt rendszerű vízmelegítőkhöz (nyomás nélkül)
- ComfortZone 160
- elfordulási tartomány 150°
- lamináris vízsugár
- maximális átfolyási mennyiség 3 bar mellett: 5 l/perc
- kerámiabetét
- csatlakozás módja: G ⅜ csatlakozók
- beállítható forrózár korlátozás
- átfolyós vízmelegítőkhöz nem alkalmas



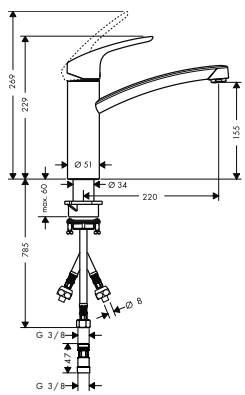

Technológiák

Comfort Zone, Low Pressure

Vízsugárfajták

Laminar Spray

Felület	Cikkszám	Ár (Ft)
Króm	31804000	63.220,00

Focus M41 Egykaros konyhai csaptelep elzárószeleppel

Tulajdonságok

- ComfortZone 200
- elfordulási tartomány 120°
- normál vízsugár
- készülék elzárószeleppel
- maximális átfolyási mennyiség 3 bar mellett: 12 l/perc
- kerámiabetét
- csatlakozás módja: G ⅜ csatlakozók
- beállítható forrózár korlátozás
- átfolyós vízmelegítőkhöz alkalmas



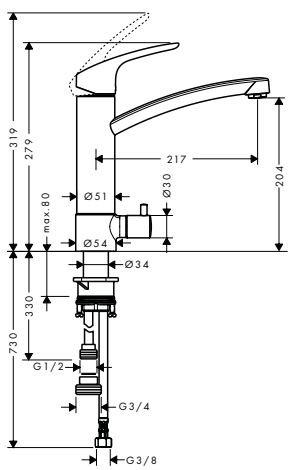

Technológiák

AirPower, Comfort Zone, Quick Clean

Vízsugárfajták

Normal Spray

Felület	Cikkszám	Ár (Ft)
Króm	31803000	130.185,00

A méretek mm-ben értendők.

A technikai és műszaki változtatások jogát fenntartjuk.

Focus M41 Egykaros konyhai csaptelep fali szereléshez

Tulajdonságok

- elfordulási tartomány 180°
- normál vízsugár
- kiállások közti távolság 150 mm ± 12 mm
- maximális átfolyási mennyiség 3 bar mellett: 12 l/perc
- kerámiabetét
- csatlakozás módja: S-csatlakozók
- beállítható forróvíz korlátozás
- átfolyós vízmelegítőkhöz alkalmas



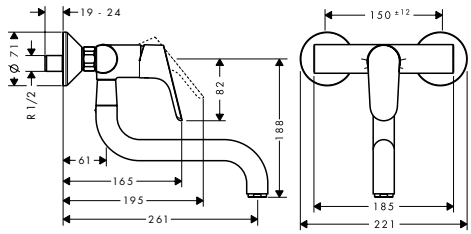

Technológiák

AirPower · Quick Clean

Vízsugárfajták

Normal Spray

Felület	Cikkszám	Ár (Ft)
Króm	31825000	75.670,00

A méretek mm-ben értendők.

A technikai és műszaki változtatások jogát fenntartjuk.

Focus M42





Felületek

króm

nemesacél kivitel







Technológia és előnyök



ComfortZone: Maximális mozgásszabadságot biztosít a mosogatótálnál, mind magasságban, mind az oldalirányú forgatási tartományban.



Kihúzható funkció: Egy kihúzható zuhanyfej, illetve kihúzható kifolyó megnöveli a mosogatótálnál végezhető műveletek sugarát.



sBox: Könnyű és védett tömlővezetés. A kihúzható zuhanyfej akár 76 cm-re is kihúzható.

Vízsugár fajták



Lamináris vízsugár: Kristálytiszta vízsugár levegő hozzákeverése nélkül, ideális nagy edények gyors töltéséhez.



Normál vízsugár: Levegővel dúsított, kellemes és telt vízsugár, amely a mosogatótálnál végzett minden munkához használható.



Zuhany vízsugár: Erőforráskímélő és hatékony konyhai vízsugár, amellyel még az élelmiszerek is gyorsan megmoshatók.

A felületek és termékjellemzők a modelltől függően állnak rendelkezésre

Focus M42 Egykaros konyhai csaptelepek, kihúzható zuhanyfejjel, 2jet

Általános jellemzők

- elfordulási tartomány 360°
- lamináris vízsugár, zuhany vízsugár
- zárható zuhanysugár, a zuhanysugár automatikusan visszaáll a fogantyú zárásakor
- MagFit mágneses zuhanytartó
- kerámiabetét
- csatlakozás módja: G ⅜ csatlakozók
- beállítható forróvíz korlátozás
- integrált visszafolyásgátló
- átfolyós vízmelegítőkhöz alkalmas

180



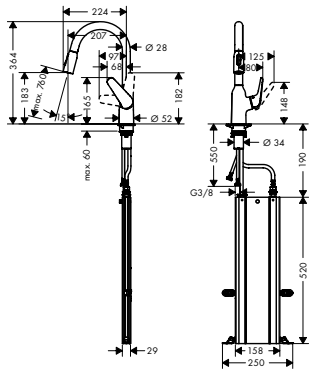

220



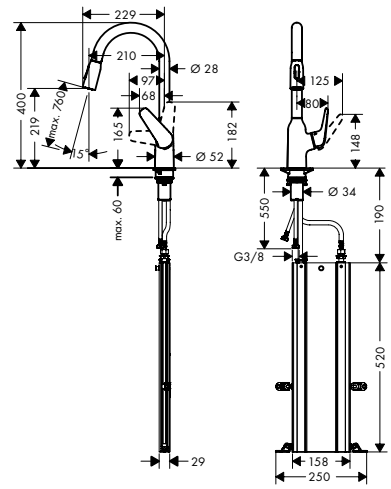

Fenntarthatóság

EcoSmart

Technológiák

Pull-out | Comfort Zone | sBox Kitchen | Quick Clean

Vízsugárfajták

Laminar Spray | Shower Spray

Termékváltozatok áttekintése

ComfortZone	tömlővisszahúzás	bővítés hossza (cm)	Eco	max. átfolyási mennyiség 3 bar nyomáson (l/perc)	Felület	Cikkszám	Ár (Ft)
180	sBox	76 cm-ig	–	9	Króm	71821000	135.460,00
					Rozsdamentes Acél Hatású	71821800	168.670,00
180	súly	50 cm-ig	–	8	Króm	71801000	110.530,00
					Rozsdamentes Acél Hatású	71801800	143.655,00
180	súly	50 cm-ig	■	4,9	Króm	71862000	110.530,00
220	sBox	76 cm-ig	–	9	Króm	71820000	149.960,00
					Rozsdamentes Acél Hatású	71820800	187.380,00
220	súly	50 cm-ig	–	8	Króm	71800000	124.905,00
					Rozsdamentes Acél Hatású	71800800	162.365,00

A méretek mm-ben értendők.

A technikai és műszaki változtatások jogát fenntartjuk.

Focus M42 Egykaros konyhai csaptelep 220

Tulajdonságok

- ComfortZone 220
- elfordulási tartomány 360°
- normál vízsugár
- maximális átfolyási mennyiség 3 bar mellett: 10 l/perc
- kerámiabetét
- csatlakozás módja: G ⅜ csatlakozók
- beállítható forróvíz korlátozás
- átfolyós vízmelegítőkhöz alkalmas



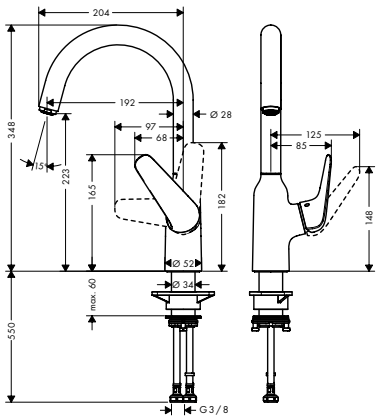

Technológiák

AirPower · Comfort Zone · Quick Clean

Vízsugárfajták

Normal Spray

Felület	Cikkszám	Ár (Ft)
Króm	71802000	79.290,00
Rozsdamentes Acél Hatású	71802800	103.085,00

Focus M42 Egykaros konyhai csaptelep elzárószeleppel

Tulajdonságok

- ComfortZone 220
- elfordulási tartomány 2 lépésben állítható 110° vagy 360°
- normál vízsugár
- készülék elzárószeleppel
- maximális átfolyási mennyiség 3 bar mellett: 10 l/perc
- kerámiabetét
- csatlakozás módja: G ⅜ csatlakozók
- beállítható forróvíz korlátozás
- átfolyós vízmelegítőkhöz alkalmas



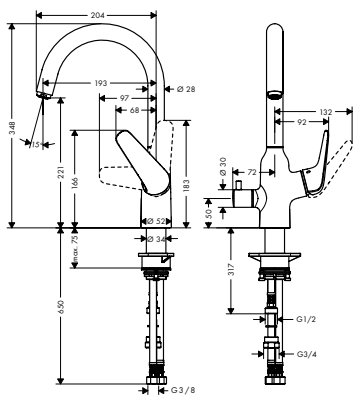

Technológiák

AirPower · Comfort Zone · Quick Clean

Vízsugárfajták

Normal Spray

Felület	Cikkszám	Ár (Ft)
Króm	71803000	124.905,00

Focus M42 Egykaros konyhai csaptelep, 1jet

Általános jellemzők

- elfordulási tartomány 360°
- normál vízsugár
- maximális átfolyási mennyiség 3 bar mellett: 12 l/perc
- kerámiabetét
- csatlakozás módja: G ⅜ csatlakozók
- beállítható forróvíz korlátozás
- átfolyós vízmelegítőkhöz alkalmas

100



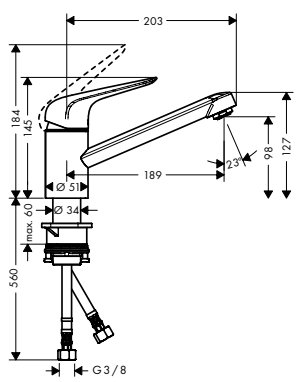

120



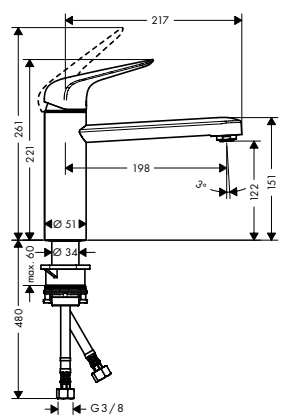

Technológiák

AirPower · Comfort Zone · Quick Clean

Vízsugárfajták

Normal Spray

A méretek mm-ben értendők.

A technikai és műszaki változtatások jogát fenntartjuk.

Focus M42 Egykaros konyhai csaptelep, 1jet

Termékváltozatok áttekintése

ComfortZone	Felület	Cikkszám	Ár (Ft)
100	Króm	71808000	48.055,00
	Rozsdamentes Acél Hatású	71808800	62.435,00
120	Króm	71806000	57.665,00
	Rozsdamentes Acél Hatású	71806800	74.920,00

Focus M42 Egykaros konyhai csaptelep, CoolStart, 1jet

Általános jellemzők

- elfordulási tartomány 360°
- normál vízsugár
- maximális átfolyási mennyiség 3 bar mellett: 12 l/perc
- kerámiabetét
- csatlakozás módja: G ⅜ csatlakozók
- beállítható forróvíz korlátozás
- átfolyós vízmelegítőkhöz alkalmas

100



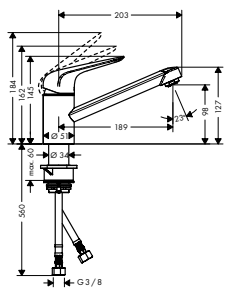

120



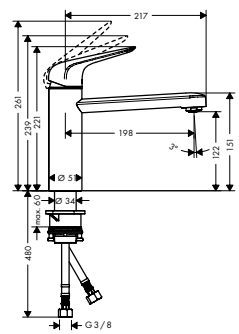

Fenntarthatóság

EcoSmart, CoolStart

Technológiák

AirPower, Comfort Zone, Quick Clean

Vízsugárfajták

Normal Spray

Termékváltozatok áttekintése

ComfortZone	Felület	Cikkszám	Ár (Ft)
100	Króm	71809000	48.055,00
120	Króm	71805000	57.665,00

Focus M42 Egykaros konyhai csaptelep, CoolStart, Eco, 1jet

Általános jellemzők

- elfordulási tartomány 360°
- normál vízsugár
- maximális átfolyási mennyiség 3 bar mellett: 4,6 l/perc
- kerámiabetét
- csatlakozás módja: G ⅜ csatlakozók
- beállítható forróvíz korlátozás
- átfolyós vízmelegítőkhöz alkalmas
- átfolyási sebesség legfeljebb 6 liter/perc

100



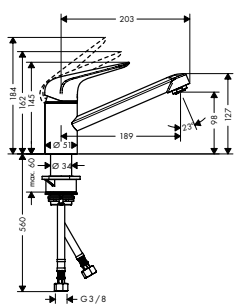

120



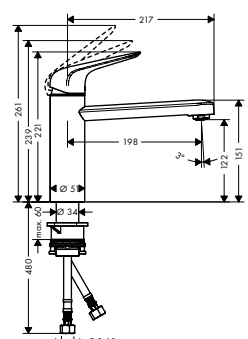

Fenntarthatóság

EcoSmart, CoolStart

Technológiák

AirPower, Comfort Zone, Quick Clean

Vízsugárfajták

Normal Spray

Termékváltozatok áttekintése

ComfortZone	Felület	Cikkszám	Ár (Ft)
100	Króm	71866000	48.055,00
120	Króm	71864000	57.665,00

A méretek mm-ben értendők.

A technikai és műszaki változtatások jogát fenntartjuk.

Focus M42 Egykaros konyhai csaptelep, CoolStart, Eco, 1jet

Focus M42 Egykaros konyhai csaptelep nyílt rendszerű vízmelegítőkhöz

Tulajdonságok

- nyílt rendszerű vízmelegítőkhöz (nyomás nélkül)
- ComfortZone 120
- elfordulási tartomány 360°
- lamináris vízsugár
- maximális átfolyási mennyiség 3 bar mellett: 5 l/perc
- kerámiabetét
- csatlakozás módja: G ⅜ csatlakozók
- beállítható forróvíz korlátozás
- átfolyós vízmelegítőkhöz nem alkalmas



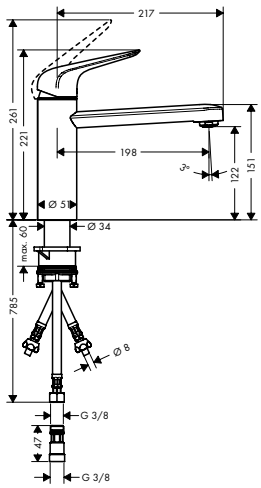

Technológiák

AirPower · Comfort Zone · Low Pressure

Vízsugárfajták

Laminar Spray

Felület	Cikkszám	Ár (Ft)
Króm	71804000	62.435,00

Focus M42 Egykaros konyhai csaptelep 160, ablak előtti szereléshez

Tulajdonságok

- ComfortZone 120
- elfordulási tartomány 360°
- ablak előtti szerelés
- ablak elotti szerelés, átfordítható, 51 mm magas alapzat
- normál vízsugár
- maximális átfolyási mennyiség 3 bar mellett: 12 l/perc
- kerámiabetét
- csatlakozás módja: G ⅜ csatlakozók
- beállítható forróvíz korlátozás
- átfolyós vízmelegítőkhöz alkalmas



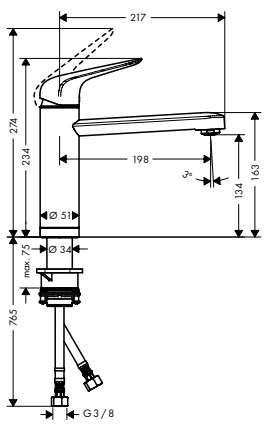

Technológiák

AirPower · Comfort Zone · Quick Clean · Tilt Function

Vízsugárfajták

Normal Spray

Felület	Cikkszám	Ár (Ft)
Króm	71807000	72.085,00

A méretek mm-ben értendők.

A technikai és műszaki változtatások jogát fenntartjuk.

Focus M42 Egykaros konyhai csaptelepek, kihúzható kifolyócső, 1jet

Általános jellemzők

- ComfortZone 150
- elfordulási tartomány 120°
- normál vízsugár
- MagFit mágneses zuhanytartó
- kerámiabetét
- csatlakozás módja: G ⅜ csatlakozók
- beállítható forróvíz korlátozás
- integrált visszafolyásgátló
- átfolyós vízmelegítőkhöz alkalmas



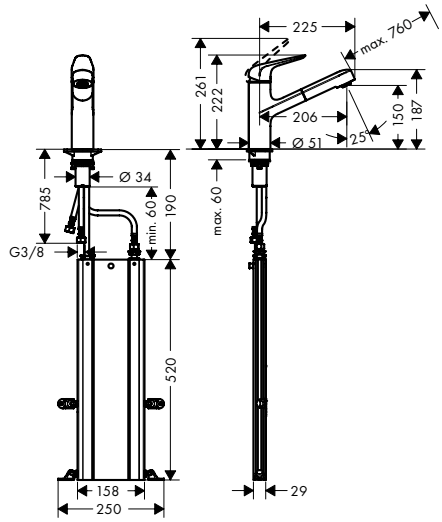

Fenntarthatóság

EcoSmart

Technológiák

Pull-out | AirPower | Comfort Zone | sBox Kitchen | Quick Clean

Vízsugárfajták

Normal Spray

Termékváltozatok áttekintése

ComfortZone	tömlővisszahúzás	bővítés hossza (cm)	Eco	max. átfolyási mennyiség 3 bar nyomáson (l/perc)	Felület	Cikkszám	Ár (Ft)
150	sBox	76 cm-ig	–	8	Króm	71829000	104.305,00
					Rozsdamentes Acél Hatású	71829800	128.055,00
150	súly	50 cm-ig	–	8	Króm	71814000	79.290,00
					Rozsdamentes Acél Hatású	71814800	103.085,00
150	súly	50 cm-ig	■	4,9	Króm	71865000	79.290,00

A méretek mm-ben értendők.

A technikai és műszaki változtatások jogát fenntartjuk.

Zesis M33







Felületek

króm

matt fekete

nemesacél kivitel

Elnyert díjak



Technológia és előnyök



ComfortZone: Maximális mozgásszabadságot biztosít a mosogatótálnál, mind magasságban, mind az oldalirányú forgatási tartományban.



Kihúzható funkció: Egy kihúzható zuhanyfej, illetve kihúzható kifolyó megnöveli a mosogatótálnál végezhető műveletek sugarát.

Vízsugár fajták



Lamináris vízsugár: Kristálytiszta vízsugár levegő hozzákeverése nélkül, ideális nagy edények gyors töltéséhez.



Normál vízsugár: Levegővel dúsított, kellemes és telt vízsugár, amely a mosogatótálnál végzett minden munkához használható.



Zuhany vízsugár: Erőforráskímélő és hatékony konyhai vízsugár, amellyel még az élelmiszerek is gyorsan megmoshatók.

A felületek és termékjellemzők a modelltől függően állnak rendelkezésre

Zesis M33 Egykaros konyhai csaptelepek, kihúzható zuhanyfejjel, 2jet

Általános jellemzők

- elfordulási tartomány 150°
- lamináris vízsugár, zuhany vízsugár
- zárható zuhanysugár, a zuhanysugár automatikusan visszaáll a fogantyú zárásakor
- Quick-Connect zuhanycső
- kerámiabetét
- csatlakozás módja: G ⅜ csatlakozók
- beállítható forróvíz korlátozás
- integrált visszafolyásgátló
- átfolyós vízmelegítőkhöz alkalmas
- bővítés hossza 50 cm-ig

150



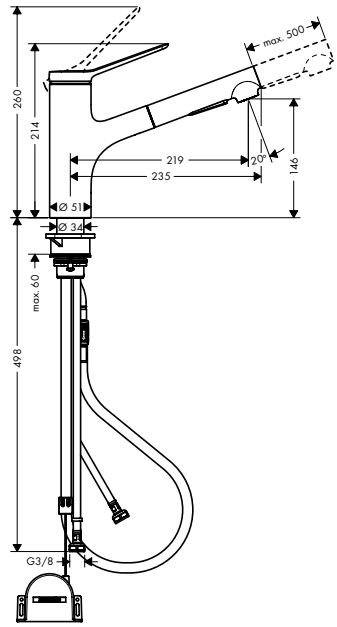

160



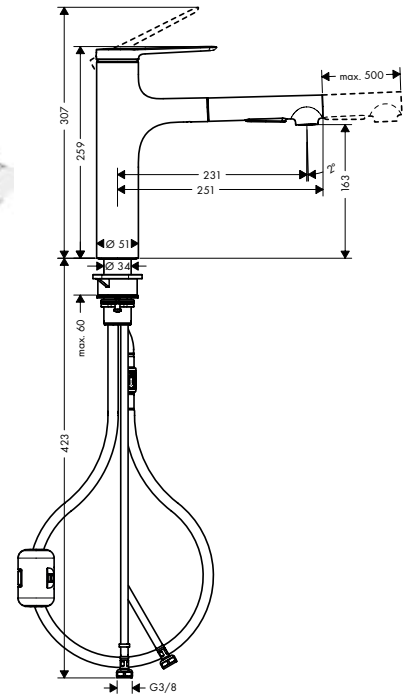

Fenntarthatóság

EcoSmart

Technológiák

Pull-out | Comfort Zone | Quick Clean

Vízsugárfajták

Laminar Spray | Shower Spray

Termékváltozatok áttekintése

ComfortZone	tömlővisszahúzás	bővítés hossza (cm)	Eco	max. átfolyási mennyiség 3 bar nyomáson (l/perc)	Felület	Cikkszám	Ár (Ft)
150	sBox lite	50 cm-ig	–	8,2	Króm	74803000	77.915,00
					Matt Fekete	74803670	103.870,00
					Rozsdamentes Acél Hatású	74803800	99.540,00
150	súly	50 cm-ig	–	8,2	Króm	74800000	69.250,00
					Matt Fekete	74800670	95.245,00
					Rozsdamentes Acél Hatású	74800800	90.910,00
150	súly	50 cm-ig	■	4,6	Króm	74810000	69.250,00
160	sBox lite	50 cm-ig	–	8,2	Króm	74804000	108.205,00
					Matt Fekete	74804670	147.160,00
					Rozsdamentes Acél Hatású	74804800	138.495,00
160	súly	50 cm-ig	–	8,2	Króm	74801000	99.540,00
					Matt Fekete	74801670	138.495,00
					Rozsdamentes Acél Hatású	74801800	129.870,00

A méretek mm-ben értendők.

A technikai és műszaki változtatások jogát fenntartjuk.

Zesis M33 Egykaros konyhai csaptelep, 1jet

Általános jellemzők

- ComfortZone 150
- elfordulási tartomány 3 fokozatban 60°-ra, 110°-ra vagy 360°-ra állítható
- normál vízsugár
- kerámiabetét
- csatlakozás módja: G ⅜ csatlakozók
- beállítható forróvíz korlátozás



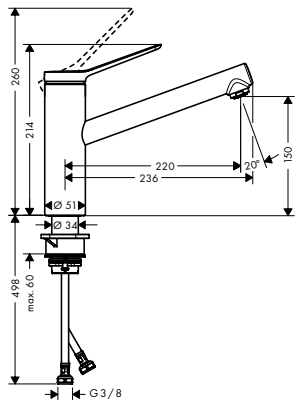

Fenntarthatóság

EcoSmart

Technológiák

AirPower | Comfort Zone | Quick Clean

Vízsugárfajták

Normal Spray

Termékváltozatok áttekintése

ComfortZone	Eco	max. átfolyási mennyiség 3 bar nyomáson (l/perc)	Felület	Cikkszám	Ár (Ft)
150	–	11,6	Króm	74802000	49.790,00
			Matt Fekete	74802670	69.250,00
			Rozsdamentes Acél Hatású	74802800	64.915,00
150	■	5	Króm	74811000	49.790,00

Zesis M33 Egykaros konyhai csaptelep 140, LowPressure, 1 jet

Tulajdonságok

- nyílt rendszerű vízmelegítőkhöz (nyomás nélkül)
- ComfortZone 150
- elfordulási tartomány 3 fokozatban 60°-ra, 110°-ra vagy 360°-ra állítható
- normál vízsugár
- maximális átfolyási mennyiség 3 bar mellett: 4 l/perc
- kerámiabetét
- csatlakozás módja: G ⅜ csatlakozók
- beállítható forróvíz korlátozás
- átfolyós vízmelegítőkhöz nem alkalmas



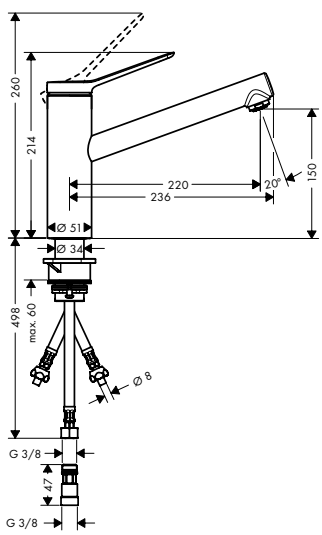

Technológiák

AirPower | Comfort Zone | Low Pressure

Vízsugárfajták

Normal Spray

Felület		Cikkszám	Ár (Ft)
Króm	Újdonság	74806000	60.580,00
Matt Fekete	Újdonság	74806670	84.965,00
Rozsdamentes Acél Hatású	Újdonság	74806800	78.900,00

A méretek mm-ben értendők.

A technikai és műszaki változtatások jogát fenntartjuk.

Zesis M33 Egykaros konyhai csaptelep 140, CoolStart, EcoSmart, 1 jet

Tulajdonságok

- ComfortZone 150
- elfordulási tartomány 2 lépésben állítható 60° vagy 110°
- normál vízsugár
- maximális átfolyási mennyiség 3 bar mellett: 7,6 l/perc
- kerámiabetét
- csatlakozás módja: G ⅜ csatlakozók
- beállítható forróvíz korlátozás
- átfolyós vízmelegítőkhöz alkalmas



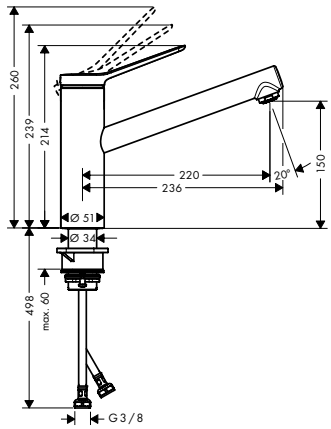

Fenntarthatóság

EcoSmart CoolStart

Technológiák

AirPower Comfort Zone Quick Clean

Vízsugárfajták

Normal Spray

Felület	Cikkszám	Ár (Ft)
Króm	74813000	49.790,00

Zesis M33 Egykaros konyhai csaptelep 140, ablak előtti szereléshez, 1 jet

Tulajdonságok

- ComfortZone 160
- elfordulási tartomány 150°
- ablak előtti szerelés
- ablak elotti szerelés, átfordítható, 51 mm magas alapzat
- normál vízsugár
- maximális átfolyási mennyiség 3 bar mellett: 11,6 l/perc
- kerámiabetét
- csatlakozás módja: G ⅜ csatlakozók
- átfolyós vízmelegítőkhöz alkalmas



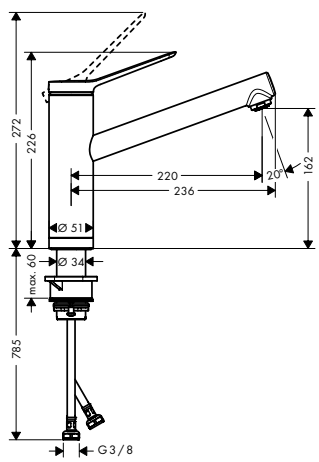

Technológiák

AirPower Comfort Zone Quick Clean Tilt Function

Vízsugárfajták

Normal Spray

Felület	Cikkszám	Ár (Ft)
Króm	74805000	67.120,00

A méretek mm-ben értendők.

A technikai és műszaki változtatások jogát fenntartjuk.

Zesis M33 Egykaros konyhai csaptelep 160, elzárószeleppel, 1 jet

Tulajdonságok

- ComfortZone 200
- elfordulási tartomány 2 lépésben állítható 60° vagy 110°
- normál vízsugár
- készülék elzárószeleppel
- maximális átfolyási mennyiség 3 bar mellett: 11,4 l/perc
- kerámiabetét
- csatlakozás módja: G ⅜ csatlakozók
- beállítható forróvíz korlátozás
- átfolyós vízmelegítőkhöz alkalmas



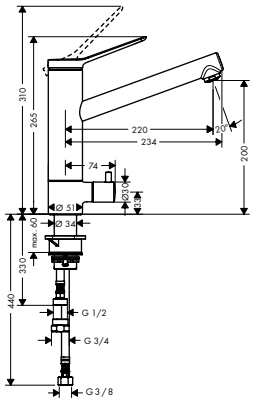

Technológiák

AirPower · Comfort Zone · Quick Clean

Vízsugárfajták

Normal Spray

Felület	Cikkszám	Ár (Ft)
Króm	74808000	95.245,00

Zesis M33 Egykaros konyhai csaptelep 160, elzárószeleppel, CoolStart, 1 jet

Tulajdonságok

- ComfortZone 200
- elfordulási tartomány 2 lépésben állítható 60° vagy 110°
- normál vízsugár
- készülék elzárószeleppel
- maximális átfolyási mennyiség 3 bar mellett: 11,4 l/perc
- kerámiabetét
- csatlakozás módja: G ⅜ csatlakozók
- beállítható forróvíz korlátozás
- átfolyós vízmelegítőkhöz alkalmas



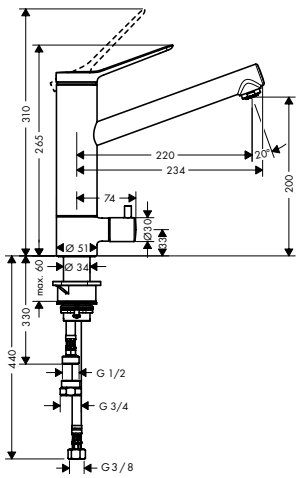

Fenntarthatóság

EcoSmart · CoolStart

Technológiák

AirPower · Comfort Zone · Quick Clean

Vízsugárfajták

Normal Spray

Felület	Cikkszám	Ár (Ft)
Króm	74807000	95.245,00

A méretek mm-ben értendők.

A technikai és műszaki változtatások jogát fenntartjuk.

Logis M31 / Logis M32





Felületek

króm







Technológia és előnyök



ComfortZone: Maximális mozgásszabadságot biztosít a mosogatótálnál, mind magasságban, mind az oldalirányú forgatási tartományban.

Vízsugár fajták



Normál vízsugár: Levegővel dúsított, kellemes és telt vízsugár, amely a mosogatótálnál végzett minden munkához használható.

A felületek és termékjellemzők a modelltől függően állnak rendelkezésre

Logis M31 Egykaros konyhai csaptelep, 1jet

Általános jellemzők

- ComfortZone 260
- elfordulási tartomány 3 fokozatban 110°-ra, 150°-ra vagy 360°-ra állítható
- normál vízsugár
- kerámiabetét
- csatlakozás módja: G ⅜ csatlakozók
- beállítható forróvíz korlátozás
- átfolyós vízmelegítőkhöz alkalmas



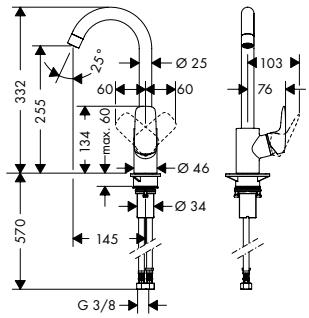

Fenntarthatóság

EcoSmart

Technológiák

AirPower · Comfort Zone

Vízsugárfajták

Normal Spray

Termékváltozatok áttekintése

ComfortZone	Eco	max. átfolyási mennyiség 3 bar nyomáson (l/perc)	Felület	Cikkszám	Ár (Ft)
260	–	12	Króm	71835000	64.405,00
260	■	4,7	Króm	71861000	64.405,00

Logis M31 Kétkaros konyhai csaptelep 220

Tulajdonságok

- ComfortZone 220
- elfordulási tartomány 3 fokozatban 110°-ra, 150°-ra vagy 360°-ra állítható
- normál vízsugár
- maximális átfolyási mennyiség 3 bar mellett: 12 l/perc
- meleg/hideg kerámia szelepek 90°
- csatlakozás módja: G ⅜ csatlakozók
- átfolyós vízmelegítőkhöz alkalmas



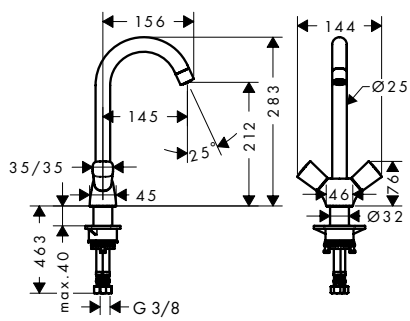

Technológiák

AirPower · Comfort Zone

Vízsugárfajták

Normal Spray

Felület	Cikkszám	Ár (Ft)
Króm	71280000	56.445,00

A méretek mm-ben értendők.

A technikai és műszaki változtatások jogát fenntartjuk.

Logis M31 Egykaros konyhai csaptelep, 1jet

Általános jellemzők

- elfordulási tartomány 360°
- normál vízsugár
- kerámiabetét
- csatlakozás módja: G ⅜ csatlakozók
- beállítható forrózár korlátozás
- átfolyós vízmelegítőkhöz alkalmas

120



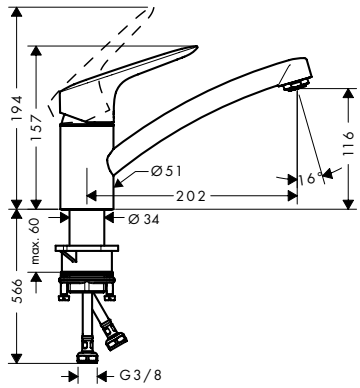

160



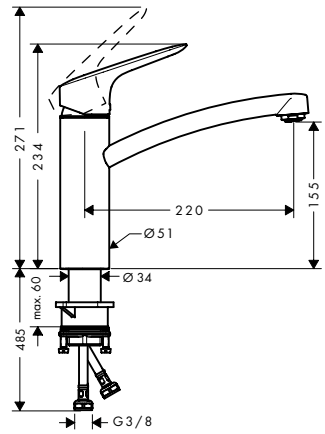

Fenntarthatóság

EcoSmart

Technológiák

AirPower | Comfort Zone

Vízsugárfajták

Normal Spray

Termékváltozatok áttekintése

ComfortZone	Eco	max. átfolyási mennyiség 3 bar nyomáson (l/perc)	Felület	Cikkszám	Ár (Ft)
120	–	12	Króm	71830000	43.840,00
160	–	12	Króm	71832000	49.905,00
160	■	4,5	Króm	71860000	49.905,00

Logis M31 Egykaros konyhai csaptelep 160, ablak előtti szereléshez

Tulajdonságok

- ComfortZone 160
- elfordulási tartomány 150°
- ablak előtti szerelés
- ablak elotti szerelés, átfordítható, 51 mm magas alapzat
- normál vízsugár
- maximális átfolyási mennyiség 3 bar mellett: 12 l/perc
- kerámiabetét
- csatlakozás módja: G ⅜ csatlakozók
- beállítható forrózár korlátozás
- átfolyós vízmelegítőkhöz alkalmas



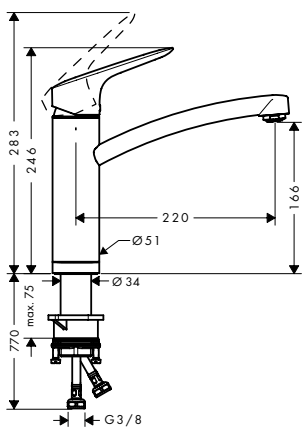

Technológiák

AirPower | Comfort Zone | Tilt Function

Vízsugárfajták

Normal Spray

Felület	Cikkszám	Ár (Ft)
Króm	71833000	63.930,00

A méretek mm-ben értendők.

A technikai és műszaki változtatások jogát fenntartjuk.

Logis M31 Egykaros konyhai csaptelep, CoolStart, 1jet

Általános jellemzők

- elfordulási tartomány 360°
- normál vízsugár
- maximális átfolyási mennyiség 3 bar mellett: 12 l/perc
- kerámiabetét
- csatlakozás módja: G ⅜ csatlakozók
- beállítható forróvíz korlátozás
- átfolyós vízmelegítőkhöz alkalmas

120



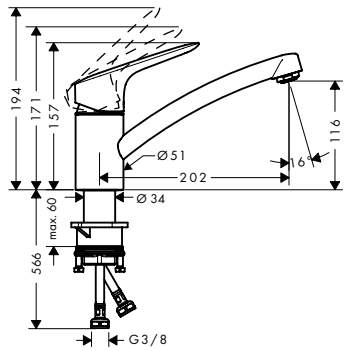

160



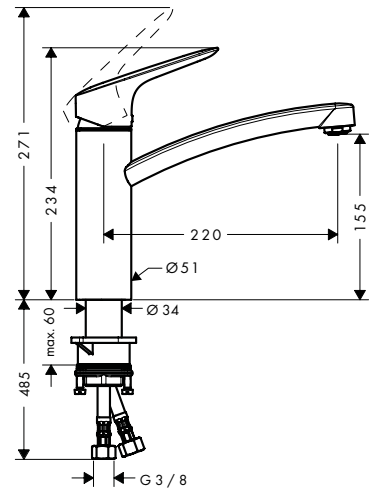

Fenntarthatóság

EcoSmart, CoolStart

Technológiák

AirPower, Comfort Zone

Vízsugárfajták

Normal Spray

Termékváltozatok áttekintése

	ComfortZone	Felület	Cikkszám	Ár (Ft)
	120	Króm	71837000	43.840,00
	160	Króm	71839000	49.905,00

Logis M31 Egykaros konyhai csaptelep 120, nyílt rendszerű vízmelegítőkhöz

Tulajdonságok

- nyílt rendszerű vízmelegítőkhöz (nyomás nélkül)
- ComfortZone 120
- elfordulási tartomány 360°
- normál vízsugár
- maximális átfolyási mennyiség 3 bar mellett: 5 l/perc
- kerámiabetét
- csatlakozás módja: G ⅜ csatlakozók
- beállítható forróvíz korlátozás
- átfolyós vízmelegítőkhöz nem alkalmas



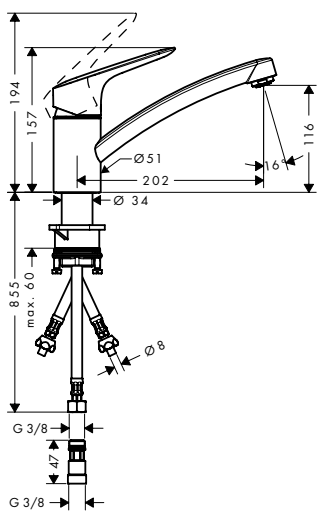

Technológiák

Comfort Zone, Low Pressure

Vízsugárfajták

Normal Spray

Felület	Cikkszám	Ár (Ft)
Króm	71831000	52.465,00

A méretek mm-ben értendők.

A technikai és műszaki változtatások jogát fenntartjuk.

Logis M31 Egykaros konyhai csaptelep fali szereléshez

Tulajdonságok

- elfordulási tartomány 220°
- normál vízsugár
- kiállások közti távolság 150 mm ± 12 mm
- maximális átfolyási mennyiség 3 bar mellett: 13 l/perc
- kerámiabetét
- csatlakozás módja: S-csatlakozók
- beállítható forróvíz korlátozás
- átfolyós vízmelegítőkhöz alkalmas



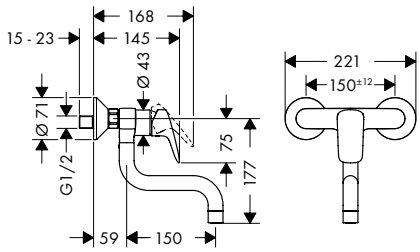

Technológiák

AirPower

Vízsugárfajták

Normal Spray

Felület	Cikkszám	Ár (Ft)
Króm	71836000	64.405,00

A méretek mm-ben értendők.

A technikai és műszaki változtatások jogát fenntartjuk.

Logis M32 Egykaros konyhai csaptelep, 1jet

Általános jellemzők

- ComfortZone 220
- elfordulási tartomány 3 fokozatban 110°-ra, 150°-ra vagy 360°-ra állítható
- normál vízsugár
- 90°-os kerámiaszelep
- csatlakozás módja: G ⅜ csatlakozók
- átfolyós vízmelegítőkhöz alkalmas



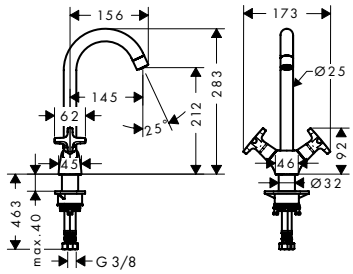

Fenntarthatóság

EcoSmart

Technológiák

AirPower | Comfort Zone

Vízsugárfajták

Normal Spray

Termékváltozatok áttekintése

ComfortZone	Eco	max. átfolyási mennyiség 3 bar nyomáson (l/perc)	Felület	Cikkszám	Ár (Ft)
220	–	12	Króm	71285000	71.885,00
220	■	4,6	Króm	71283000	71.885,00

Logis M32 Kétkaros konyhai csaptelepek, fali szerelés, 1jet

Általános jellemzők

- elfordulási tartomány 360°
- normál vízsugár
- kiállások közti távolság 150 mm ± 12 mm
- 90°-os kerámiaszelep
- csatlakozás módja: S-csatlakozók
- beállítható forróvíz korlátozás
- átfolyós vízmelegítőkhöz alkalmas

Magas kifolyású



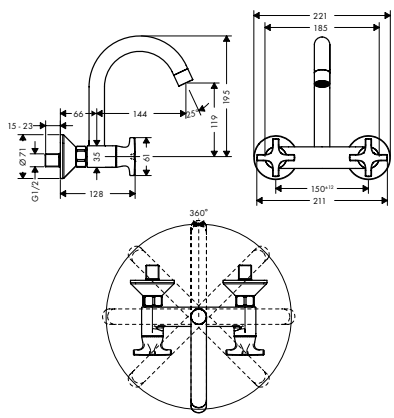

Alacsony kifolyású



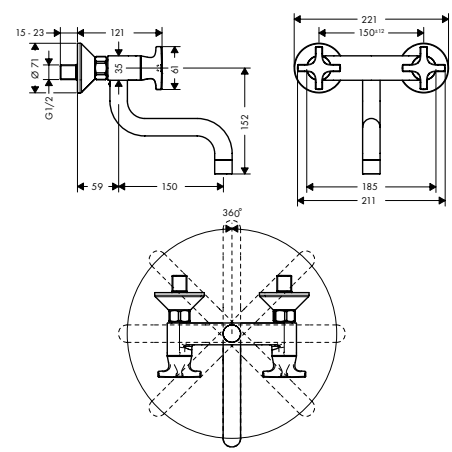

Fenntarthatóság

EcoSmart

Technológiák

AirPower

Vízsugárfajták

Normal Spray

Termékváltozatok áttekintése

kifolyó	Eco	max. átfolyási mennyiség 3 bar nyomáson (l/perc)	Felület	Cikkszám	Ár (Ft)
Magas kifolyású	–	15	Króm	71286000	84.765,00

A méretek mm-ben értendők.

A technikai és műszaki változtatások jogát fenntartjuk.

Logis M32 Kétkaros konyhai csaptelepek, fali szerelés, 1jet

Termékváltozatok áttekintése

kifolyó	Eco	max. átfolyási mennyiség 3 bar nyomáson (l/perc)	Felület	Cikkszám	Ár (Ft)
Magas kifolyású	■	5	Króm	71284000	84.765,00
Alacsony kifolyású	–	15	Króm	71287000	84.765,00

A méretek mm-ben értendők.

A technikai és műszaki változtatások jogát fenntartjuk.

Vernis M35





Felületek

króm

matt fekete

Technológia és előnyök



ComfortZone: Maximális mozgásszabadságot biztosít a mosogatótálnál, mind magasságban, mind az oldalirányú forgatási tartományban.

Vízsugár fajták



Normál vízsugár: Levegővel dúsított, kellemes és telt vízsugár, amely a mosogatótálnál végzett minden munkához használható.

A felületek és termékjellemzők a modelltől függően állnak rendelkezésre

Vernis Blend M35 Egykaros konyhai csaptelep 210, elforgatható kifolyóval

Tulajdonságok

- ComfortZone 210
- elfordulási tartomány 2 lépésben állítható 120° vagy 360°
- normál vízsugár
- maximális átfolyási mennyiség 3 bar mellett: 11,1 l/perc
- kerámiabetét
- csatlakozás módja: G ⅜ csatlakozók
- átfolyós vízmelegítőkhöz alkalmas



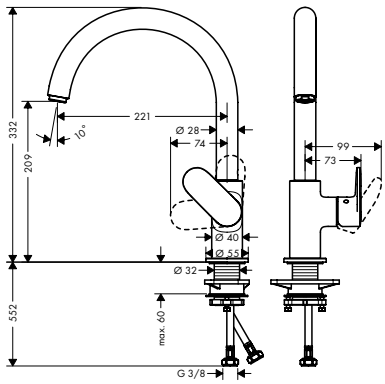

Technológiák

AirPower | Comfort Zone

Vízsugárfajták

Normal Spray

Felület	Cikkszám	Ár (Ft)
Króm	71870000	59.970,00
Matt Fekete	71870670	84.000,00

Vernis Shape M35 Egykaros konyhai csaptelep 210, elforgatható kifolyóval

Tulajdonságok

- ComfortZone 210
- elfordulási tartomány 2 lépésben állítható 120° vagy 360°
- normál vízsugár
- maximális átfolyási mennyiség 3 bar mellett: 11,1 l/perc
- kerámiabetét
- csatlakozás módja: G ⅜ csatlakozók
- átfolyós vízmelegítőkhöz alkalmas



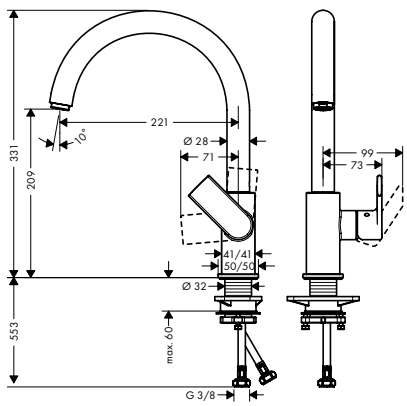

Technológiák

AirPower | Comfort Zone

Vízsugárfajták

Normal Spray

Felület	Cikkszám	Ár (Ft)
Króm	71871000	71.595,00
Matt Fekete	71871670	100.215,00

A méretek mm-ben értendők.

A technikai és műszaki változtatások jogát fenntartjuk.

Szűrők

Általános jellemzők

- alkalmas ehhez:: SodaSystem, FilterSystem
- ajánlott élettartam: 12 hónap
- csatlakozás módja: A hansgrohe szűrőfejhez megfelelő bajonettzár



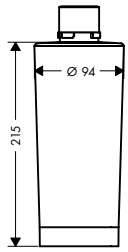



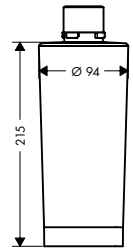



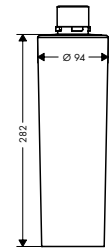

Termékváltozatok áttekintése

szűrőtípus		Cikkszám	Ár (Ft)
aktív szén	Újdonság	76814000	31.195,00
ioncserélő	Újdonság	76815000	33.720,00
pro ioncserélő	Újdonság	76827000	48.490,00

Mineralizálók és szűrők

Általános jellemzők

- alkalmas ehhez:: SodaSystem, FilterSystem
- alkalmazási cél: Ásványokkal gazdagítja a vizet, csökkenti a káros anyagokat, a rossz szagokat
- szűrő kapacitása: 300 l
- ajánlott élettartam: 6 hónap
- csatlakozás módja: A hansgrohe szűrőfejhez megfelelő bajonettzár



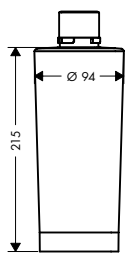



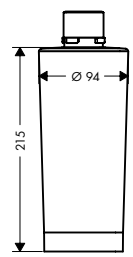



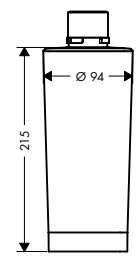

Termékváltozatok áttekintése

szűrőtípus		Cikkszám	Ár (Ft)
Harmony	Újdonság	76828000	48.055,00
Life	Újdonság	76829000	48.055,00
Sport	Újdonság	76830000	48.055,00

A méretek mm-ben értendők.

A technikai és műszaki változtatások jogát fenntartjuk.

Aqittura M91 F23 áramlásmérő

Tulajdonságok

· méri a nyomást és hanggal jelzi, ha ideje a szűrő cseréjének
· A falra, vagy a szűrőfejre szerelhető



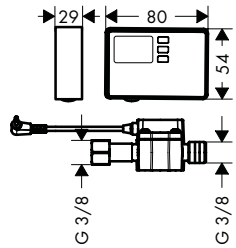

	Cikkszám	Ár (Ft)
Újdonság	76818000	42.935,00

A41 folyékonyszappan-/ mosogatószer-adagoló

Tulajdonságok

· alkalmas ehhez: illeszkedik a kiválasztott konyhai csaptelephez
· kinyúlás 91 mm
· anyag: tartós fémszerkezet
· nem korrodáló kimeneti cső
· töltési kapacitás 500 ml
· adagolási mennyiség 2 ml
· a tetején keresztül könnyen feltölthető
· munkalapokra szereléshez eddig: 55 mm
· könnyű és biztonságos beszerelés szerszámok nélkül
· 28 - 35 mm átmérőjű rögzítő furat szükséges



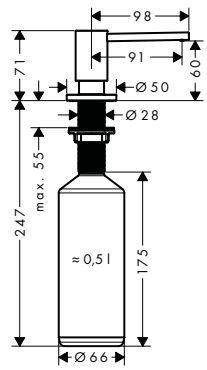

Felület	Cikkszám	Ár (Ft)
Króm	40438000	26.430,00
Szálcsiszolt Fekete Króm	40438340	38.250,00
Matt Fekete	40438670	35.685,00
Rozsdamentes Acél Hatású	40438800	34.385,00

A51 folyékonyszappan-/ mosogatószer-adagoló

Tulajdonságok

· alkalmas ehhez: illeszkedik a kiválasztott konyhai csaptelephez
· kinyúlás 91 mm
· anyag: tartós fémszerkezet
· nem korrodáló kimeneti cső
· töltési kapacitás 500 ml
· adagolási mennyiség 2 ml
· a tetején keresztül könnyen feltölthető
· munkalapokra szereléshez eddig: 55 mm
· könnyű és biztonságos beszerelés szerszámok nélkül
· 28 - 35 mm átmérőjű rögzítő furat szükséges



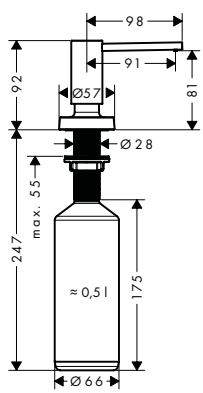

Felület	Cikkszám	Ár (Ft)
Króm	40448000	36.040,00
Matt Fekete	40448670	48.685,00
Rozsdamentes Acél Hatású	40448800	46.835,00

A méretek mm-ben értendők.
A technikai és műszaki változtatások jogát fenntartjuk.

A71 folyékonyszappan-/ mosogatószer-adagoló

Tulajdonságok

- alkalmas ehhez: illeszkedik a kiválasztott konyhai csaptelephez
- kinyúlás 91 mm
- anyag: tartós fémszerkezet
- nem korrodáló kimeneti cső
- töltési kapacitás 500 ml
- adagolási mennyiség 2 ml
- a tetején keresztül könnyen feltölthető
- munkalapokra szereléshez eddig: 55 mm
- könnyű és biztonságos beszerelés szerszámok nélkül
- 28 - 35 mm átmérőjű rögzítő furat szükséges



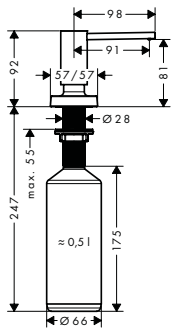

Felület	Cikkszám	Ár (Ft)
Króm	40468000	36.040,00
Matt Fekete	40468670	48.685,00
Rozsdamentes Acél Hatású	40468800	46.835,00

Folyékonyszappan-/mosógatószer-adagoló

Tulajdonságok

- type of soap: folyékony szappan
- töltési kapacitás 300 ml
- contactless
- szerelő anyaggal



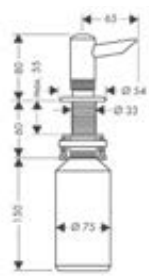

Felület	Cikkszám	Ár (Ft)
Króm	40418000	47.150,00
Szálcsiszolt Rozsdamentes Acél Hatású	40418800	70.705,00

Konyhai készülék elzárószelep

Tulajdonságok

- max. 47 mm vastagságú munkalapokhoz
- vízcsatlakozás: ½"
- kifolyó csatlakozóméretei: G¾
- készülékcsatlakozó DN20
- visszafolyásgátló



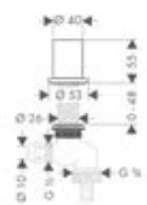

Felület	Cikkszám	Ár (Ft)
Króm	10823000	64.480,00
Rozsdamentes Acél Hatású	10823800	96.740,00

A méretek mm-ben értendők.

A technikai és műszaki változtatások jogát fenntartjuk.

Talis M54 Konyhai elzárószelep F21- rejtett szereléshez

Tulajdonságok

- csatlakozóméret: G ½, G ¾ adapterrel együtt
- leszorító tartomány: 0 - 60 mm
- fúrási lyuk átmérője: 35 mm
- átmérő: 48.0 mm
- készülékelzáró szelep konyhai mosogatókba és munkalapokba történő beépítéshez



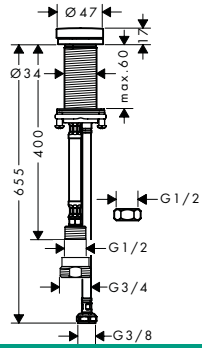

Felület	Cikkszám	Ár (Ft)
Króm	72841000	30.135,00
Matt Fekete	72841670	39.115,00
Rozsdamentes Acél Hatású	72841800	39.115,00

Vágódeszkák

Általános jellemzők

- alkalmas ehhez: S51 SilicaTec mosogatók, S71 rozsdamentes acél mosogatók

F16



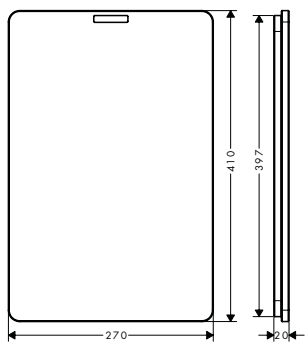

F15



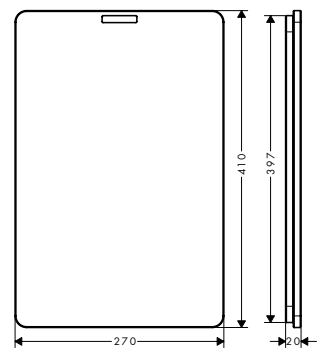

Termékváltozatok áttekintése

	kivitel	Felület	Cikkszám	Ár (Ft)
	tölgybarna	Természetes Tölgy	40961000	43.290,00
	mogyoróbarna	Sötét Dió	40960000	57.665,00

F14 multifunkcionális szűrő

Tulajdonságok

- ideális gyümölcs és zöldség mosásra, vagy tészta leszűrésére
- alkalmas ehhez: S51 SilicaTec mosogatók, S71 rozsdamentes acél mosogatók, konyhai mosogatók 400 mm és 406 mm mélységgel
- anyag: műanyag



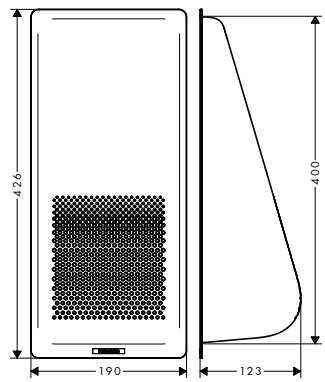

Felület	Cikkszám	Ár (Ft)
Matt Fekete	40963000	9.375,00

A méretek mm-ben értendők.

A technikai és műszaki változtatások jogát fenntartjuk.

F17 kiegészítő csepegtető

Tulajdonságok

- tökéletes az étel kiolvasztására
- poharak és a nagyméretű edények biztonságos tárolásához
- jó működés, a víz könnyen lefolyik
- alkalmas ehhez: S51 SilicaTec mosogatók, S71 rozsdamentes acél mosogatók
- anyag: műanyag/rozsdamentes acél



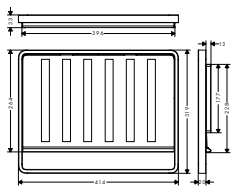

Felület	Cikkszám	Ár (Ft)
Rozsdamentes Acél	40962800	37.540,00

Kézi le- és túlfolyógarnitúrák egytálcás mosogatókhoz

Általános jellemzők

- tartalmazza a következőket: le- és túlfolyógarnitúra, szűrő, szifon
- lefolyórendszer: lefolyó működtetés a szűrő megnyomásával és kihúzásával
- átmérő: 40 / 50
- 1 1/2 "helytakarékos csővezetékkel és szagtalanítóval
- szűrő: 3 1/2"

D14-10



D16-10



Termékváltozatok áttekintése

kivitel	Felület	Cikkszám	Ár (Ft)
rozsdamentes acél mosogatókhoz	Rozsdamentes Acél	43921800	11.620,00
gránit mosogatókhoz	Króm	43927000	11.580,00

Kézi le- és túlfolyógarnitúra kéttálcás mosogatókhoz

Általános jellemzők

- tartalmazza a következőket: le- és túlfolyógarnitúra, szűrő, szifon
- lefolyórendszer: lefolyó működtetés: az elsődleges és a másodlagos medencénél a szűrő megnyomásával és kihúzásával
- átmérő: 40 / 50
- 1 1/2 "helytakarékos csővezetékkel és szagtalanítóval
- szűrő: 3 1/2"

D15-10



D17-10



A méretek mm-ben értendők.

A technikai és műszaki változtatások jogát fenntartjuk.

Kézi le- és túlfolyógarnitúra kéttálcás mosogatókhoz

Termékváltozatok áttekintése

	kivitel	Felület	Cikkszám	Ár (Ft)
	rozsdamentes acél mosogatókhoz	Rozsdamentes Acél	43922800	19.300,00
	gránit mosogatókhoz	Króm	43928000	19.220,00

Automata le- és túlfolyógarnitúra egytálcás mosogatókhoz

Általános jellemzők

- tartalmazza a következőket: le- és túlfolyógarnitúra, automata lefolyógarnitúra, szifon
- lefolyórendszer: lefolyó működtetés az automata fogantyú segítségével
- átmérő: 40 / 50
- 1 1/2 "helytakarékos csővezetékkel és szagtalanítóval
- szűrő: 3 1/2"

D14-11



D16-11



Termékváltozatok áttekintése

	kivitel	Felület	Cikkszám	Ár (Ft)
	rozsdamentes acél mosogatókhoz	Rozsdamentes Acél	43931800	20.325,00
	gránit mosogatókhoz	Króm	43937000	20.245,00

Kiegészítő termékek:		Felület	Cikkszám	Ár (Ft)
	A11 fogantyú excentrikus működéshez	Matt Fekete	40953670	13.905,00
		Rozsdamentes Acél Hatású	40953800	7.915,00

Automata le- és túlfolyógarnitúrák dupla mosdókhoz

Általános jellemzők

- tartalmazza a következőket: le- és túlfolyógarnitúra, automata lefolyógarnitúra, szifon
- lefolyórendszer: lefolyó működtetés: az elsődleges medencénél automata fogantyúval, a másodlagos medencénél szűrő megnyomásával és kihúzásával
- átmérő: 40 / 50
- 1 1/2 "helytakarékos csővezetékkel és szagtalanítóval
- szűrő: 3 1/2"

D15-11



D17-11



Termékváltozatok áttekintése

	kivitel	Felület	Cikkszám	Ár (Ft)
	rozsdamentes acél mosogatókhoz	Rozsdamentes Acél	43932800	31.435,00

A méretek mm-ben értendők.

A technikai és műszaki változtatások jogát fenntartjuk.

Automata le- és túlfolyógarnitúrák dupla mosdókhoz

Termékváltozatok áttekintése

	kivitel	Felület	Cikkszám	Ár (Ft)
	gránit mosogatókhoz	Króm	43938000	31.315,00

Kiegészítő termékek:		Felület	Cikkszám	Ár (Ft)
	A11 fogantyú excentrikus működéshez	Matt Fekete	40953670	13.905,00
		Rozsdamentes Acél Hatású	40953800	7.915,00

A10 lefolyó takaróelem

Tulajdonságok

- anyag: műanyag
- rozsdamentes acél mosogatók 3 ½" szűrővel



Felület	Cikkszám	Ár (Ft)
Rozsdamentes Acél Hatású	40952800	5.475,00

A11 fogantyú excentrikus működéshez

Tulajdonságok

- anyag: fém



Felület	Cikkszám	Ár (Ft)
Matt Fekete	40953670	13.905,00
Rozsdamentes Acél Hatású	40953800	7.915,00

A méretek mm-ben értendők.

A technikai és műszaki változtatások jogát fenntartjuk.

F12 kiegészítő elem sBox-hoz

Tulajdonságok

· 100 mm-ig az sBox magasságát kompenzálja



	Cikkszám	Ár (Ft)
	43333000	9.925,00

A méretek mm-ben értendők.

A technikai és műszaki változtatások jogát fenntartjuk.

Alkatrészek és kiegészítők zuhany- és kádcsaptelepekhez, valamint konyhai csaptelepek

Isiflex Zuhanytömlő 160 cm

Tulajdonságok

- magas minőségű zuhanycső
- könnyen tisztítható műanyag borítással
- zuhanytömlő hossza: 1,60 m
- zuhanyoldali gömbcsukló a zuhanycső kellemetlen elfordulása ellen
- megtörés elleni védelem
- hengeres anyás zuhanytömlő: kúpos anya mindkét oldalon
- csatlakozómenet: ½"



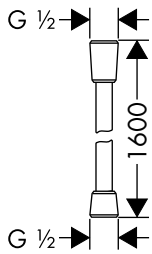

Felület	Cikkszám	Ár (Ft)
Króm	28276000	11.620,00
Króm/Arany Hatású	28276090	23.990,00
Szálcsiszolt Bronz	28276140	17.410,00
Szálcsiszolt Fekete Króm	28276340	17.410,00
Fehér	28276450	14.535,00
Szürke	28276460	19.420,00
Matt Fekete	28276670	16.230,00
Matt Fehér	28276700	16.230,00
Szálcsiszolt Rozsdamentes Acél Hatású	28276800	17.410,00
Szatén Króm	28276880	19.420,00
Polírozott Arany Hatású	28276990	17.410,00

Croma 100 Kézizuhany Multi

Tulajdonságok

- fejzuhany mérete: 100 mm
- vízsugár fajta: Rain, MonoRain, Masszázs vízsugár
- vízsugár fajta kiválasztása forgatható vízsugártárcsával
- maximális átfolyási mennyiség 3 bar mellett: 19 l/perc
- belső vízvezetéssel
- kiöblíthető beépített szűrővel
- csatlakozómenet ½"
- átfolyós vízmelegítőkhöz alkalmas



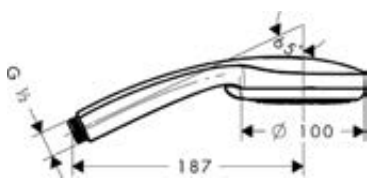

Technológiák



Vízsugárfajták



Felület	Cikkszám	Ár (Ft)
Króm	28536000	29.305,00
Fehér	28536450	42.460,00
Szürke	28536460	42.460,00
Szatén Króm	28536880	42.460,00

A méretek mm-ben értendők.

A technikai és műszaki változtatások jogát fenntartjuk.

Unica könyökelem

Tulajdonságok

· Méret: G ½



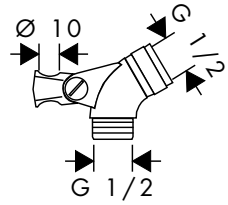

Felület	Cikkszám	Ár (Ft)
Króm	28650000	7.600,00

Zuhanytartó Unica'88 Ø 22 mm-es zuhanyrúdhoz

Tulajdonságok

· átmérő: 22 mm



Felület	Cikkszám	Ár (Ft)
Króm	28672000	12.210,00
Fehér	28672450	23.990,00
Szatén Króm	28672880	19.420,00

Zuhanytartó Unica'E zuhanyrúdhoz (szaténkróm)



Felület	Cikkszám	Ár (Ft)
Szatén Króm	96170000	23.990,00

Tulajdonságok

· átmérő: 22 mm



Felület	Cikkszám	Ár (Ft)
Króm	97651000	29.305,00

A méretek mm-ben értendők.

A technikai és műszaki változtatások jogát fenntartjuk.

Alkatrészek és kiegészítők zuhany- és kádcsaptelepekhez, valamint konyhai csaptelepek

Zuhanytartó Unica'D zuhanyrúdhoz

Tulajdonságok

· átmérő: 25 mm



Felület	Cikkszám	Ár (Ft)
Króm	96190000	23.990,00
Fehér	96190450	29.305,00
Sárgaréz	96190840	42.460,00
Szatén Króm	96190880	29.305,00



Felület	Cikkszám	Ár (Ft)
Króm	98520000	29.305,00

Tulajdonságok

· átmérő: 22 mm



Felület	Cikkszám	Ár (Ft)
Króm	98753000	12.210,00

A méretek mm-ben értendők.

A technikai és műszaki változtatások jogát fenntartjuk.

M3/M2 kerámiabetét



Cikkszám	Ár (Ft)
92730000	19.420,00

M1 kerámiabetét



Cikkszám	Ár (Ft)
97685000	19.420,00

Komplett golyós kerámiabetét

Tulajdonságok

· kád és zuhanycsaptelephez



Cikkszám	Ár (Ft)
14096000	34.150,00

Komplett kerámiabetét szájzuhany csatlakozás nélkül

Tulajdonságok

· mosdócsaptelephez, bidé és egykaros konyhai csaptelephez



Cikkszám	Ár (Ft)
14095000	34.150,00



Cikkszám	Ár (Ft)
96783000	29.305,00

A méretek mm-ben értendők.

A technikai és műszaki változtatások jogát fenntartjuk.

Csaptelep alkatrészek és kiegészítők

Joystick kerámiabetét teljes AXOR csaptelephez



Cikkszám	Ár (Ft)
96339000	23.990,00

Betétek teljes AXOR Arco csaptelephez



Cikkszám	Ár (Ft)
11095000	34.150,00

Szerviz készlet szervizkulcs nélkül



Cikkszám	Ár (Ft)
98804000	9.570,00

Szerviz készlet

Tulajdonságok

- a szervizkulcs a csomag része
- golyós csaptelepekhez



Cikkszám	Ár (Ft)
13952000	12.210,00

Joystick fogantyú szájzuhany csatlakozás nélkül

Tulajdonságok

- golyós csaptelepekhez



Cikkszám	Ár (Ft)
13964000	15.165,00

A méretek mm-ben értendők.

A technikai és műszaki változtatások jogát fenntartjuk.



Cikkszám	Ár (Ft)
96326000	15.165,00

Perlátor M24 x 1 átfolyáskorlátozóval 7 l/perc AXOR Starck/ AXOR Starck Classic mosdócsaptelephez

Tulajdonságok

· Menetméret: M24x1
· átfolyási mennyiség: 7 l/perc
· alkalmazási cél: fürdőszobai csaptelep



Felület	Cikkszám	Ár (Ft)
Króm	94005000	7.600,00

Perlátor M24 x 1,7 l/perc átfolyáskorlátozóval

Tulajdonságok

· QuickClean
· fröccsenésmentes vízáramlás
· Menetméret: M24x1
· átfolyási mennyiség: 7 l/perc
· alkalmazási cél: fürdőszobai csaptelep
· csomagolási egység: 1 darab



Felület	Cikkszám	Ár (Ft)
Króm	13085000	3.860,00

Tulajdonságok

· Menetméret: M18x1
· átfolyási mennyiség: 5 l/perc
· alkalmazási cél: fürdőszobai csaptelep



Felület	Cikkszám	Ár (Ft)
Króm	95387000	12.210,00

A méretek mm-ben értendők.
A technikai és műszaki változtatások jogát fenntartjuk.

Csaptelep alkatrészek és kiegészítők





Felület	Cikkszám	Ár (Ft)
Króm	95455000	9.570,00



Tulajdonságok

- Menetméret: M24x1
- átfolyási mennyiség: 5 l/perc
- kiegészítő funkcióval: elforgatható
- alkalmazási cél: fürdőszobai csaptelep

	Cikkszám	Ár (Ft)
	95282000	6.225,00

Tulajdonságok

- Menetméret: M24x1
- átfolyási mennyiség: 5 l/perc
- alkalmazási cél: fürdőszobai csaptelep



Felület	Cikkszám	Ár (Ft)
Króm	92996000	9.570,00

Perlátor M24 x 1 nyomásmentes

Tulajdonságok

- Menetméret: M24x1



Felület	Cikkszám	Ár (Ft)
Króm	94033000	2.875,00

A méretek mm-ben értendők.

A technikai és műszaki változtatások jogát fenntartjuk.

QuickClean perlátor M24 x 1,7 átfolyáskorlátozó nélkül, konyhai csaptelephez

Tulajdonságok

- Menetméret: M24x1
- átfolyási mennyiség: 15 l/perc
- alkalmazási cél: konyhai csaptelep
- csomagolási egység: 10 darab



Felület	Cikkszám	Ár (Ft)
Króm	13913000	4.725,00

MTC hőmérséklet szabályozó egység termosztáthoz

Tulajdonságok

- wax kapszula



Cikkszám	Ár (Ft)
94282000	42.460,00

Hőfokszabályozó kerámiabetét termosztátos csaptelephez

Tulajdonságok

- DN15
- wax kapszula



Cikkszám	Ár (Ft)
92601000	55.105,00



Cikkszám	Ár (Ft)
92373000	84.965,00

A méretek mm-ben értendők.

A technikai és műszaki változtatások jogát fenntartjuk.

Csaptelep alkatrészek és kiegészítők

Hőfokszabályozó kerámiabetét termosztátos csaptelephez

Tulajdonságok

- DN20
- wax kapszula



Cikkszám	Ár (Ft)
92631000	84.965,00

Termosztát kerámiabetét SMTC

Tulajdonságok

- wax kapszula



Cikkszám	Ár (Ft)
98282000	34.150,00

Termosztát kerámiabetét BTC

Tulajdonságok

- wax kapszula



Cikkszám	Ár (Ft)
96633000	42.460,00

Elzáróegység kerámia szelepekkel

Tulajdonságok

- kerámia
- DN15
- jobb oldali elzárás
- Bezáró szög: 180°



Cikkszám	Ár (Ft)
94149000	9.570,00

A méretek mm-ben értendők.

A technikai és műszaki változtatások jogát fenntartjuk.

Kerámia elzáróegység, jobbra záródó

Tulajdonságok

- kerámia
- DN15
- jobb oldali elzárás
- Bezáró szög: 90°



	Cikkszám	Ár (Ft)
	94009000	12.210,00

Kerámia elzáróegység, balra záródó

Tulajdonságok

- kerámia
- DN15
- bal oldali elzárás
- Bezáró szög: 90°



	Cikkszám	Ár (Ft)
	94008000	12.210,00

Elzáróegység

Tulajdonságok

- orsó
- DN15
- jobb oldali elzárás



	Cikkszám	Ár (Ft)
	94142000	9.570,00

Tulajdonságok

- kerámia



	Cikkszám	Ár (Ft)
	98283000	23.990,00

A méretek mm-ben értendők.

A technikai és műszaki változtatások jogát fenntartjuk.



Cikkszám	Ár (Ft)
96509000	29.305,00

Váltó kádcsaptelephez, falsík alatti szereléshez iBox universal-lal



Felület	Cikkszám	Ár (Ft)
Króm	95014000	19.420,00

Elzárószelep AV-P DN9

Tulajdonságok

· DN9



Cikkszám	Ár (Ft)
95758000	34.150,00

Váltó kádcsaptelephez falsík alatti szereléshez



Cikkszám	Ár (Ft)
13970000	23.990,00



Felület	Cikkszám	Ár (Ft)
Króm	13479000	19.420,00

Komplett váltó kád- és zuhanycsaptelephez, falsík alatti szereléshez, 1987/06-tól



Felület	Cikkszám	Ár (Ft)
Króm	13971000	29.305,00

A méretek mm-ben értendők.

A technikai és műszaki változtatások jogát fenntartjuk.



Cikkszám	Ár (Ft)
96645000	23.990,00

Komplett váltó falsíkon kívüli kádcsaptelephez, fali szereléshez



Cikkszám	Ár (Ft)
94077000	12.210,00

Szűrőtömítés

Tulajdonságok

· csomagolási egység = 5 darab



Cikkszám	Ár (Ft)
94246000	1.105,00

Cikkszám	Ár (Ft)
96445000	2.875,00



Cikkszám	Ár (Ft)
92646000	6.225,00

WC pótkefe nyél nélkül, fehér

Tulajdonságok

· anyag: műanyag



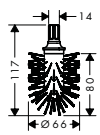

Felület	Cikkszám	Ár (Ft)
◯ Fehér	40088000	7.600,00

A méretek mm-ben értendők.

A technikai és műszaki változtatások jogát fenntartjuk.

WC pótkefe nyél nélkül, fekete

Tulajdonságok

· anyag: műanyag



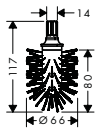

Felület
!!no finish maintained!!

Fogantyú Excentra Fill-hez/ Flexaplus-hoz



Felület	Cikkszám	Ár (Ft)
Króm	96083000	9.570,00

Biztonsági dugó Excentra Fill/ Flexaplus-hoz



Felület	Cikkszám	Ár (Ft)
Króm	96153000	9.570,00



	Cikkszám	Ár (Ft)
	98133000	1.105,00

Csőtömítés



	Cikkszám	Ár (Ft)
	98058000	1.105,00



	Cikkszám	Ár (Ft)
	98702000	2.875,00

A méretek mm-ben értendők.

A technikai és műszaki változtatások jogát fenntartjuk.

Csempekiegyenlítő alátét Croma 100 Showerpipe-hoz



Felület	Cikkszám	Ár (Ft)
Króm	95239000	4.725,00

Secuflex fém zuhanycső 4-lyukú kád-/épített peremre szerelhető csaptelepekhez

Tulajdonságok

· hosszúság: 2000 mm · Maximális kihúzható hosszúság: 1100 mm · Menetméret: G ½ x G ½



Felület	Cikkszám	Ár (Ft)
Króm	94148000	23.990,00

Tulajdonságok

· hosszúság: 2000 mm



Cikkszám	Ár (Ft)
94108000	55.105,00

Lefolyódugó



Felület	Cikkszám	Ár (Ft)
Króm	96026000	7.600,00
Fehér	96026450	12.210,00
Szatén Króm	96026880	9.570,00



Cikkszám	Ár (Ft)
97205000	1.775,00

A méretek mm-ben értendők.

A technikai és műszaki változtatások jogát fenntartjuk.

Csaptelep alkatrészek és kiegészítők

Takarórozetta Exafill > 01/93



Felület	Cikkszám	Ár (Ft)
Króm	95093000	12.210,00

Takaróelem Exafill



Felület	Cikkszám	Ár (Ft)
Króm	96146000	9.570,00



Cikkszám	Ár (Ft)
96454000	2.875,00



Cikkszám	Ár (Ft)
96922000	2.875,00

Ø 22 mm-es felfogató Casetta Unica'88 és Casetta Unica'S szappantartókhoz

Tulajdonságok

· csomagolási egység: 1 darab



Cikkszám	Ár (Ft)
96189000	1.775,00

Visszafolyásgátló

Tulajdonságok

· csomagolási egység: 2 darab



Cikkszám	Ár (Ft)
94074000	4.725,00

A méretek mm-ben értendők.

A technikai és műszaki változtatások jogát fenntartjuk.



Felület	Cikkszám	Ár (Ft)
Króm	97204000	19.420,00

Tömítés DN32



	Cikkszám	Ár (Ft)
	53971000	1.105,00

25°-os peremre szerelhető adapter

Tulajdonságok

· Méret: G ½



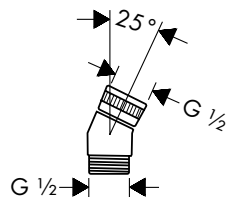

Felület	Cikkszám	Ár (Ft)
Króm	28071000	12.210,00



	Cikkszám	Ár (Ft)
	98189000	1.105,00



	Cikkszám	Ár (Ft)
	98127000	1.105,00

A méretek mm-ben értendők.

A technikai és műszaki változtatások jogát fenntartjuk.

Csaptelep alkatrészek és kiegészítők

Talis S konyhai csaptelep zuhanyfej



Felület	Cikkszám	Ár (Ft)
Króm	97999000	42.460,00

Csatlakozócső zuhanyoszlophoz M10 x G ⅜

Tulajdonságok

- hosszúság: 450 mm
- Menetméret: M10 x G 3/8



Cikkszám	Ár (Ft)
96507000	12.210,00

Szervizkészlet Team Compact fejzuhanyhoz



Cikkszám	Ár (Ft)
92017000	15.165,00

Átalakító teljes



Cikkszám	Ár (Ft)
96100000	1.775,00

Fogantyú Ecostat 1001 SL termosztáthoz, falsíkon kívüli szereléshez



Felület	Cikkszám	Ár (Ft)
Króm	96618000	9.570,00



Cikkszám	Ár (Ft)
92219000	1.775,00

A méretek mm-ben értendők.

A technikai és műszaki változtatások jogát fenntartjuk.



Cikkszám	Ár (Ft)
98996000	2.875,00

Tulajdonságok

· hosszúság: 450 mm

· Menetméret: M8 x G 3/8



Cikkszám	Ár (Ft)
97206000	9.570,00

Éktömítés DN32



Cikkszám	Ár (Ft)
53985000	1.105,00



Cikkszám	Ár (Ft)
98371000	1.775,00

Visszafolyásgátló termosztáthoz



Cikkszám	Ár (Ft)
92605000	12.210,00



Cikkszám	Ár (Ft)
95506000	23.990,00

A méretek mm-ben értendők.

A technikai és műszaki változtatások jogát fenntartjuk.

Csaptelep alkatrészek és kiegészítők



	Cikkszám	Ár (Ft)
	97350000	6.225,00



	Cikkszám	Ár (Ft)
	92594000	4.725,00



Felület	Cikkszám	Ár (Ft)
Króm	92175000	2.875,00



	Cikkszám	Ár (Ft)
	95507000	23.990,00



Felület	Cikkszám	Ár (Ft)
Króm	96094000	12.210,00

A méretek mm-ben értendők.

A technikai és műszaki változtatások jogát fenntartjuk.

hansgrohe

Árlista 2023 hansgrohe fürdőszobai és konyhai termékek · A technikai és műszaki változtatások jogát fenntartjuk.
Cikkszám: 84121xxx-xx/xx/xx · Magyarországon nyomtatva.

Hansgrohe Kft. · 1139 Budapest, Forgách u. 11-13
Telefon: +36-1/236-9090. · Fax: +36-1/236-9098. · info@hansgrohe.hu · www.hansgrohe.hu

Keresse a hansgrohe weboldalát valamint közösségi csatornáit.
Tudjon meg többet a hansgrohe világáról a hansgrohe.hu oldalon.